hansgrohe

Life is waterful.



L'essentiel du tarif 2025

Extrait du tarif, prix publics HT 2025 conseillés.

pro.hansgrohe.fr

Réseau commercial 2025

hansgrohe AXOR

DIRECTEUR GÉNÉRAL
Frédéric Pfeiffer

DIRECTEUR GRANDS COMPTES
François Thiollet

DIRECTEUR GRANDS COMPTES PRESCRIPTION
Pascal Sorrentino

RESPONSABLE GRANDS COMPTES
Olivier Rummelhardt

RESPONSABLE GRANDS COMPTES
Julien Pagliari

DIRECTEUR DES VENTES
Gaëtan Batard

DIRECTEUR RÉGIONAL DES VENTES OUEST
Arnaud Bonnegarde

DIRECTEUR RÉGIONAL DES VENTES IDF-EST-NORD
Jean-Paul Terzuoli

DIRECTEUR RÉGIONAL DES VENTES SUD-EST
Frédéric Audiot

CHEF DES VENTES PRESCRIPTION
Richard Derveau

SECTEUR 1

K. Nguyen (77/93)	**06 80 71 75 06**
S. Azoulay (75/92/95/78)	**06 75 31 04 04**
E. Friart (91/94)	**06 70 97 29 61**
J. Penza (Prescripteur IDF)	**06 77 56 73 95**
C. Boulard (Prescripteur IDF)	**06 47 15 44 99**
D. Sabeur (Promoteur des ventes installateurs)	**06 76 27 17 01**
	06 43 61 83 29

SECTEUR 11
F. DANIEL
06 81 09 20 67
14-27-28-50-61-76

SECTEUR 16
R. WEBER
06 80 13 89 60
59-60-62-80

SECTEUR 2
C. LECLERE
06 80 71 75 76
02-08-10-51-54-55-57

SECTEUR 12
V. KUHN-MOECKES
06 87 88 83 50
67-68-88-90

SECTEUR 3
V. LAILLE
06 80 30 11 24
21-25-39-52-70-71

SECTEUR 6
R. CLEYET MERLE
06 74 69 84 39
03-15-23-42-43-63

C. MORITEL
06 32 09 04 57
Prescripteur RAA

SECTEUR 23
F. ROSSI
06 73 60 42 67
38-69

F. GOMEZ
06 80 32 85 02
Prescripteur RAA

SECTEUR 15
J. STEINORT
06 80 63 61 56
01-73-74

SECTEUR 20
S. GAILLARD
06 75 62 39 11
07-13-26-84

B. PARE
06 75 50 16 15
Prescripleur PACA
Gard-Hérault

SECTEUR 17
M. MAZOYER
07 85 30 39 22
04-05-06-83

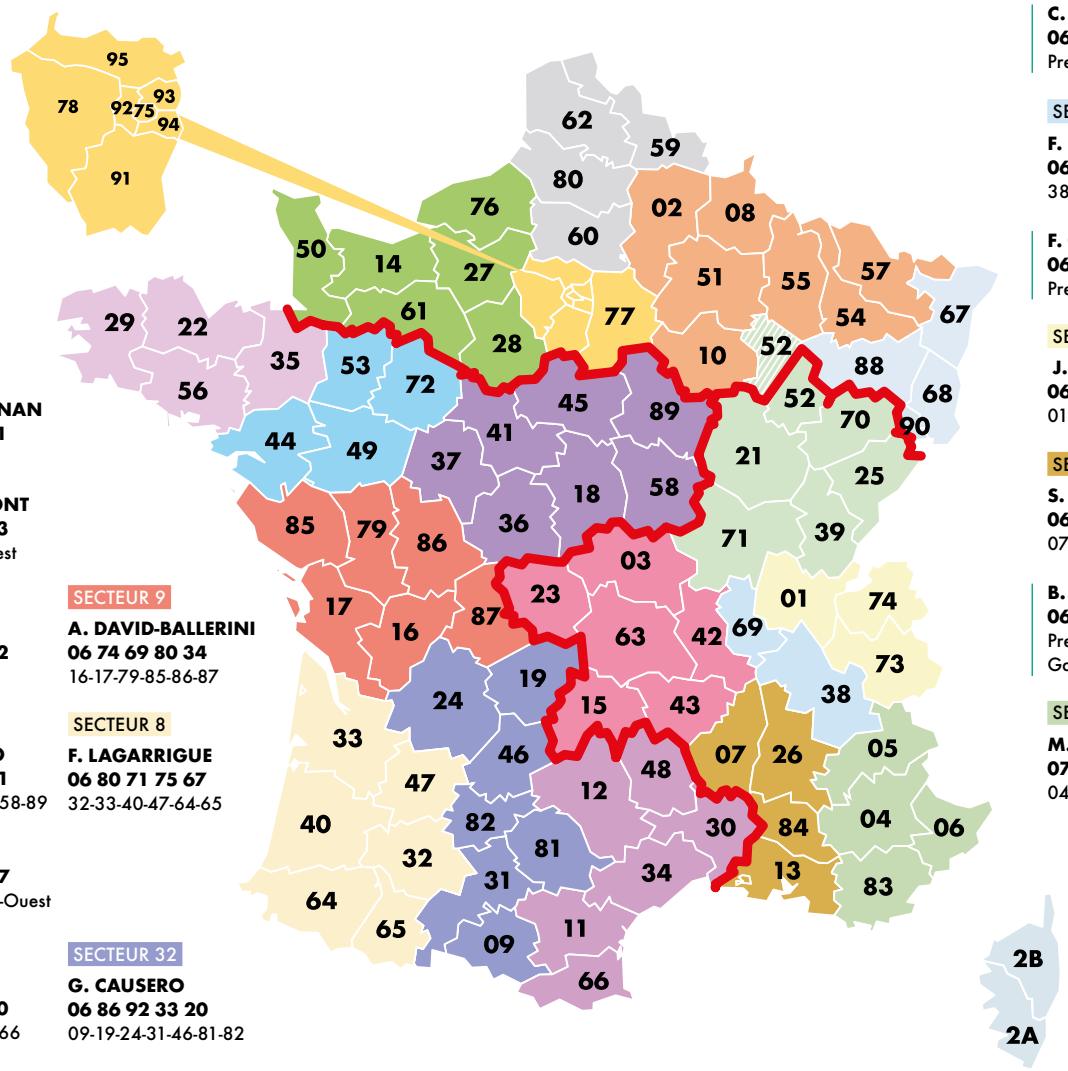

SECTEUR 10
C. BERGOUIGNAN
06 80 63 61 41
22-29-35-56

M. DE BIZEMONT
06 47 02 19 63
Prescripteur Ouest

SECTEUR 22
N. CAILLAULT
06 31 63 35 92
44-49-53-72

SECTEUR 9
A. DAVID-BALLERINI
06 74 69 80 34
16-17-79-85-86-87

SECTEUR 13
M. CARVALHO
06 86 38 34 91
18-36-37-41-45-58-89

SECTEUR 8
F. LAGARRIGUE
06 80 71 75 67
32-33-40-47-64-65

Y. JULLY
07 85 64 67 77
Prescripteur Sud-Ouest

SECTEUR 7
L. PLUCHOT
06 80 63 61 60
11-12-30-34-48-66

SECTEUR 32
G. CAUSERO
06 86 92 33 20
09-19-24-31-46-81-82

MAJ janvier 2025

Sommaire

P.4 **INTRODUCTION**
P.6 La RSE au coeur de notre stratégie
P.8 Une démarche eco-responsable à tout niveau
P.12 Qu'est-ce que EcoSmart ?

P.15 **DES OUTILS POUR VOUS AIDER**
P.15 Calculer votre potentiel d'économies
P.16 Nos incontournables
P.18 Comprendre les normes et les certifications
P.20 Concevoir une salle de bains de rêve

P.22 **NOS SOLUTIONS COULEUR FINISHPLUS**

P.37 **UNIVERS ROBINETTERIE**
P.38 Gammes de prix des mitigeurs
P.40 Vernis Blend
P.41 Logis
P.42 Logis Fine/Loop
P.43 Rebris S
P.44 Focus
P.45 Tecturis S
P.46 Tecturis E
P.47 Vivenis
P.48 Metropol
P.49 Thermostatique de douche et bain/douche apparent
P.50 Robinetterie de douche et bain/douche encastrée

P.53 **UNIVERS HYDROTHÉRAPIE**
P.54 Les 4 types de solutions de douche
P.56 Douchettes à main
P.57 Sets Porter et Barres
P.58 Sets de douche
P.59 Combis de douche
P.60 Flexibles, supports et coudes de raccordement
P.61 Colonnes de douche
P.64 Colonnes de bain/douche
P.65 Douches de tête
P.67 Les solutions encastrées
P.70 Les solutions clés en main
P.82 Configuration d'une solution deux fonctions

P.84 **ACCESSIBILITÉ & COLLECTIVITÉ**
P.85 Accessibilité
P.86 Collectivité

P.87 **ACCESSOIRES & VIDAGES**
P.88 Logis Universal
P.89 AddStoris
P.90 WallStoris et niches XtraStoris
P.91 Vidages de douche
P.92 Vidages baignoire et lavabo

P.93 **NOUVELLES CATÉGORIES**
P.95 Les meubles Xelu Q
P.102 Les lavabos Xanuia Q
P.103 Les vasques à poser Xuniva
P.105 Les WC EluPura Original
P.106 Les WC EluPura S et EluPura Q

P.107 **UNIVERS CUISINE**
P.108 Mitigeurs avec bec mobile
P.109 Mitigeur avec bec mobile, douchette et/ou bec extractible

P.110 **DIVERS**
P.110 Pièces détachées

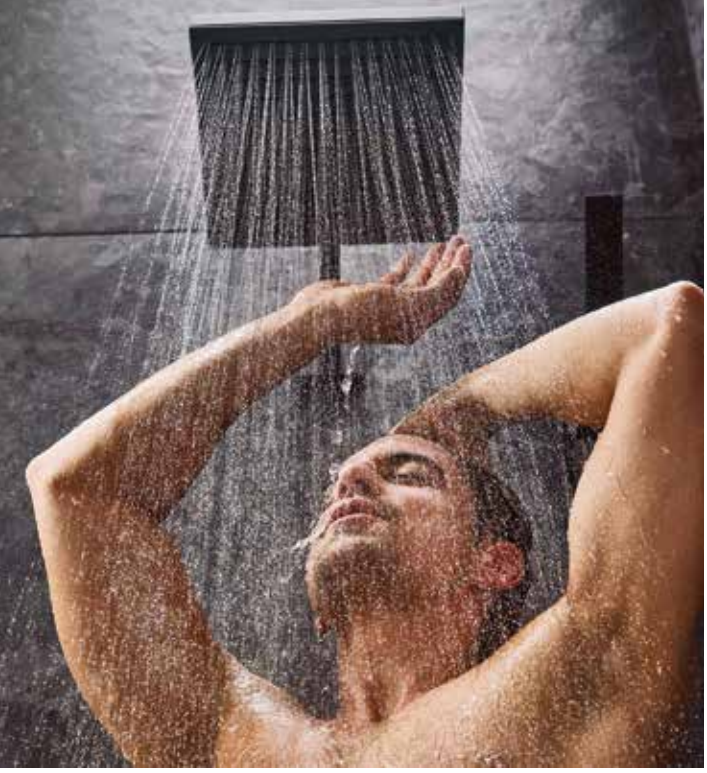

Notre expertise dans l'univers de la salle de bains et la cuisine

hansgrohe est synonyme d'innovation, de design et de qualité dans la salle de bains. hansgohe modèle l'univers de la douche depuis plus de 120 ans. L'histoire de la salle de bains moderne est indissociable de l'histoire de hansgrohe.

Hansgrohe.
Vos exigences, notre référence.



Innovation

- Des innovations révolutionnaires
- Pionner dans l'univers du sanitaire
- Des technologies d'avenir pour toujours plus de confort et de durabilité



Qualité & sérénité

- Une expertise depuis 1901
- 100% des produits sont testés en usine
- Une garantie de 5 ans
- 15 ans de garantie de disponibilité des pièces détachées



Design

- Plus de 600 prix de design
- Une collaboration historique avec des designers internationaux
- Des lignes intemporelles s'harmonisant avec tous les styles
- Une large gamme de produits en couleur pour une salle de bains personnalisée

1953.
Barre de douche Unica
Cette nouveauté inédite permet de fixer des douchettes à main pour la première fois à n'importe quelle hauteur.



1968.
Selecta
La première douchette à main au monde avec un jet réglable et un aspect cristal.



1987.
Mistral Eco
La première douchette à main permettant de réduire la consommation d'eau de 50%.



2001.
iBox universal
Le premier et l'unique corps d'encastrement pour toutes les solutions mécaniques et thermostatiques, une revolution de l'installation encastrée.



2004.
Rapport de durabilité
Le premier rapport de durabilité communiqué par Hansgrohe.



2004.
Raindance Air
La première douchette à main équipée de la technologie AirPower qui mélange de l'air à l'eau et rend les gouttes plus denses.



2007.
EcoSmart
Des économies d'eau, d'énergie et de ressources grâce à des mitigeurs et douches aux débit réduits.

2009.
Bouton Select
La première douchette dotée de la technologie Select pour le changement des jets d'une seule pression de bouton.



2012.
CoolStart
Le développement de la technologie d'ouverture en eau froide lorsque la poignée du mitigeur est en position centrée.

2018.
Raindance PowderRain
Une expérience de douche unique grâce à de microgouttelettes délicatement enveloppantes.

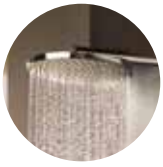

2020.
Rainfinity
Le must des sensations, une nouvelle dimension sous la douche.



2022.
EcoSmart+
Toujours plus d'économies d'eau, d'énergie et de ressources grâce à des mitigeurs de lavabo avec un débit de 4l/min.

2024.
Nouvelles catégories
Meubles, céramiques et miroirs, la salle de bains est le lieu d'expression de sa personnalité grâce à des produits qui correspondent à chacun.




PLATINUM
Top 1%
ecovadis
Sustainability Rating
NOV 2024

La RSE au cœur de notre stratégie

Notre engagement à réduire notre impact écologique, environnemental et social constitue aujourd'hui le fondement de toutes les prises de décisions majeures de l'entreprise.

Notre objectif, au sein de notre sphère d'influence, consiste à préserver toutes les ressources qui se raréfient sur la Terre ou dont la consommation accélère le réchauffement climatique à travers le monde. Nous poursuivons l'objectif de 1,5 degré fixé à l'Accord de Paris. Notre action s'oriente vers le bien-être de la planète. C'est tout ce qu'exprime notre charte : IN TOUCH WITH OUR PLANET.

Nous répartissons nos initiatives de protection de la planète en trois champs d'action : préserver les cycles de l'eau, protéger le climat et devenir un acteur de l'économie circulaire. Nous hissons désormais cette passion pour l'eau à un niveau supérieur, comme en attestent 10 initiatives assorties d'objectifs et des projets concrets qui s'inscrivent dans ces trois champs d'action – Production verte, emballages verts et produits verts.

Pour nous, le levier le plus important pour économiser de l'eau, de l'énergie et ainsi du CO_2 consiste à réduire la quantité d'eau consommée par nos produits tout au long de leur durée d'utilisation.

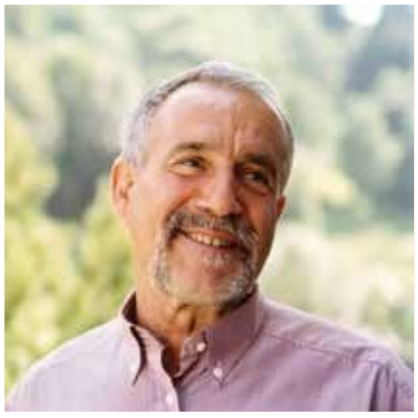

IN TOUCH WITH OUR PLANET

„Le changement climatique n'est pas une perspective lointaine, c'est une réalité. L'ensemble de la société doit contribuer à la réduction des émissions de CO_2. C'est une obligation - non seulement pour des raisons écologiques - mais également économiques. C'est aujourd'hui que nous posons les jalons pour après-demain."

Klaus Grohe 1992
Fils du fondateur, Hans Grohe

Une démarche éco-responsable à tout niveau

1 Un processus de production au cœur de la durabilité



Fiabilité

100% des produits testés en usine

Expertise depuis plus de 120 ans

Fabrication allemande

Réparabilité

5 ans de garantie fabricant

15 ans de disponibilité des pièces détachées





Revalorisation

Depuis 2021 Hansgrohe s'engage aux cotés d'acteurs majeurs du bâtiment pour créer le premier éco-organisme organisant la collecte et le recyclage des déchets du bâtiment : VALOBAT. Cette entrée au capital de l'éco-organisme s'inscrit dans le cadre d'une démarche volontariste de préservation de l'environnement initiée dans les années 1990 par Klaus Grohe. En tant qu'acteur de référence de l'industrie sanitaire, il en va de notre rôle de structurer la filière pour franchir un cap dans sa transition écologique.

2 Des produits conçus pour durer

Poignée stable au fil des usages

Grâce au système de fixation Boltic, la surface d'appui de la cartouche est 3 fois supérieure à celle des systèmes habituels. La cartouche est complètement traversée par une vis, qui assure une stabilité parfaite de la poignée lors de l'utilisation répétée.





Flexibles d'alimentation durables

Des flexibles d'alimentation sont montés et testés en usine, et équipés d'écrous tournants évitant la torsion du flexible.

Un revêtement résistant dans le temps

- Chrome : brillance et résistance grâce à un chromage de haute qualité
- Finitions mates : 25 ans de résistance à l'abrasion
- Finitions PVD : 50 ans de résistance à l'abrasion



Une démarche éco-responsable à tout niveau

2 Des produits conçus pour durer



Système anti-calcaire

L'élimination du calcaire se fait par un simple passage du doigt sur les picots ou le mousseur en silicone de haute qualité. Cette technologie permet de préserver la qualité du jet au fil des usages. Le nettoyage est simplifié au quotidien.

Disque de jet nettoyable

Un large choix de douches de têtes disposant d'un disque de jet amovible pour un nettoyage possible au lave-vaisselle.



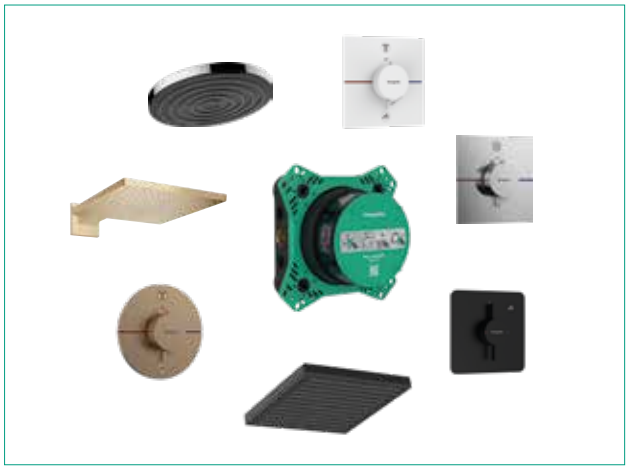

Des produits évolutifs

L'iBox Universal 2, le corps d'encastrement universel est compatible avec plus de 200 sets de finitions de la marque. Il offre la possibilité de remplacer les façades au gré des envies de chacun.

3 Des solutions minimisant la consommation



Ecosmart

La technologie EcoSmart réduit votre consommation d'eau chaude jusqu'à 60%, en limitant le débit par l'adjonction d'un joint, tout en garantissant un débit constant quel que soit le niveau de pression.
Sur les robinetteries de lavabo, un mousseur bride le débit a 5L/min et enrichit l'eau en air. Sur les douches, un joint torique est inséré dans la poignée réduisant le débit a 9L/min.

Coolstart

La technologie CoolStart permet un démarrage en eau froide du mitigeur lorsque la poignée est positionnée au centre. L'eau chaude n'est consommée qu'en cas de besoin lorsque l'utilisateur oriente la poignée vers la gauche.

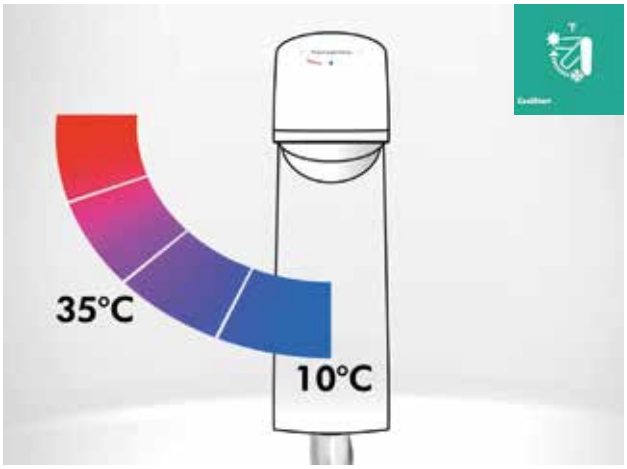



Cartouche à deux vitesses

hansgrohe propose des mitigeurs équipés d'une cartouche à deux vitesses. Celle-ci donne lieu à une ouverture en deux temps. La première ouvre le débit à 50% et la seconde à son maximum, pour des économies sur le long terme.

Qu’est ce que EcoSmart ?

Une technologie discrète aux bénéfices remarquables

Profitez du confort hansgrohe tout en réalisant jusqu’à

60% d’économies

sur votre facture d’eau chaude

La technologie EcoSmart limite le débit par l’adjonction d’un joint, tout en conservant les promesses de confort des robinetteries et des douches hansgrohe.

- ✚ Un débit réduit et constant
- ✚ Un jet doux et généreux
- ✚ Des factures d’eau chaude réduites sur le long terme
- ✚ Des émissions de CO_2 en baisse

Sur les robinetteries de lavabo



Un mousseur bride le débit à 5L/min et enrichit l’eau en air.

Sur les douches



Un joint torique est inséré dans la poignée réduisant en moyenne le débit à 9L/min (6L/min sur les versions Green).

Les douches EcoSmart

EcoSmart

Un enveloppement maximal, une consommation minimale

Une douche de tête ou une douchette à main traditionnelle consomme en moyenne 15 à 16L d'eau/min.
Un modèle EcoSmart consomme en moyenne 9L d'eau/min

soit jusqu'à 60% de moins.

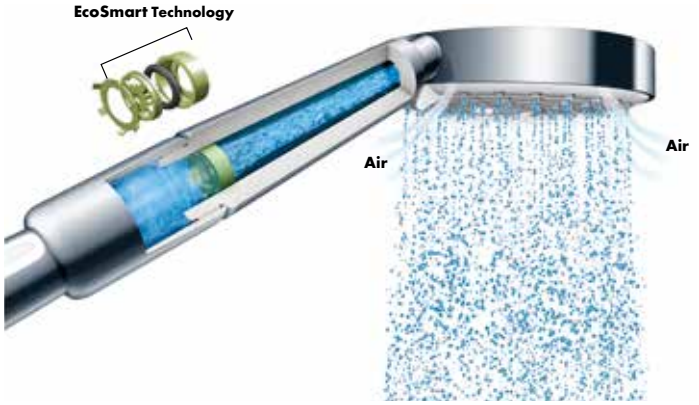

Quel principe de fonctionnement ?

Un joint torique réagissant à la pression de l'eau est ajouté dans la poignée de la douchette. Il réduit la consommation d'eau tout en assurant un débit constant. Ainsi, la quantité d'eau à chauffer est moindre.

Quelles sont les économies réalisables avec une colonne de douche Crometta E 240 ?

	Sans EcoSmart	**Avec** EcoSmart	Économies réalisées
Consommation d'eau par an	197 100 L	99 864 L	**97 236 L**
Coût en eau par an	591,30 €	299,59 €	**291,71 €**
Coût en énergie par an	1 126,71 €	570,87 €	**555,84 €**
TOTAL DES ÉCONOMIES PAR AN			**847,55 €***

* Montant estimatif calculé sur la base d'un foyer de quatre personnes utilisant le produit de marque Hansgrohe portant le numéro d'article 27268000 – comparé à un produit hansgrohe sans la technologie EcoSmart - et d'une douche quotidienne par personne d'une durée moyenne de neuf minutes, en tenant compte d'un coût moyen de l'eau de 3,57 € TTC/1000L (prix de l'eau à Paris publié par Eau de Paris au 1er juillet 2022) et d'un coût moyen de l'électricité de 0,176€/kWh (tarif réglementé d'EDF au 1er juillet 2022 pour un compteur de 6 kVa avec option de base) (valeurs susceptibles de varier à la hausse selon les fluctuations des coûts de l'eau et de l'énergie). Paramètres de calcul à adapter sur : https://www.hansgrohe.fr/service/calculateurdeconomiesdeau en fonction du produit utilisé, de vos habitudes, du type d'énergie et de vos charges moyennes en eau et en énergie.

Les robinetteries EcoSmart

Un maximum de confort, un débit maîtrisé

Un mitigeur de lavabo standard consomme en moyenne entre 8 et 13 L d'eau/min.
Un modèle EcoSmart consomme 5 L d'eau /min

soit jusqu'à 60% de moins.



Quel principe de fonctionnement ?

Un mousseur spécial intégré au bec de la robinetterie permet de limiter en permanence le débit et d'enrichir l'eau en air. Et ce quel que soit le niveau de pression ou l'ouverture de la poignée.

Quelles sont les économies réalisables avec le Mitigeur Focus 100 ?

	Mitigeur **standard** (débit 8 L/min)	Mitigeur Focus 100 **EcoSmart** (débit 5 L/min)	Économies réalisées
Consommation d'eau par an	58 400 L	36 500 L	**21 900 L**
Coût en eau par an	175,20 €	109,50 €	**65,70 €**
Coût en énergie par an	267,23 €	167,02 €	**100,21 €**
TOTAL DES ÉCONOMIES PAR AN			**165,91 €***

* Estimations 2022 pour un foyer résidant en France, composé de 4 personnes, à raison d'une utilisation de 5 min par personne par jour pendant 365 jours. Énergie utilisée : gaz. Coût moyen de l'eau en France : 0,003€/L. Coût moyen du gaz en France : 0,176€/kWh. Énergie requise pour chauffer 1L à 35°C : 0,029 kWh. L'estimation peut être influencée par différents facteurs. Elle est par conséquent non-contractuelle. Les résultats dépendent notamment des prix de l'eau et de l'énergie pratiqués.

Calculez votre potentiel d'économies

Faites vous-même la simulation des économies que vous pouvez réaliser avec les produits EcoSmart de hansgrohe.

Rendez-vous sur le calculateur hansgrohe

https://www.hansgrohe.fr/service/calculateurdeconomiesdeau

Critères à prendre en compte

- Nombre de personnes dans le foyer
- Coût de l'eau €/1000 L
- Type d'énergie
- Coût de l'énergie €/kWh
- Durée moyenne de l'utilisation de votre douche ou de votre mitigeur
- Choix du produit



Hansgrohe France ne peut garantir l'exactitude des résultats. L'estimation peut être influencée par différents facteurs imprévisibles. Elle est par conséquent non-contractuelle. Les résultats dépendent notamment des prix de l'eau et de l'énergie pratiqués.

Nos incontournables Robinetterie

TOP hansgrohe

LAVABO

1



MITIGEUR DE LAVABO FOCUS 70 CH3 COOLSTART
#31539, -000
120,19€

MITIGEUR DE LAVABO FOCUS 100 CH3 COOLSTART
#31621, -000
151,68€

2



MITIGEUR DE LAVABO LOGIS 70 CH3 COOLSTART
#71072, -000
101,51€

MITIGEUR DE LAVABO LOGIS 100 CH3 COOLSTART
#71102, -000
128,36€

3



MITIGEUR DE LAVABO REBRIS S 110 COOLSTART
#72519, -000
129,52€
#72519, -670
162,17€

4



MITIGEUR DE LAVABO VERNIS BLEND 100 COOLSTART
#71589, -000
108,30€
#71589, -670
149,07€

DOUCHE & BAIN/DOUCHE

NOUVEAU

1



THERMOSTATIQUE DOUCHE ECOSTAT FINE C3
#13326, -000
195,00 €

THERMOSTATIQUE B/D ECOSTAT FINE C3
#13327, -000
247,00 €

2



THERMOSTATIQUE DOUCHE ECOSTAT 1001 CL
#13211, -000
208,65€

THERMOSTATIQUE B/D ECOSTAT 1001 CL
#13201, -000
269,88€

3



THERMOSTATIQUE DOUCHE ECOSTAT COMFORT C3
#13137, -000
284,71€

THERMOSTATIQUE B/D ECOSTAT COMFORT C3
#13138, -000
359,39€

4



NOUVEAU

IBOX UNIVERSAL 2 CORPS D'ENCASTREMENT
#01500180
125,00€

ADAPTATEUR POUR IBOX UNIVERSAL 2
#13588000
32,00€

CUISINE

1



MITIGEUR ÉVIER FOCUS 160 ECO C3
#31816, -000
154,03€

2



MITIGEUR ÉVIER FOCUS 240 AVEC DOUCHETTE EXTRACTIBLE À 2 JETS
#31815, -000
327,89€

3



MITIGEUR EVIER ZESIS M33 150 AVEC DOUCHETTE EXTRACTIBLE À 2 JETS
#74800, -000
192,16€

4



MITIGEUR EVIER ZESIS M33 150 1 JET COOLSTART / 2 VITESSES
#74813, -000
138,59€

L'ESSENTIEL 2025

Nos incontournables Hydrothérapie

TOP hansgrohe

COLONNE DE DOUCHE

1



SHOWERPIPE CROMETTA E 240
- EcoSmart
#27281, -000 **581,09 €**

SHOWERPIPE CROMETTA S 240
- EcoSmart
#27268, -000 **568,25 €**

2



SHOWERPIPE VERNIS SHAPE 230
- EcoSmart
#26097, -000 **476,32 €**

SHOWERPIPE VERNIS BLEND 200
- EcoSmart
#26089, -000 **464,68 €**

3



SHOWERPIPE VERNIS SHAPE 240
- EcoSmart
#26429, -670 **702,04 €**

SHOWERPIPE VERNIS BLEND 240
- EcoSmart
#26428, -670 **684,61 €**

4



SHOWERPIPE PULSIFY S 260 1 JET
- EcoSmart
#24221, -000 **919,72 €**

SHOWERPIPE PULSIFY S 260 2 JETS
- EcoSmart
#24241, -000 **1028,56 €**

5



NOUVEAU

ENSEMBLE DE DOUCHE ENCASTRÉE THERMOSTATIQUE CROMETTA E 240 ECOSMART
#28830000 **999,00 €**

SET DE DOUCHE

1



SET PULSIFY SELECT S 105 RELAXATION
- EcoSmart
#24161, -000 **126,95 €**

2



SET CROMA SELECT S 110 VARIO / UNICA'CROMA
- EcoSmart sans porte savon
#26561, -400 **161,87 €**
- Standard avec porte savon
#26566, -400 **151,41 €**

SET CROMETTA VARIO / UNICA'CROMA
- EcoSmart sans porte savon
#26534, -400 **66,39 €**
- Standard avec porte savon
#26553, -400 **72,20 €**

COMBI DE DOUCHE

1



COMBI CROMA SELECT S VARIO 0,65 M / ECOSTAT COMFORT
#27013, -400 **372,22 €**



COMBI CROMETTA VARIO VARIO 0,65 M / ECOSTAT 1001 CL
#27812, -400 **264,21 €**

VIDAGE

1



SET FLEXAPLUS E VIDAGE AUTOMATIQUE DE BAIGNOIRE
#58142, -000 **87,52 €**

2



SIPHON RAINDRAIN SPOT
#56055, -800 **129,60 €**

Comprendre les normes & les certifications

ATTESTATION DE CONFORMITÉ SANITAIRE (ACS)

En vigueur depuis 1999, l'attestation de conformité sanitaire (ACS) permet d'évaluer et d'attester qu'un produit peut entrer en contact avec l'eau potable sans représenter un danger pour la consommation humaine. Cette attestation est délivrée selon les dispositions réglementaires en vigueur dans le code de la santé publique. L'ACS est octroyé par un laboratoire tierce, habilité par le ministre chargé de la santé. La durée de validité de ce document est de 5 ans.

LA NORME NF

Une démarche volontaire non obligatoire.

Gage de qualité et de sécurité, la norme NF permet de mieux consommer et choisir. La certification NF est fondée sur une norme Européenne, validée par les consommateurs, les pouvoirs publiques ainsi que les professionnels du secteur. Dans notre secteur d'activité, les produits doivent être conformes aux caractéristiques décrites dans le référentiel de certification robinetterie sanitaire (NF 077) en vigueur.

Le référentiel NF 077 énumère les modalités de contrôle et d'essais des produits : les dimensions, la résistance à la corrosion et à l'usure, les débits, la durabilité...



La qualité hansgrohe certifiée NF

La certification NF est une démarche volontaire de la part d'Hansgrohe, une volonté de se soumettre à des tests complets par un organisme indépendant et impartial, spécialiste de la robinetterie et de l'hydrothérapie, le CSTB. Nous sommes sûrs de la qualité de nos produits que nous commercialisons sur le marché et nous souhaitons les faire attester par une certification aussi exigeante que la norme NF. Une façon pour nous de faire valoir l'excellence de nos produits de manière objective et précise.

LE CLASSEMENT ECAU

Un classement d'usage qui vient compléter la norme NF.

La marque NF Robinetterie Sanitaire traduit un certain niveau de qualité mais ne donne pas d'informations précises quant aux performances réelles du produit. Les caractéristiques liées à l'usage et à l'utilisation du produit en font parties. Le choix de la robinetterie sera différent si elle est installée en habitat individuel ou dans un hôtel.
Le classement ECAU permet de faire sa sélection de robinetterie en fonction de **l'économie d'eau, de l'énergie liée à l'eau chaude, du niveau sonore de la robinetterie et de sa robustesse.**

LE CLASSEMENT ECAU POUR LES MITIGEURS

					Catégorie de produits conernés
Écoulement **E**	Q l/min mesuré sous 3 bar	E00	4 l/min ≤ Q < 6 l/min		Lavabo
		E0	9 l/min ≤ Q < 12 l/min		Cuisine
		E1	12 l/min ≤ Q < 16 l/min		Douches et sortie douchette sur les mitigeurs de baignoire
		E2	16 l/min ≤ Q < 20 l/min		
		E3	20 l/min ≤ Q < 25,2 l/min		Bec de la baignoire
		E4	Q ≥ 25,2 l/min		
Confort **C**	Type	C1	Dimensions, effort de manœuvre		
		C2	Système d'économie d'eau avec une cartouche à 2 vitesses avec un point dur		Mitgeurs douche et B/D
		C3	Cartouche à 2 vitesses + Ouverture en eau froide au centre. Thermostatique : butée de confort et sécurité anti-brûlure < à 50°C		Mitigeurs lavabo et cuisine, thermostatiques douche et B/D
		Ch3	5 l/min + Ouverture en eau froide au centre		Mitigeurs lavabo
Acoustique **A**	Lap dB (A)	A1	20 dB (A) < Lap ≤ 30 dB (A)		
		A2	15 dB (A) < Lap ≤ 20 dB (A)		
		A3	Lap ≤ 15 dB (A)		
Usure **U**	Nombre de cycles	U3	Équipage mobile d'obturation	: 175 000 cycles	Tous
			Bec mobile	: 200 000 cycles	
			Inverseur bain/douche	: 80 000 cycles	

1 La Robinetterie de lavabo

Mitigeurs lavabo Ch3 CoolStart



Économie d'eau **Économie d'énergie**

2 La Robinetterie douche et bain/douche

Mitigeurs Classement C2



Économie d'eau
- Débit d'eau maîtrisé grâce à une butée à 50%
- Respect de l'environnement

3 La Robinetterie de cuisine

Mitigeurs Classement C3



Produit conforme aux classements E0 C3 et à la norme NF

Économies financières



Économie d'énergie
- Ouverture en eau froide (au lieu de mitigée) au centre
- Limiteur de température de série permettant des réglages maxi d'utilisation entre 36° et 60°



Économie d'eau
- Débit d'eau maîtrisé grâce à une butée à 50%
- Respect de l'environnement

Concevoir
une salle de bains de rêve



Hansgrohe voit la salle de bains comme un espace de bien-être, alliant innovation technologique, design esthétique et durabilité. Chaque salle de bains est personnalisée selon les goûts et les besoins des propriétaires, pour créer des espaces uniques, fonctionnels au quotidien et toujours respectueux de l'environnement.



1 **Pulsify S** #24241, -000
Colonne de douche 260, 2 jets, EcoSmart avec mitigeur thermostatique ShowerTablet Select 400
1028,56 €

2 **Tecturis S** #73320, -000
Mitigeur de lavabo 110 Fine, CoolStart et bonde Clic-clac
206,77 €

3 **Xelu Q** #54037, -000
Meuble bas 1180/475 avec 2 tiroirs, caisson Chêne clair naturel et poignées Chrome
1311,20 €

Xelu Q #54137000
Colonne 400/350 Chêne clair naturel, charnière de porte gauche
852,70 €

4 **Xelu Q** #61042, -450
Plan vasque 1200/480 sans trop plain avec deux trous pour robinet, SmartClean
931,10 €

5 **Xarita E** #54994, -700
Miroir avec éclairage LED 1200/50 Capteur Infrarouge
1 389,60 €

6 **AddStoris** #41747, -000
Porte-serviettes 648mm
64,06 €

AddStoris #41746, -000
Porte-savon
39,60 €

7 **EluPura S** #62025, -450
WC suspendu 540, sans bride avec abattant déclipsable, frein de chute et système de chasse AquaHelix
694,90 €

Une salle de bains complète en couleurs avec FinishPlus

Ajoutez une touche de couleur en optant pour l'une des 5 finitions spéciales proposées sur une sélection de produits vous permettant de réaliser une salle de bains compléte : solutions de douche et de baignoire, robinetterie de lavabo et produits complémentaires.



Revêtement PVD (Physical Vapor Deposition)



Chaque finition résulte d'un traitement par PVD (Physical Vapor Deposition).

Une fois chromé, le produit est placé dans une chambre sous vide. La réaction entre un champ magnétique et un mélange de gaz vient renforcer la structure du produit et fixer les particules de couleur.

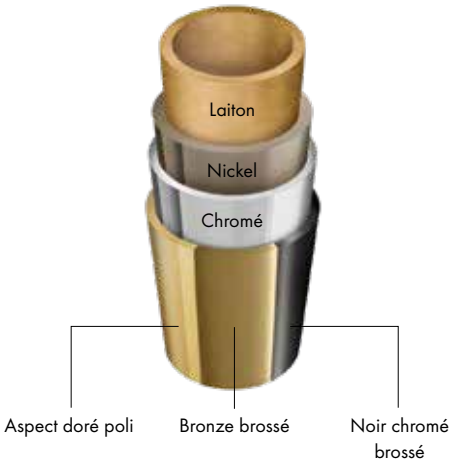



Revêtement laqué



Une laque spéciale est appliquée en plusieurs couches afin de créer une finition marquée et intense.

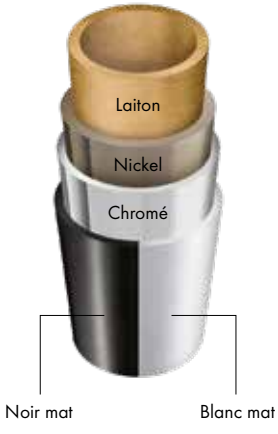

La salle de bains est l'expression de son propre style.

Lieu de détente par excellence, tous les sens, même esthétiques, doivent être mis en éveil. Les designs de finition de qualité hansgrohe offrent à vos clients de multiples possibilités d'aménagement. Les mitigeurs, les douches et les produits complémentaires FinishPlus proposés dans les couleurs mates tendance et les nuances métallisées actuelles satisfont à tous les souhaits.


FINITION BLANC MAT -700


FINITION NOIR MAT -670


FINITION BRONZE BROSSÉ -140


FINITION NOIR CHROMÉ BROSSÉ -340


FINITION ASPECT DORÉ POLI -990

FinishPlus Bronze brossé



PULSIFY SELECT S

1. Douchette à main 105 3jet Relaxation EcoSmart
#24111, -140 **64,02€**

UNICA

2. Barre de douche S Puro 65 cm avec flexible de douche
#28632, -140 **232,92€**

TECTURIS E

3. Mitigeur de douche
#73620, -140 **368,40€**

ELUPURA Q

4. WC suspendu, système de chasse AquaFall, avec abattant SoftClose et QuickRelease. Traitement SmartClean.
#61117450 **581,80€**

XTRASTORIS ROCK

5. Porte-brosse de toilette encastré avec porte-papier et porte carrelée
#56062, -700 **849,11€**

XTRASTORIS MINIMALISTIC

6. 30 × 30 × 10 cm, avec cadre ouvert
#56073, -700 **420,42€**



TECTURIS S

1. Mitigeur de lavabo 110 Fine CoolStart, bonde Clic-Clac
#73320, -140 **309,63 €**

XELU Q

2. Meuble bas pour plan vasque 780/475 avec 2 tiroirs, caisson Blanc brillant
#54027, -700 **1 167,80 €**

3. Plan vasque 800/480 sans trop plein, percé pour robinet, SmartClean
#61020450 **592,20 €**

4. Porte-serviettes 90/430
#54143, -700 **81,80 €**

4. Étagère 140/430
#54144, -700 **144,30 €**

XARITA S

6. Miroir avec éclairage LED 900/50 Capteur Infrarouge
#54990, -700 **1 606,50 €**



PULSIFY S

1. Colonne de douche 260, 2 jets, EcoSmart avec mitigeur thermostatique ShowerTablet Select 400
#24241, -140 **1 526,09 €**

TECTURIS S

2. Mitigeur de lavabo 110 CoolStart avec tirette et vidage
#73314, -140 **283,39 €**

WALLSTORIS

3. Ensemble d'accessoires pour la salle de bains
#27968, -670 **76,23 €**

FinishPlus Noir mat

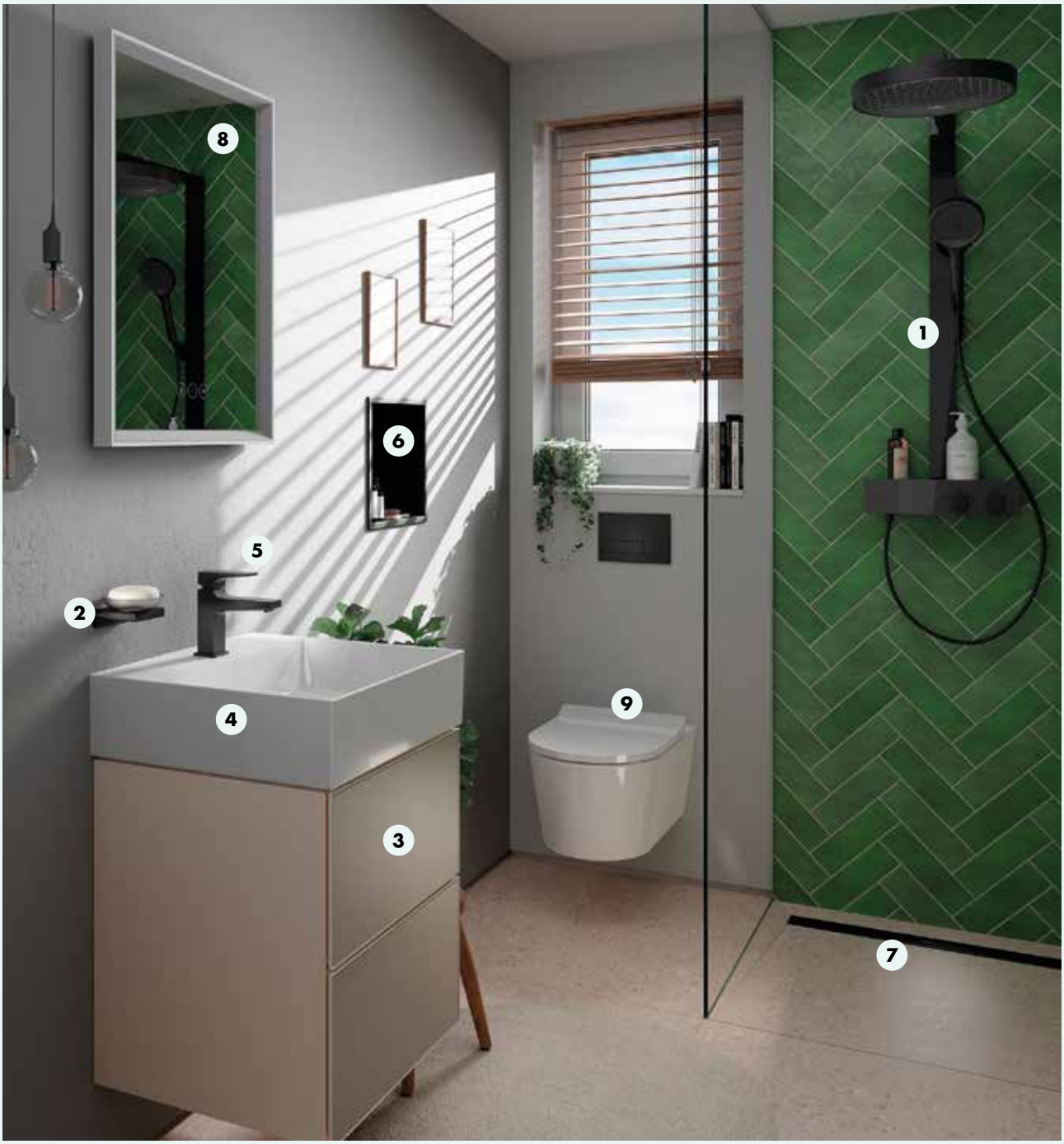

RAINFINITY

1. Colonne de douche 360 1jet avec mitigeur thermostatique ShowerTablet 350
#26853, -670 **1 900,79€**

ADDSTORIS

2. Porte-savon
#41746, -670 **55,91€**

XEVOLOS E

3. Meuble bas pour lave-mains 480/475 avec 2 tiroirs caisson Beige mat
#54173, -790 **1 918,80€**

4. Lave-mains 500/480 sans trop plein, percé pour robinet, SmartClean
#61088450 **430,40€**

METROPOL

5. Mitigeur de lavabo 100 poignée manette bec court, bonde Push-Open
#32500, -670 **430,90€**

XTRASTORIS ORIGINAL

6. Niche murale 30×30×7cm avec cadre intégré
#56093, -670 **351,61 €**

RAINDRAIN MATCH

7. Caniveau de douche 80cm réglable en hauteur
#56038, -670 **497,81€**

XARITA E

8. Miroir avec éclairage LED 500/50 Capteur Tactile
#54989, -700 **1 416,60€**

ELUPURA S

9. WC suspendu 540 sans bride avec abattant déclipsable, frein de chute, système de chasse AquaHelix, Slim, SmartClean
#61115450 **723,10€**



PULSIFY E

1. Douche de tête 260, 1 jet, EcoSmart
#24331, -670 **393,59 €**

2. Set de douche 100, 1 jet, EcoSmart, avec barre de douche 90 cm
#24380, -670 **424,03 €**

3. Bras de douche mural
#24337, -670 **207,82 €**

SHOWERSELECT COMFORT E

4. Set de finition pour mitigeur thermostatique encastré 2 fonctions
#15572, -670 **1 116,90 €**

FIXFIT

5. Coude de raccordement Square
#26455, -670 **48,91 €**

XTRASTORIS ORIGINAL

6. Niche murale 30×15×7 cm avec cadre intégré
#56092, -670 **281,29 €**



VERNIS BLEND

1. Colonne de douche 240, 1 jet, EcoSmart
#26428, -670 **684,61 €**

ADDSTORIS

2. Tablette d'angle
#41741, -670 **65,22 €**

Vernis Blend



MITIGEUR DE LAVABO 70 COOLSTART

· Démarrage en eau froide, poignée centrée
NF E00 Ch3 A3 U3
· Vidage avec bonde Clic-clac
#71598, -670 **115,30 €**
· Vidage avec tirette centrée
#71584, -670 **115,30 €**



MITIGEUR DE LAVABO 100 COOLSTART

· Démarrage en eau froide, poignée centrée
NF E00 Ch3 A3 U3
· Vidage avec bonde Clic-clac
#71589, -670 **149,07 €**
· Vidage avec tirette centrée
#71585, -670 **149,07 €**



MITIGEUR DE LAVABO190

· Vidage avec tirette centrée
NF E00 Ch2 A3 U3
#71552, -670 **197,98 €**



MITIGEUR DE LAVABO ENCASTRÉ MURAL, BEC 207 MM

· Bec de 20,7 cm
· Montage de la poignée à gauche ou à droite
#71576, -670 **206,14 €**
À compléter avec le corps d'encastrement
#13622180 260,31 €



MITIGEUR BAIN DOUCHE

#71440, -670 **168,87 €**



MITIGEUR DOUCHE

#71640, -670 **132,76 €**

Rebris S



MITIGEUR DE LAVABO 80 COOLSTART

· Démarrage en eau froide, poignée centrée
· Vidage avec tirette excentrée
NF E00 Ch3 A3 U3
#72513, -670 **136,05 €**



MITIGEUR DE LAVABO 110 COOLSTART

· Démarrage en eau froide, poignée centrée
· Vidage avec tirette excentrée
NF E00 Ch3 A3 U3
#72519, -670 **162,17 €**



MITIGEUR DE LAVABO 240 COOLSTART

· Démarrage en eau froide, poignée centrée
· Vidage avec tirette excentrée
NF E00 Ch3 A3 U3
#72580, -670 **249,24 €**



MITIGEUR DE LAVABO ENCASTRÉ 205 MM

· Bec de 20 cm
· Bonde à écoulement libre
· Montage de la poignée à gauche ou à droite
#72528, -670 **241,62 €**
À compléter avec le corps d'encastrement
#13622180 260,31 €



MITIGEUR BAIN DOUCHE

· Cartouche à deux vitesses
NF E1 C2 A3 U3
#72443, -670 **185,03 €**



MITIGEUR DOUCHE

· Cartouche à deux vitesses
NF E1 C2 A3 U3
#72643, -670 **136,05 €**

Chromé - 000 · Noir mat -670 · Blanc mat -700 · Bronze brossé -140 · Noir chromé brossé -340 · Aspect doré poli -990

Tecturis S



MITIGEUR DE LAVABO 80 COOLSTART

· Démarrage en eau froide poignée centrée
· Vidage en métal avec tirette

#73302, -670, -700	**233,01 €**
#73302, -140	**248,75 €**



MITIGEUR DE LAVABO 110 FINE COOLSTART

· Démarrage en eau froide poignée centrée
· Vidage bonde Clic-clac

#73320, -670, -700	**288,63 €**
#73320, -140	**309,63 €**



MITIGEUR DE LAVABO 210 FINE COOLSTART

· Démarrage en eau froide poignée centrée
· Vidage bonde Clic-clac
· Bec pivotant

#73360, -670, -700	**389,39 €**
#73360, -140	**416,68 €**



MITIGEUR DE LAVABO ENCASTRÉ MURAL

· Bec de 22,5 cm
· Vidage bonde à écoulement libre
· Montage de la poignée à gauche ou à droite

#73351, -670, -700	**386,25 €**
#73351, -140	**413,53 €**
Existe en version16,5cm	
#73350, -000	**247,70 €**
À compléter avec le corps d'encastrement	
#13622180	260,31 €



MITIGEUR DOUCHE

· Cartouche céramique
· Clapet anti retour avec silencieux

#73622, -670, -700	**318,02 €**
#73622, -140	**340,06 €**



MITIGEUR BAIN/DOUCHE

· Montage sur colonnettes impossible
· Inverseur Select intégré

#73422, -670, -700	**455,52 €**
#73422, -140	**488,05 €**

Tecturis E



MITIGEUR DE LAVABO 80 COOLSTART

· Démarrage en eau froide poignée centrée
· Vidage en métal avec tirette

#73002, -670, -700	**250,85 €**
#73002, -140	**268,69 €**



MITIGEUR DE LAVABO 110 FINE

· Démarrage en eau froide poignée centrée
· Avec bonde Clic-clac

#73020, -670, -700	**311,73 €**
#73020, -140	**334,82 €**



MITIGEUR DE LAVABO 210 FINE COOLSTART

· Démarrage en eau froide poignée centrée
· Avec bonde Clic-clac
· **Bec pivotant**

#73060, -670, -700	**421,93 €**
#73060, -140	**451,32 €**



MITIGEUR DE LAVABO ENCASTRÉ MURAL

· Bec de 22,5 cm
· Bonde à écoulement libre
· Montage de la poignée à gauche ou à droite

#73051, -670, -700	**416,68 €**
#73051, -140	**446,07 €**
À compléter avec le corps d'encastrement	
#13622180	260,31 €



MITIGEUR DOUCHE

· Cartouche céramique
· Clapet anti retour avec silencieux

#73620, -670, -700	**344,26 €**
#73620, -140	**368,40 €**



MITIGEUR BAIN/DOUCHE

· Montage sur colonnettes impossible
· Inverseur Select intégré

#73420, -670, -700	**484,91 €**
#73420, -140	**519,54 €**

Chromé - 000 · Noir mat -670 · Blanc mat -700 · Bronze brossé -140 · Noir chromé brossé -340 · Aspect doré poli -990

Vivenis



MITIGEUR DE LAVABO 80

· Vidage en métal avec tirette excentrée
#75010, -670, -700 **249,22 €**



MITIGEUR DE LAVABO 110

· Vidage en métal avec tirette excentrée
#75020, -670, -700 **289,99 €**



MITIGEUR DE LAVABO 250

· Vidage en métal avec tirette excentrée
#75040, -670, -700 **435,57 €**



MITIGEUR DE LAVABO ENCASTRÉ MURAL, BEC 195 MM

· Bec de 19,5 cm
· Bonde à écoulement libre
· Montage de la poignée à gauche ou à droite
#75050, -670, -700 **388,97 €**
À compléter avec le corps d'encastrement
#13622180 260,31 €



MITIGEUR BAIN DOUCHE

· Inverseur Select intégré
· Montage sur colonnettes impossible
#75420, -670, -700 **448,38 €**



MITIGEUR DOUCHE

· Cartouche céramique
· Clapet anti retour avec silencieux
#75620, -670, -700 **314,14 €**

Metropol



MITIGEUR DE LAVABO 110 POIGNÉE MANETTE

· Vidage Clic-clac en métal
#32507, -670, -700 **462,35 €**
#32507, -140, -340, -990 **524,08 €**



MITIGEUR DE LAVABO 260 POIGNÉE MANETTE

· Vidage Clic-clac en métal
#32512, -670, -700 **655,67 €**
#32512, -140, -340, -990 **741,86 €**



MITIGEUR DE LAVABO 230 POIGNÉE MANETTE

· Vidage Clic-clac en métal
· Bec orientable à 120°
#32511, -670, -700 **639,36 €**
#32511, -140, -340, -990 **725,55 €**



MITIGEUR DE LAVABO ENCASTRÉ MURAL, BEC 225MM

· Bec de 22,5 cm
· Bonde à écoulement libre
· Montage de la poignée à gauche ou à droite
#32526, -670, -700 **585,79 €**
#32526, -140, -340, -990 **664,99 €**
À compléter avec le corps d'encastrement
#13622180 260,31 €



MITIGEUR BAIN DOUCHE

· Cartouche céramique
· Limiteur de température réglable
#32540, -670, -700 **561,34 €**
#32540, -140, -340, -990 **635,88 €**



MITIGEUR DOUCHE

· Cartouche céramique
· Clapet anti retour avec silencieux
#32560, -670, -700 **383,16 €**
#32560, -140, -340, -990 **433,24 €**

Chromé - 000 · Noir mat -670 · Blanc mat -700 · Bronze brossé -140 · Noir chromé brossé -340 · Aspect doré poli -990

Produits complémentaires

NOUVEAU



ECOSTAT FINE C3

· Mitigeur Thermostatique de douche
· EcoStop+ limite la consommation d'eau à 6l/min
· Sécurité anti-brûlure à 40°C
· Poignée métal à ergot

NF E1C3A2U3

#13326, -670 **244,00 €**

NOUVEAU



ECOSTAT FINE C3

· Mitigeur Thermostatique bain/ douche
· Contrôle de la température et du débit
· Sécurité anti-brûlure à 40°C
· Poignée métal à ergot

NF E3/1 C3 A1 U3

#13327, -670 **309,00 €**



ECOSTAT COMFORT

· Mitigeur Thermostatique de douche
· Fonction EcoStop limitant le débit à 10 l/min
· Poignées métal à ergot
· Cartouche C2

#13116, -670, -700 **433,24 €**
#13116, -140, -340, -990 **462,35 €**



ECOSTAT COMFORT

· Mitigeur Thermostatique bain/ douche
· Poignées métal à ergot
· Cartouche C2

#13114, -670, -700 **555,52 €**
#13114, -140, -340, -990 **590,45 €**



FIXFIT PORTER E

· Pour flexible avec écrou conique
· Clapet anti-retour

#26889, -670, -700 **151,61 €**
#26889, -140, -340, -990 **151,61 €**



FIXFIT PORTER S

· Pour flexible avec écrou conique
· Clapet anti-retour

#26888, -670, -700 **151,61 €**
#26888, -140, -340, -990 **151,61 €**



FIXFIT PORTER SQUARE

· Pour flexible avec écrou conique
· Clapet anti-retour

#26887, -670, -700 **151,61 €**
#26887, -140, -340, -990 **151,61 €**



ISIFLEX

· Flexible de douche 1,60 m
· Anti-torsion grâce à l'écrou tournant
· Résitatnt aux pliures
· Facile à nettoyer

NF E2C1A.U3

#28276, -670, -700 **44,14 €**
#28276, -140, -340, -990 **54,33 €**



DESIGNFLEX

· Flexible de douche textile 1,60m
· Écrou tournant anti-torsion
· Protection anti-pliure
· Effet métallique tressé, fil en PET recyclé

#28260, -670, -700 **56,10 €**
#28260, -140, -340, -990 **60,18 €**

NOUVEAU



XARITA LITE Q 800/700

· Eclairage LED
· Déclenchement de l'éclairage par simple passage de la main sous le cadre du miroir
· Anti-buée : avec miroir chauffant
· Capteur infrarouge

#54976, -670, -700 **732,50 €**

NOUVEAU



XARITA LITE S 700

· Eclairage LED
· Déclenchement de l'éclairage par simple passage de la main sous le cadre du miroir
· Anti-buée : avec miroir chauffant
· Capteur infrarouge

#54979, -670, -700 **754,10 €**

Chromé - 000 · Noir mat -670 · Blanc mat -700 · Bronze brossé -140 · Noir chromé brossé -340 · Aspect doré poli -990

Produits complémentaires



VERNIS BLEND

· Douchette à main Vario Ø10 cm 2 jets
· Changement de jet par l'ergot
▸ EcoSmart 6,7 l/min
NF E0 C1 A3 U3
#26340, -670 **33,77 €**



PULSIFY SELECT S

· Douchette à main Ø10,5 cm 3 jets dont PowderRain
· Changement de jet par simple pression du bouton Select
▸ EcoSmart 6,9 l/min
NF E01 C1 A3 U3
#24111, -670, -700 **55,91 €**
#24111, -140 **64,02 €**



PULSIFY S

· Douchette tube 100 1 jet PowderRain
▸ EcoSmart 8 l/min
NF E02 C1 A3 U3
#24125, -670, -700 **85,02 €**
#24125, -140 **91,31 €**



PULSIFY E

· Douchette bâton 100 1 jet PowderRain
· Dimension 10×2,5 cm
▸ EcoSmart 8 l/min
NF E02 C1 A3 U3
#24320, -670, -700 **85,02 €**
#24320, -140 **91,31 €**



RAINDANCE SELECT S POWDERRAIN

· Douchette à main 12,5 cm 3 jets dont PowderRain
· Changement de jet par simple pression du bouton Select
▸ Standard 11 l/min
#26014, -670, -700 **161,87 €**
#26014, -140, -340, -990 **173,53 €**



UNICA S PURO BARRE DE DOUCHE 65 CM

· Flexible Isiflex de douche 1,60 m
#28632, -670, -700 **213,12 €**
#28632, -140, -340, -990 **232,92 €**

UNICA S PURO BARRE DE DOUCHE 90 CM

· Flexible Isiflex de douche 1,60 m
#28631, -670, -700 **227,10 €**
#28631, -140, -340, -990 **246,89 €**



RAINDANCE SELECT S

· Douchette à main 12,5 cm 3jets
· Changement de jet par simple pression du bouton Select
▸ Standard 14 l/min
NF E2 C1 A3 U3
#26520, -670, -700 **161,87 €**
#26520, -140, -340, -990 **173,53 €**

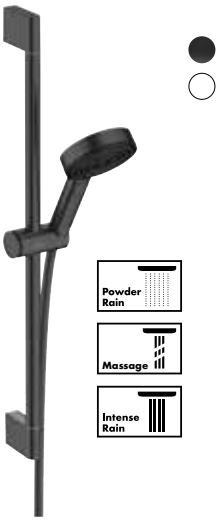

PULSIFY SELECT S

· Set de douche 105
avec barre C 65 cm
· Douchette Ø10,5 cm 3 jets dont PowderRain
· Changement de jet par pression du bouton Select
▸ Ecosmart 6,9 l/min
#24161, -670, -700 **173,53 €**



RAINFINITY

· Douchette à main Ø13 cm 3 jets dont PowderRain
· Changement de jet par simple pression du bouton Select
▸ Ecosmart 8,5 l/min
#26865, -670, -700 **167,71 €**
#26865, -140, -340, -990 **194,49 €**

Chromé - 000 · Noir mat -670 · Blanc mat -700 · Bronze brossé -140 · Noir chromé brossé -340 · Aspect doré poli -990

Produits complémentaires

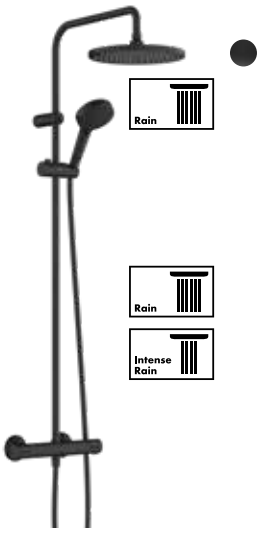

VERNIS BLEND 240

· Douche de tête Ø24 cm
· Douchette à main vario Ø10 cm 2 jets
· Changement de jet par l'ergot
· Thermostatique Vernis
· Tube non-recoupable
▸ Ecosmart 6,9 l/min
NF E1/1 C1 A3 U3
#26428, -670 **684,61 €**

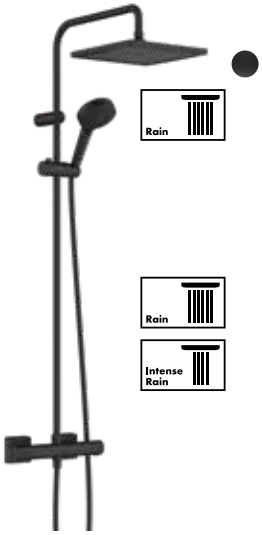

VERNIS SHAPE 240

· Douche de tête 24×24 cm
· Douchette à main vario Ø10 cm 2 jets
· Changement de jet par l'ergot
· Thermostatique Vernis
· Tube non-recoupable
▸ Ecosmart 6,9 l/min
NF E1/1 C1 A3 U3
#26429, -670 **702,04 €**

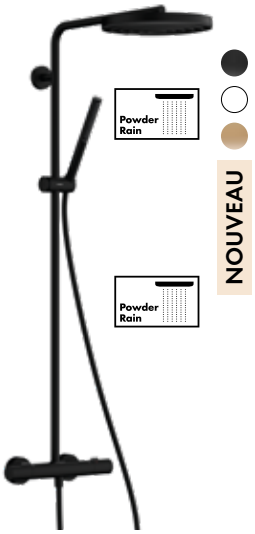

NOUVEAU

PULSIFY S PURO 260

· Douche de tête Ø26 cm 1jet
· Douchette tube 100 1 jet
· Thermostatique Ecostat Fine
· Poignées en métal
· Tube recoupable
▸ Ecosmart 8 l/min
#24223, -670, -700 **1 018,00 €**
#24223, -140 **1 175,00 €**

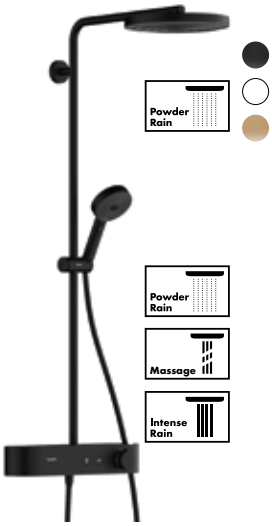

PULSIFY S 260

· Douche de tête Ø26 cm 1 jet
· Douchette à main 10,5 cm 3 jets
· Changement de jet par simple pression du bouton Select
· Thermostatique ShowerTablet Select 400 avec tablette de rangement 40 cm
· Tube recoupable
▸ Ecosmart 7,5 l/min
#24221, -670, -700 **1 254,25 €**
#24221, -140 **1 344,51 €**

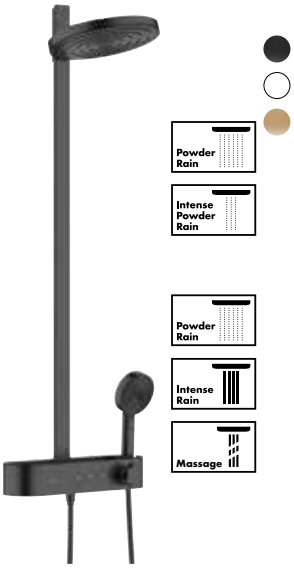

PULSIFY S 260

· Douche de tête Ø26 cm 2 jets
· Douchette à main 10,5 cm 3 jets
· Changement de jet par simple pression du bouton Select
· Thermostatique ShowerTablet Select 400
· Barre plate recoupable
▸ Ecosmart 7,5 l/min
#24241, -670, -700 **1 335,49 €**
#24241, -140 **1 526,09 €**

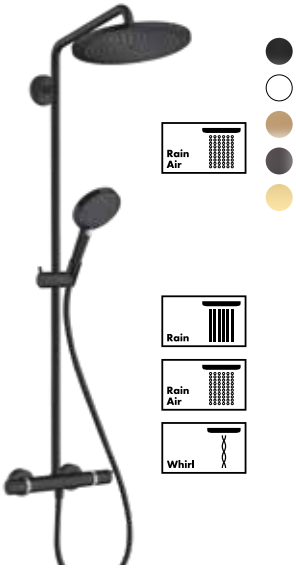

CROMA SELECT S 280

· Douche de tête en métal Ø28 cm
· Douchette à main Ø 12,5 cm 3 jets
· Changement de jet par pression du bouton Select
· Thermostatique Ecostat Comfort
· Tube recoupable
▸ Ecosmart 9 l/min
#26891, -670, -700 **1 461,58 €**
#26891, -140, -340, -990 **1 566,40 €**

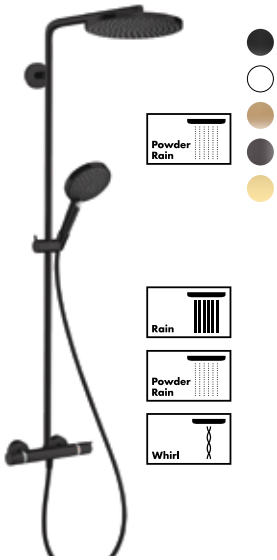

RAINDANCE SELECT S 240 POWDERRAIN

· Douche de tête en métal Ø24 cm
· Douchette à main 12,5 cm 3 jets
· Changement de jet par simple pression du bouton Select
· Thermostatique Ecostat Comfort
· Tube recoupable
▸ Standard 16 l/min
#27633, -670, -700 **1 727,10 €**
#27633, -140, -340, -990 **1 840,07 €**

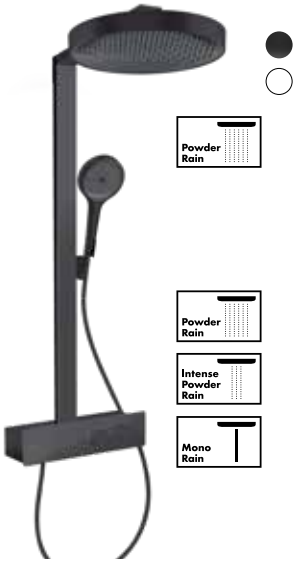

RAINFINITY 360

· Douchette à main 3 jets
· Mitigeur thermostatique ShowerTablet 350, CoolContact
▸ Standard 15,9 l/min
· Douche de tête Ø36cm 1 jet PowderRain
#26853, -670, -700 **1 900,79 €**
▸ EcoSmart 8,2 l/min
· Douche de tête Ø25cm 1 jet
#28742, -670, -700 **1 722,36 €**

Chromé - 000 · Noir mat -670 · Blanc mat -700 · Bronze brossé -140 · Noir chromé brossé -340 · Aspect doré poli -990

Produits complémentaires

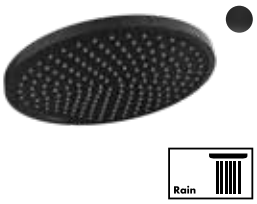

CROMETTA S 240

· Douche de tete Ø24 cm
· Orientable
▸ Ecosmart 9 l/min
NF E3 C1 A2 U3
#26724, -670 **309,11 €**
Existe en couleur
À compléter avec un bras de douche

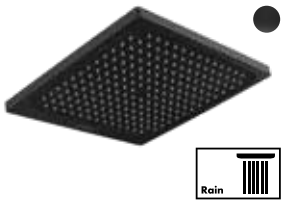

CROMETTA E 240

· Douche de tête 24×24 cm
· Orientable
▸ Ecosmart 9 l/min
NF E3 C1 A2 U3
#26727, -670 **314,54 €**
Existe en couleur
À compléter avec un bras de douche



CROMA 280

· Douche de tête en métal Ø28 cm
· Orientable
· Jet enrichi en air grâce à AirPower
▸ Ecosmart 9 l/min
#26221, -670, -700 **575,31 €**
#26221, -140, -340, -990 **639,36 €**
Existe en couleur
À compléter avec un bras de douche

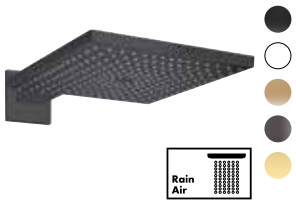

RAINDANCE E 300

· Douche de tête en métal 30×30 cm
· Orientable
· Jet enrichi en air grâce à AirPower
· Bras de douche 39 cm
▸ Standard 17 l/min
#26238, -670, -700 **987,58 €**
#26238, -140, 340, -990 **1 056,30 €**

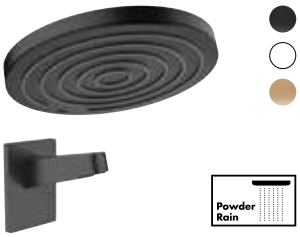

PULSIFY S 260

· Douche de tête Ø26 cm
· Orientable
▸ Ecosmart 9 l/min
#24141, -670, -700 **398,36 €**
#24141, -140 **454,47 €**
À compléter avec le bras de douche
#24149, 670, -700 128,10 €
#24149, -140 144,84 €

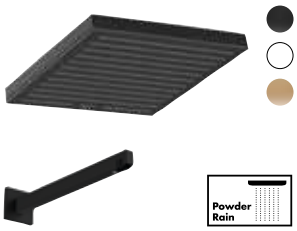

PULSIFY E 260

· Douche de tête Ø26 cm
· Orientable
▸ Ecosmart 9 l/min
#24331, -670, -700 **393,59 €**
#24331, -140 **454,47 €**
À compléter avec le bras de douche
#24337, 670, -700 207,82 €
#24337, -140 223,56 €



BRAS DE DOUCHE MURAL

1. S 240 MM M ½''
#27809, -670 **81,52 €**

2. E 240 MM M ½''
#26405, -670 **81,52 €**

3. S 389 MM M ½ ''
#27413, -670, -700 **161,87 €**
#27413, -140, -340, -990 **166,53 €**

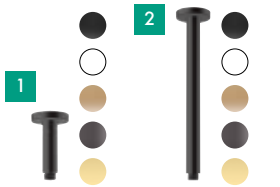

BRAS DE DOUCHE PLAFOND

1. S 100 MM M ½''
#27393, -670, -700 **104,81 €**
#27393, -140, -340, -990 **111,80 €**

2. S 300 MM M ½''
#27389, -670, -700 **142,08 €**
#27389, -140, -340, -990 **151,41 €**

NOUVEAU



DUOTURN Q

· Mitigeur mécanique pour installation encastrée
#75414, -670, -700 **368,22 €**
#75414, -140 **394,74 €**
À compléter avec le corps d'encastrement iBox Universal 2
#01500180 125,00 €

NOUVEAU



ECOSTAT SQUARE

· Thermostatique pour installation encastrée 2 fonctions avec robinet d'arrêt et inverseur
NF E3 C1 A1 U3
#15714, -670, -700 **794,25 €**
#15714, -140, -340, -990 **849,00 €**
À compléter avec le corps d'encastrement iBox Universal 2
#01500180 125,00 €
+ adaptateur #13588000 32,00 €

NOUVEAU



SHOWERSELECT COMFORT E

· Thermostat pour installation encastrée 2 fonctions
#15572, -670, -700 **1 116,90 €**
#15572, -140 **1 197,48 €**
À compléter avec le corps d'encastrement iBox Universal 2
#01500180 125,00 €

NOUVEAU

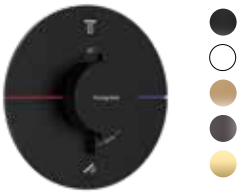

SHOWERSELECT COMFORT S

· Thermostat pour installation encastrée 2 fonctions
#15554, -670, -700 **1 116,90 €**
#15554, -140 **1 197,48 €**
À compléter avec le corps d'encastrement iBox Universal 2
#01500180 125,00 €

Chromé - 000 · Noir mat -670 · Blanc mat -700 · Bronze brossé -140 · Noir chromé brossé -340 · Aspect doré poli -990

Produits complémentaires



BONDE CLIC-CLAC

· Ouverture et fermeture par pression
· Adaptée aux lavabos et lave-mains avec trop-plein
NF E6 C0 U3
#50100, -670, -700 **90,55€**
#50100, -140, -340, -990 **104,12€**



SIPHON DESIGN FLOWSTAR S

· Distance d'ajustement de 60-165 mm
· Distance du mur 330 mm
· Garde d'eau : 75 mm
#52105, -670, -700 **135,81€**
#52105, -140, -340, -990 **138,08€**



FLEXAPLUS

· Set de finition noir mat
· Inclut poignée tournante et bouchon de sécurité
· Convient aux baignoires standards et spéciales
#58185, -670, -700 **41,93€**
#58185, -140, -340, -990 **45,42€**
À compléter avec corps d'encastrement Flexaplus
#58140180 (standard) **68,72€**
ou #58141180 (spécial) **97,83€**



EXAFILL S

· Set de finition pour baignoire standard et spéciale
· Protection et bouchon de sécurité
· Jet à lame d'eau
· Mousseur orientable à 30°
#58117, -670, -700 **282,17€**
#58117, -140, -340, -990 **302,29€**
À compléter avec le corps d'encastrement #58116180 (pour grande baignoire) **186,33€**
ou #58115180 (pour baignoire standard) **130,44€**

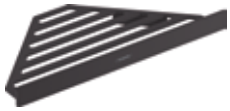

ADDSTORIS

· Tablette d'angle
· Installation murale
· Distance de perçage: 40 mm
#41741, -670, -700 **65,22€**
#41741, -140, -340, -990 **73,37€**



ADDSTORIS

· Distributeur de savon liquide métal et verre
· Installation murale
· Capacité de remplissage 200 ml
· Distance de percement 26 mm
#41745, -670, -700 **78,03€**
#41745, -140, -340, -990 **89,68€**



ADDSTORIS

· Porte-brosse WC
· Installation murale
· Distance de perçage : 26mm
#41752, -670, -700 **78,03€**
#41752, -140, -340, -990 **89,68€**



ADDSTORIS

· Porte papier WC avec tablette
· Installation murale
· Distance de percement 26 mm
· Existe avec couvercle #41753xxx et sans couvercle #41771xxx
#41772, -670, -700 **74,53€**
#41772, -140, -340, -990 **86,18€**



ADDSTORIS

· Porte-serviettes 648 mm métal
· Installation murale
· Distance de percement 626 mm
· Existe aussi en double #41743670 ou avec en double branche #41770670
#41747, -670, -700 **88,51€**
#41747, -140, -340, -990 **101,32€**



ADDSTORIS

· Miroir de rasage, en métal
· Miroir grossissant ×1 et ×3
· Inclinable et orientable
· Installation murale
· Distance de perçage : 31mm
41791, -670, -700 **132,76€**
41791, -140, -340, -990 **193,42€**



ADDSTORIS

· Miroir de rasage avec éclairage LED métal
· Miroir grossissant ×3
· Avec éclairage LED
· Inclinable et orientable
· Installation murale
· Distance de percement 48 mm
· Existe sans éclairage #41791670
#41790, -670, -700 **271,35€**
#41790, -140, -340, -990 **308,62€**



ADDSTORIS

· Poubelle à pédale
· Contenance de 3L
· Fonction SoftClose garantit une fermeture silencieuse du couvercle
#41775, -670, -700 **86,18€**

Chromé - 000 · Noir mat -670 · Blanc mat -700 · Bronze brossé -140 · Noir chromé brossé -340 · Aspect doré poli -990

Produits complémentaires

CANIVEAUX



RAINDRAIN FLEX CANIVEAU DE DOUCHE LINÉAIRE DÉCOUPABLE POUR MONTAGE LIBRE

- Siphon sec anti-odeur 60 l/min
- Recoupable des deux côtés
- Réglable en hauteur jusqu'à 10 mm
- Pente intégrée
- Grille amovible pour nettoyage du siphon
- Etanchéité optimale grâce à la natte pré-collée en usine

▸ Version 70 cm

#56043, -800	336,69 €
#56043, -670, -700	471,02 €
#56043, -140, -340, -990	578,92 €

▸ Version 80 cm

#56044, -800	345,17 €
#56044, -670, -700	483,15 €
#56044, -140, -340, -990	593,47 €

▸ Version 90 cm

#56045, -800	375,47 €
#56045, -670, -700	525,58 €
#56045, -140, -340, -990	645,48 €

À compléter avec le corps encastré uBox pour installation à faible hauteur (à partir de 57 mm, garde d'eau de 30 mm)
#01000180 193,76 €

Ou à compléter avec le corps encastré uBox pour installation standard (hauteur à partir de 75 mm, garde d'eau de 50 mm)
#01001180 193,76 €

SIPHONS



RAINDRAIN POINT

- Siphon de douche 15×15 cm
- Membrane d'étanchéité pré-montée en usine
- Capacité d'évacuation jusqu'à 45 l/min

1. #56248, -800	114,40 €

▸ Version à carreler

#56249, -800	118,60 €
2. #56249, -670	166,88 €

MITIGEURS DE CUISINE



ZESIS M33 150

- Hauteur totale 214 mm
- Hauteur sous bec 150 mm
- Mitigeur Cuisine 150
- Orientable sur 60, 110 ou 360°

#74802, -670	194,49 €
#74802, -800	194,49 €



ZESIS M33 150

- Hauteur totale 214 mm
- Hauteur sous bec 146 mm
- Mitigeur Cuisine 150
- Douchette extractible 2 jets
- Orientable à 150°

#74800, -670	269,03 €
#74800, -800	269,03 €



VERNIS BLEND M35 210

- Hauteur totale 332 mm
- Hauteur sous bec 209 mm
- Mitigeur Cuisine 210
- Orientable sur 120 ou 360°

#71870, -670	227,10 €



VERNIS SHAPE M35 210

- Hauteur totale 331 mm
- Hauteur sous bec 209 mm
- Mitigeur Cuisine 210
- Orientable sur 120 ou 360°

#71871, -670	307,45 €



TALIS M54 270

- Hauteur totale 296 mm
- Hauteur sous bec 265 mm
- Mitigeur cuisine 270
- Orientable sur 60, 110, 150 ou 360°

#72840, -670	307,45 €
#72840, -800	307,45 €



FOCUS M41 260

- Hauteur totale 338 mm
- Hauteur sous bec 268 mm
- Mitigeur Cuisine 260 bec haut
- Orientable sur 110, 150 ou 360°

NF E0C3A1U3

#31820, -670	322,60 €
#31820, -800	276,01 €



FOCUS M41 240

- Hauteur totale 406 mm
- Hauteur sous bec 175 mm
- Mitigeur cuisine 240
- Douchette extractible 2 jets
- Orientable sur 150°

#31815, -670	462,35 €
#31815, -800	432,07 €



TALIS M54 210

- Hauteur totale 435 mm
- Hauteur sous bec 210 mm
- Mitigeur cuisine 210
- Douchette extractible 2 jets
- Orientable sur 60, 110, 150 ou 360°

#72800, -670	525,24 €
#72800, -800	525,24 €

Chromé - 000 · Noir mat -670 · Blanc mat -700 · Bronze brossé -140 · Noir chromé brossé -340 · Aspect doré poli -990







Univers robinetterie

Gamme de prix des mitigeurs ComfortZone Hansgrohe

ComfortZone : espace utile entre la vasque et le lavabo

Vernis Blend	Logis	Logis Fine	Logis Loop	Rebris S	Focus
Mitigeur mural encastré 					
		 **Logis Fine** 240		 **Rebris S** 240	 **Focus** 240
 **Vernis Blend** 200	 **Logis** 210			 **Rebris S** 210	 **Focus** 230
 **Vernis Blend** 190	 **Logis** 190				 **Focus** 190
 **Vernis Blend** 100	 **Logis** 100	 **Logis Fine** 110	 **Logis Loop** 100	 **Rebris S** 110	 **Focus** 100
 **Vernis Blend** 70	 **Logis** 70		 **Logis Loop** 70	 **Rebris S** 80	 **Focus** 70

Comfort Zone

Les chiffres indiqués après le nom du produit (ex. Focus 240) indiquent la hauteur sous bec ou ComfortZone.



Les mitigeurs muraux encastrés sont à compléter avec le corps d'encastrement #13622180
260,31 €

Tecturis S / Tecturis S Fine	Tecturis E / Tecturis E Fine	Vivenis	Metropol
	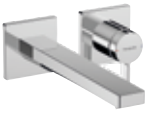		 Mitigeur mural encastré
 **Tecturis** S Fine 240	 **Tecturis** E Fine 240	 **Vivenis** 250	 **Metropol** 260
 **Tecturis** S Fine 210	 **Tecturis** E Fine 210	 **Vivenis** 210	 **Metropol** 230
 **Tecturis** S Fine 150	 **Tecturis** E Fine 150		
 **Tecturis** S 110	 **Tecturis** S Fine 110	 **Tecturis** E 110	 **Tecturis** E Fine 110	 **Vivenis** 110	 **Metropol** 110
 **Tecturis** S 80	 **Tecturis** E 80	 **Vivenis** 80	 **Metropol** 100

Vernis Blend



- Jusqu'à 60% d'économies sur vos dépenses d'eau chaude grâce à EcoSmart (débit à 5L/min)
- Jet généreux enrichi en air grâce à AirPower
- Anti-brûlure : limiteur de température réglable
- Poignée durablement stable grâce au système de fixation Boltic
- Garniture de vidage avec tirette centrée ou Clic-clac
- Flexibles testés et montés en usine
- Finition chromé ou Noir Mat



MITIGEUR DE LAVABO 70 COOLSTART

· Démarrage en eau froide poignée centrée
NF E00 Ch3 A3 U3
· Avec bonde Clic-clac
#71598, -000 **82,69€**
#71598, -670 **115,30€**
· Vidage avec tirette
#71584, -000 **82,69€**
#71584, -670 **115,30€**



MITIGEUR DE LAVABO 100 COOLSTART

· Démarrage en eau froide poignée centrée
NF E00 Ch3 A3 U3
· Avec bonde Clic-clac
#71589, -000 **108,30€**
#71589, -670 **149,07€**
· Vidage avec tirette
#71585, -000 **108,30€**
#71585, -670 **149,07€**



MITIGEUR DE LAVABO 190

· Vidage avec tirette
NF E00 Ch2 A3 U3
#71552, -000 **140,92€**
#71552, -670 **197,98€**



MITIGEUR DE LAVABO ENCASTRÉ MURAL

· Bec de 20,7 cm
· Montage de la poignée à gauche ou à droite
#71576, -000 **146,75€**
#71576, -670 **206,14€**
À compléter avec le corps d'encastrement #13622180 260,31€



MITIGEUR DE LAVABO 200

· Bec orientable à 120°
· Vidage avec tirette
#71554, -000 **171,19€**



MITIGEUR DE LAVABO ÉLECTRONIQUE

· Pré-réglage de la température sur batterie
· Capteur infra-rouge
· Mousseur inviolable
#71502, -000 **266,70€**
Existe sur secteur
#71501, -000 **292,32€**
Disponible en version eau froide P.86



ROBINET DE LAVE-MAINS 70 EAU FROIDE

· Sans tirette ni vidage
· Vidage avec tirette
#71583, -000 **68,72€**
#71583, -670 **95,50€**



MITIGEUR DOUCHE

· Ouverture en deux temps avec butée à 50%
NF E1 C2 A2 U3
#71646, -000 **95,50€**
▸ Cartouche standard
#71640, -670 **132,76€**



MITIGEUR BAIN/DOUCHE

· Ouverture en deux temps avec butée à 50%
· Montage sur colonettes possible
NF E3/1 C2 A2 U3
#71454, -000 **119,96€**
▸ Cartouche standard
#71440, -670 **168,87€**



MITIGEUR BAIN/DOUCHE MONOTROU

· Ouverture en deux temps avec butée à 50%
NF E3/1 C1 A2 U3
#71446, -000 **167,71€**



MITIGEUR BIDET

NF E00 Ch2 A3 U3
· Vidage avec tirette
#71210, -000 **108,30€**
#71210, -670 **150,23€**

Chromé - 000 Noir mat -670

Logis



- Jusqu'à 60% d'économies sur vos dépenses d'eau chaude grâce à EcoSmart (débit à 5L/min)
- Jet généreux enrichi en air grâce à AirPower
- Anti-brûlure : limiteur de température réglable
- Poignée durablement stable grâce au système de fixation Boltic
- Garniture de vidage avec tirette centrée
- Flexibles testés et montés en usine
- Finition chromé ou Noir Mat



MITIGEUR DE LAVABO 70 CH3 COOLSTART

· Démarrage en eau froide poignée centrée
· Vidage avec tirette
NF E00 CH3 A3 U3

#71072, -000	101,51 €
#71072, -670	123,85 €



MITIGEUR DE LAVABO 100 CH3 COOLSTART

· Démarrage en eau froide poignée centrée
· Vidage avec tirette
NF E00 CH3 A3 U3

#71102, -000	128,36 €
#71102, -670	159,54 €



MITIGEUR DE LAVABO 190

· Vidage avec tirette

#71090, -000	167,71 €
#71090, -670	203,62 €

▸ Cartouche C3
NF E0 C3 A2 U3

#71095, -000	171,19 €



MITIGEUR DE LAVABO ENCASTRÉ MURAL

· Bec de 19,5 cm
· Montage de la poignée à gauche ou à droite
· Bonde à écoulement libre
NF E00 Ch2 A3 U3

#71220, -000	206,14 €
#71220, -670	239,30 €

À compléter avec le corps d'encastrement #13622180 260,31 €



MITIGEUR DE LAVABO 210 BEC HAUT

· Bec orientable à 120°
· Vidage avec tirette

#71130, -000	213,12 €
#71130, -670	257,15 €



ROBINET LAVE-MAINS 80 EAU FROIDE

· Mécanismes céramiques 90°
· Sans tirette ni vidage

#71120, -000	90,84 €
#71120, -670	106,01 €



MITIGEUR DOUCHE

· Ouverture en deux temps avec butée à 50%
NF E1 C2 A2 U3

#71601, -000	119,96 €
#71601, -670	141,69 €



MITIGEUR BAIN/DOUCHE

· Ouverture en deux temps avec butée à 50%
· Montage sur colonettes possible
NF E3/1 C2 A1 U3

#71401, -000	144,41 €
#71401, -670	177,38 €



MITIGEUR BAIN/DOUCHE MONOTROU

· Ouverture en deux temps avec butée à 50%
NF E3/1 C2 A2 U3

#71315, -000	149,07 €
#71315, -670	189,97 €



MITIGEUR DE BIDET 70

· Vidage avec tirette

#71204, -000	123,45 €
#71204, -670	132,25 €

Existe en version 100

#71200, -000	149,07 €

Plus de détails et de visuels sur pro.hansgrohe.fr

Logis Fine / Logis Loop



- Jusqu'à 60% d'économies sur vos dépenses d'eau chaude grâce à EcoSmart (débit à 5L/min)
- Jet généreux enrichi en air grâce à AirPower
- Préhension facile grâce à la poignée étrier (Logis Loop)
- Anti-brûlure : limiteur de température réglable
- Poignée durablement stable grâce au système de fixation Boltic
- Garniture de vidage avec tirette centrée
- Flexibles testés et montés en usine
- Finition chromé ou Noir Mat



LOGIS FINE MITIGEUR DE LAVABO 110 COOLSTART

· Démarrage en eau froide poignée centrée
· Vidage avec tirette
#71254, -000 **133,92€**
#71254, -670 **164,78€**
Existe en version standard
#71251, -000 **133,92€**



LOGIS FINE MITIGEUR DE LAVABO 240

· Vidage avec tirette
#71257, -000 **207,30€**
#71257, -670 **256,10€**
· Sans vidage , ni tirette
#71258, -000 **201,48€**
#71258, -670 **248,75€**



LOGIS FINE MITIGEUR DE LAVABO ENCASTRÉ MURAL

· Bec de 20,6 cm
· Bonde à écoulement libre
· Montage de la poignée à gauche ou à droite
#71256, -000 **201,48€**
#71256, -670 **248,75€**
À compléter avec le corps d'encastrement #13622180 260,31€



LOGIS FINE MITIGEUR DE BIDET

· Vidage avec tirette
#71201, -000 **133,92€**
#71201, -670 **164,78€**



LOGIS LOOP MITIGEUR DE LAVABO 70 ECO CH3 COOLSTART

· Démarrage en eau froide poignée centrée
· Vidage avec tirette
NF E00 CH3 A3 U3
#71153, -000 **105,98€**
Existe avec démarrage en eau mitigée
#71150, -000 **115,30€**



LOGIS LOOP MITIGEUR DE LAVABO 100 ECO CH3 COOLSTART

· Démarrage en eau froide poignée centrée
· Vidage avec tirette
NF E00 CH3 A3 U3
#71154, -000 **137,42€**
Existe avec démarrage en eau mitigée
#71151, -000 **145,57€**



LOGIS LOOP MITIGEUR DOUCHE

· Ouverture en deux temps avec butée à 50%
NF E1 C2 A2 U3
#71613, -000 **121,12€**



LOGIS LOOP MITIGEUR BAIN/DOUCHE

· Ouverture en deux temps avec butée à 50%
· Montage sur colonettes possible
NF E3/1 C2 A2 U3
#71413, -000 **149,07€**

Rebris S



- Jusqu'a 60% d'économies sur vos dépenses d'eau chaude grâce à EcoSmart (débit à 5L/min)
- Jet généreux enrichi en air grâce à AirPower
- Anti-brûlure : limiteur de température réglable
- Poignée durablement stable grâce au système de fixation Boltic
- Garniture de vidage avec tirette excentrée
- Flexibles testés et montés en usine
- Finition chromé ou Noir Mat





MITIGEUR DE LAVABO 80 COOLSTART

· Démarrage en eau froide poignée centrée
· Vidage avec tirette
NF E00 CH3 A3 U3

#72513, -000	107,75 €
#72513, -670	136,05 €



MITIGEUR DE LAVABO 110 COOLSTART

· Démarrage en eau froide poignée centrée
· Vidage avec tirette
NF E00 CH3 A3 U3

#72519, -000	129,52 €
#72519, -670	162,17 €



MITIGEUR DE LAVABO 240 COOLSTART

· Démarrage en eau froide poignée centrée
· Vidage avec tirette
NF E00 Ch3 A3 U3

#72580, -000	199,18 €
#72580, -670	249,24 €



MITIGEUR DE LAVABO ENCASTRÉ MURAL

· Bec de 20 cm
· Bonde à écoulement libre
· Montage de la poignée à gauche ou à droite

#72528, -000	193,74 €
#72528, -670	241,62 €

À compléter avec le corps d'encastrement #13622180 260,31 €



MITIGEUR DE LAVABO 210

· Bec orientable à 120°
· Vidage avec tirette
NF E00 Ch3 A3 U3

#72536, -000	179,59 €
#72536, -670	225,30 €



ROBINET DE LAVE-MAINS 80

· Sans tirette ni vidage
· Alimentation en eau froide uniquement

#72503, -000	96,87 €
#72503, -670	120,81 €



MITIGEUR DOUCHE

· Ouverture en deux temps avec butée à 50%
NF E1 C2 A3 U3

#72643, -000	107,75 €
#72643, -670	136,05 €



MITIGEUR BAIN/DOUCHE

· Ouverture en deux temps avec butée à 50%
· Montage sur colonettes possible
NF E1 C2 A3 U3

#72443, -000	146,94 €
#72443, -670	185,03 €



MITIGEUR BAIN/DOUCHE MONOTROU

· Ouverture en deux temps avec butée à 50%
NF E3/1 C2 A2 U3

#72436, -000	151,28 €



MITIGEUR DE BIDET

· Vidage avec tirette
NF E00 Ch2 A2 U3

#72210, -000	124,48 €
#72210, -670	155,66 €

Plus de détails et de visuels sur pro.hansgrohe.fr

Chromé - 000 Noir mat -670

Focus



- Jusqu'à 60% d'économies sur vos dépenses d'eau chaude grâce à EcoSmart (débit à 5L/min)
- Jet généreux enrichi en air grâce à AirPower
- Anti-brûlure : limiteur de température réglable
- Poignée durablement stable grâce au système de fixation Boltic
- Garniture de vidage avec tirette excentrée
- Flexibles testés et montés en usine



MITIGEUR DE LAVABO 70 CH3 COOLSTART

· Démarrage en eau froide poignée centrée
· Vidage en métal avec tirette
NF E00 CH3 A3 U3
#31539, -000 **120,19 €**



MITIGEUR DE LAVABO 100 CH3 COOLSTART

· Démarrage en eau froide poignée centrée
· Vidage en métal avec tirette
NF E00 CH3 A3 U3
#31621, -000 **151,68 €**



MITIGEUR DE LAVABO 190

· Vidage en métal avec tirette
#31608, -000 **195,65 €**



MITIGEUR DE LAVABO 230

· Vidage en métal avec tirette
#31531, -000 **252,72 €**



MITIGEUR DE LAVABO 240 BEC HAUT

· Bec orientable à 120°
· Vidage en métal avec tirette
#31609, -000 **239,91 €**



MITIGEUR DE LAVABO ÉLECTRONIQUE

· Manette de réglage de la température, sur batterie
· Capteur infra-rouge
· Mousseur inviolable
NF E00C3A2U3
#31171, -000 **619,57 €**
Existe sur secteur
NF E00C3A3U3
#31173, -000 **656,84 €**



ROBINET DE LAVE-MAINS 70 EAU FROIDE

· Sans tirette ni vidage
#31130, -000 **121,12 €**



MITIGEUR DOUCHE

· Ouverture en deux temps avec butée à 50%
NF E1 C2 A3 U3
#31968, -000 **133,02 €**



MITIGEUR BAIN/DOUCHE

· Ouverture en deux temps avec butée à 50%
· Montage sur colonettes possible
NF E3/1 C2 A1 U3
#31948, -000 **162,19 €**



MITIGEUR BAIN/DOUCHE MONOTROU

· Ouverture en deux temps avec butée à 50%
NF E3/1 C2 A2 U3
#31938, -000 **164,21 €**



MITIGEUR DE BIDET

· Vidage en métal avec tirette
#31920, -000 **136,26 €**
Existe avec cartouche à deux vitesses
#31928, -000 **143,25 €**

Chromé - 000 Noir mat -670 Blanc mat -700 Bronze brossé -140

Tecturis S



- Réduction de consommation d'eau jusqu'à 4L/min, soit 20% d'économies en plus vs. la technologie EcoSmart standard
- Jet généreux enrichi en air grâce à Airpower
- Démarrage en eau froide, poignée en position centrée
- Garniture de vidage métallique avec tirette ou bonde Clic-clac
- Flexibles testés et montés en usine
- Finition chromé, Noir mat, Blanc mat et Bronze brossé



MITIGEUR DE LAVABO 80

· Démarrage en eau froide poignée centrée
· Vidage en métal avec tirette

#73302, -000	165,83€
#73302, -670, -700	233,01€
#73302, -140	248,75€



MITIGEUR DE LAVABO 110

· Démarrage en eau froide poignée centrée
· Vidage en métal avec tirette
· Jet AirPower

#73314, -000	188,92€
#73314, -670, -700	264,49€
#73314, -140	283,39€



MITIGEUR DE LAVABO 110 FINE COOLSTART

· Démarrage en eau froide poignée centrée
· Bonde clic-clac en métal

#73320, -000	206,77€
#73320, -670, -700	288,63€
#73320, -140	309,63€



MITIGEUR DE LAVABO 150 FINE COOLSTART

· Démarrage en eau froide poignée centrée
· Bonde Clic-clac en métal

#73340, -000	245,60€
#73340, -670, -700	344,26€
#73340, -140	368,40€



MITIGEUR DE LAVABO 210 FINE COOLSTART

· Démarrage en eau froide poignée centrée
· Bonde Clic-clac en métal
· Bec pivotant

#73360, -000	278,14€
#73360, -670, -700	389,39€
#73360, -140	416,68€



MITIGEUR DE LAVABO 240 FINE COOLSTART

· Démarrage en eau froide poignée centrée
· Bonde Clic-clac en métal

#73370, -000	318,02€
#73370, -670, -700	445,02€
#73370, -140	476,51€



MITIGEUR DE LAVABO ENCASTRÉ MURAL

· Bec de 22,5 cm
· Bonde à écoulement libre
· Montage de la poignée à gauche ou à droite

#73351, -000	276,04€
#73351, -670, -700	386,25€
#73351, -140	413,53€
Existe en version 16,5cm	
#73350, -000	247,70€
À compléter avec le corps d'encastrement #13622180	260,31€



ROBINET DE LAVE-MAINS 80 EAU FROIDE

· Sans tirette, ni vidage

#73313, -000	151,14€
#73313, -670, -700	210,97€
#73313, -140	226,71€



MITIGEUR DE BIDET 100

· Vidage métallique

#73201, -000	199,42€
#73201, -670, -700	279,19€
#73201, -140	299,13€



MITIGEUR DOUCHE

· Cartouche céramique
· Clapet anti retour avec silencieux

#73622, -000	226,71€
#73622, -670, -700	318,02€
#73622, -140	340,06€



MITIGEUR BAIN/DOUCHE

· Montage sur colonnettes impossible
· Inverseur Select intégré

#73422, -000	325,37€
#73422, -670, -700	455,52€
#73422, -140	488,05€

Plus de détails et de visuels sur pro.hansgrohe.fr

Chromé - 000 · Noir mat -670 · Blanc mat -700 · Bronze brossé -140

Tecturis E



- Réduction de consommation d'eau jusqu'à 4L/min, soit 20% d'économies en plus vs. la technologie EcoSmart standard
- Jet généreux enrichi en air grâce à Airpower
- Démarrage en eau froide, poignée en position centrée
- Garniture de vidage métallique avec tirette ou bonde Clic-clac
- Flexibles testés et montés en usine
- Finition chromé, Noir mat, Blanc mat et Bronze brossé





MITIGEUR DE LAVABO 80 COOLSTART

· Démarrage en eau froide poignée centrée
· Vidage en métal avec tirette

#73002, -000	179,48 €
#73002, -670, -700	250,85 €
#73002, -140	268,69 €



MITIGEUR DE LAVABO 110 COOLSTART

· Démarrage en eau froide poignée centrée
· Vidage en métal avec tirette

#73014, -000	203,62 €
#73014, -670, -700	285,49 €
#73014, -140	305,43 €



MITIGEUR DE LAVABO 110 FINE

· Démarrage en eau froide poignée centrée
· Bonde clic-clac en métal

#73020, -000	222,51 €
#73020, -670, -700	311,73 €
#73020, -140	334,82 €



MITIGEUR DE LAVABO 150 FINE

· Démarrage en eau froide poignée centrée
· Bonde Clic-clac en métal

#73040, -000	265,54 €
#73040, -670, -700	371,55 €
#73040, -140	397,79 €



MITIGEUR DE LAVABO 210 FINE COOLSTART

· Démarrage en eau froide poignée centrée
· Bonde Clic-clac en métal
· Bec pivotant

#73060, -000	301,23 €
#73060, -670, -700	421,93 €
#73060, -140	451,32 €



MITIGEUR DE LAVABO 240 FINE COOLSTART

· Démarrage en eau froide poignée centrée
· Bonde Clic-clac en métal

#73070, -000	343,21 €
#73070, -670, -700	480,71 €
#73070, -140	515,34 €

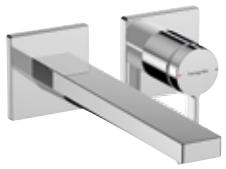

MITIGEUR DE LAVABO ENCASTRÉ MURAL

· Bec de 22,5 cm
· Bonde à écoulement libre
· Montage de la poignée à gauche ou à droite

#73051, -000	298,08 €
#73051, -670, -700	416,68 €
#73051, -140	446,07 €
À compléter avec le corps d'encastrement #13622180	260,31 €



ROBINET DE LAVE-MAINS 80 EAU FROIDE

· Sans tirette, ni vidage

#73013, -000	162,68 €
#73013, -670, -700	227,76 €
#73013, -140	244,55 €



MITIGEUR DE BIDET 100

· Vidage métallique

#73200, -000	215,16 €
#73200, -670, -700	301,23 €
#73200, -140	323,27 €



MITIGEUR DOUCHE

· Cartouche céramique
· Clapet anti retour avec silencieux

#73620, -000	245,60 €
#73620, -670, -700	344,26 €
#73620, -140	368,40 €



MITIGEUR BAIN/DOUCHE

· Montage sur colonnettes impossible
· Inverseur Select intégré

#73420, -000	346,36 €
#73420, -670, -700	484,91 €
#73420, -140	519,54 €

Chromé - 000 · Noir mat -670 · Blanc mat -700 · Bronze brossé -140

Vivenis



- Jusqu'a 60% d'économies sur vos dépenses d'eau chaude grâce à EcoSmart (débit à 5L/min)
- Jet généreux enrichi en air grâce à AirPower
- Anti-brûlure : limiteur de température réglable
- Garniture de vidage avec tirette excentrée
- Flexibles testés et montés en usine
- Finitions chromé, Noir Mat, Blanc Mat



MITIGEUR DE LAVABO 80

· Vidage en métal avec tirette

#75010, -000	**180,52 €**
#75010, -670, -700	**249,22 €**



MITIGEUR DE LAVABO 110

· Vidage en métal avec tirette

#75020, -000	**208,47 €**
#75020, -670, -700	**289,99 €**



MITIGEUR DE LAVABO 250

· Vidage en métal avec tirette

#75040, -000	**310,95 €**
#75040, -670, -700	**435,57 €**



MITIGEUR DE LAVABO ENCASTRÉ MURAL

· Bec de 19,5 cm
· Bonde à écoulement libre
· Montage de la poignée à gauche ou à droite

#75050, -000	**278,33 €**
#75050, -670, -700	**388,97 €**

À compléter avec le corps d'encastrement #13622180 260,31 €



MITIGEUR DE LAVABO 210 BEC HAUT

· Bec orientable à 120°
· Vidage en métal avec tirette

#75030, -000	**300,47 €**
#75030, -670, -700	**420,42 €**



ROBINET DE LAVE-MAINS 80 EAU FROIDE

· Sans tirette ni vidage

#75013, -000	**163,05 €**
#75013, -670, -700	**228,26 €**



MITIGEUR DOUCHE

· Cartouche céramique
· Clapet anti retour avec silencieux
▸ Cartouche standard

#75620, -000	**224,40 €**
#75620, -670, -700	**314,14 €**



MITIGEUR BAIN/DOUCHE

· Montage sur colonnettes impossible
· Inverseur Select intégré

#75420, -000	**320,33 €**
#75420, -670, -700	**448,38 €**



MITIGEUR DE BIDET

· Vidage en métal avec tirette

#75200, -000	**257,37 €**
#75200, -670, -700	**359,86 €**

Plus de détails et de visuels sur pro.hansgrohe.fr

Chromé - 000 Noir mat -670 Blanc mat -700

Metropol



- Jusqu'a 60% d'économies sur vos dépenses d'eau chaude grâce à EcoSmart (débit à 5L/min)
- Jet généreux enrichi en air grâce à AirPower
- Entretien facilité : mousseur anticalcaire QuickClean
- Anti-brûlure : limiteur de température réglable
- Poignée au choix : manette, étrier, Select
- Poignée durablement stable grâce au système de fixation Boltic
- Flexibles testés et montés en usine
- 6 finitions au choix





MITIGEUR DE LAVABO 100 POIGNÉE MANETTE BEC COURT

· Vidage Clic-clac en métal

#32500, -000	286,49€
#32500, -670, -700	430,90€
#32500, -140, -340, -990	487,97€



MITIGEUR DE LAVABO 110 POIGNÉE MANETTE

· Vidage Clic-clac en métal

#32507, -000	307,45€
#32507 -670, -700	462,35€
#32507, -140, -340, -990	524,08€



MITIGEUR DE LAVABO 260 POIGNÉE MANETTE

· Vidage Clic-clac en métal

#32512, -000	436,73€
#32512 -670, -700	655,67€
#32512, -140, -340, -990	741,86€



MITIGEUR DE LAVABO ENCASTRÉ MURAL

· Bec de 22,5 cm
· Bonde à écoulement libre
· Montage de la poignée à gauche ou à droite

#32526, -000	390,14€
#32526, -670, -700	585,79€
#32526, -140, -340, -990	664,99€

Existe en version 16,5 cm

#32525, -000	364,52€

À compléter avec le corps d'encastrement #13622180 260,31€



MITIGEUR DE LAVABO 230 POIGNÉE MANETTE

· Bec orientable à 120°
· Vidage Clic-clac en métal

#32511, -000	427,41€
#32511, -670, -700	639,36€
#32511, -140, -340, -990	725,55€



MITIGEUR DOUCHE

· Cartouche céramique
· Clapet anti retour avec silencieux

#32560, -000	255,05€
#32560, -670, -700	383,16€
#32560, -140, -340, -990	433,24€



MITIGEUR BAIN/DOUCHE

· Cartouche céramique
· Clapet anti retour avec silencieux

#32540, -000	373,84€
#32540, -670, -700	561,34€
#32540, -140, -340, -990	635,88€



MITIGEUR DE BIDET POIGNÉE MANETTE

· Vidage Clic-clac en métal

#32520, -000	400,62€
#32520, -670, -700	602,10€
#32520, -140, -340, -990	681,29€

Chromé - 000 · Noir mat -670 · Blanc mat -700 · Bronze brossé -140 · Noir chromé brossé -340 · Aspect doré poli -990

Thermostatiques apparents

THERMOSTATIQUE



- Jusqu'à 50% d'économies sur vos dépenses d'eau chaude grâce à EcoStop
- Cartouche thermostatique
- Réglage ultra précis et maintien de la température sélectionnée
- Butée de sécurité à 40 °C/ façade corps froid
- Compatible toute production d'eau chaude

MITIGEURS DOUCHE



NOUVEAU

ECOSTAT FINE C3

· EcoStop+ limite la consommation d'eau à 6l/min
· Poignées métal à ergot
NF E1C3A2U3
#13326, -000 **195,00 €**
#13326, -670 **244,00 €**



ECOSTAT 1001 CL

· Fonction EcoStop limitant le débit à 10 l/min
· Fonction SafetyStop à 40 °C
· Poignées métal à ergot
NF
#13211, -000 **208,65 €**



ECOSTAT COMFORT

· Fonction EcoStop limitant le débit à 10 l/min
· Fonction SafetyStop à 40 °C
· Poignées métal à ergot
▸ Cartouche C3
NF E1 C3 A2 U3
#13137, -000 **284,71 €**
▸ Cartouche Standard
#13116, -670, -700 **433,24 €**
#13116, -140, -340, -990 **462,35 €**



ECOSTAT E

· Fonction EcoStop limitant le débit à 9 l/min
· Poignées Softcube en métal
· Corps 100% froid grâce à CoolContact
#15773, -000 **358,70 €**



SHOWERTABLET SELECT 400

· Contrôle de la température et du débit
· Corps 100% froid grâce à CoolContact
#24360, -000 **422,75 €**
#24360, -670, -700 **549,69 €**
#24360, -140 **590,91 €**
Option : adaptateur pour raccords S ¾
#02026000 43,08 €

MITIGEURS BAIN/DOUCHE



NOUVEAU

ECOSTAT FINE C3

· Contrôle de la température et du débit
· Poignées métal à ergot
NF E3/1 C3 A1 U3
#13327, -000 **247,00 €**
#13327, -670 **309,00 €**



ECOSTAT 1001 CL

· Inverseur intégré
· Fonction SafetyStop à 40 °C
· Poignées métal à ergot
· Montage possible sur colonnettes
NF E3/1 C2 A1 U3
#13201, -000 **269,88 €**



ECOSTAT COMFORT

· Inverseur intégré
· Fonction SafetyStop à 40 °C
· Poignées métal à ergot
· Montage possible sur colonnettes
▸ Cartouche C3
NF E3/1 C3 A1 U3
#13138, -000 **359,39 €**
▸ Cartouche Standard
#13114, -670, -700 **555,52 €**
#13114, -140, -340, -990 **590,45 €**



ECOSTAT E

· Inverseur intégré
· Poignées SoftCube en métal
· Corps 100% froid grâce à CoolContact
· Montage possible sur colonnettes
#15774, -000 **441,38 €**



SHOWERTABLET SELECT 400

· Montage mural uniquement
· Contrôle de la température et du débit
· Corps 100% froid grâce à CoolContact
· Bec rabattable
#24340, -000 **511,26 €**
#24340, -670, -700 **663,83 €**
#24340, -140 **749,40 €**
Option : adaptateur pour raccords S ¾
#02026000 43,08 €

Plus de détails et de visuels sur pro.hansgrohe.fr

Chromé - 000 · Noir mat -670 · Blanc mat -700 · Bronze brossé -140 · Noir chromé brossé -340 · Aspect doré poli -990 · Blanc chromé - 400

Robinetterie encastrée

DuoTurn

Contrôle via simple rotation !

NOUVEAU

Les nouveaux mitigeurs mécaniques encastrés DuoTurn offrent une qualité de douche optimale grâce au système d'ouverture et de fermeture manuel.

- Réglage facile de la température
- Utilisation facile des fonctions et réglage du débit de l'eau grâce à l'inverseur
- Facile à nettoyer grâce à la surface plate intégrée
- Diverses formes : Carrée, SoftCube et Ronde
- Variété de finitions : Chrome, Noir Mat, Blanc Mat, Noir Chromé Brossé et Bronze Brossé

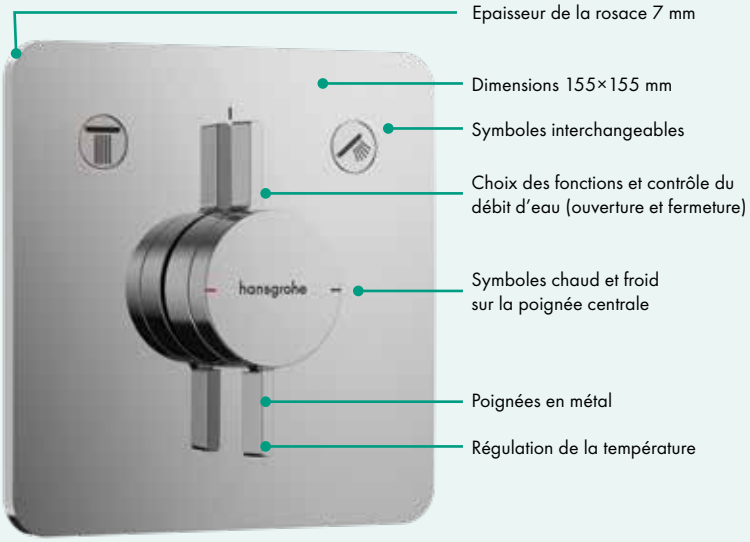

ShowerSelect Comfort

Contrôle intuitif avec la simple pression d'un bouton

NOUVEAU

Le nouveau thermostatique ShowerSelect Comfort se distingue par son design de haute qualité et son utilisation aisée :

- Contrôlez jusqu'à quatre fonctions grâce aux boutons Select
- Utilisation pratique grâce aux boutons de sélection en métal sur toute leur largeur
- Contrôle précis du débit d'eau, y compris la fonction EcoStop à 40°C, grâce à la manette centrale
- Facile à nettoyer
- Diverses formes : Carrée, SoftCube et Ronde
- Variété de finitions : Chrome, Noir Mat, Blanc Mat, Noir Chromé Brossé et Bronze Brossé

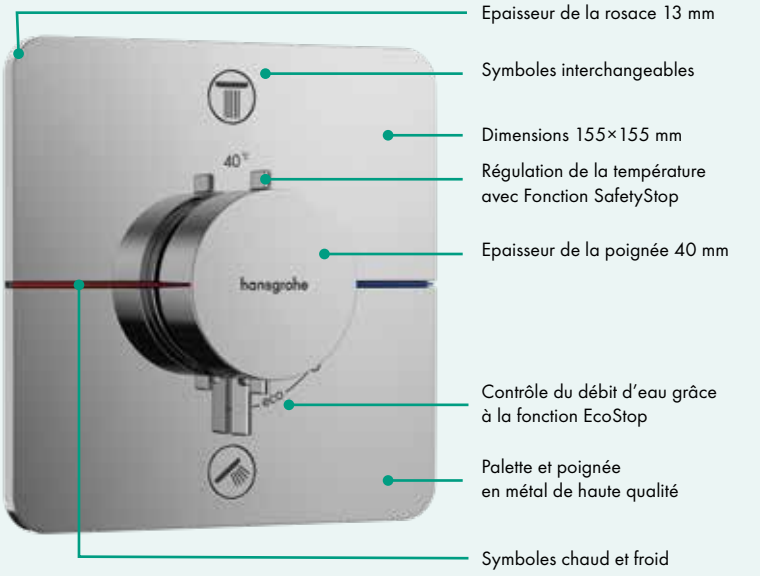

NOUVEAU



IBOX UNIVERSAL 2 CORPS D'ENCASTREMENT

· À commander en complément d'un set de finition encastré
#01500180 **125,00 €**



ADAPTATEUR POUR IBOX UNIVERSAL 2

· Nécessaire pour installer les douches de tête 2 et 3 jets
· Permet d'adapter les façades encastrées anciennes générations
#13588000 **32,00 €**

MÉCANIQUE 2 FONCTIONS — NOUVEAU

Compatible avec iBox Universal 2 #01500180

DUOTURN



DUOTURN E

· Mitigeur mécanique pour installation encastrée
#75417, -000 **263,16 €**
#75417, -670, -700 **368,22 €**
#75417, -140 **394,74 €**



DUOTURN Q

· Mitigeur mécanique pour installation encastrée
#75414, -000 **263,16 €**
#75414, -670, -700 **368,22 €**
#75414, -140 **394,74 €**



DUOTURN S

· Mitigeur mécanique pour installation encastrée
#75418, -000 **263,16 €**
#75418, -670, -700 **368,22 €**
#75418, -140 **394,74 €**

THERMOSTATIQUE POIGNÉE 2 FONCTIONS

Compatible avec iBox Universal 2 #01500180 + Adaptateur #13588000

ECOSTAT E



MITIGEUR THERMOSTATIQUE SQUARE

NF E3C1A1U3
· Encastré avec robinet d'arrêt et inverseur
#15714, -000 **555,52 €**
#15714, -670, -700 **794,25 €**
#15714, -140, -340, -990 **849,00 €**



MITIGEUR THERMOSTATIQUE E

NF E3C1A1U3
· Encastré avec robinet d'arrêt et inverseur
#15708, -000 **555,52 €**



MITIGEUR THERMOSTATIQUE S

NF E3C1A1U3
· Encastré avec robinet d'arrêt et inverseur
#15758, -000 **555,52€**
#15758, -670, -700 **804,74 €**
#15758, -140, -340, -990 **858,32 €**

THERMOSTATIQUE SELECT 2 FONCTIONS — NOUVEAU

Compatible avec iBox Universal 2 #01500180

SHOWERSELECT COMFORT



SHOWERSELECT COMFORT E

· Thermostatique encastré pour installation encastrée pour 2 fonctions
· Contrôle de débit
#15572, -000 **797,64 €**
#15572, -670, -700 **1 116,90 €**
#15572, -140 **1 197,48 €**



SHOWERSELECT COMFORT Q

· Thermostatique encastré pour installation encastrée pour 2 fonctions
· Contrôle de débit
#15583, -000 **797,64 €**
#15583, -670, -700 **1 116,90 €**
#15583, -140 **1 197,48 €**



SHOWERSELECT COMFORT S

· Thermostatique encastré pour installation encastrée pour 2 fonctions
· Contrôle de débit
#15554, -000 **797,64 €**
#15554, -670, -700 **1 116,90 €**
#15554, -140 **1 197,48 €**

Chromé - 000 · Noir mat -670 · Blanc mat -700 · Bronze brossé -140 · Noir chromé brossé -340 · Aspect doré poli -990



Univers hydrothérapie

Des solutions d'hydrothérapie conçues pour offrir une expérience de bien-être inégalée sous la douche. Des produits innovants pour transformer les salles de bains en véritables espaces de détente, alliant technologie avancée et design élégant.









Les 4 types de solutions de douche

1 Le set de douche



Une douchette, un flexible, une barre.

LES +

- **Confort de jet durable :** surface de diffusion de la douchette jusqu'à 15 cm, répartition uniforme de l'eau, système anti-calcaire QuickClean des douchettes.
- **Adapté aux petits comme aux grands :** curseur réglable en hauteur et inclinable, laissant la possibilité de garder les cheveux au sec.
- **Polyvalence :** s'adapte à tous les types de robinetterie.

2 Le combi de douche



Une douchette, un flexible, une barre, une robinetterie thermostatique.

LES +

- **Confort de jet durable :** surface de diffusion de la douchette jusqu'à 15 cm, répartition uniforme de l'eau, système anti-calcaire QuickClean des douchettes.
- **Adapté aux petits comme aux grands :** curseur réglable en hauteur et inclinable, laissant la possibilité de garder les cheveux au sec.
- **Parfaite maîtrise de la température :** température constante sans chaud froid, butée de confort à 40°, façade corps froid.

Pour répondre aux préférences, contraintes de pose, et budgets de chacun, hansgrohe dispose d'une solution adaptée à chaque attente.

3 La colonne de douche



Le tout-en-un : une douche de tête, une douchette, un flexible, une barre, une robinetterie.

LES +

- **Enveloppement complet du corps :** des douches de tête allant jusqu'à 36 cm de large.
- **Confort de jet durable :** répartition uniforme de l'eau, système anti-calcaire QuickClean des douchettes.
- **Adaptée aux petits comme aux grands :** curseur réglable en hauteur et inclinable, laissant la possibilité de garder les cheveux au sec.
- **Parfaite maîtrise de la température :** température constante sans chaud froid, butée de confort à 40°, façade corps froid.

4 La solution de douche encastrée



Une solution à composer : une douche de tête, une douchette, un flexible, une robinetterie. À compléter avec quelques éléments nécessaires au montage complet selon les configurations.

LES +

- **Enveloppement complet du corps :** des douches de tête larges.
- **Confort de jet durable :** répartition uniforme de l'eau, système anti-calcaire QuickClean des douchettes.
- **Liberté de conception :** selon les envies et possibilités d'agencement de l'espace de douche.
- **Parfaite maîtrise de la température :** température constante sans chaud froid, butée de confort à 40°, façade corps froid.
- **Nettoyage facile :** peu d'éléments sont apparents.

Douchettes à main



EcoSmart

- Jusqu'à 60 % d'économies sur vos dépenses d'eau chaude grâce à EcoSmart (débit à 9L/min)
- Expérience personnalisée : 1 à 3 jets d'intensité variable ou de nature différente
- Répartition uniforme du jet sur toute la surface de diffusion
- Entretien facilité : QuickClean
- Changement de jet intuitif grâce à l'ergot ou au bouton Select



CROMETTA

· Douchette à main Ø10 cm 1 jet
▸ Ecosmart 6,7 l/min
NF E01 C1 A3 U3
#26333, -400 **25,62 €**



CROMETTA VARIO

· Douchette à main Vario Ø10 cm 2 jets
· Changement de jet par l'ergot
▸ Ecosmart 6,7 l/min
NF E0 C1 A3 U3
#26332, -400 **29,11 €**

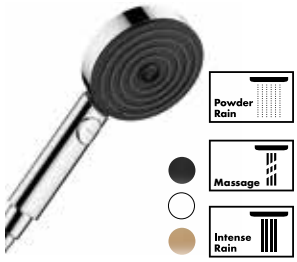

PULSIFY SELECT S RELAXATION

· Douchette à main Ø10,5 cm 3 jets dont PowderRain
· Changement de jet par simple pression du bouton Select
▸ Ecosmart 6,9 l/min
NF E01 C1 A3 U3
#24111, -000 **43,08 €**
#24111, -670, -700 **55,91 €**
#24111, -140 **64,02 €**

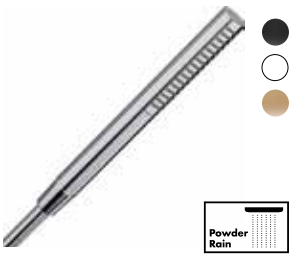

PULSIFY S

· Douchette tube 100 1 jet
▸ Ecosmart 8 l/min
NF E01 C1 A3 U3
#24125, -000 **60,88 €**
#24125, -670, -700 **85,02 €**
#24125, -140 **91,31 €**

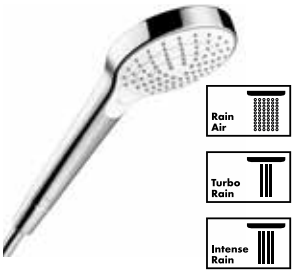

CROMA SELECT S VARIO

· Douchette à main Ø11 cm 3 jets
· Changement de jet par simple pression du bouton Select
▸ Ecosmart 9 l/min
NF E0 C1 A3 U3
#26803, -400 **64,06 €**

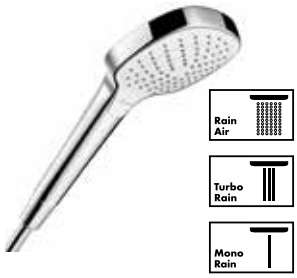

CROMA SELECT E VARIO

· Douchette à main Ø11 cm 3 jets
· Changement de jet par simple pression du bouton Select
▸ Ecosmart 9 l/min
NF E0 C1 A3 U3
#26813, -400 **64,06 €**



RAINDANCE SELECT S POWDERRAIN

· Douchette à main Ø12,5 cm 3 jets
· Changement de jet par simple pression du bouton Select
· Jet enrichi en air grâce à AirPower
▸ Standard 11 l/min
#26014, -000 **119,96 €**
#26014, -670, -700 **161,87 €**
#26014, -140, -340, -990 **173,53 €**

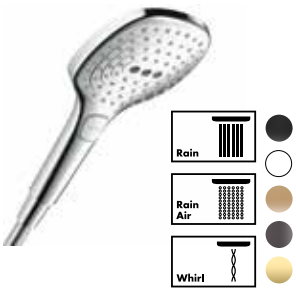

RAINDANCE SELECT E

· Douchette à main Ø12 cm 3 jets
· Changement de jet par simple pression du bouton Select
· Jet enrichi en air grâce à AirPower
▸ Ecosmart 8,5 l/min
NF E2 C1 A3 U3
#26521, -000 -400 **119,96 €**
▸ Standard 14,4l/min
#26520, -670, -700 **161,87 €**
#26520, -140, -340, -990 **173,53 €**



RAINFINITY

· Douchette à main Ø13 cm 3 jets dont PowderRain
· Changement de jet par simple pression du bouton Select
▸ Ecosmart 8,5 l/min
#26865, -000 **130,44 €**
#26865, -670, -700 **167,71 €**
#26865, -140, -340, -990 **194,49 €**

Plus de détails et de visuels sur pro.hansgrohe.fr

Chromé - 000 · Noir mat -670 · Blanc mat -700 · Bronze brossé -140 · Noir chromé brossé -340 · Aspect doré poli -990 · Blanc chromé - 400

Sets Porter, bidettes et Barres



CROMETTA

· Douchette à main Ø10 cm 1 jet
· Support mural Porter'S
· Flexible Isiflex 1,60 m avec écrou tournant

▸ Ecosmart 6,7 l/min
#26569, -400 **50,07 €**
▸ Standard 13,8 l/min
NF E3 C1 A3 U3
#26567, -400 **50,07 €**

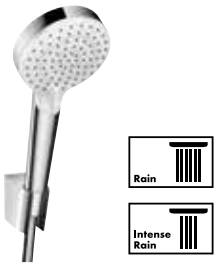

CROMETTA VARIO

· Douchette à main Ø10 cm 2 jets
· Changement de jet par l'ergot
· Support mural Porter'S
· Flexible Isiflex 1,60 m avec écrou tournant

▸ Ecosmart 6,7 l/min
#26694, -400 **53,57 €**
▸ Standard 13 l/min
NF E0 C1 A3 U3
#26692, -400 **53,57 €**



PULSIFY SELECT S RELAXATION

· Douchette à main Ø10,5 cm 3jets
· Changement de jet par pression de bouton Select
· Support mural Porter'S
· Flexible Isiflex 1,60 m avec écrou tournant

▸ EcoSmart 6,9 l/min
#24305, -000 **72,20 €**
#24305, -670, -700 **94,34 €**
▸ Standard 6,9 l/min
#24303, -000 **72,20 €**
#24303, -670, -700 **94,34 €**



CROMA SELECT S

· Douchette à main Ø11 cm 3jets
· Changement de jet par pression de bouton Select
· Support mural Porter'S
· Flexible Isiflex 1,60 m avec écrou tournant

NF E3 C1 A3 U3
▸ Standard 14,7 l/min
#26411, -400 **103,65 €**

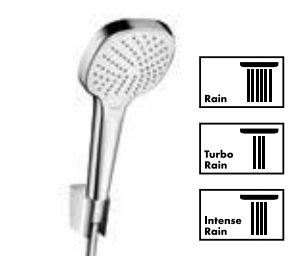

CROMA SELECT E

· Douchette à main Ø11 cm 3jets
· Changement de jet par pression de bouton Select
· Support mural Porter'S
· Flexible Isiflex 1,60 m avec écrou tournant

▸ Standard 14,7 l/min
NF E3 C1 A3 U3
#26413, -400 **103,65 €**

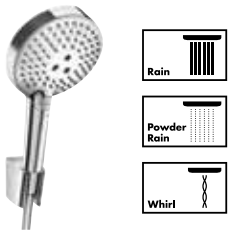

RAINDANCE SELECT S POWDERRAIN

· Douchette à main Ø12,5 cm 3jets
· Changement de jet par pression de bouton Select
· Support mural Porter'S
· Flexible Isiflex 1,60 m avec écrou tournant

▸ Standard 11 l/min
#27668, -000 **160,71 €**

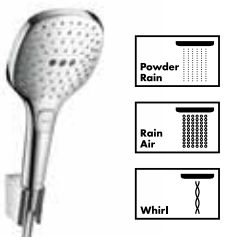

RAINDANCE SELECT E

· Douchette à main Ø12 cm 3jets
· Changement de jet par pression de bouton Select
· Support mural Porter'S
· Flexible Isiflex 1,60 m avec écrou tournant

▸ Standard 14,4 l/min
#26720, -000, -400 **160,71 €**

NOUVEAU



DOUCHETTE BIDETTE S 1 JET ECOSMART

· Ensemble complet avec robinet d'arrêt
· Flexible Isiflex 1,25m avec écrou tournant

Ecosmart 6,2 l/min
▸ Eau froide
#29230, -000 **112,16 €**
#29230, -670, -700 **156,41 €**
#29230, -140, -340, -990 **167,73€**
▸ Eau mitigée
#29232, -000 **142 €**
#29232, -670, -700 **199,63€**
#29232, -140, -340, -990 **214,03 €**

À compléter avec le corps encastré #29239180 78,50€

NOUVEAU



DOUCHETTE BIDETTE E 1 JET ECOSMART

· Ensemble complet avec robinet d'arrêt
· Flexible Isiflex 1,25m avec écrou tournant

Ecosmart 6,2 l/min
▸ Eau froide
#29231, -000 **133,77€**
#29231, -670, -700 **187,28€**
#29231, -140, -340, -990 **200,66€**
▸ Eau mitigée
#29233, -000 **170,81€**
#29233, -670, -700 **238,73€**
#29233, -140, -340, -990 **256,22€**

À compléter avec le corps encastré #29239180 78,50€



UNICA

· Barre de douche Croma recoupable, sans flexible
· Curseur inclinable à 2 positions

▸ 65 cm
#26505, -000 **58,23 €**
▸ 90cm
#26506, -000 **67,55 €**



FIXATION RÉGLABLE

UNICA

· Barre de douche Varia sans flexible
· Curseur inclinable à 2 positions

▸ 72 cm
· Percement variable : 400 - 660 mm
#27355, -000 **80,35 €**
▸ 105 cm
· Percement variable : 400 - 970 mm
#27356, -000 **93,18 €**



UNICA

· Barre de douche S Puro 65 cm avec flexible Isiflex
· Curseur inclinable

#28632, -000 **151,41 €**
#28632, -670, -700 **213,12 €**
#28632, -140, -340, -990 **232,92 €**

Chromé - 000 · Noir mat -670 · Blanc mat -700 · Bronze brossé -140 · Noir chromé brossé -340 · Aspect doré poli -990 · Blanc chromé - 400

Sets de douche



- Jusqu'à 60% d'économies sur vos dépenses d'eau chaude grâce à EcoSmart
- Solution adaptée à toutes les tailles : curseur réglable en hauteur et inclinable
- Possibilité de garder les cheveux au sec
- Entretien facilité des douchettes : QuickClean
- Flexible avec écrou tournant anti-torsion



CROMETTA

· Douchette Ø10 cm 1 jet
· Barre de 65 cm
▸ Ecosmart 6,7 l/min
NF E0 C1 A3 U3
#26535, -400 **65,22 €**



CROMETTA VARIO

· Douchette Ø10 cm 2 jets
· Changement de jet par l'ergot
· Barre de 65 cm
▸ Ecosmart 6,7 l/min
NF E01 C1 A3 U3
#26534, -400 **66,39 €**
▸ Standard 13,8 l/min
· Avec porte-savon
NF E0 C1 A3 U3
#26553, -400 **72,20 €**



PULSIFY SELECT S

· Douchette Ø10,5 cm 3 jets dont PowderRain
· Changement de jet par pression du bouton Select
· Barre de 65 cm
▸ Ecosmart 6,9 l/min
#24161, -000 **126,95 €**
#24161, -670, -700 **173,53 €**

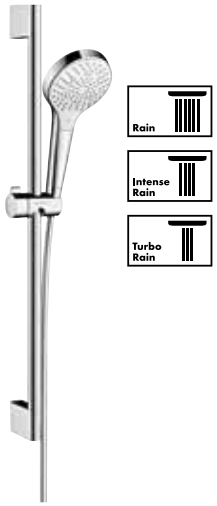

CROMA SELECT S

· Douchette Ø11 cm 3 jets
· Changement de jet par pression du bouton Select
· Barre de 65 cm
▸ Ecosmart 9 l/min
NF E0 C1 A3 U3
#26563, -400 **150,23 €**
▸ Standard 14,7 l/min
avec porte-savon
NF E3 C1 A3 U3
#26566, -400 **151,41 €**



CROMA SELECT E

· Douchette Ø11 cm 3 jets
· Changement de jet par pression du bouton Select
· Barre de 65 cm
▸ Ecosmart 9 l/min
#26581, -400 **161,87 €**



PULSIFY E

· Douchette 100 1 jet
· Dimension 10×2,5 cm
· Barre pivotante
▸ Ecosmart 8 l/min
NF E02 C1 A3 U3
#24380, -000 **303,33 €**
#24380, -670, -700 **424,03 €**

Chromé - 000 · Noir mat -670 · Blanc mat -700 · Bronze brossé -140 · Noir chromé brossé -340 · Aspect doré poli -990 · Blanc chromé - 400

Combis de douche



- Jusqu'à 50% d'économies sur vos dépenses d'eau chaude grâce à EcoStop
- Confort : thermostatique assurant une température constante sans chaud/froid
- Butée de sécurité à 40°C / façade corps froid
- Solution adaptée à toutes les tailles : curseur réglable en hauteur et inclinable
- Entretien facilité des douchettes : QuickClean



CROMETTA

· Douchette Ø10 cm 2 jets
· Changement de jet par l'ergot
· Thermostatique Ecostat 1001 CL avec fonction EcoStop
· Poignées métal à ergot
· Barre de 65 cm

#27812, -400 **264,21 €**

NOUVEAU

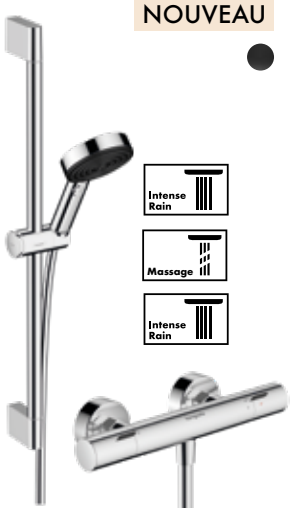

PULSIFY

· Douchette Pulsify S Ø10,5 cm 3 jets
· Changement de jet facile par simple pression du bouton Select
· Thermostatique Ecostat Fine avec fonction EcoStop+
· Contrôle de la température et du débit
· Barre de 65 cm

▸ Ecosmart 6,9 l/min

#24242, -000 **332,37 €**
#24242, -670 **430,12 €**

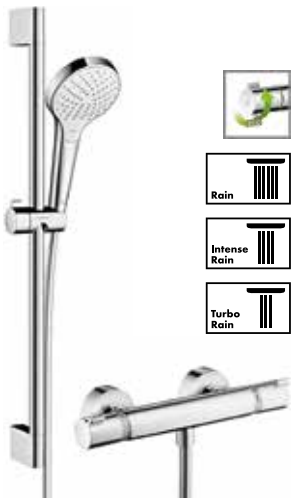

CROMA SELECT S

· Douchette Ø11 cm 3 jets
· Changement de jet par pression du bouton Select
· Thermostatique Ecostat Comfort avec fonction EcoStop
· Poignées métal à ergot
· Barre de 65 cm

#27013, -400 **372,22 €**



CROMA SELECT E

· Douchette Ø11 cm 3 jets
· Changement de jet par pression du bouton Select
· Thermostatique Ecostat Comfort avec fonction EcoStop
· Poignées métal à ergot
· Barre de 65 cm

#27081, -400 **371,51 €**

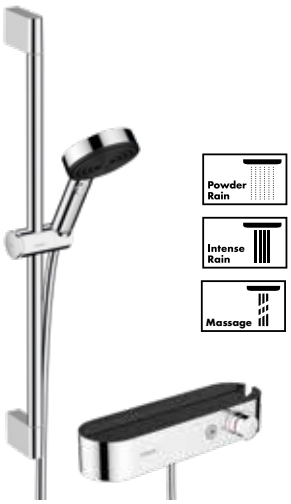

PULSIFY SELECT S

· Douchette Ø10,5 cm 3 jets dont PowderRain
· Changement de jet par pression du bouton Select
· Thermostatique ShowerTablet Select 400
· Barre de 65 cm

#24260, -000 **526,40 €**

Option : adaptateur pour raccords S ¾
#02026000 43,08 €

Chromé - 000 · Noir mat -670 · Blanc mat -700 · Bronze brossé -140 · Noir chromé brossé -340 · Aspect doré poli -990 · Blanc chromé - 400

Flexibles, supports et coudes de raccordement



FLEXIBLES : CONFORT & RÉSISTANCE

- Débit d'eau constant : système anti-pliure
- Étanche : écrou métal au raccord breveté
- Ne s'emmêle pas : écrou tournant qui suit vos mouvements
- Durable : matériau mutli-couche ultra résistant
- Entretien facile : surface lisse

PORTERS & FIXFIT : UNE SOLUTION COMPLÈTE POUR RACCORDER VOS DOUCHETTES

- Fixfit : système d'alimentation en eau du flexible
- Porter : support mural de votre douchette
- Porter fixift : le 2 en 1 pour un rendu plus épuré dans la douche

FLEXIBLES



METAFLEX

· Ultra solide en matière synthétique avec effet métal annelé
· Protection anti-pliure aux embouts, 1/2"
NF E4 C2 U3

#28262, -000, 1,25m	16,97 €
#28266, -000, 1,60m	18,11 €
#28264, -000, 2m	23,77 €



ISIFLEX

· Ultra solide et souple en matière synthétique avec effet métal lisse
· Avec deux écrous coniques 1/2", dont un tournant côté douchette
NF E4 C2 U3

#28272, -000, 1,25m	31,69 €
#28276, -000, 1,60m	33,96 €
#28274, -000, 2m	36,22 €

Existe en couleurs P.31



DESIGNFLEX

· Fils tressés, souple, fabriqués en PET recyclé
· Touché coton
· Avec 1 écrou conique et 1 écrou cylindrique
NF E2 C2 U3

#28220, -000 1,25m	37,74 €
#28260, -000 1,60m	39,78 €
#28230, -000 2m	42,84 €

Existe en couleurs P.31

SUPPORTS DE DOUCHETTE



PORTER'C SUPPORT MURAL

· Pour flexible à embout conique
· S'adapte à toutes les douchettes

#27521, -000	30,28 €



PORTER'S SUPPORT MURAL

· Pour flexible à embout conique
· S'adapte à toutes les douchettes

#28331, -000	33,77 €
#28331, -670, -700	37,27 €
#28331, 140, -340, -990	50,07 €



PORTER'VARIO SUPPORT MURAL

· Métallique
· Orientable verticalement à 25°
· Pour flexible à embout conique
· S'adapte à toutes les douchettes

#28328, -000	51,24 €



PORTER E

· Support fixe métallique
· Pour flexible à embout conique
· S'adapte à toutes les douchettes

#28387, -000	61,73 €
#28387, -670, -700	67,55 €
#28387, -140, -340, -990	72,20 €

COUDES DE RACCORDEMENT



FIXFIT SQUARE

· Sans rotule, raccord synthétique

#26455, -000	40,77 €
#26455, -670, -700	48,91 €
#26455, -140, -340, -990	60,56 €



FIXFIT E

· Sans rotule

#27454, -000	40,77 €
#27454, -670, -700	48,91 €
#27454, -140, -340, -990	60,56 €



FIXFIT S

· Sans rotule

#27453, -000	45,42 €



FIXFIT SOFTCUBE

· Sur rotule

#27414, -000	58,23 €

· Idem sans rotule
· Raccordement synthétique

#26457, -000	40,77 €

COUDES DE RACCORDEMENT AVEC SUPPORT DE DOUCHETTE



FIXFIT PORTER E

· Pour flexible avec écrou conique
· Clapet anti-retour

#26889, -000	101,08 €
#26889, -670, -700	151,61 €
#26889, -140, -340, -990	151,61 €



FIXFIT PORTER S

· Pour flexible avec écrou conique
· Clapet anti-retour

#26888, -000	101,08 €
#26888, -670, -700	151,61 €
#26888, -140, -340, 990	151,61 €



FIXFIT PORTER SQUARE

· Pour flexible avec écrou conique
· Clapet anti-retour

#26887, -000	101,08 €
#26887, -670, -700	151,61 €
#26887, -140, -340, -990	151,61 €



FIXFIT PORTER 300 TABLETTE

· Pour flexible avec écrou conique
· Clapet anti-retour

#26456, -000	181,68 €
#26456, -400	181,68 €

Chromé - 000 · Noir mat -670 · Blanc mat -700 · Bronze brossé -140 · Noir chromé brossé -340 · Aspect doré poli -990 · Blanc chromé - 400

Aperçu des colonnes de douche

BEST



RAINFINITY 360
▸ Standard 15,9 l/min
#26853, -000 **1 520,84 €**
Existe en couleur P.33

BETTER

NOUVEAU

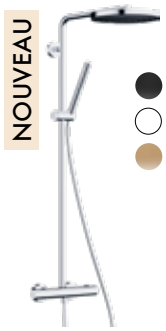

PULSIFY S PURO 260
▸ Ecosmart 8 l/min
#24223, -000
785,00 €
Existe en couleur P.33



CROMA SELECT S 280
▸ Ecosmart 9 l/min
#26794, -000
871,12 €
#26891, -XXX
Existe en couleur P.33



PULSIFY S 260 1 JET
▸ Ecosmart 7,5 l/min
#24221, -000
919,72 €
Existe en couleur P.33



CROMA E 280
▸ Ecosmart 8,5 l/min
#27660, -000
966,62 €

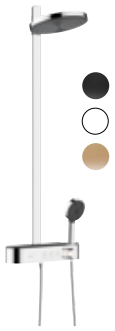

PULSIFY S 260 2 JETS
▸ Ecosmart 9 l/min
#24241, -000
1 028,56 €
Existe en couleur P.33



RAINDANCE SELECT S 240 POWDERRAIN
▸ Standard 16 l/min
#27633, -000
1 150,63 €
Existe en couleur P.33

GOOD



VERNIS BLEND 200
▸ Ecosmart 6,8 l/min
#26089, -000 **464,68 €**



VERNIS SHAPE 230
▸ Ecosmart 6,8 l/min
#26097, -000 **476,32 €**



CROMETTA S 240
▸ Ecosmart 6,8 l/min
#27268, -000 **568,25 €**



CROMETTA E 240
▸ Ecosmart 6,7 l/min
#27281, -000 **581,09 €**

Chromé - 000 · Noir mat -670 · Blanc mat -700 · Bronze brossé -140 · Noir chromé brossé -340 · Aspect doré poli -990 · Blanc chromé - 400

Colonnes de douche



EcoSmart

- Jusqu'à 60% d'économies sur vos dépenses d'eau chaude grâce à EcoSmart (débit jusqu'à 9L/min)
- Entretien facilité des douches de tête et des douchettes : QuickClean
- Répartition uniforme du jet sur toute la surface de diffusion
- Butée de sécurité à 40°C / Façade corps froid

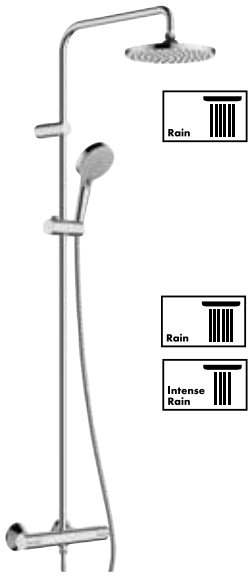

VERNIS BLEND 200

· Douche de tête Ø20,5 cm
· Douchette à main vario Ø10 cm 2 jets
· Changement de jet par l'ergot
· Thermostatique Vernis avec poignées métal
· Tube non recoupable
NF E1/1 C1 A3 U3
▸ Ecosmart 6,8 l/min

#26089, -000 **464,68€**

Existe en noir mat P.33

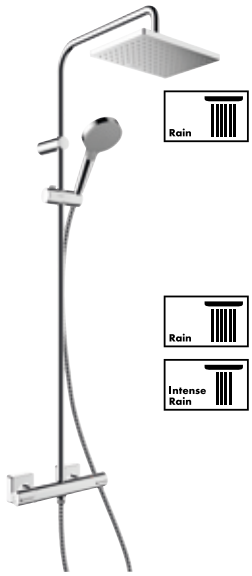

VERNIS SHAPE 230

· Douche de tête 23×17 cm
· Douchette à main vario Ø10 cm 2 jets
· Changement de jet par l'ergot
· Thermostatique Vernis avec poignées métal
· Tube non recoupable
NF E1/1 C1 A3 U3
▸ Ecosmart 6,8 l/min

#26097, -000 **476,32€**

Existe en noir mat P.33

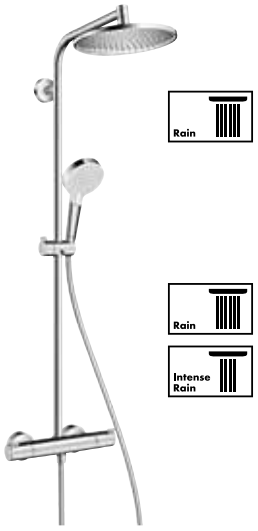

CROMETTA S 240

· Douche de tête Ø24 cm
· Douchette à main vario Ø10 cm 2 jets
· Changement de jet par l'ergot
· Thermostatique Ecostat 1001 CL avec poignées métal
· Tube recoupable
NF E1C1A2U3
▸ Ecosmart 6,8 l/min

#27268, -000 **568,25€**

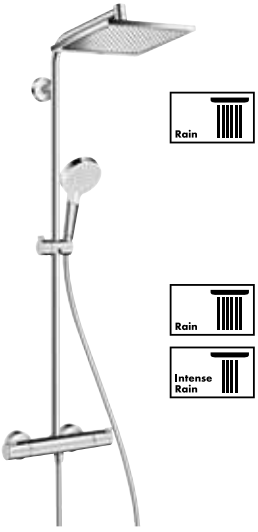

CROMETTA E 240

· Douche de tête 24×24 cm
· Douchette à main vario Ø10 cm 2 jets
· Changement de jet par l'ergot
· Thermostatique Ecostat 1001 CL avec poignées métal
· Tube recoupable
NF E1C1A2U3
▸ Ecosmart 6,7 l/min

#27281, -000 **581,09€**

Plus de détails et de visuels sur pro.hansgrohe.fr

Chromé - 000 · Noir mat -670 · Blanc mat -700 · Bronze brossé -140 · Noir chromé brossé -340 · Aspect doré poli -990 · Blanc chromé - 400

Colonnes de douche

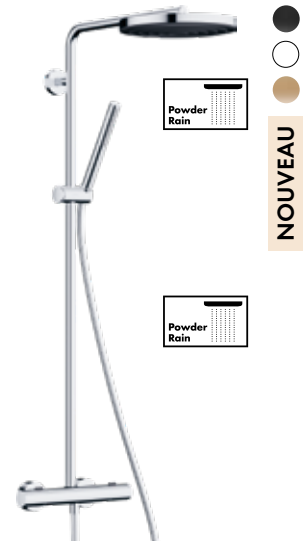

NOUVEAU

PULSIFY S PURO 260

· Douche de tête Pulsify 260 1jet
· Douchette tube Ø10 cm 1 jet
· Thermostatique Ecostat Fine
· Poignées en métal
· Tube recoupable

▸ Ecosmart 8 l/min

#24223, -000	785,00€
#24223, -670, -700	1 018,00€
#24223, -140	1 175,00€

Existe en couleurs P.33

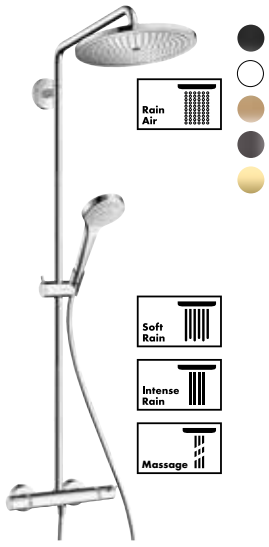

CROMA SELECT S 280

· Douche de tête en métal Ø28 cm, démontable pour l'entretien
· Douchette à main Ø11 cm 3 jets
· Changement de jet par pression du bouton Select
· Thermostatique Ecostat Comfort avec poignées métal
· Tube recoupable

▸ Ecosmart 9 l/min

#26794, -000	871,12€
#26891, -670, -700	1 461,58€
#26891, -140, -340, -990	1 566,40€

Existe en couleurs P.33

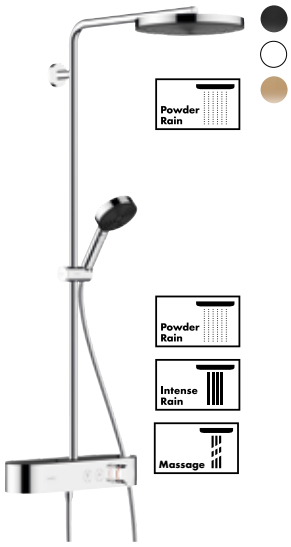

PULSIFY S 260

· Douche de tête Ø26 cm 1 jet
· Douchette à main 10,5 cm 3 jets dont PowderRain
· Changement de jet par simple pression du bouton Select
· Thermostatique ShowerTablet Select 400 avec tablette de rangement 40 cm et contrôle du débit
· Tube recoupable

▸ Ecosmart 9 l/min

#24221, -000	919,72€
#24221, -670, -700	1 254,25€
#24221, -140	1 344,51€

Existe en couleurs P.33

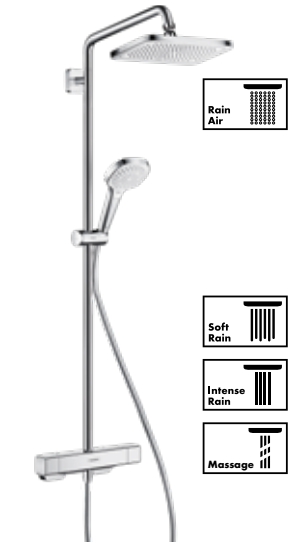

CROMA E 280

· Douche de tête en métal 28×17 cm, démontable pour l'entretien
· Douchette à main Ø11 cm 3 jets
· Changement de jet par pression du bouton Select
· Thermostatique Ecostat E 100% froid avec poignées métal
· Tube recoupable

▸ Ecosmart 8,5 l/min

#27660, -000	966,62€

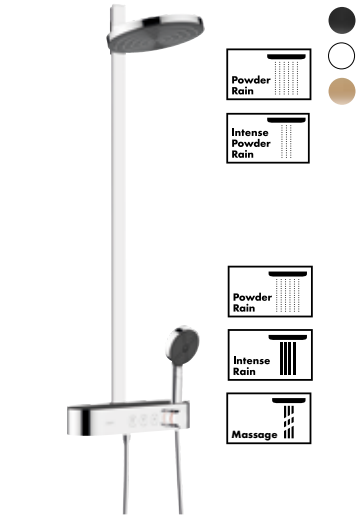

PULSIFY S 260

· Douche de tête Ø26 cm 2 jets
· Douchette à main 10,5 cm 3 jets dont PowderRain
· Changement de jet par simple pression du bouton Select
· Thermostatique ShowerTablet Select 400 avec tablette de rangement 40 cm et contrôle du débit
· Barre plate recoupable

▸ Ecosmart 7,5 l/min

#24241, -000	1 028,56€
#24241, -670, -700	1 335,49 €
#24241, -140	1 526,09€

Existe en couleurs P.33

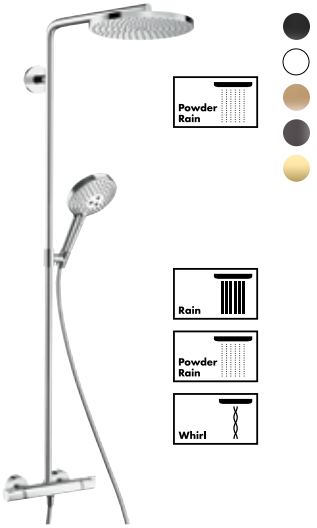

RAINDANCE SELECT S 240 POWDERRAIN

· Douche de tête en métal Ø24 cm
· Douchette à main Ø12,5 cm 3jets
· Changement de jet par pression du bouton Select
· Thermostatique Ecostat Comfort avec poignées métal
· Tube recoupable

▸ Standard 16 l/min

#27633, -000	1 150,63€
#27633, -670, -700	1 727,10€
#27633, -140, -340, -990	1 840,07€

Existe en couleurs P.33



RAINFINITY 360

· Douche de tête 360 avec 1 jet PowderRain
· Changement de jet par pression du bouton Select
· Thermostatique ShowerTablet 350 avec tablette de rangement 35cm

▸ Standard 15,9 l/min

#26853, 000	1 520,84€
#26853, -670, -700	1 900,79€

▸ Ecosmart 8,2 l/min

· Version avec douche de tête Ø25cm 1 jet

#28742, -000	1 378,10€
#28742, -670, -700	1 722,36€

Existe en couleurs P.33

Chromé - 000 · Noir mat -670 · Blanc mat -700 · Bronze brossé -140 · Noir chromé brossé -340 · Aspect doré poli -990 · Blanc chromé - 400

Colonnes bain/douche thermostatiques



EcoSmart

- Jet pluie vivifiant et énergisant qui rince le shampoing en profondeur
- Répartition uniforme du jet sur toute la surface de diffusion
- Entretien facilité : QuickClean

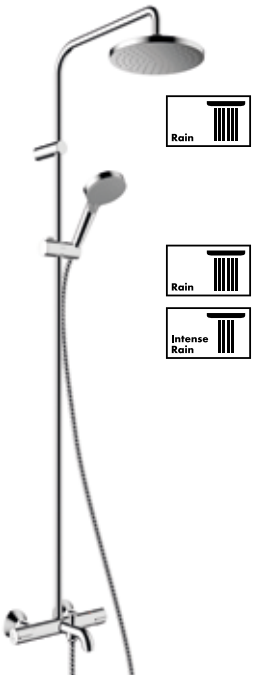

VERNIS BLEND 200

· Douche de tête Vernis Blend 200
· Douchette Vernis Blend 100 Vario, 2 jets
. Thermostatique Vernis
NF E3/1 C1 A1 U1
▸ Standard 12 l/min
#26274, -000 **599,77 €**

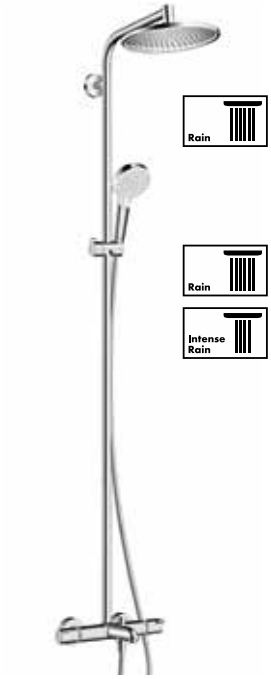

CROMETTA S 240

· Douche de tête Crometta S 240
· Bras de douche 350mm
· Douchette Crometta Vario, 2 jets
· Thermostatique Ecostat Comfort
NF
▸ Standard 17 l/min
#27320, -000 **800,09 €**

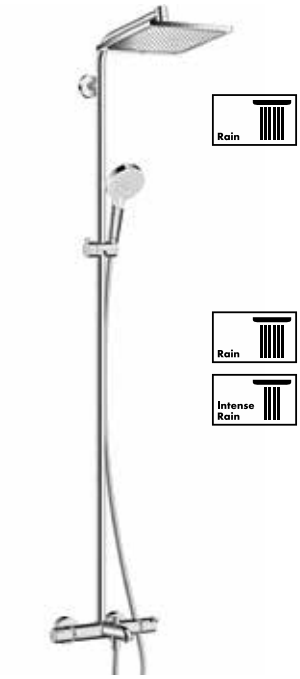

CROMETTA E 240

· Douche de tête Crometta E 240
· Bras de douche 350mm
· Douchette Crometta Vario, 2 jets
. Thermostatique Ecostat Comfort
NF
▸ Standard 17 l/min
#27298, -000 **811,73 €**

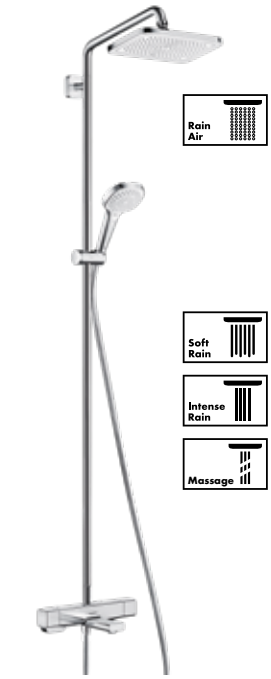

CROMA E 280

· Douche de tête Croma E 280×170mm
· Bras de douche 343mm
· Douchette Croma Select E 110 Multi, 3 jets
. Thermostatique Ecostat E
▸ Standard 15 l/min
#27687, -000 **1 166,94 €**

Chromé - 000 · Noir mat -670 · Blanc mat -700 · Bronze brossé -140 · Noir chromé brossé -340 · Aspect doré poli -990 · Blanc chromé - 400

Douches de tête



- Jusqu'à 60 % d'économies sur vos dépenses d'eau chaude grâce à EcoSmart (débit jusqu'à 9L/min)
- Enveloppement complet du corps (douches de tête larges jusqu'à 60 cm)
- Répartition uniforme du jet sur toute la surface de diffusion
- Entretien facilité : QuickClean



Rain

VERNIS BLEND 200

· Douche de tête Ø20,5 cm jet Rain
· Orientable
▸ Ecosmart 6,5 l/min
NF E0 C1 A1 U3
#26277, -000 **122,29 €**
À compléter avec un bras de douche p.66



Rain

VERNIS SHAPE 230

· Douche de tête 23×17 cm jet Rain
· Orientable
▸ Ecosmart 6,5 l/min
NF E01 C1 A1 U3
#26283, -000 **122,29 €**
À compléter avec un bras de douche p.66



Rain

CROMETTA S 240

· Douche de tête Ø24 cm jet Rain
· Orientable
▸ Ecosmart 6,5 l/min
NF E2 C1 A2 U3
#26724, -000 **269,03 €**
#26724, -670 **309,11 €**
Existe en couleurs P.34
À compléter avec un bras de douche p.66



Rain

CROMETTA E 240

· Douche de tête 24×24 cm
· Orientable
▸ Ecosmart 6,5 l/min
NF E2 C1 A2 U3
#26727, -000 **276,01 €**
#26727, -670 **314,54 €**
À compléter avec un bras de douche p.66



Powder Rain

PULSIFY S 260

· Douche de tête Ø26 cm
· Orientable
▸ Ecosmart 8,4 l/min
#24141, -000 **303,67 €**
#24141, -670, -700 **398,36 €**
#24141, -140 **454,47 €**
Existe en couleurs P.34
À compléter avec un bras de douche p.66



Powder Rain

PULSIFY E

· Douche de tête Ø26 cm
· Orientable
▸ Ecosmart 8,4 l/min
#24331, -000 **302,28 €**
#24331, -670, -700 **393,59 €**
#24331, -140 **454,47 €**
Existe en couleurs P.34
À compléter avec un bras de douche p.66



Rain Air

CROMA S 280

· Douche de tête en métal Ø28 cm , démontable pour l'entretien
· Orientable
· Jet enrichi en air grâce à AirPower
▸ Ecosmart 8,5 l/min
#26221, -000 **426,24 €**
#26221, -670, -700 **575,31 €**
#26221, -140, -340, -990 **639,36 €**
Existe en couleurs P.34
À compléter avec un bras de douche p.66



Rain Air

CROMA E 280

· Douche de tête en métal 28×17 cm
· Orientable
· Jet enrichi en air grâce à AirPower
▸ Ecosmart 8 l/min
#26258, -000 **432,07 €**
À compléter avec un bras de douche p.66



Rain Air

RAINDANCE AIR 260

· Douche de tête en métal 26×26 cm
· Installation affleurante au plafond
· Jet enrichi en air grâce à AirPower
▸ Ecosmart 8 l/min
#26481, -000 **566,00 €**
Option avec le corps d'encastrement
#26471180 130,44 €

Chromé - 000 · Noir mat -670 · Blanc mat -700 · Bronze brossé -140 · Noir chromé brossé -340 · Aspect doré poli -990 · Blanc chromé - 400

Douches de tête



RAINDANCE S 240 POWDERRAIN

· Douche de tête en métal Ø24 cm, démontable pour l'entretien
· Orientable
▸ Standard 18 l/min
#27607, -000 **542,70€**
▸ Standard 18l/min sans bras de douche
#27623, -000 **464,68€**
#27623, -670, -700 **678,97€**

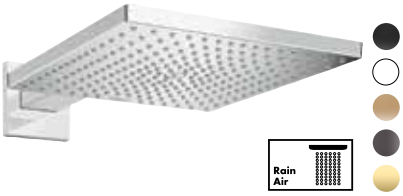

RAINDANCE E 300 AIR

· Douche de tête en métal 30×30 cm, démontable pour l'entretien
· Orientable
· Jet enrichi en air grâce à AirPower
▸ Ecosmart 7,4 l/min
#26239, -000 **695,27€**
▸ Standard 17 l/min
#26238, -670, -700 **987,58€**
#26238, -140, 340, -990 **1 056,30€**
Existe en couleur P.34



RAINFINITY 250

· Douche de tête Ø25 cm
· Disque de jet graphite en aluminium
· Inclinable de 10 à 30°
· Jet caressant, rinçant et sans éclaboussure
▸ Ecosmart 9 l/min
#26227, -000 **930,51€**
#26227, -700 **1 211,18€**



RAINDANCE E 400 AIR

· Douche de tête en métal 40×40 cm
· Installation affleurante au plafond
· Jet enrichi en air grâce à AirPower
▸ Ecosmart 8 l/min
#26253, -000 **1 045,81€**
À compléter avec le corps d'encastrement #26254180 150,23€



RAINFINITY 360

· Douche de tête Ø36 cm
· Disque de jet en aluminium
· Inclinable de 10 à 30°
· Jet caressant sans éclaboussure
▸ Standard 21l/min
#26230, -000 **1 065,61€**
#26230, -670, -700 **1 385,88€**
#26230, -140, -340, -990 **1 599,00€**



RAINMAKER SELECT 460

· Douche de tête en métal et plexyglas 46×27 cm
▸ Ecosmart 9 l/min
#24013, -400 **1 985,65€**
À compléter avec le corps encastrement #24010180 295,82€



1. BRAS DE DOUCHE MURAL PULSIFY S

· Raccordement 1/2"
#24149, -000 **97,83€**
#24149, -670, -700 **128,10€**
#24149, -140 **144,84€**

2. BRAS DE DOUCHE MURAL PULSIFY E

#24337, -000 **149,04€**
#24337, -670, -700 **207,82€**
#24337, -140 **223,56€**



BRAS DE DOUCHE MURAL

1. S 240 MM M ½''

#27809, -000 **58,23€**
#27809, -670 **81,52€**

2. E 240 MM M ½''

#26405, -000 **58,23€**
#26405, -670 **81,52€**
Existe en couleur P.34



BRAS DE DOUCHE MURAL

1. S 389 MM M ½ ''

#27413, -000 **109,48€**
#27413, -670, -700 **161,87€**
#27413, -140, -340, -990 **166,53€**

2. S 241 MM M ½ ''

#27409, -000 **78,03€**
#27409, -140, -340 **118,79€**
Existe en couleur P.34

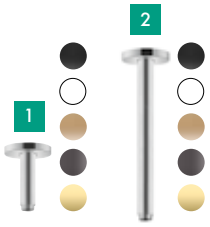

BRAS DE DOUCHE PLAFOND

1. S 100 MM M ½''

#27393, -000 **72,20€**
#27393, -670, -700 **104,81€**
#27393, -140, -340, -990 **111,80€**

2. S 300 MM M ½''

#27389, -000 **99,00€**
#27389, -670, -700 **142,08€**
#27389, -140, -340, -990 **151,41€**
Existe en couleur P.34



BRAS DE DOUCHE PLAFOND

1. E 100 MM M ½''

#27467, -000 **74,53€**

2. E 300 MM M ½''

#27388, -000 **99,00€**

Chromé - 000 · Noir mat -670 · Blanc mat -700 · Bronze brossé -140 · Noir chromé brossé -340 · Aspect doré poli -990 · Blanc chromé - 400





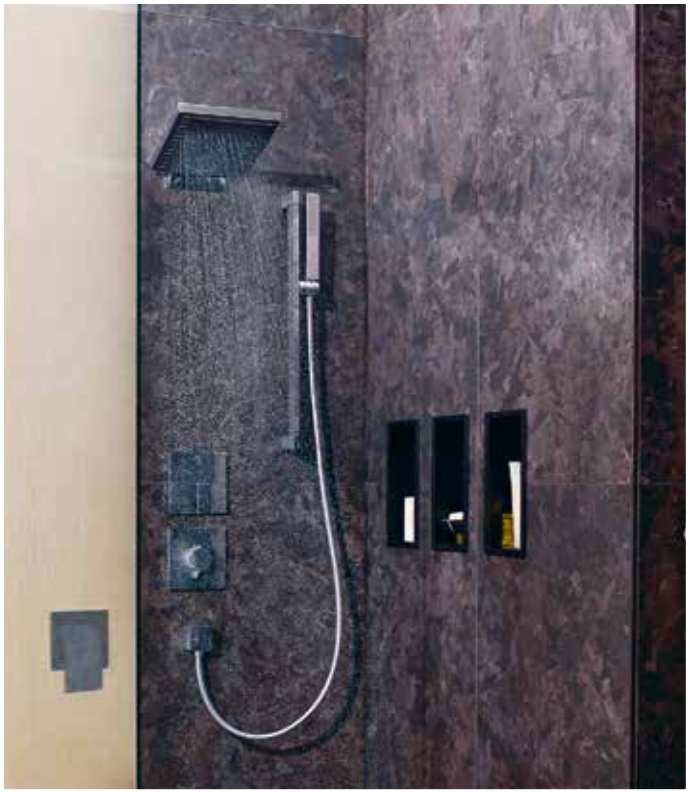



Solutions encastrées



Une élégance minimaliste

- **Mise en valeur** du carrelage.
- **Gain de place dans l'espace de douche :** moins d'éléments apparents par rapport à une colonne de douche.





Une flexibilité de composition

- **Véritable sur-mesure :** des combinaisons à l'infini (formes, couleurs, dispositions)
- **Liberté de conception :** le positionnement des éléments est libre, la robinetterie peut, idéalement se positionner à l'entrée de la douche afin de contrôler la température de l'eau au préalable.

Une sérénité dans le temps

- **Nettoyage facile :** peu d'éléments sont apparents.
- **Étanchéité :** corps d'encastrement iBox 100% étanche.
- **Suivi** de 100% des pièces détachées.
- **Évolution :** robinetterie, douchette et douche de tête interchangeables.

Ensemble de douche encastrée mécanique Crometta S 240/DuoTurn S



849,00 €*

Référence à commander :
28831000

VOUS APPRÉCIEREZ :

La largeur de la douche de tête (Ø240mm) pour un enveloppement généreux

Les **3 jets** disponibles sur la douchette avec changement de jets par pression du bouton Select

Le jet PowderRain : sur la douchette pour son caractère à la fois caressant, rinçant et sans éclaboussure

CARACTÉRISTIQUES

- DOUCHE DE TÊTE
  - Ø240mm
  - Jet Rain : vivifiant et énergisant
- MITIGEUR MÉCANIQUE
  - Poignée ergonomique
  - 2 fonctions
  - Contrôle du débit et inverseur
- DOUCHETTE
  - Ø105 mm
  - 3 jets : PowderRain - IntenseRain - Massage
  - Changement de jets par simple pression du bouton Select
  - QuickClean : élimination facile du calcaire
- SUPPORT DE DOUCHETTE AVEC ALIMENTATION EN EAU INTEGRÉE
  - Un seul élément pour un rendu épuré et résolument moderne
- FLEXIBLE ANTI-TORSION

Ensemble composé de :

26724000	• Douche de tête Crometta S 240 1jet EcoSmart
27413000	• Bras de douche M 1/2" 389 mm
24111000	• Douchette Pulsify Select S 105 3 jets Relaxation EcoSmart
28276000	• Flexible Isiflex 1,60 m
26888000	• FixFit Porter S
75418000	• Mitigeur mécanique DuoTurn S
01500180	• Corps d'encastrement iBox universal 2

*Prix Public 2025 HT indicatif de l'ensemble

Ensemble de douche encastrée thermostatique Crometta E 240/Ecostat Square



999,00 €*

Référence à commander :
28830000

VOUS APPRÉCIEREZ :

La largeur de la douche de tête (240×240mm) pour un enveloppement généreux

Les **3 jets** disponibles sur la douchette avec changement de jets par pression du bouton Select

Le mitigeur thermostatique pour une **température constante** sans chaud froid

CARACTÉRISTIQUES

- DOUCHE DE TÊTE
  - 240×240mm
  - Jet Rain : vivifiant et énergisant
- MITIGEUR THERMOSTATIQUE
  - 2 fonctions
  - Limiteur de température réglable
  - Sécurité anti-brûlure à 40°
- DOUCHETTE
  - Ø110 mm
  - 3 jets : Rain - IntenseRain - TurboRain
  - Changement de jets par simple pression du bouton Select
  - QuickClean : élimination facile du calcaire
- SUPPORT DE DOUCHETTE AVEC ALIMENTATION EN EAU INTEGRÉE
  - Un seul élément pour un rendu épuré et résolument moderne
- FLEXIBLE ANTI-TORSION

Ensemble composé de :

26727000	• Crometta E Douche de tête 240 1jet EcoSmart
27446000	• Bras de douche E M 1/2" 389 mm
26813400	• Douchette Croma Select E Vario EcoSmart blanc/chromé
28276000	• Flexible Isiflex 1,60 m
26889000	• Porter FixFit E
15714000	• Mitigeur thermostatique Ecostat Square
13588000	• Adaptateur
01500180	• Corps d'encastrement iBox universal 2

*Prix Public 2025 HT indicatif de l'ensemble

Ensemble de douche encastrée thermostatique Pulsify Select S/ShowerSelect Comfort S



1399,00 €*

Référence à commander :
28832000

VOUS APPRÉCIEREZ :

La largeur de la douche de tête (Ø260mm) pour un enveloppement généreux

Le jet PowderRain : pour son caractère à la fois caressant, rinçant et sans éclaboussure

Le mitigeur thermostatique pour une **température constante** sans chaud froid

CARACTÉRISTIQUES

- DOUCHE DE TÊTE
  - Ø260mm
  - Jet PowderRain : généreuse pluie de gouttes ultra fines
- MITIGEUR THERMOSTATIQUE
  - Contrôle du débit d'eau
  - Limiteur de température réglable
  - Sécurité anti-brûlure à 40°
- DOUCHETTE
  - Ø105 mm
  - 3 jets : PowderRain - IntenseRain - Massage
  - Changement de jets par simple pression du bouton Select
  - QuickClean : élimination facile du calcaire
- SUPPORT DE DOUCHETTE AVEC ALIMENTATION EN EAU INTEGRÉE
  - Un seul élément pour un rendu épuré et résolument moderne
- FLEXIBLE ANTI-TORSION

Ensemble composé de :

24141000 • Pulsify S 260 Ecosmart 1 jet
24149000 • Raccord mural pour douche de tête 260
24111000 • Douchette Pulsify Select S 105 Ecosmart 3 jets
28276000 • Flexible Isiflex 1,60 m
26888000 • Fixfit Porter S
15554000 • Mitigeur thermostatique ShowerSelect Comfort S
01500180 • Corps d'encastrement iBox universal 2

*Prix Public 2025 HT indicatif de l'ensemble

Ensemble de douche encastrée thermostatique Pulsify E/ShowerSelect Comfort E



1569,88 €*

Référence à commander :
88002176

VOUS APPRÉCIEREZ :

La largeur de la douche de tête (260×260mm) pour un enveloppement généreux

Le jet PowderRain : pour son caractère à la fois caressant, rinçant et sans éclaboussure

Le mitigeur thermostatique pour une **température constante** sans chaud froid

CARACTÉRISTIQUES

- DOUCHE DE TÊTE
  - 260×260mm
  - Jet PowderRain : généreuse pluie de gouttes ultra fines
- MITIGEUR THERMOSTATIQUE
  - Contrôle du débit d'eau
  - Limiteur de température réglable
  - Sécurité anti-brûlure à 40°
- DOUCHETTE
  - 100×25 mm
  - Jet PowderRain
  - QuickClean : élimination facile du calcaire
- SUPPORT DE DOUCHETTE AVEC ALIMENTATION EN EAU INTEGRÉE
  - Un seul élément pour un rendu épuré et résolument moderne
- FLEXIBLE ANTI-TORSION

Ensemble composé de :

24331000 • Douche de tête Pulsify E Ecosmart
24337000 • Bras de douche Pulsify E 39cm
24320000 • Douchette Pulsify E 1 jet PowderRain Ecosmart
28276000 • Flexible de douche Isiflex 1,60 m
26889000 • FixFit Porter E
15572000 • Mitigeur thermostatique ShowerSelect Comfort E
01500180 • Corps d'encastrement iBox universal 2

*Prix Public 2025 HT indicatif de l'ensemble

Ensemble de douche encastrée thermostatique Raindance E 300/ShowerSelect Comfort E



1699,00 €*

Référence à commander :
28833000

VOUS APPRÉCIEREZ :

La largeur de la douche de tête (300×300mm) pour un enveloppement généreux

Le jet RainAir : des gouttes plus denses, plus légères, et plus douces pour un plaisir de douche enveloppant

Le mitigeur thermostatique pour une **température constante** sans chaud froid

CARACTÉRISTIQUES

- DOUCHE DE TÊTE MÉTAL
  - 300×300mm
  - Jet RainAir : jet pluie enrichi en air
- MITIGEUR THERMOSTATIQUE
  - Contrôle du débit d'eau
  - Limiteur de température réglable
  - Sécurité anti-brûlure à 40°
- DOUCHETTE
  - 120 mm
  - 3 jets : Rain - RainAir - Whirl
  - Changement de jets par simple pression du bouton Select
  - QuickClean : élimination facile du calcaire
- SUPPORT DE DOUCHETTE AVEC ALIMENTATION EN EAU INTEGRÉE
  - Un seul élément pour un rendu épuré et résolument moderne
- FLEXIBLE ANTI-TORSION

Ensemble composé de :

26239000	• Douche de tête Raindance E 300 1jet EcoSmart (avec bras de douche)
26521000	• Douchette Raindance Select E 120 3 jets Ecosmart
28276000	• Flexible Isiflex 1,60 m
26889000	• FixFit Porter Square
15572000	• Mitigeur thermostatique ShowerSelect Comfort E
01500180	• Corps d'encastrement iBox universal 2

*Prix Public 2025 HT indicatif de l'ensemble

Ensemble de douche encastrée thermostatique Raindance Air 400/ShowerSelect Comfort E



2373,68 €*

Référence à commander :
88002177

VOUS APPRÉCIEREZ :

La largeur de la douche de tête (400×400mm) pour un enveloppement généreux

Le jet RainAir : des gouttes plus denses, plus légères, et plus douces pour un plaisir de douche enveloppant

Le mitigeur thermostatique pour une **température constante** sans chaud froid

CARACTÉRISTIQUES

- DOUCHE DE TÊTE MÉTAL
  - 400×400mm
  - Jet RainAir : jet pluie enrichi en air
- MITIGEUR THERMOSTATIQUE
  - Contrôle du débit d'eau
  - Limiteur de température réglable
  - Sécurité anti-brûlure à 40°
- DOUCHETTE
  - 120 mm
  - 3 jets : RainAir - Rain - Whirl
  - Changement de jets par simple pression du bouton Select
  - QuickClean : élimination facile du calcaire
- SUPPORT DE DOUCHETTE AVEC ALIMENTATION EN EAU INTEGRÉE
  - Un seul élément pour un rendu épuré et résolument moderne
- FLEXIBLE ANTI-TORSION

Ensemble composé de :

26253000	• Douche de tête 400 EcoSmart 1jet chromé
26254180	• Corps d'encastrement pour douche de tête 1 jet 400/400
26521000	• Douchette Raindance Select EcoSmart 3 jets chromé
26889000	• FixFit Porter E
28276000	• Flexible de douche 1,60 m
15572000	• Mitigeur thermostatique ShowerSelect Comfort E
01500180	• Corps d'encastrement iBox universal 2

*Prix Public 2025 HT indicatif de l'ensemble

Ensemble de douche encastrée thermostatique Crometta E 240/Ecostat Square Noir mat



1542,61 €*

Référence à commander :
88002178

VOUS APPRÉCIEREZ :

La largeur de la douche de tête (240×240mm) pour un enveloppement généreux

Les **2 jets** disponibles sur la douchette à main

Le mitigeur thermostatique pour une **température constante** sans chaud froid

CARACTÉRISTIQUES

- DOUCHE DE TÊTE
  - 240×240mm
  - Jet Rain : vivifiant et énergisant
- MITIGEUR THERMOSTATIQUE
  - 2 fonctions
  - Limiteur de température réglable
  - Sécurité anti-brûlure à 40°
- DOUCHETTE
  - Ø100 mm
  - 2 jets : Rain - IntenseRain
  - QuickClean : élimination facile du calcaire
- FLEXIBLE ANTI-TORSION

Ensemble composé de :

26727670	• Crometta E Douche de tête 240 1jet EcoSmart 9 l/min
26405670	• Bras de douche M 1/2" 240 mm
26340670	• Vernis Blend Douchette à main 100 Vario EcoSmart 9 l/min
28276670	• Flexible Isiflex 1,60 m
28387670	• Porter E support mural
26455670	• FixFit Square coude de raccordement
15714670	• Mitigeur thermostatique Ecostat Square
13588000	• Adaptateur
01500180	• Corps d'encastrement iBox universal 2

*Prix Public 2025 HT indicatif de l'ensemble

Ensemble de douche encastrée thermostatique Pulsify Select S/ShowerSelect Comfort S Noir mat



2020,02 €*

Référence à commander :
88002179

VOUS APPRÉCIEREZ :

La largeur de la douche de tête (Ø260mm) pour un enveloppement généreux

Le jet PowderRain : pour son caractère à la fois caressant, rinçant et sans éclaboussure

Le mitigeur thermostatique pour une **température constante** sans chaud froid

CARACTÉRISTIQUES

- DOUCHE DE TÊTE
  - Ø260mm
  - Jet PowderRain : généreuse pluie de gouttes ultra fines
- MITIGEUR THERMOSTATIQUE
  - Contrôle du débit d'eau
  - Limiteur de température réglable
  - Sécurité anti-brûlure à 40°
- DOUCHETTE
  - Ø105 mm
  - 3 jets : PowderRain - IntenseRain - Massage
  - Changement de jets par simple pression du bouton Select
  - QuickClean : élimination facile du calcaire
- SUPPORT DE DOUCHETTE AVEC ALIMENTATION EN EAU INTEGRÉE
  - Un seul élément pour un rendu épuré et résolument moderne
- FLEXIBLE ANTI-TORSION

Ensemble composé de :

24141670	• Pulsify S 260 Ecosmart 1 jet
24149670	• Raccord mural pour douche de tête 260
24111670	• Douchette Pulsify Select S 105 Ecosmart 3 jets noir mat
28276670	• Flexible Isiflex 1,60m
26888670	• Fixfit Porter S
15554670	• Mitigeur thermostatique ShowerSelect Comfort S
01500180	• Corps d'encastrement iBox universal 2

*Prix Public 2025 HT indicatif de l'ensemble

Ensemble de douche encastrée thermostatique Raindance E 300/ShowerSelect Comfort E Noir Mat



2551,95 €*

Référence à commander :
88002180

VOUS APPRÉCIEREZ :

La largeur de la douche de tête (300×300mm) pour un enveloppement généreux

Le jet RainAir : des gouttes plus denses, plus légères, et plus douces pour un plaisir de douche enveloppant

Le mitigeur thermostatique pour une **température constante** sans chaud froid

CARACTÉRISTIQUES

- DOUCHE DE TÊTE MÉTAL
  - 300×300mm
  - Jet RainAir : jet pluie enrichi en air
- MITIGEUR THERMOSTATIQUE
  - Contrôle du débit d'eau
  - Limiteur de température réglable
  - Sécurité anti-brûlure à 40°
- DOUCHETTE
  - 120 mm
  - 3 jets : PowderRain - Rain - Whirl
  - Changement de jets par simple pression du bouton Select
  - QuickClean : élimination facile du calcaire
- FLEXIBLE ANTI-TORSION

Ensemble composé de :

26238670	• Douche de tête Raindance E 300 1 jet noir mat (avec bras de douche)
26014670	• Douchette Raindance Select S 120 3 jets
28276670	• Flexible Isiflex 1,60 m
28387670	• Porter E support mural noir mat
26455670	• FixFit Square noir mat
15572670	• Mitigeur thermostatique ShowerSelect Comfort E
01500180	• Corps d'encastrement iBox universal 2

*Prix Public 2025 HT indicatif de l'ensemble

Ensemble de douche encastrée thermostatique Raindance E 300/ShowerSelect Comfort E Bronze brossé



2758,25 €*

Référence à commander :
88002181

VOUS APPRÉCIEREZ :

La largeur de la douche de tête (300×300mm) pour un enveloppement généreux

Le jet RainAir : des gouttes plus denses, plus légères, et plus douces pour un plaisir de douche enveloppant

Le mitigeur thermostatique pour une **température constante** sans chaud froid

CARACTÉRISTIQUES

- DOUCHE DE TÊTE MÉTAL
  - 300×300mm
  - Jet RainAir : jet pluie enrichi en air
- MITIGEUR THERMOSTATIQUE
  - Contrôle du débit d'eau
  - Limiteur de température réglable
  - Sécurité anti-brûlure à 40°
- DOUCHETTE
  - 120 mm
  - 3 jets : PowderRain - Rain - Whirl
  - Changement de jets par simple pression du bouton Select
  - QuickClean : élimination facile du calcaire
- SUPPORT DE DOUCHETTE AVEC ALIMENTATION EN EAU INTEGRÉE
  - Un seul élément pour un rendu épuré et résolument moderne
- FLEXIBLE ANTI-TORSION

Ensemble composé de :

26238140	• Douche de tête Raindance E 300 1 jet bronze brossé (avec bras de douche)
26014140	• Douchette Raindance Select S 120 3 jets
28276140	• Flexible Isiflex 1,60 m
26889140	• FixFit Porter Square bronze brossé
15572140	• Mitigeur thermostatique ShowerSelect Comfort E
01500180	• Corps d'encastrement iBox universal 2

*Prix Public 2025 HT indicatif de l'ensemble

Comment déterminer une installation de douche encastrée en toute simplicité ?

Ces 5 étapes clés vous permettent de déterminer vos besoins, et vous orientent vers les solutions hansgrohe adéquates.

LES 5 ÉTAPES CLÉS

ÉTAPE 1

NOMBRE DE FONCTIONS

DE 1 À 4 FONCTIONS

ÉTAPE 2

TYPE DE ROBINETTERIE

MÉCANIQUE **ou** THERMOSTATIQUE

ÉTAPE 3

TYPE DE COMMANDE

POIGNÉE **ou** BOUTON SELECT

ÉTAPE 4

TYPE DE DESIGN

ROND **ou** CARRÉ **ou** SOFTCUBE

ÉTAPE 5

TYPE DE FINITIONS

CHROMÉ **ou** COULEURS

La nouvelle génération de l'iBox Universal, une installation deux fois plus rapide qu'avant !

NOUVEAU



125,00 €*

Corps d'encastrement
iBox Universal 2 #01500180

+ Flexibilité d'installation

- **Montage facilité :** plus d'options d'installation grâce à la nouvelle bague de montage qui peut être fixée à l'avant ou à l'arrière du corps d'encastrement.
- **Adaptable à tous les murs :** rallonges et cales de compensation pour des murs entre 80 à 108 mm. Installation sans découpe grâce au manchon coulissant qui s'intègre parfaitement à la profondeur des murs.
- **Mise en service facilitée :** bloc de rinçage permettant de purger les conduits avant la pose du set de finition et mettre sous pression l'installation pour les tests d'étanchéité avant la pose du set de finition.

+ Sérénité après la pose

- **Etanchéité parfaite :** joints en caoutchouc totalement hermétiques sur les 4 raccords, natte élastique et étanche directement prémontée dans le manchon coulissant.
- **Isolation sonore :** mousse EPP absorbant le bruit et la chaleur pour éviter la condensation dans le mur.

+ Gestion simplifiée

- **Liberté d'esprit :** bloc fonctionnel pré-assemblé et livré ultérieurement avec le set de finition.
- **Efficacité du montage :** compatible avec plus de 200 sets de finition pour de multiples choix en technologie, en fonction et en design. Système évolutif dans le temps.

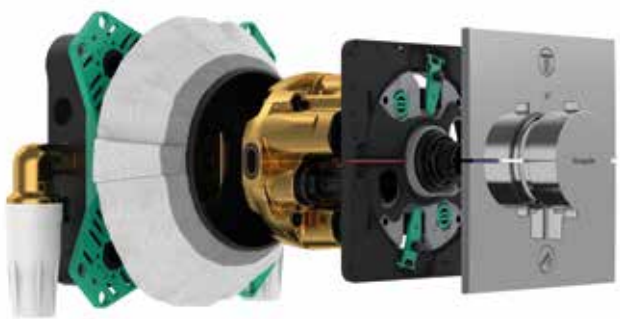

*Prix public HT 2025 à titre indicatif.

2 FONCTIONS

La configuration la plus courante du marché.

Prix publics HT € 2025 à titre indicatif.

ÉTAPE 1 CHOISISSEZ VOTRE DOUCHE DE TÊTE 1 JET



Vernis Shape 230
▸ Ecosmart 9 l/min
#26283, -000 **122,29 €**



Crometta S 240
▸ Ecosmart 9 l/min
#26724, -000 **269,03 €**
Existe en couleur P.34



Crometta E 240
▸ Ecosmart 9 l/min
#26727, -000 **276,01 €**
Existe en couleur P.34



Pulsify S 260
▸ EcoSmart 9 l/min
#24141, -000 **303,67 €**
Existe en couleur P.34



Pulsify E
▸ Ecosmart 9 l/min
#24331, -000 **302,28 €**
Existe en couleur P.34



Croma S 280
▸ Ecosmart 9 l/min
#26221, -000 **426,24 €**
Existe en couleur P.34



+



Bras de douche
#26405, -000 - 58,23 €
Existe en couleur P.34



+



Bras de douche S
#27413, -000 - 109,48 €
Existe en couleur P.34



+



Bras de douche E
#27446, -000 - 114,13 €
Existe en couleur P.34



+



Raccord mural pour douche de tête 260
#24149, -000 - 97,83 €
Existe en couleur P.34



+



Bras de douche Pulsify E
#24337, -000 - 149,04 €
Existe en couleur P.34



+



Bras de douche S
#27413, -000 - 109,48 €
Existe en couleurs P.34

ÉTAPE 2 / 2.1 CHOISISSEZ VOTRE ROBINETTERIE

NOUVEAU
Mécanique
DuoTurn
À retrouver P.51



DuoTurn E
#75417, -000 263,16 €
#75417, -670, -700 368,22 €
#75417, -140, -340 394,74 €



DuoTurn Q
#75414, -000 263,16 €
#75414, -670, -700 368,22 €
#75414, -140, -340 394,74 €



DuoTurn S
#75418, -000 263,16 €
#75418, -670, -700 368,22 €
#75418, -140, -340 394,74 €

OU

Thermostatique
Poignée
À retrouver P.51



Mitigeur thermostatique
#15714, -000 555,52 €
#15714, -670, -700 794,25 €
#15714, -140, -340, -990 849,00 €



Mitigeur thermostatique E
#15708, -000 555,52 €



Mitigeur thermostatique S
#15758, -000 555,52 €
#15758, -670, -700 804,74 €
#15758, -140, -340, -990 858,32 €

OU

NOUVEAU
Thermostatique
ShowerSelect
Comfort
À retrouver P.51



ShowerSelect Comfort E
#15572, -000 797,64 €
#15572, -670, -700 1 116,90 €
#15572, -140, -340 1 197,48 €



ShowerSelect Comfort Q
#15583, -000 797,64 €
#15583, -670, -700 1 116,90 €
#15583, -140, -340 1 197,48 €



ShowerSelect Comfort S
#15554, -000 797,64 €
#15554, -670, -700 1 116,90 €
#15554, -140, -340 1 197,48 €

ÉTAPE 3 CHOISISSEZ VOTRE PORTER FIXFIT (support de douchette + alimentation en eau)



Carré
#26889, -000
101,08 €
Existe en couleur P.31



SoftCube
#26887, -000
101,08 €
Existe en couleur P.31



Rond
#26888, -000
101,08 €
Existe en couleur P.31

ÉTAPE 4 CHOISISSEZ VOTRE DOUCHETTE



Crometta Vario 2 jets
▸ EcoSmart 6,7 l/min
#26332, -400 **29,11 €**



Pulsify Select S 105 3 jets
▸ EcoSmart 6,9 l/min
#24111, -000 **43,08 €**
Existe en couleur P.32



Pulsify
▸ EcoSmart 7,9 l/min
S #24125, -000 **60,88 €**
E #24320, -000 **60,88 €**
Existe en couleur P.32



Croma Select E Vario 3 jets
▸ EcoSmart 9 l/min
#26813, -400 **64,06 €**



Croma Select S Vario 3 jets
▸ EcoSmart 9 l/min
#26803, -400 **64,06 €**

ÉTAPE 5 CHOISISSEZ VOTRE FLEXIBLE



Isiflex 160 cm
#28276, -000 - 33,96 €
Existe en couleur P.31



Designflex
#28260, -000 - 39,78 €
Existe en couleur P.31



Sensoflex 160 cm
#28136, -000 - 50,93 €

***5 couleurs au choix sur une sélection de modèles**

Remplacer les 3 derniers chiffres de la référence chromée (-000) pour obtenir la référence dans la finition de votre choix.

-670	-700	-140	-340	-990
Noir mat	Blanc mat	Bronze brossé	Noir chromé brossé	Aspect doré poli



Croma E 280
▸ Ecosmart 8 l/min
#26258, -000 **432,07€**



Raindance S 240
▸ Ecosmart 8 l/min
#27461, -000 **732,53€**
▸ Standard 18 l/min
#27607, -000 **542,70€**
(PowderRain)



Raindance E 300
▸ Ecosmart 9 l/min
#26239, -000 **695,27€**
Existe en couleur P.34



Rainfinity 250
▸ Ecosmart 9 l/min
#26227, -000 **930,51€**



Rainmaker Select 460
▸ Ecosmart 9 l/min
#24013, -400 **1985,65€**



Raindance E 400×400
▸ Ecosmart 9 l/min
#26253, -000 **1045,81€**













+ + + + +



Bras de douche E
#27446, -000 - 114,13 €

—— —— ——

Corps d'encastrement :
#26254180 - 150,23 €

2.2 COMPLÉTER AVEC LE CORPS D'ENCASTREMENT ASSOCIÉ

\+ 

Complétez avec le corps d'encastrement iBox universal 2
#01500180 - 125,00 €

\+ 

Complétez avec le corps d'encastrement iBox universal 2
#01500180 - 125,00 €

\+ 

Adaptateur pour iBox universal 2
· Nécessaire pour installer les douches de tête 2 et 3 jets
· Permet d'adapter les façades encastrée anciennes générations
#13588000 - 32,00 €

\+ 

Complétez avec le corps d'encastrement iBox universal 2
#01500180 - 125,00 €

OU



Porter E
(support de douchette)
#28387, -000
61,73 €
Existe en 5 couleurs

\+ 

Coude de raccordement Square
(alimentation en eau)
#26455, -000
40,77 €
Existe en 5 couleurs



Raindance Select S 120 3 jets
▸ EcoSmart 8,5 l/min
#26531, -000 **119,96€**
Existe en couleurs P.32



Raindance Select E 120 3 jets
▸ EcoSmart 8,5 l/min
#26521, -000 **119,96€**
Existe en couleurs P.32



Raindance Select S120 3 jets dont jet PowderRain
▸ EcoSmart 8,3 l/min
#26515, -000 **119,96€**



Rainfinity 100 1 jet
▸ EcoSmart 9 l/min
#26867, -000 **107,14€**
Existe en couleurs P.32



Rainfinity 130 3 jets
▸ EcoSmart 8,5 l/min
#26865, -000 **130,44€**
Existe en couleurs P.32









Accessibilité & Collectivité

Accessibilité



- Jusqu'à 60% d'économies sur vos dépenses d'eau chaude grâce à EcoSmart (débit à 5L/min)
- Anti-brûlure : limiteur de température réglable
- Poignée stable : technologie Boltic
- Préhension facile : poignée longue ou étrier

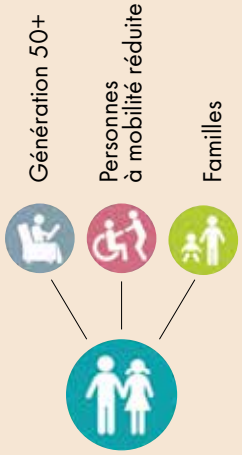

Tous les utilisateurs

LOGIS LOOP - POIGNÉE ÉTRIER



LOGIS LOOP MITIGEUR 70 CH3 COOLSTART

· Démarrage en eau froide poignée centrée
· Vidage avec tirette
NF E00 CH3 A3 U3
#71153, -000 **105,98€**
Existe avec démarrage en eau mitigée
#71150, -000 **115,30€**



LOGIS LOOP MITIGEUR 100 CH3 COOLSTART

· Démarrage en eau froide poignée centrée
· Vidage avec tirette
NF E00 CH3 A3 U3
#71154, -000 **137,42€**
Existe avec démarrage en eau mitigée
#71151, -000 **145,57€**



LOGIS LOOP MITIGEUR DOUCHE C2 CARTOUCHE À 2 VITESSES

· Cartouche céramique à deux vitesses (50%)
NF E1 C2 A3 U3
#71613, -000 **121,12€**



LOGIS LOOP MITIGEUR BAIN/DOUCHE C2 CARTOUCHE À 2 VITESSES

· Cartouche céramique à deux vitesses (50%)
NF E3/1 C2 A1 U3
#71413, -000 **149,07€**

FOCUS CARE - POIGNÉE LONGUE



FOCUS CARE MITIGEUR 70

· Poignée ergonomique extra-longue
· Vidage en métal avec tirette
#31910, -000 **154,90€**



FOCUS CARE MITIGEUR 100 CH3 COOLSTART

· Poignée ergonomique extra-longue
· Démarrage en eau froide poignée centrée
NF E00 CH3 A3 U3
#31917, -000 **189,83€**
Existe avec démarrage en eau mitigée
NF E00CH2A3U3
#31911, -000 **189,83€**



FOCUS CARE MITIGEUR DOUCHE

· Poignée ergonomique extra-longue
NF E1C1A3U3
#31916, -000 **161,87€**

ECOSTAT COMFORT CARE



ECOSTAT COMFORT CARE DOUCHE

· Butée de sécurité à 40°
· Poignées ergonomiques extra-longues en métal
NF E1 C2 A2 U3
#13117, -000 **296,98€**



ECOSTAT COMFORT CARE BAIN/DOUCHE

· Butée de sécurité à 40°
· Poignées ergonomiques extra-longues en métal
· Montage possible sur colonnettes
#13115, -000 **373,84€**

Chromé - 000 · Noir mat -670 · Blanc mat -700 · Bronze brossé -140 · Noir chromé brossé -340 · Aspect doré poli -990

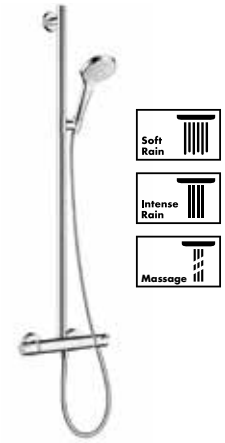

SEMIPIPE CROMA SELECT S MULTI
· Douchette Ø11 cm 3 jets
· Changement de jet par pression du bouton Select
· Thermostatique Ecostat Comfort avec fonction EcoStop
· Poignée métal à ergot
· Barre de maintien
▸ Standard 16 l/min
#27247, -400 **412,27 €**



POIGNÉE D'APPUI COMFORT AVEC TABLETTE ET SUPPORT DE DOUCHETTE
· Tablette démontable pour le nettoyage
· Le support de douchette peut être installé des 2 côtés
#26328, -400 **167,71 €**



REPOSE –PIEDS COMFORT
· Métallique
· Anti-dérapant
#26329, -000 **179,35 €**

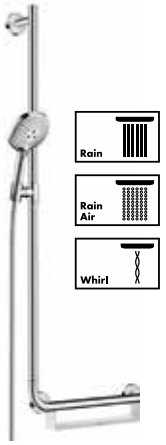

SET RAINDANCE SELECT S 120 UNICA COMFORT 1,10 M POIGNÉE DE MAINTIEN À DROITE
· Douchette Ø12,5 cm 3 jets
· Changement de jet par pression du bouton Select
· Curseur autobloquant
· Flexible Isiflex 1,60m
· Barre de maintien jusqu'à 200kg
▸ Standard 15 l/min
#26324, -000 **465,85 €**

POIGNÉE DE MAINTIEN À GAUCHE
▸ Standard 15 l/min
#26326, -000 **465,85 €**

Collectivité



- Économie d'eau : ouverture de l'eau qu'en cas de présence et débit de 5 l/min
- Compatible tous publics : système infra-rouge sans poignée
- Facilité d'entretien

ROBINETTERIE ÉLECTRONIQUE



VERNIS BLEND MITIGEUR DE LAVABO ÉLECTRONIQUE
· Capteur infra-rouge
· Mousseur inviolable
· Pre-reglage de la température sur batterie
#71502, -000 **266,70 €**
· Sur secteur
#71501, -000 **292,32 €**
· Eau froide sur batterie
#71503, -000 **222,44 €**
· Eau froide sur secteur
#71504, -000 **244,56 €**



FOCUS MITIGEUR DE LAVABO ÉLECTRONIQUE
· Capteur infra-rouge
· Mousseur inviolable
NF E00 C3 A2 U3
· Sans manette de température, batterie 6V
#31172 , -000 **562,50 €**
· Sans manette de température, secteur
NF E00 C3 A3 U3
#31174, -000 **628,88 €**
· Avec manette de température, batterie 6V
NF E00 C3 A2 U3
#31171, -000 **619,57 €**
· Avec manette de température, secteur
NF E00 C3 A3 U3
#31173, -000 **656,84 €**



METRIS S MITIGEUR DE LAVABO ÉLECTRONIQUE
· Capteur infra-rouge
· Mousseur inviolable
· Sans manette de température, batterie 6V
#31101, -000 **744,18 €**
· Sans manette de température, secteur
#31103, -000 **784,94 €**
· Avec manette de température, batterie 6V
#31100, -000 **795,43 €**
· Avec manette de température, secteur
#31102, -000 **843,17 €**

ROBINETTERIE TEMPORISÉE



TALIS E TEMPORISE MITIGEUR LAVABO 110
· Réglable de 3 à 20 secondes
· En eau froide
#71719, -000 **189,83 €**
· Avec réglage de la température
#71718, -000 **214,28 €**









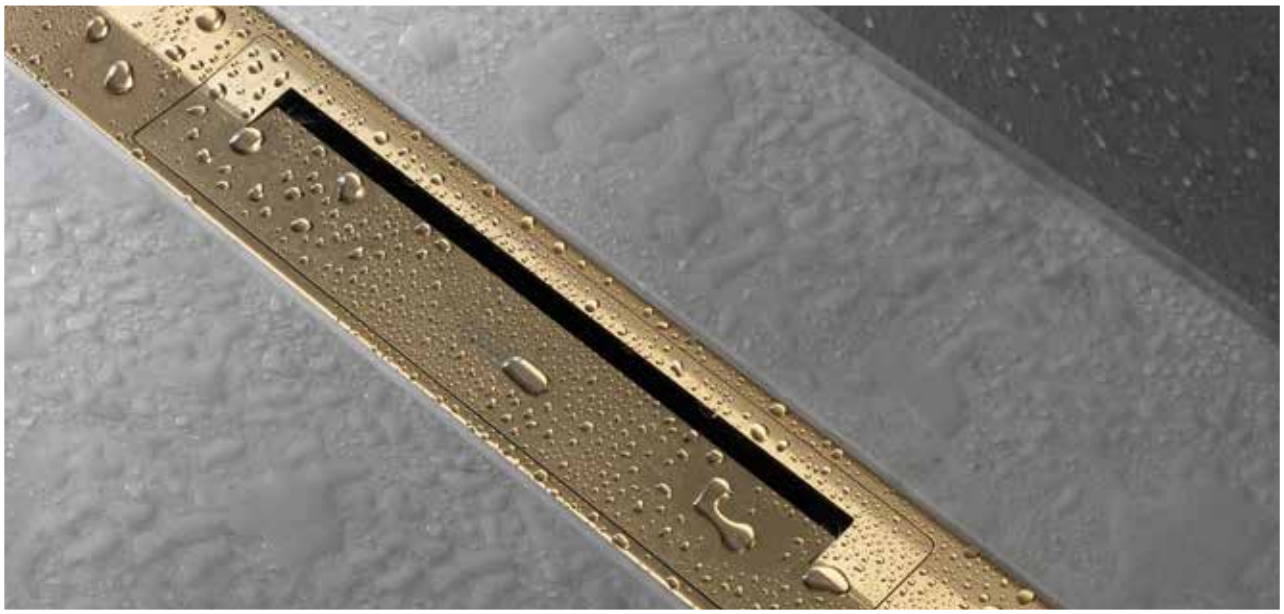

Accessoires & vidages

Logis Universal

100% MÉTAL ET VERRE



DISTRIBUTEUR DE SAVON LIQUIDE
#41714, -000 **46,58€**



PORTE-VERRE
#41718, -000 **34,94€**



PORTE-SAVON
#41715, -000 **34,94€**



PORTE-SAVON PANIER
#41710, -000 **34,94€**



POIGNÉE D'APPUI 300 MM
#41713, -000 **53,57€**



PORTE-SERVIETTE 600 MM
#41716, -000 **53,57€**



TABLETTE PORTE-SERVIETTES 600 MM
#41720, -000 **93,18€**



PORTE-SERVIETTES DOUBLE 600 MM
#41712, -000 **68,72€**



ANNEAU PORTE-SERVIETTE
#41724, -000 **34,94€**



CROCHET SIMPLE
#41711, -000 **10,49€**



CROCHET DOUBLE
#41725, -000 **19,80€**



PORTE-PAPIER WC OU RÉSERVE WC EN POSITION VERTICALE
#41726, -000 **34,94€**



PORTE-PAPIER WC AVEC COUVERCLE
#41723, -000 **46,58€**



PORTE-BROSSE WC
#41722, -000 **46,58€**



PORTE-PAPIER WC DOUBLE
#41717, -000 **34,94€**



SET DE 5 ACCESSOIRES
Comprenant :
· Tablette porte-serviettes
· Porte-serviettes 600 mm
· Crochet double
· Porte-brosse WC
· Porte-papier WC avec couvercle
#41728, -000 **242,24€**



SET DE 3 ACCESSOIRES
Comprenant :
· Porte-serviettes double 600 mm
· Porte-papier WC avec couvercle
· Porte-brosse WC
#41727, -000 **143,25€**



MIROIR GROSSISSANT ×3
· Ø180 mm
#73561, -000 **80,35€**

Addstoris

100% MÉTAL ET VERRE



DISTRIBUTEUR DE SAVON LIQUIDE

#41745, -000	55,91 €
#41745, -670, -700	78,03 €
#41745, -140, -340, -990	89,68 €



CROCHET DOUBLE

#41755, -000	24,46 €
#41755, -670, -700	34,94 €
#41755, -140, -340, -990	39,60 €



PORTE-PAPIER WC AVEC TABLETTE

#41772, -000	53,57 €
#41772, -670, -700	74,53 €
#41772, -140, -340, -990	86,18 €

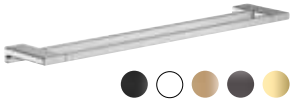

PORTE-SERVIETTES DOUBLE RAIL 648 MM

#41743, -000	85,02 €
#41743, -670, -700	118,79 €
#41743, -140, -340, -990	136,26 €



TABLETTE D'ANGLE

#41741, -000	45,42 €
#41741, -670, -700	65,22 €
#41741, -140, -340, -990	73,37 €



PORTE-VERRE

#41749, -000	39,60 €
#41749, -670, -700	55,91 €
#41749, -140, -340, -990	64,06 €



DISTRIBUTEUR DE MOUCHOIRS EN PAPIER

#41774, -000	60,56 €
#41774, -670, -700	86,18 €
#41774, -140, -340, -990	97,83 €



PORTE-BROSSE WC

#41752, -000	55,91 €
#41752, -670, -700	78,03 €
#41752, -140, -340, -990	89,68 €

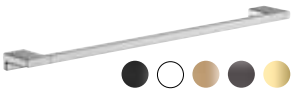

PORTE-SERVIETTE 648 MM

#41747, -000	64,06 €
#41747, -670, -700	88,51 €
#41747, -140, -340, -990	101,32 €



POUBELLE À PÉDALE

#41775, -000	60,56 €
#41775, -670, -700	86,18 €



PORTE-SAVON

#41746, -000	39,60 €
#41746, -670, -700	55,91 €
#41746, -140, -340, -990	64,06 €



DISTRIBUTEUR DE SACHETS HYGIÉNIQUES

#41773, -000	27,95 €
#41773, -670, -700	39,60 €
#41773, -140, -340, -990	45,42 €

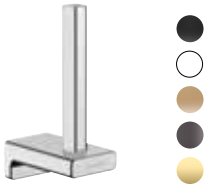

RÉSERVE PORTE-PAPIER

#41756, -000	39,60 €
#41756, -670, -700	55,91 €
#41756, -140, -340, -990	64,06 €



PORTE-SERVIETTES DOUBLE BRANCHE 450 MM

#41770, -000	64,06 €
#41770, -670, -700	88,51 €
#41770, -140, -340, -990	101,32 €



MIROIR DE RASAGE GROSSISSANT ×3

#41791, -000	95,50 €
#41791, -670, -700	132,76 €
#41791, -140, -990	193,42 €
#41791, -340	206,20 €

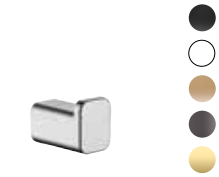

CROCHET SIMPLE

#41742, -000	11,65 €
#41742, -670, -700	17,46 €
#41742, -140, -340, -990	19,80 €



PORTE-PAPIER WC AVEC COUVERCLE

#41753, -000	61,73 €
#41753, -670, -700	87,34 €
#41753, -140, -340, -990	100,15 €



ANNEAU PORTE-SERVIETTE

#41754, -000	39,60 €
#41754, -670, -700	55,91 €
#41754, -140, -340, -990	64,06 €

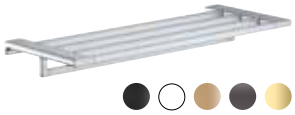

PORTE-SERVIETTES MULTI-BARRES 648 MM

#41751, -000	180,08 €
#41751, -670, -700	252,04 €
#41751, -140, -990	272,90 €
#41751, -340	288,08 €



MIROIR GROSSISSANT ×3

· Ø160mm
· Avec éclairage LED

#41790, -000	193,32 €
#41790, -670, -700	271,35 €
#41790, -140, -340, -990	308,62 €

Chromé - 000 · Noir mat -670 · Blanc mat -700 · Bronze brossé -140 · Noir chromé brossé -340 · Aspect doré poli -990

Accessoires WallStoris

PRATIQUE ! À VISSER OU À COLLER

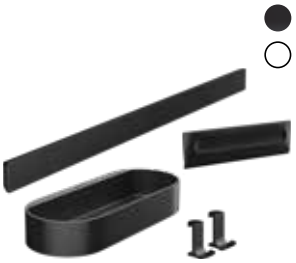

ENSEMBLE D'ACCESSOIRES POUR LA BAIGNOIRE

· Comprenant une barre de 50 cm, une corbeille, 2 crochets et une raclette

#27967, -670 **63,00 €**
#27967, -700 **63,00 €**



ENSEMBLE D'ACCESSOIRES POUR LA SALLE DE BAINS

· Comprenant une barre de 50 cm, une corbeille avec couvercle et un gobelet compartimenté

#27968, -670 **76,23 €**
#27968, -700 **76,23 €**



ENSEMBLE D'ACCESSOIRES POUR LES TOILETTES

· Comprenant un porte-papier WC et un porte-brosse WC

#27969, -670 **78,12 €**
#27969, -700 **78,12 €**



Niches XtraStoris

NICHES AVEC CADRE POUR L'ESPACE DOUCHE



- Installation rapide : étanchéité simple et pose du carrelage
- Spécialement conçu pour la douche et les zones humides
- Convient aux constructions sèches et humides
- Acier inoxydable de haute qualité avec revêtement de surface anti-rayure
- Avec élément d'encastrement en PVC et système d'étanchéité



XTRASTORIS ORIGINAL

Niche murale avec cadre intégré
· 30×30×7 cm
#56093, -380 , -670, -700 **351,61 €**
· 30×15×7 cm
#56092, -380, -670, -700 **281,29 €**



XTRASTORIS INDIVIDUAL

· Niche murale 30×30×10 cm inox brossé avec cadre design
· Finition du cadre
#56097, -140 -340, -990 **583,46 €**
#56097, -670, -700 **572,99 €**
#56097, -800 **528,73 €**

Les produits XtraStoris existent dans d'autres dimensions et finitions, consulter le tarif général.

Chromé - 000 · Noir mat -670 · Blanc mat -700 · Bronze brossé -140 · Noir chromé brossé -340 · Aspect doré poli -990 · Aspect acier inox -800 · Aspect gris béton -380

Vidages de douche



- Différentes finitions et versions disponibles
- Écoulement jusqu'à 60 l/min
- Solution siphon sec (Dryphon) sans odeur et nettoyage facilité
- Corps d'encastrement unique pour tous les caniveaux de douche hansgrohe
- Adapté aux constructions neuves et aux rénovations grâce à deux hauteurs de garde d'eau
- Compatible avec toutes les variantes d'installation courantes
- Étanchéité garantie grâce au double encollage de la natte en usine
- Installation facile
- Très facile à l'entretien

Les caniveaux de douche RainDrain existent dans d'autres dimensions et finitions, consulter le tarif général.

SIPHON DE DOUCHE



RAINDRAIN SPOT

▸ Standard
· Siphon de douche 15×15 cm
· Sortie horizontale ou verticale
· Grille de 3 mm en acier inox 304
· Débit jusqu'a 35l/min
· Garde d'eau de 50 mm
· Diamètre nominal de raccordement : DN50

#56055, -800	129,60 €

▸ Version à carreler



· Siphon de douche 15×15 cm à carreler
· Membrane d'étanchéité pré-montée
· Capacité d'évacuation jusqu'à 35 l/min

#56112, -800	129,60 €



RAINDRAIN POINT

· Siphon de douche 15×15 cm
· Membrane d'étanchéité pré-montée en usine
· Capacité d'évacuation jusqu'à 45 l/min

▸ Standard

#56248, -800	114,40 €

▸ Version à carreler

#56249, -800	118,60 €
#56249, -670	166,88 €

CANIVEAU DE DOUCHE



RAINDRAIN COMPACT

· Caniveau de douche à faible hauteur d'encastrement (de 43 à 63 mm
· Idéal pour la rénovation
· Solution ultra-plate
· Capacité d'évacuation jusqu'à 37 l/min

▸ Version 80 cm
· Profondeur d'encastrement 43 mm et garde d'eau 30 mm

#56166, -800	436,63 €
#56167, -000	462,86 €

· Profondeur d'encastrement 63 mm et garde d'eau 50 mm

#56178, -800	442,92 €
#56179, -000	476,51 €

▸ Version 90 cm
· Profondeur d'encastrement 43 mm et garde d'eau 30 mm

#56168, -800	456,57 €
#56169, -000	482,81 €

· Profondeur d'encastrement 63 mm et garde d'eau 50 mm

#56180, -800	462,86 €
#56181, -000	496,45 €

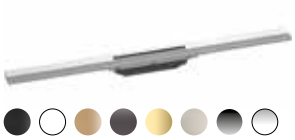

RAINDRAIN FLEX

· Caniveau de douche linéaire découpable pour montage libre

▸ Version 80 cm

#56044, -800	345,17 €
#56044, -000	483,15 €
#56044, -670, -700	483,15 €
#56044, -140, -340, -990	593,47 €

▸ Version 90 cm

#56045, -800	375,47 €
#56045, -000	525,58 €
#56045, -670, -700	525,58 €
#56045, -140, -340, -990	645,48 €

À compléter avec l'un des deux corps encastrés uBox universal :
#01001, -180 193,76 € pour installation standard
#01000, -180 193,76 € pour installation à faible hauteur



CORPS ENCASTRÉ UBOX UNIVERSAL

▸ Pour installation standard
· Hauteur à partir de 75 mm
· Garde d'eau de 50 mm
· Débit jusqu'à 42 l/mn et jusqu'à 60 l/mn avec Dryphon

#01001, -180	193,76 €



▸ Pour installation à faible hauteur
· Hauteur à partir de 57 mm
· Garde d'eau de 30 mm
· Débit jusqu'à 33 l/mn et jusqu'à 55 l/mn avec Dryphon

#01000, -180	193,76 €

Plus de détails et de visuels sur pro.hansgrohe.fr

Noir mat -670 · Blanc mat -700 · Bronze brossé -140 · Noir chromé brossé -340 · Aspect doré poli -990 · Aspect acier inox -800 · Verre noir -61 · Verre blanc -450

Vidages de baignoire



EXAFILL

· Set complet
· Remplissage et vidage pour baignoire standard
#58123, -000 **327,25 €**



EXAFILL S

· Set complet
· Remplissage et vidage pour baignoire standard et bord oblique
#58113, -000 **327,25 €**



1. EXAFILL S

· Set de finition pour baignoire standard et spéciale
#58117, -000 **201,48 €**
#58117, -670, -700 **282,17 €**
#58117, -140, -340, -990 **302,29 €**

À compléter avec corps d'encastrement
#58116, -180
(pour grande baignoire) 186,33 €
Ou #58115, -180
(pour baignoire standard) 130,44 €

2. FLEXAPLUS

· Set de finition pour baignoire standard et spéciale
#58185, -000 **29,11 €**
#58185, -670, -700 **41,93 €**
#58185, -140, -340, -990 **45,42 €**



FLEXAPLUS E

· Set complet vidage de baignoire standard
NF E8 C0 U3
#58142, -000 **87,52 €**



FLEXAPLUS

· Corps d'encastrement pour baignoire standard
NF E8 C0 U3
#58140, -180 **68,72 €**
· Corps d'encastrement spécial grande baignoire
NF E8 C0 U3
#58141, -180 **97,83 €**

À compléter avec set de finition
#58185, -000 29,11 €
disponible en couleurs

Vidages de lavabo



CLIC-CLAC LAVABO

· Bonde de lavabo à fermeture manuelle
NF E2 C0 A. U3
#50100, -000 **69,03 €**
#50100, -670, -700 **90,55 €**
#50100, -140, -340, 990 **104,12 €**



CLIC-CLAC LAVABO SYNTHÉTIQUE

· Bonde de lavabo à fermeture manuelle
#50105, -000 **30,56 €**



BONDE À ÉCOULEMENT LIBRE

· Pour lavabo et lave-mains sans trop-plein
#50001, -000 **46,40 €**
#50001, -670, -700 **61,12 €**
#50001, -140, -340, -990 **74,69 €**



SIPHON TUBE

#53002, -000 **24,90 €***
* Prix unitaire, colisage 25 pièces



SIPHON À GRANDE TASSE

#52053, -000 **30,56 €***
* Prix unitaire, colisage 30 pièces



FLOWSTAR S

· Siphon de lavabo design
#52105, -000 **90,55 €**
#52105, -670, -700 **135,81 €**
#52105, -140, -340, -990 **138,08 €**



FLOWSTAR

· Siphon de lavabo design
#52100, -000 **158,45 €**

Chromé - 000 · Noir mat -670 · Blanc mat -700 · Bronze brossé -140 · Noir chromé brossé -340 · Aspect doré poli -990

hansgrohe, spécialiste de la salle de bains complète

Pour des expériences inoubliables au contact de l'eau, nous ne voulons plus raisonner strictement en termes de solutions de produits individuelles, mais nous nous efforçons de créer des solutions globales et durables, permettant de réaliser la salle de bains rêvée de vos clients. Découvrez ici des solutions complètes pour la salle de bains : nos lavabos, vasques, meubles, miroirs et toilettes.











Univers meubles, lavabos et vasques

Plus de détails
et de visuels sur
pro.hansgrohe.fr

XELU Q

Un choix varié pour votre salle de bains

Vous pouvez concevoir les meubles Xelu Q à votre guise.
Choisissez la taille, mais aussi la couleur, Chêne clair naturel, Gris mat et Blanc brillant.

LE MEUBLE PARFAIT EN TROIS ÉTAPES

1

Combinez la couleur de votre choix...

- Blanc brillant
- Gris mat
- Chêne clair naturel
- Noyer foncé

2

... avec la couleur de la poignée...

- Chrome
- Noir mat
- Blanc mat

3

... et d'autres accessoires.

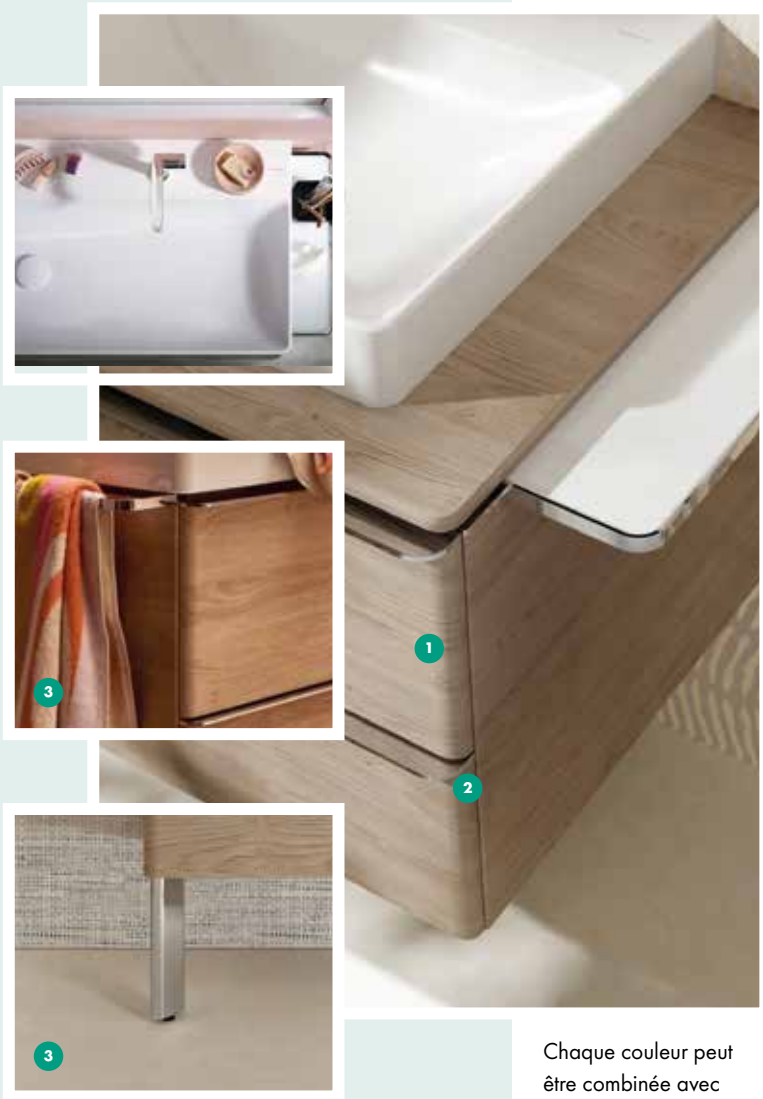

Chaque couleur peut être combinée avec différentes poignées, tablettes, porte-serviettes et pieds en chrome, noir mat et blanc mat.

Pour un aspect plus attrayant et moins de nettoyage, notre gris mat dispose d'un revêtement anti-tache, sur lequel les traces de doigts ne sont plus visibles à l'œil nu.

SmartClean : le temps est trop précieux pour être gaspillé en nettoyage. Grâce au traitement SmartClean antisalissures de nos vasques, vous n'avez plus à vous soucier du temps passé à nettoyer. Les vasques hansgrohe sont fabriquées en céramique sanitaire facile à nettoyer et résistante aux rayures.

Meuble Xelu Q 80cm
Chêne clair naturel - Plan vasque

Ensemble meuble bas + plan vasque 80cm — à partir de 1 760 €





Poignées chrome -000



Poignées noir mat -670



Poignées blanc mat -700

MEUBLE BAS XELU Q 780/475

· 2 tiroirs
· Caisson chêne clair naturel
#54029, -000 — **1 167,80 €**
#54029, - 670, -700 — **1 167,80 €**

Inclus



INTRASTORIS
· Set de boîtes de rangement
· 100/345
#54224, -670



SIPHON À FAIBLE ENCOMBREMENT
#54235000



PLAN VASQUE XELU Q 800/480
· Sans trop plein
· Percé pour robinet
· Céramique SmartClean
#61020450 — **592,20 €**

PLAN VASQUE XELU Q 800/480
· Sans trop plein
· Percé pour robinet
· Céramique SmartClean
▸ Avec plage de pose à droite
#61024450 — **694,70 €**
▸ Avec plage de pose à gauche
#61030450 — **694,70 €**

PLAN VASQUE XELU Q 800/480
· Sans trop plein
· Sans percement pour robinet
· Céramique SmartClean
#61021450 — **592,20 €**

Options



PIEDS 175/60
· Jeu de 2 pièces
▸ En finition chrome, noir mat ou blanc mat
#54145, -670, -700 — **119,70 €**
#54145, -000 — **147,80 €**



ETAGÈRE 140/430
▸ En finition chrome, noir mat ou blanc mat
#54144, -000, -670, -700 — **144,30 €**



PORTE-SERVIETTES 90/430
▸ En finition chrome, noir mat ou blanc mat
#54143, -000, -670, -700 — **81,80 €**



INTRASTORIS SET DE RANGEMENT 340
· Bois massif
#54151230 — **253,80 €**

NOUVEAU

XARITA LITE Q 800/700
· Eclairage LED
· Déclenchement de l'éclairage par simple passage de la main sous le cadre du miroir
· Anti-buée : avec miroir chauffant
· Capteur infrarouge
#54976, -700 — **732,50 €**



XELU Q COLONNE 400/350
· Chêne clair naturel
· Charnière de porte gauche
▸ En poignée chrome, noir mat ou blanc mat
#54137, -000 — **852,70 €**
#54137, -670, -700 — **852,70 €**
*Charnière de porte droite 54141XXX
**Existe en demi-colonne #54129, -000, -670, -700 673,20€

Chromé - 000 ● Noir mat -670 ○ Blanc mat -700



POUR UN ÉCOULEMENT LIBRE DE L'EAU



TECTURIS S FINE 110 MITIGEUR LAVABO

· CoolStart, démarrage en eau froide en position de poignée centrée
· Sans tirette ni vidage

#73321, -000	**198,37 €**
#73321, -670, -700	**277,09 €**
#73321, -140	**297,03 €**



TECTURIS S MITIGEUR LAVABO MURAL

· Pour lavabo et lave-mains sans trop-plein
· Bec 165mm
· Avec bonde à écoulement libre

#73350, -000	**247,70 €**
#73350, -670, -700	**346,36 €**
#73350, -140	**370,50 €**

À compléter avec corps d'encastrement

#13622180	260,31 €

POUR UNE SOLUTION PERMETTANT DE REMPLIR SA VASQUE





TECTURIS S 110 MITIGEUR LAVABO

· CoolStart, démarrage en eau froide en position de poignée centrée
· Avec tirette et vidage

#73314, -000	**188,92 €**
#73314, -670, -700	**264,49 €**
#73314, -140	**283,39 €**

SET VIDAGE ET TROP-PLEIN CACHE

· Pour lavabos et lave-mains sans trop-plein

#50005000	**99,96 €**

Chromé - 000 · Noir mat -670 · Blanc mat -700 · Bronze brossé -140

Meuble Xelu Q 80cm
Blanc brillant - Plan vasque

Ensemble meuble bas + plan vasque 80cm — à partir de 1 760 €





Poignées chrome -000



Poignées noir mat -670



Poignées blanc mat -700

MEUBLE BAS XELU Q 780/475

· 2 tiroirs
· Caisson blanc brillant
#54027, -000 — **1 167,80 €**
#54027, - 670, -700 — **1 167,80 €**

Inclus



INTRASTORIS
· Set de boîtes de rangement
· 100/345
#54224, -670



SIPHON À FAIBLE ENCOMBREMENT
#54235000



PLAN VASQUE XELU Q 800/480

· Sans trop plein
· Percé pour robinet
· Céramique SmartClean
#61020450 — **592,20 €**

PLAN VASQUE XELU Q 800/480

· Sans trop plein
· Percé pour robinet
· Céramique SmartClean
▸ Avec plage de pose à droite
#61024450 — **694,70 €**
▸ Avec plage de pose à gauche
#61030450 — **694,70 €**

PLAN VASQUE XELU Q 800/480

· Sans trop plein
· Sans percement pour robinet
· Céramique SmartClean
#61021450 — **592,20 €**

Options



PIEDS 175/60

· Jeu de 2 pièces
▸ En finition chrome, noir mat ou blanc mat
#54145, -670, -700 — **119,70 €**
#54145, -000 — **147,80 €**



ETAGÈRE 140/430

▸ En finition chrome, noir mat ou blanc mat
#54144, -000, -670, -700 — **144,30 €**



PORTE-SERVIETTES 90/430

▸ En finition chrome, noir mat ou blanc mat
#54143, -000, -670, -700 — **81,80 €**

Chromé - 000 ● Noir mat -670 ○ Blanc mat -700



INTRASTORIS SET DE RANGEMENT 340

· Bois massif
#54151230 — **253,80 €**

NOUVEAU

XARITA LITE Q 800/700

· Eclairage LED
· Déclenchement de l'éclairage par simple passage de la main sous le cadre du miroir
· Anti-buée : avec miroir chauffant
· Capteur infrarouge
#54976, -700 — **732,50 €**

XELU Q COLONNE 400/350

· Blanc brillant
· Charnière de porte gauche
▸ En poignée chrome, noir mat ou blanc mat
#54135, -000 — **852,70 €**
#54135, -670, -700 — **852,70 €**
*Charnière de porte droite 54139XXX
**Existe en demi-colonne ##54127, -000, -670, -700 — 673,20€



POUR UN ÉCOULEMENT LIBRE DE L'EAU



TECTURIS S FINE 110 MITIGEUR LAVABO

· CoolStart, démarrage en eau froide en position de poignée centrée
· Sans tirette ni vidage

#73321, -000	**198,37 €**
#73321, -670, -700	**277,09 €**
#73321, -140	**297,03 €**



TECTURIS S MITIGEUR LAVABO MURAL

· Pour lavabo et lave-mains sans trop-plein
· Bec 165mm
· Avec bonde à écoulement libre

#73350, -000	**247,70 €**
#73350, -670, -700	**346,36 €**
#73350, -140	**370,50 €**

À compléter avec corps d'encastrement

#13622180	260,31 €

POUR UNE SOLUTION PERMETTANT DE REMPLIR SA VASQUE



TECTURIS S 110 MITIGEUR LAVABO

· CoolStart, démarrage en eau froide en position de poignée centrée
· Avec tirette et vidage

#73314, -000	**188,92 €**
#73314, -670, -700	**264,49 €**
#73314, -140	**283,39 €**



SET VIDAGE ET TROP-PLEIN CACHE

· Pour lavabos et lave-mains sans trop-plein

#50005000	**99,96 €**

Chromé - 000 Noir mat -670 Blanc mat -700 Bronze brossé -140

Meuble Xelu Q 80cm
Gris mat - Plan vasque

Ensemble meuble bas + plan vasque 80cm — à partir de 1 760 €





Poignées chrome -000



Poignées noir mat -670



Poignées blanc mat -700

MEUBLE BAS XELU Q 780/475

· 2 tiroirs
· Caisson gris mat
#54028, -000, -700 — **1 167,80 €**
#54028, - 670 — **1 167,80 €**

Inclus



INTRASTORIS
· Set de boîtes de rangement
· 100/345
#54224, -670



SIPHON À FAIBLE ENCOMBREMENT
#54235000



PLAN VASQUE XELU Q 800/480

· Sans trop plein
· Percé pour robinet
· Céramique SmartClean
#61020450 — **592,20 €**

PLAN VASQUE XELU Q 800/480

· Sans trop plein
· Percé pour robinet
· Céramique SmartClean
▸ Avec plage de pose à droite
#61024450 — **694,70 €**
▸ Avec plage de pose à gauche
#61030450 — **694,70 €**

PLAN VASQUE XELU Q 800/480

· Sans trop plein
· Sans percement pour robinet
· Céramique SmartClean
#61021450 — **592,20 €**

Options



PIEDS 175/60

· Jeu de 2 pièces
▸ En finition chrome, noir mat ou blanc mat
#54145, -670, -700 — **119,70 €**
#54145, -000 — **147,80 €**



ETAGÈRE 140/430

▸ En finition chrome, noir mat ou blanc mat
#54144, -000, -670, -700 — **144,30 €**



PORTE-SERVIETTES 90/430

▸ En finition chrome, noir mat ou blanc mat
#54143, -000, -670, -700 — **81,80 €**



INTRASTORIS SET DE RANGEMENT 340

· Bois massif
#54151230 — **253,80 €**

NOUVEAU

XARITA LITE Q 800/700

· Eclairage LED
· Déclenchement de l'éclairage par simple passage de la main sous le cadre du miroir
· Anti-buée : avec miroir chauffant
· Capteur infrarouge
#54976, -700 — **732,50 €**



XELU Q COLONNE 400/350

· Gris mat
· Charnière de porte gauche
▸ En poignée chrome, noir mat ou blanc mat
#54136, -000, -700 — **852,70 €**
#54136, -670 — **852,70 €**
*Charnière de porte droite 54140XXX
**Existe en demi-colonne #54128, -000, -670, -700 673,20€

Chromé - 000 ● Noir mat -670 ○ Blanc mat -700



POUR UN ÉCOULEMENT LIBRE DE L'EAU



TECTURIS S FINE 110 MITIGEUR LAVABO

· CoolStart, démarrage en eau froide en position de poignée centrée
· Sans tirette ni vidage

#73321, -000	**198,37 €**
#73321, -670, -700	**277,09 €**
#73321, -140	**297,03 €**



TECTURIS S MITIGEUR LAVABO MURAL

· Pour lavabo et lave-mains sans trop-plein
· Bec 165mm
· Avec bonde à écoulement libre

#73350, -000	**247,70 €**
#73350, -670, -700	**346,36 €**
#73350, -140	**370,50 €**

À compléter avec corps d'encastrement

#13622180	260,31 €

POUR UNE SOLUTION PERMETTANT DE REMPLIR SA VASQUE



TECTURIS S 110 MITIGEUR LAVABO

· CoolStart, démarrage en eau froide en position de poignée centrée
· Avec tirette et vidage

#73314, -000	**188,92 €**
#73314, -670, -700	**264,49 €**
#73314, -140	**283,39 €**



SET VIDAGE ET TROP-PLEIN CACHE

· Pour lavabos et lave-mains sans trop-plein

#50005000	**99,96 €**

Chromé - 000 · Noir mat -670 · Blanc mat -700 · Bronze brossé -140

Les lavabos suspendus Xanuia Q NOUVEAU

La gamme de lavabos Xanuia Q design et accessible

- De forme SoftCube, elle se combine parfaitement avec les miroirs Xarita Lite,
- Large plage avec rebord, un espace confortable pour disposer ses accessoires de salle de bains,
- Intérieur de la vasque spacieux pour une simplicité dans l'utilisation du quotidien,
- Installation suspendue ou sur colonne
- Tapis d'insonorisation "sur mesure" pour simplifier l'installation et garantir un fonctionnement sans bruit,
- Option SmartClean : émaillage antisalissure.







1

LAVABOS

· 500/390	#60131450 NF	105,10€
· 550/480	#60132450	112,20€
· 600/480	#60133450	119,30€
· 650/480	#60134450	126,40€
· 700/480	#60221450	202,00€
· 800/480	#60225450	258,70€

LAVE-MAINS

· 360/250	#60129450 NF	69,60€
· 450/340	#60130450 NF	98,00€

2

LAVABOS COMPACTS

· 550/370	#60209450	138,20€
· 600/370	#60213450	145,30€
· 650/390	#60617450	152,40€

3

OPTIONS DE COLONNES

· Demi-colonne pour lave-main (adapté aux références #60129450 et #60130450)
#60174450 42,40€

· Demi-colonne pour lavabo
#60175450 55,80€

· Colonne complète pour le lavabo
#60176450 50,90€

Les vasques à poser Xuniva*
À commander avec le plan stratifié Xelu Q

Quel design et quelle forme préférez-vous ?

Vasque à poser, semi-encastrée ou sous plan, laissez exprimer votre style. Le type de vasque, la forme et la taille est à choisir en fonction de vos envies et selon la taille de votre meuble.



Facile à nettoyer

SmartClean : le temps est trop précieux pour être gaspillé en nettoyage. Grâce au traitement SmartClean antisalissures de nos vasques, vous n'avez plus à vous soucier du temps passé à nettoyer. Les vasques hansgrohe sont fabriquées en céramique sanitaire facile à nettoyer et résistante aux rayures.





DESIGN ROND S 400/400
· Des formes fluides et rondes
· Avec trop plein
· Céramique SmartClean, anti salissures
▸ Sans percement pour robinet
#61071450 NF **294,80€**



DESIGN OVALE D 550/400
· Des courbes allongées et élégantes
· Avec trop plein
SmartClean, anti salissures
▸ Sans percement pour robinet
#61072450 NF **324,30€**



DESIGN RACETRACK U 550/400
· Des courbes dynamiques
· Avec trop plein
· Céramique SmartClean, anti salissures
▸ Sans percement pour robinet
#61073450 NF **360,80€**



DESIGN SOFTCUBE Q 550/400
· Des lignes douces et droites
· Avec trop plein
· SmartClean, anti salissures
▸ Sans percement pour robinet
#61075450 NF **380,60€**

*À commander avec le plan stratifié Xelu Q . Retrouvez toutes les références disponible dans le Tarif hansgrohe 2025.







Univers WC

Plus de détails
et de visuels sur
pro.hansgrohe.fr

Les WC EluPura Original

NOUVEAU



ELUPURA ORIGINAL S

· Abattant SoftClose et QuickRelease
· Système de chasse AquaChannel pour un nettoyage facile grâce à un jet symétrique et puissant
· Fixation murale semi-caréné, installation facile

#60288450 **296,52 €**
Régulateur de débit de la chasse d'eau #94887000 disponible en option 11,65 €

ELUPURA ORIGINAL Q

· Abattant SoftClose et QuickRelease
· Système de chasse AquaChannel pour un nettoyage facile grâce à un jet symétrique et puissant
· Fixation murale semi-caréné, installation facile

#60289450 **326,24 €**
Régulateur de débit de la chasse d'eau #94887000 disponible en option 11,65 €







Système de chasse AquaChannel

ELUPURA S

NOUVEAU

· Abattant SoftClose et QuickRelease
· Système de chasse symétrique et puissant AquaFall
· Sans bride
· Résistant aux rayures
· Tapis insonorisant "sur mesure" pour une installation facile et silencieuse
· Fixation murale invisible
· Traitement SmartClean pour un nettoyage facile

#61119450 **549,00€**

Régulateur de débit de la chasse d'eau #94887000 disponible en option 11,65€



ELUPURA Q

NOUVEAU

· Abattant SoftClose et QuickRelease
· Système de chasse symétrique et puissant AquaFall
· Sans bride
· Résistant aux rayures
· Tapis insonorisant "sur mesure" pour une installation facile et silencieuse
· Fixation murale invisible
· Traitement SmartClean pour un nettoyage facile

#61117450 **581,80€**

Régulateur de débit de la chasse d'eau #94887000 disponible en option 11,65€





Système de chasse AquaFall



NOUVEAU

ELUPURA S

· Design slim, rond
· Abattant SoftClose et QuickRelease
· Traitement SmartClean pour un nettoyage facile
· Système de chasse silencieux AquaHelix : technologie vortex (tourbillon d'eau) pour une chasse optimale
· Sans bride
· Résistant aux rayures
· Tapis insonorisant "sur mesure" pour une installation facile et silencieuse
· Fixation murale invisible

#61115450 **723,10 €**

Régulateur de débit de la chasse d'eau #94887000 disponible en option 11,65€



Système de chasse AquaHelix









Univers Cuisine

Mitigeurs de cuisine avec bec mobile



- Rinçage de l'évier facilité : bec mobile
- Jet peu éclaboussant : eau enrichie en air grâce à AirPower
- Anti-brûlure : limiteur température réglable
- Poignée durablement stable et fluide grâce au système de fixation Boltic
- Entretien facilité : mousseur anticalcaire QuickClean



LOGIS M31 120 ECO C3 COOLSTART

· Cartouche céramique à deux vitesses (butée à 50%)
· Démarrage en eau froide poignée centrée
· Orientable sur 360°
· Hauteur totale : 157 mm
NF E1 C3 A1 U3

#71837, -000 **127,18 €**



LOGIS M31 160 ECO C3 COOLSTART

· Cartouche céramique à deux vitesses (butée à 50%)
· Démarrage en eau froide poignée centrée
· Orientable sur 360°
· Hauteur totale : 234 mm
NF E1 C3 A1 U3

#71839, -000 **138,59 €**



ZESIS M33 150 COOLSTART / 2 VITESSES

· Cartouche céramique à deux vitesses (butée à 50%)
· Démarrage en eau froide poignée centrée
· Orientable sur 60 ou 110°
· Hauteur totale : 214 mm

#74813, -000 **138,59 €**



ZESIS M33 150

· Orientable sur 60, 110 ou 360°
· Hauteur totale : 214 mm

#74802, -670, -800 **194,49 €**



FOCUS M42 120 COOLSTART / 2 VITESSE S

· Cartouche céramique à deux vitesses (butée à 50%)
· Démarrage en eau froide poignée centrée
· Orientable sur 360°
· Hauteur totale : 221 mm
NF E0/0 C3 A3 U3

#71805, -000 **163,05 €**



FOCUS M41 160 ECO C3

· Cartouche céramique à deux vitesses (butée à 50%)
· Démarrage en eau froide poignée centrée
· Orientable sur 360°
· Hauteur totale : 229 mm
NF E1 C3 A1 U3

#31816, -000 **154,03 €**



VERNIS BLEND M35 210

· Orientable sur 120 ou 360°
· Hauteur totale : 332 mm

#71870, -000 **161,87 €**
#71870, -670 **227,10 €**



VERNIS SHAPE M35 210

· Orientable sur 120 ou 360°
· Hauteur totale : 331 mm

#71871, -000 **218,94 €**
#71871, -670 **307,45 €**



LOGIS M31 260

· Orientable sur 110, 150, ou 360°
· Hauteur totale : 332 mm

#71835, -000 **185,17 €**

Chromé - 000 Noir mat -670 Aspect acier inox -800



FOCUS M41 260 BEC HAUT

· Orientable sur 110, 150 ou 360°
· Hauteur totale : 338 mm

#31820, -000	**213,54€**
#31820, -670	**322,60€**
#31820, -800	**276,01€**



FOCUS M41 280

· Orientable sur 110, 150 ou 360°
· Hauteur totale : 305 mm

#31817, -000	**252,72€**
#31817, -670	**368,01€**
#31817, -800	**331,90€**



FOCUS M41 MITIGEUR MURAL

· Orientable sur 180°

#31825, -000	**221,28€**



TALIS M54 270

· Orientable sur 60, 110, 150 ou 360°
· Hauteur totale : 296 mm

#72840, -000	**236,42€**
#72840, -670, -800	**307,45€**

Mitigeurs de cuisine bec mobile, douchette et/ou bec extractible



- Champ d'action élargi de 50cm
- Jets multi-fonctions : jet mono pour le remplissage rapide, et/ou pluie pour rincer sans éclabousser
- Rendu ordonné remise en place de la douchette dans le bec



ZESIS M33 150 AVEC DOUCHETTE EXTRACTIBLE 2 JETS

· Orientable à 150°
· Hauteur totale : 214 mm

#74800, -000	**192,16€**
#74800, -670	**269,03€**
#74800, -800	**269,03€**



FOCUS M42 150 AVEC DOUCHETTE EXTRACTIBLE 1 JET

· Orientable à 120°
· Hauteur totale : 222 mm
NF E0 C1 A3 U3

#71814, -000	**218,94€**
#71814, -800	**300,47€**



FOCUS M41 240 AVEC DOUCHETTE EXTRACTIBLE 2 JETS

· Orientable à 150°
· Hauteur totale : 406 mm

#31815, -000	**327,89€**
#31815, -670	**462,35€**
#31815, -800	**432,07€**



TALIS M54 210 AVEC DOUCHETTE EXTRACTIBLE 1 JET

· Orientable sur 60, 110, 150 ou 360°
· Hauteur totale : 435 mm

#72802, -000	**336,57€**
#72802, -670	**448,37€**
#72802, -800	**448,37€**



TALIS M54 210 AVEC DOUCHETTE EXTRACTIBLE 2 JETS

· Orientable sur 60, 110, 150 ou 360°
· Hauteur totale : 435 mm

#72800, -000	**404,12€**
#72800, 670, -800	**525,24€**



CENTO XXL SEMI-PRO AVEC DOUCHETTE EXTRACTIBLE 2 JETS

· Orientable à 360°
· Hauteur totale : 600 mm

#14806, -000	**490,30€**

Plus de détails et de visuels sur pro.hansgrohe.fr

Chromé - 000 Noir mat -670 Aspect acier inox -800

Pièces Détachées



CARTOUCHE CÉRAMIQUE M2 À 2 VITESSES NF

· Pour mitigeur type C2 et C3
#95730, -000 **36,11 €**



1. CARTOUCHE CÉRAMIQUE M2 Ø35

· Pour mitigeur type EcoSmart, CoolStart et Ch3
#92730, -000 **53,57 €**

2. CARTOUCHE CÉRAMIQUE M1 Ø25

#97685, -000 **53,57 €**

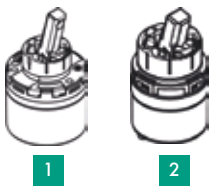

1. CARTOUCHE CÉRAMIQUE POUR MITIGEURS DE LAVABO VIVENIS / FINORIS

#93897, -000 **66,39 €**

2. CARTOUCHE CÉRAMIQUE POUR MITIGEURS DE LAVABO FINORIS / VIVENIS

#93760, -000 **78,03 €**



CARTOUCHE CÉRAMIQUE POUR MITIGEURS B/D ET DOUCHE VIVENIS / FINORIS ET MITIGEURS CUISINE ZESIS

#93895, -000 **66,39 €**



CARTOUCHE CÉRAMIQUE JOYSTICK POUR MITIGEUR PURAVIDA, AXOR STARCK, AXOR CITTERIO, AXOR MASSAUD

#96339, -000 **63,00 €**



SET DE SERVICE COMPLET

· Pour mitigeur avec cartouche demélange à sphère
· Avec clés de démontage
#13952, -000 **32,10 €**



MÉCANISME D'ARRÊT CÉRAMIQUE

· 1/4 de tour
· Filetage 1/2
· Fermeture à droite (chaud)
· Pour mélangeurs à manettes.
#94009, -000 **36,11 €**
· Idem, fermeture à gauche
#94008, -000 **36,11 €**



MÉCANISME D'ARRÊT ÉLASTOP

· 1/2 tour
· Filetage 1/2
#94149, -000 **25,75 €**



1. MÉCANISME D'ARRÊT

· À clapet 1/2"
#94142, -000 **27,95 €**

2. MÉCANISME D'ARRÊT

· À clapet 3/4"
#92929, -000 **27,95 €**



CARTOUCHE THERMOSTATIQUE MTC SOUS BLISTER

· Pour Ecostat 1001 SL et CL
#94282, -000 **112,15 €**



CARTOUCHE THERMOSTATIQUE SMTC SOUS BLISTER

· Pour Vernis / Ecostat E / Ecostat S / Ecostat Select / Ecostat Comfort / Ecostat Comfort Care
#98282, -000 **90,84 €**
Cartouche thermostatique SMTC pour montage inversé
#92373, -000 **221,28 €**



CARTOUCHE THERMOSTATIQUE BTC HAUT DÉBIT

· Capsule de cire
#96633, -000 **112,96 €**



CARTOUCHE THERMOSTATIQUE 1/2"

· Capsule de cire pour thermostatique 1/2" encastré #13373, -180
#92601, -000 **145,57 €**
· Idem, version 3/4" pour #13374180
#92631, -000 **221,28 €**



1. MÉCANISME ARRÊT/ INVERSEUR

· Pour thermostatique Ecostat Comfort B/D et showerpipe
#98283, -000 **64,52 €**

2. MÉCANISME ARRÊT/ INVERSEUR

· Pour thermostatique Ecostat 1001 CL et SL et showerpipe
#96509, -000 **78,84 €**



INVERSEUR BAIN/DOUCHE

#97978, -000 **52,29 €**

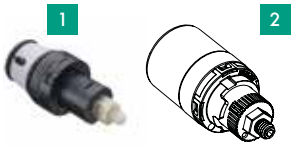

1. MÉCANISME D'ARRÊT POUR SHOWERSELECT

#95758, -000 **90,84 €**
· Idem avec fermeture lente
#92361, -000 **90,84 €**

1. MÉCANISME D'ARRÊT POUR MITIGEUR DE CUISINE SELECT

#98462, -000 **90,84 €**

2. MÉCANISME D'ARRÊT POUR MITIGEUR DE LAVABO METROPOL ET TALIS SELECT

· Température réglable
#92529, -000 **90,84 €**

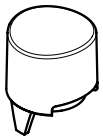

BOUTON POIGNÉE THERMOSTATIQUE

(tous sauf Ecostat 1001 SL)
· Finition chromé
#92848, -000 **9,32 €**



BOUTONS POUR THERMOSTATIQUE ECOSTAT 1001 SL

#97231, -000 **18,64€**



ADAPTEUR SELECT SUR RACCORD S 3/4" - LA PAIRE

· Adaptateur pour installation sur raccords existants G ½ × G ¾
· Type d'installation : montage apparent
· Pour ShowerTablet, Raindance E et Rainmaker Select

#02026, -000 **43,08€**

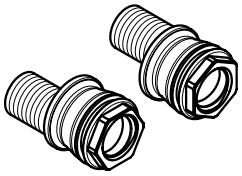

RACCORDS EXCENTRÉS POUR ECOSTAT SELECT

· Entraxe: 150 mm ± 12 mm
· Filetage: G½

#95772, -000 **78,03€**



2 MOUSSEURS SOFTJET 5 L/MIN ECOSMART

· Filetage: M24×1
· Unité d'emballage : 2 pièces

#13182, -000 **15,73€**



MOUSSEURS ECOSMART 7L/MIN LAVABO ET BIDET FILETAGE F22 SOUS BLISTER (2 PIÈCES)

· Mousseurs universels
· Système anti-calcaire QuickClean
· Technologie AirPower pour un jet aéré, doux et puissant à la fois
· Finition chromé

#13084, -002 **19,80€**



MOUSSEUR LAVABO 3,5L/MIN M24

#98453, -000 **18,64€**



MOUSSEUR M24X1 C

#96512, -000 **12,40€**



MOUSSEUR M24X1 D

#92513, -000 **13,98€**



MOUSSEUR 5 L/MIN

#93834, -000 **18,64€**

TUBE SHOWERPIPE 1000 MM

· Ø22 mm

#96743, -000 **66,39€**

· Idem 1200 mm

#95665, -000 **66,39€**

· Idem 1450 mm

#96770, -000 **221,28€**



CURSEUR VERNIS

· Finition chromé

#93729, -000 **27,95€**

· Finition noir mat

#93729, 670 **39,14€**



1. CURSEUR UNICA'S ET UNICA'88

· Ø22 mm
· Finition chromé

#28672, -000 **32,10€**

2. CURSEUR UNICA'S PURO

· Ø22 mm
· Finition chromé

#97651, -000 **78,03€**



CURSEUR RAINDANCE UNICA 27874000

· Finition chromé

#98520, -000 **78,80€**

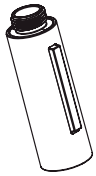

DOUCHETTE POUR MITIGEUR DE CUISINE FOCUS

· Finition chromé

#98459, -000 **90,84€**



DOUCHETTE POUR MITIGEUR DE CUISINE TALIS S

· Finition chromé

#97999, -000 **112,96€**



FLEXIBLE À VISSER SYNTHÉTIQUE 1,25 M POUR MITIGEUR DE CUISINE

#95048, -000 **66,39€**

· Idem en 1,75m

#96921, -000 **66,39€**



FLEXIBLE À CLIPSER SYNTHÉTIQUE 1,25 M POUR MITIGEUR DE CUISINE

#95506, -000 **64,52€**

· Idem en 1,50 m

#95507, -000 **66,39€**



VOLANT DE COMMANDE E POUR FLEXAPLUS 58185XXX

· Finition chromé
#96329, -000 **23,29€**



VOLANT DE COMMANDE POUR EXCENTRA

· Finition chromé
#96083, -000 **27,95€**



CLAPET À RECOUVREMENT POUR VIDAGE DE BAIGNOIRE FLEXAPLUS ET EXAFILL Ø70MM

· Finition chromé
#96153, -000 **27,95€**



CLAPET LAVABO 5/4"

· Finition chromé
#96026, -000 **23,29€**

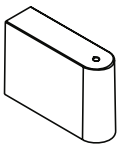

CACHE POUR BARRE UNICA'S

· Finition chromé
#95217, -000 **10,20€**



CASETTA SOFTCUBE PORTE-SAVON

· Pour montage sur barres de Ø18, 22 et 25 mm
· Finition chromé
#26519, -000 **26,78€**



CASETTA'C PORTE-SAVON

· 3 clips différents pour montage sur barres de Ø18, 22, 25 mm
· Finition chromé
#28642, -000 **36,11€**

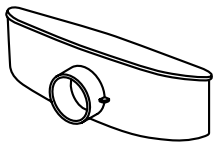

SIPHON RAINDRAIN COMPACT GARDE D'EAU 30 MM

#94755000 **41,93€**

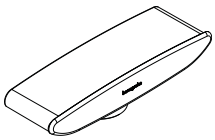

SIPHON RAINDRAIN COMPACT GARDE D'EAU 50 MM

#94754000 **41,93€**

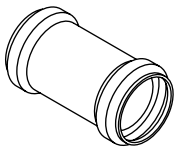

MANCHON RAINDRAIN 50/50

#94908000 **18,64€**

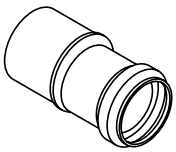

MANCHON RAINDRAIN 40/50

#94909000 **18,64€**



OUTIL POUR RETIRER LA GRILLE D'UN SIPHON RAINDRAIN

#94327000 **23,29€**

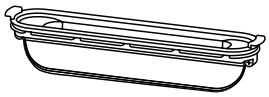

DRYPHON RAINDRAIN

#94326000 **90,84€**



DRYPHON RA SIPHON POUR CANIVEAU ET UBOX GARDE D'EAU 30MM

#94322000 **78,03€**



SIPHON POUR CANIVEAU ET UBOX GARDE D'EAU 50MM

#94323000 **78,03€**



SET COMPLET DE BOUTONS SELECT

· Pour Showertable Select
· Finition chromé mat
#92218, -000 **66,39€**
Possibilité de commander à l'unité



PAIRE DE COLONNETTES

· Pour mitigeur bain/douche apparent
· Pour montage sur bord de baignoire
· Hauteur 70 mm
#14920, -000 **143,25€**



ADAPTATEUR POUR IBOX UNIVERSAL 2

· Nécessaire pour installer les douches de tête 2 et 3 jets
· Permet d'adapter les façades encastrée anciennes générations
· Pour installer l'iBox universal
#01800180
#13588000 **32,00€**

Les pièces détachées sont réparties en groupes de prix

- Dans un premier temps, nous vous invitons à rechercher dans le catalogue pièces détachées interactif :

> https://spares.hansgrohe.com/etk/INT/?lang=fr

La référence du produit fini ou de la pièce détachée.

- Regardez ensuite dans la colonne Groupe de Prix (GP) de la référence souhaitée et relevez le numéro du groupe auquel il appartient.

- Reportez-vous ensuite à la liste ci-contre pour connaître son prix public HT.

- Exemple :
  - Recherche de la référence 13598000
  - Table numérique réf. 13598000 colonne PG 17
  - Groupe de prix 17 correspond à 181,68 € HT
  (frais de port non inclus).

Réf. (#)	Groupe de prix	Euro h.t.
99900001	1	6,99 €
99900002	2	9,32 €
99900003	3	11,65 €
99900004	4	13,98 €
99900005	5	15,14 €
99900006	6	18,64 €
99900007	7	23,29 €
99900008	8	27,95 €
99900009	9	36,11 €
99900010	10	41,93 €
99900011	11	53,57 €
99900012	12	66,39 €
99900013	13	78,03 €
99900014	14	90,84 €
99900015	15	112,96 €
99900016	16	145,57 €
99900017	17	181,68 €
99900018	18	221,28 €
99900019	19	289,99 €
99900020	20	354,05 €
99900021	21	471,66 €
99900022	22	667,33 €
99900023	23	959,64 €
99900024	24	1 771,36 €

Des outils à votre disposition

La planification d'un chantier peut-être un vrai défi. Nous avons créé divers outils pour vous en faciliter le processus.

Un site web pro pour vous

Nous nous engageons à aider les professionnels. Notre site web est spécialement conçu pour les grossistes, les architectes, les designers ou les installateurs. Il leur permet d'accéder facilement à notre catalogue de pièces détachées en ligne, aux données de planification, aux informations spécifiques et aux services nécessaires.

Le planificateur contient des guides techniques complets, facilitant l'installation des systèmes hansgrohe. Les éléments sont téléchargeables sur notre site PRO : https://pro.hansgrohe.fr/



Catalogue en ligne de pièces détachés

Nos produits sont conçus pour une utilisation à long terme. Toutefois, si un élément venait à disparaître au fil du temps, vous pouvez trouver des pièces de rechange compatibles dans notre catalogue de pièces détachées en ligne. Vous y trouverez tous les détails techniques des produits, les dessins techniques et des informations sur les pièces de rechange pour toutes les gammes de produits, ainsi que des vidéos d'installations de maintenances et d'entretien.



Vous cherchez à personnaliser vos projets avec les produits Hansgrohe ?

Des gammes de produits Hansgrohe sont disponibles dans plusieurs couleurs.
Accédez à différents visuels sur notre site professionnel et trouvez la finition parfaite pour vos réalisations.



À votre service

Pro.hansgrohe.fr
Accéder aux Tarifs complets, aux informations téléchargeables et à la FAQ (documentation, visuels 2 & 3D, fiches techniques, schémas côtés, notices de montage, vues éclatées,....)

Sav.hansgrohe.fr
Rechercher des pièces détachées en ligne

Envoyez vos Commandes
commandes@hansgrohe.fr

Contactez le service Commercial
adv@hansgrohe.fr
Tél. : 01 46 11 45 00

Contactez le service Technique
servicetechnique@hansgrohe.fr



Centre de formation hansgrohe à Antony

Depuis 2020, nous avons le plaisir de vous accueillir dans notre centre de formation situé à Antony (92). Si vous êtes un professionnel en sanitaire et que vous êtes intéressé, n'hésitez pas à contacter le commercial de votre secteur.

Nous faisons de vos exigences, notre référence.

PREMIUM GERMAN BRAND

5 ANS* GARANTIE TOTALE

SPARE PARTS AVAILABILITY 15 YEARS ERSATZTEILE NACHKAUFGARANTIE

Das Original. Depuis 1901.

hansgrohe

Life is waterful.

Téléchargez notre Tarif 2025 complet

FRANCE
Hansgrohe S.A.R.L.
Parc de Haute Technologie
27, rue Georges Besse
92182 Antony Cedex · France
Tél. +33 1 46 11 45 00
Fax +33 1 46 11 45 39
pro.hansgrohe.fr

Découvrez hansgrohe en ligne
et sur les réseaux sociaux.

hansgrohe

Life is waterful.



Tarif 2025

Robinetterie de salle de bain & cuisine

pro.hansgrohe.fr

Le présent tarif annule et remplace tout tarif précédent.
Hansgrohe SARL ne pratique pas la vente directe aux particuliers.
Les prix publics de ce tarif s'entendent en Euros HT et sont donnés à titre indicatif.
Sous réserve d'erreurs et d'omissions.

Les dimensions des schémas techniques sont en mm.

Tous les produits sont soumis à la disponibilité. La disponibilité peut être temporairement affectée par des pénuries de matériaux, des perturbations de la chaîne d'approvisionnement ou d'autres événements de force majeure. Veuillez nous contacter pour plus de détails.

Le contenu est soumis aux conditions générales de vente Hansgrohe disponibles sur :
https://pro.hansgrohe.fr/informations-legales/conditions-generales

Tarif 2025

Hansgrohe Sarl · 27 rue Georges Besse · Parc de Haute Technologie . 92182 Antony cedex
Tel. +33 1 46 11 45 00 · Fax +33 1 46 11 45 39
contact-fr@hansgrohe.com · www.pro.hansgrohe.fr

Contenu

	La marque hansgrohe	4
Douches	Douchettes	55
	Sets de douche	73
	Barres de douche	107
	Sets porter	121
	Supports de douche	137
	Flexibles	143
	Douches de tête	149
	Showerpipes et Duschpaneel	189
	Vidages	237
	Vidages pour baignoire	267
Mitigeurs thermostatiques	Thermostatique apparent et combis	285
	Thermostatique encastré	303
Installation	Corps d'encastrement	347
Robinetterie	Metropol	383
	Metris	397
	Finoris	405
	Tecturis	415
	Vivenis	435
	Talis	445
	Focus	465
	Rebris	477
	Logis	489
	Vernis	505
	Robinetterie électronique	525
Meubles et Céramiques	Lavabos et Vasques	531
	Meubles	601
	Miroirs	669
	WC	697
Accessoires	Accessoires	731
Cuisine	Robinetterie de cuisine	777
	Éviers de cuisine	801
Planification	Planification & Installation	807
Pièces détachées	Pièces détachées	857

Réaliser de somptueuses salles de bains personnalisées grâce à hansgrohe

- Proposez à vos clientes et clients des solutions de salles de bains parfaitement adaptées et interactives s'adaptant au style et aux besoins respectifs.
- hansgrohe ExcellentFit vous permet de définir la combinaison idéale de mitigeur et de plan de lavabo. Nos experts du centre de service technique ont testé la fonctionnalité de nombreuses combinaisons et les tiennent à votre disposition sur **hansgrohe.com/excellentfit.**
- D'un seul tenant : des solutions produits globales et coordonnées visent à faciliter votre quotidien. Que ce soit lors du conseil, de la présentation produits, de la commercialisation, de la logistique ou de l'installation.





Solutions produits globales d'un seul tenant

Lorsqu'il s'agit d'expériences inoubliables au contact de l'eau, nous ne raisonnons pas uniquement en solutions produits individuelles, mais transformons bien plus des éléments individuels en salles de bains complètes. Outre des idées inspirantes, des mitigeurs, des douches et des accessoires, nous proposons désormais aussi des meubles, de la céramique sanitaire et des miroirs. Nous créons ainsi un environnement harmonieux et interactif, adapté aux goûts de vos clients.





Nos valeurs – vos avantages



Tourné vers l'avenir

Utilisation intuitive, factures d'eau et d'électricité moins élevées et nettoyage facilité : autant d'arguments qui sauront séduire vos clients. Et vous, professionnel, pouvez miser sur une innovation d'avenir garantissant un avantage client considérable. C'est ce à quoi travaillent nos experts en R&D, dans le laboratoire de jet et de sons. Ils y développent des produits de qualité avec un petit truc en plus. Finitions séduisantes, jets optimum, sécurité intégrée et plaisir inclus.



Des produits excellents

Une fonctionnalité esthétique séduit le cœur et la raison. Faites-nous confiance : nos produits régulièrement primés par des jurys de design survivent aux tendances éphémères et sont un investissement sûr, comme en attestent de multiples projets d'exception à travers le monde. Un design de qualité fait toute la différence et garantit une expérience utilisateur sans cesse optimisée. En plus de 30 ans de collaboration avec PHOENIX Design, hansgrohe est devenu un leader du secteur en matière de design, avec plus de 700 prix pour l'excellence de son design.



Qualité

Exigences maximales

Offrir à tout moment la meilleure qualité à nos clients est un élément clé de la philosophie d'entreprise de hansgrohe. Nous fabriquons depuis plus de 120 ans des produits sanitaires et de cuisine de grande qualité et assurons un standard élevé grâce à une gestion exhaustive de la qualité. Bon nombre de nos produits dépassent les normes exigées.

Nous proposons à nos consommateurs finaux une garantie volontaire de 5 ans* ainsi qu'une garantie de disponibilité de 15 ans.

Grâce à notre service de haute qualité, vous pouvez compter sur un partenaire fiable. Le service de maîtrise vous aide également à résoudre des questions complexes. C'est encore plus simple avec notre service numérique PRO Video**, qui vous permet de contacter facilement le service de maîtrise par vidéo.



Responsabilité

S'engager et agir

Économiser l'eau et l'énergie est une préoccupation chère à hansgrohe. C'est pourquoi nous développons des produits offrant des expériences d'exception autour de l'eau tout en réduisant la consommation de ressources. Nous ne voulons pas que nos clients aient à choisir entre bien-être et durabilité. La phase d'utilisation de la robinetterie et de l'hydrothérapie installées dans les foyers est la plus consommatrice en énergie. Nous avons donc décidé de convertir d'ici 2030 toute notre gamme de produits concernés à des technologies économisant l'eau et l'énergie. Certains de nos produits sont déjà équipés de ces technologies, comme nos douches Pulsify, qui consomment jusqu'à 40 % moins d'eau que nos douches standards, grâce au limiteur de débit intégré EcoSmart. Nos produits sont également robustes, durables et faciles à réparer.

* Plus d'informations sous **hansgrohe.fr/service/garantie-fabricant**
** Disponible dans certains pays

Qu'entendons-nous par "premium" ?

Qualité de marque – haut de gamme sans compromis

Notre clientèle est en droit d'attendre la meilleure qualité en termes de matériaux, de forme, de fonction et de durabilité. Après tout, elle voit et utilise ses produits de salle de bains tous les jours. Chaque élément doit avoir une apparence irréprochable, être facile à utiliser et préserver les ressources. C'est pourquoi nous testons toujours nos concepts, prototypes et produits avec des consommateurs et des installateurs. Nous vous le promettons : choisir hansgrohe, c'est choisir une qualité de marque durable.

Des produits de qualité – sûrs, résistants, de premier choix



hansgrohe mise sur une qualité supérieure. Nos clients le constatent et le ressentent - et profitent de produits haut-de-gamme pendant longtemps.

La santé, une priorité absolue : les produits hansgrohe répondent aux exigences les plus strictes en matière d'eau potable, disposent de toutes les homologations nécessaires et sont faciles à monter. Mais nos exigences sont nettement supérieures à la norme. C'est pourquoi nous préférons produire nous-mêmes des composants centraux et gérer notre propre laboratoire de jet et de son. Chaque produit est soumis à des milliers de cycles de contrôle, de tests de résistance et d'assurance qualité. Même en matière de recherche, de développement et de fabrication, le meilleur est la norme minimale.

Qualité des services – la note maximale

Le service de maintenance hansgrohe informe et conseille les clients de manière compétente sur tous les sujets. Nous sommes également toujours disponibles sur les salons ou lors d'événements. hansgrohe accorde une garantie fabricant volontaire de cinq ans. Chez nous, il est possible de commander des pièces de rechange en ligne et nous garantissons une garantie de disponibilité de 15 ans. Nos partenaires spécialisés dans l'artisanat et le commerce, les concepteurs ou les architectes utilisent notre savoir-faire 24 heures sur 24 et 7 jours sur 7 – via l'assistance en ligne, dans le cadre de formations ou d'entraînements. Nous recevons régulièrement des « Best-of-Awards » de la part de nos partenaires spécialisés en sanitaires.

2024 BEST OF SHK AWARD 1. PLATZ HERSTELLER SANITÄR Präsentiert von Si

"Chez hansgrohe, nous pensons également en termes de solutions lorsqu'il s'agit de service, et nous avons un objectif : transformer nos clients en passionnés de la marque. C'est pourquoi nous les accompagnons rapidement et de manière complète sur tous les canaux."



Danny Stahl, Responsable du Service Professionnel et Support, Groupe Hansgrohe

PRO hansgrohe: Notre site web remanié offre de nombreux avantages pour vous !

Nous avons repensé notre site web professionnel pour mieux vous accompagner dans votre travail grâce à notre expertise: les marques AXOR et hansgrohe sont désormais regroupées. Grâce à une navigation et des options de filtre optimisées, vous pouvez trouver des produits et des informations encore plus rapidement. Le design moderne assure une expérience de navigation inspirante. Si vous souhaitez également bénéficier de contenus exclusifs ou de programmes bonus attractifs : Inscrivez vous et accédez à un passionnant savoir-faire supplémentaire !

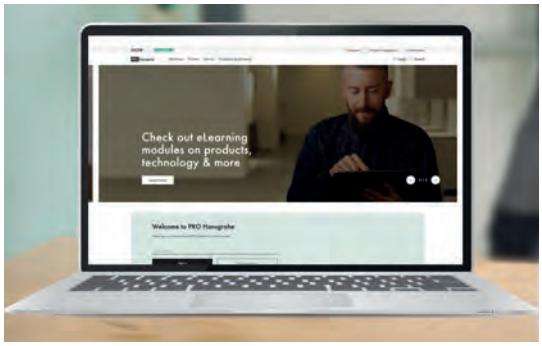

pro.hansgrohe.fr

* Plus d'informations sous **hansgrohe.fr/garantie**

Conditionnement

Merci de prendre en compte les conditionnements lors de vos commandes.

N° article	Quantité par carton
01	
01000180	8
01001180	8
01002180	8
01500180	10
01800180	10
06	
06010000	250
10	
10452180	6
13	
13111000	4
13111400	3
13114000	7
13114140	7
13114340	7
13114670	7
13114700	7
13114990	7
13115000	7
13116000	10
13116140	8
13116340	8
13116670	8
13116700	8
13116990	8
13117000	7
13122000	10
13123000	7
13132000	20
13137000	10
13138000	5
13141000	5
13141400	5
13151000	4
13151400	4
13159180	10
13161000	4
13161400	4
13171000	4
13171400	4
13201000	7
13211000	10
13233180	5
13244180	6
13323000	13
13414000	35
13423000	20
13424000	15
13437180	4
13439180	8
13440180	4
13444180	4
13481180	6
13550180	7
13560180	7
13588000	30
13593000	30
13593340	30
13595000	30
13597000	36
13601000	20
13620180	24
13632000	36
13638000	85
13913000	750
13950000	40
13950140	36
13950340	36
13950670	36
13950700	36
13950990	36
13952000	50
13964000	100
14	
14095000	56
14096000	56
14806000	5
15	
15310180	3
15311180	3
15355000	2
15355400	2
15355600	2
15356000	2
15356400	2
15356600	2
15357000	2
15357400	2
15357600	2
15358000	2
15358400	2
15358600	2
15380000	2
15380140	3
15380340	4
15380670	2
15380700	4
15380990	2
15381000	2
15381140	2
15381340	2
15381670	2
15381700	2
15381990	2
15382000	2
15382140	2
15382340	2
15382670	2
15382700	2
15382990	2
15384000	2
15384140	2
15384340	2
15384670	2
15384700	2
15384990	2
15553000	6
15553140	6
15553340	6
15553670	6
15553700	6
15554000	4
15554140	4
15554340	4
15554670	4
15554700	6
15558000	12
15558140	12
15558340	12
15558670	12
15559000	10
15559140	10
15559340	10
15559670	10
15571000	6
15571140	6
15571340	6
15571670	6
15571700	6
15572000	4
15572140	4
15572340	4
15572670	4
15572700	6
15573000	12
15573140	12
15573340	12
15573670	12
15574000	10
15574140	10
15574340	10
15574670	10
15581000	6
15581140	6
15581340	6
15581670	6
15581700	6
15583000	4
15583140	4
15583340	4
15583670	4
15583700	6
15587000	12
15587140	12
15587340	12
15587670	12
15588000	10
15588140	10
15588340	10
15588670	10
15705000	12
15706000	9
15707000	9
15708000	10
15712000	10
15714000	10
15714140	10
15714340	10
15714670	10
15714700	10
15714990	10
15743000	15
15743140	10
15743340	10
15743670	10
15743700	10
15743990	10
15744000	10
15745000	10
15755000	6
15756000	9
15757000	10
15758000	10
15758140	10
15758340	10
15758670	10
15758700	10
15758990	10
15760000	10
15760140	10
15760340	10
15760670	10
15760700	10
15760990	10
15763000	10
15763140	12
15763340	6
15763670	12
15763700	12
15763990	8
15764000	10
15764140	10
15764340	10
15764670	10
15764700	10
15764990	10
15765000	6
15773000	8
15774000	7
15930180	25
15932000	25
15970180	52
15972000	40
15973180	50
15974180	50
15981180	30
24	
24010180	6
24110000	35
24110140	28
24110670	50
24110700	50
24111000	28
24111140	28
24111670	36
24111700	35
24120000	36
24120670	50
24120700	50
24121000	36
24121670	50
24121700	28
24125000	69
24125140	30
24125670	30
24125700	30
24126000	69
24126140	69
24126670	30
24126700	30
24130000	12
24130140	12
24130670	12
24130700	12
24132000	12
24132670	12
24132700	12
24139000	32
24139140	32
24139670	32
24139700	32
24140000	9
24140140	10
24140670	10
24140700	10
24141000	10
24141140	10
24141670	10
24141700	10
24149000	24
24149140	24
24149670	24
24149700	24
24150000	4
24150670	4
24150700	4
24151000	4
24151670	4
24151700	4
24160000	12
24160670	12
24160700	12
24161000	12
24161670	12
24161700	12
24170000	10
24170670	10
24170700	10
24171000	10
24171670	10
24171700	10
24222000	3
24222140	3
24222670	3
24222700	3
24223000	3
24223140	3
24223670	3
24223700	3

Conditionnement

Merci de prendre en compte les conditionnements lors de vos commandes.

N° article	Quantité par carton
24240700	2
24250670	2
24250700	2
24291670	2
24291700	3
24301000	20
24301670	24
24301700	24
24302000	20
24302670	24
24302700	24
24303000	16
24303670	24
24303700	20
24320000	65
24320140	65
24320670	65
24320700	65
24321000	69
24321140	65
24321670	65
24321700	108
24330000	10
24330140	10
24330670	10
24330700	4
24331000	8
24331140	8
24331670	8
24331700	8
24333000	10
24333140	10
24333670	10
24333700	10
24337000	12
24337140	12
24337670	12
24337700	12
24338000	30
24338140	30
24338670	30
24338700	30
24339000	12
24339140	12
24339670	12
24339700	12
24340000	6
24340140	2
24340670	6
24340700	5
24350000	3
24350670	2
24350700	2
24351000	3
24351670	3
24351700	3
24357000	8
24357140	8
24357670	8
24357700	8
24360000	6
24360140	2
24360670	6
24360700	6
24370000	9
24370670	9
24370700	9
24371000	9
24371670	9
24371700	9
24372000	9
24372670	9
24372700	9
24373000	9
24373670	9
24373700	9
24380000	8
24380670	6
24380700	8
24381000	8
24381670	8
24381700	8
24382000	2
24382670	2
24382700	2
24383000	2
24383670	2
24383700	2
24400000	12
24400670	12
24400700	12
24401000	16
24401670	16
24401700	16
24403000	4
24403140	4
24403670	4
24403700	4
24404000	8
24404140	8
24404670	8
24404700	8
26	
26014000	60
26014140	20
26014340	60
26014670	20
26014700	60
26014990	60
26077210	51
26079000	4
26089000	4
26090000	60
26093000	14
26094000	14
26097000	4
26098000	4
26099000	4
26220000	6
26220140	6
26220340	6
26220670	6
26220700	6
26220990	6
26221000	6
26221140	6
26221340	6
26221670	6
26221700	6
26221990	6
26228000	3
26228140	3
26228340	3
26228670	3
26228700	3
26229000	3
26229670	3
26229700	3
26231000	3
26231140	3
26231340	3
26231670	3
26231700	3
26238000	3
26238140	3
26238340	3
26238670	3
26238700	3
26238990	3
26239000	3
26243000	8
26243700	8
26250000	3
26250140	3
26250340	3
26250670	3
26250700	3
26250990	3
26251000	3
26252000	3
26253000	3
26254180	6
26257000	9
26258000	9
26271000	16
26272000	4
26274000	4
26276000	4
26277000	16
26278000	16
26279000	12
26281000	16
26282000	4
26283000	8
26284000	4
26286000	4
26289000	4
26318000	4
26319000	4
26320000	10
26322000	3
26322400	3
26323000	6
26324000	3
26326000	3
26328400	9
26329000	15
26332400	60
26333400	24
26334400	24
26336400	24
26340670	60
26401000	10
26402000	6
26403400	3
26404400	3
26405000	40
26405670	70
26406000	60
26406670	140
26407000	60
26407670	60
26411400	24
26413400	24
26421400	16
26423670	12
26424400	20
26425400	20
26426670	4
26427670	3
26428670	4
26429670	4
26453000	110
26453140	183
26453340	183
26453670	110
26453700	183
26453990	110
26455000	110
26455140	110
26455340	110
26455670	110
26455700	110
26455990	110
26456000	10
26456400	10
26457000	168
26457140	168
26457340	110
26457670	110
26457700	168
26457990	168
26464000	10
26465000	7
26466000	6
26466400	6
26467000	6
26469000	6
26470000	6
26471180	10
26472000	6
26481000	6
26505000	12
26506000	6
26511000	24
26511400	24
26511600	24
26515000	42
26516000	15
26519000	38
26520000	25
26520140	20
26520340	20
26520400	25
26520670	20
26520700	20
26520990	20
26521000	25
26521400	24
26523000	7
26528000	10
26528400	10
26530000	60
26530140	20
26530340	70
26530400	50
26530670	20
26530700	60
26530990	20
26531000	55
26531140	60
26531340	60
26531400	60
26531670	60
26531700	60
26531990	60
26534400	12
26535400	12
26538400	4
26539400	10
26553400	12
26554400	12
26555400	16
26560400	12
26561400	12
26562400	12
26563400	12
26564400	12
26566400	12
26568400	20
26569400	24
26571400	10
26573400	10
26574400	10
26581400	12
26582400	12
26583400	10
26584400	12
26590400	10
26591400	10

Conditionnement

Merci de prendre en compte les conditionnements lors de vos commandes.

N° article	Quantité par carton
26593400	10
26594400	10
26620000	16
26620400	12
26621000	10
26621400	10
26622000	12
26622400	12
26623000	10
26623400	10
26630000	12
26630400	16
26631000	10
26631400	10
26632000	12
26633000	10
26640540	30
26640560	30
26640670	12
26640700	12
26693400	15
26694400	24
26700000	24
26701000	24
26720000	24
26720400	24
26721000	24
26721400	24
26723000	16
26723670	16
26724000	16
26724670	16
26726000	8
26726670	6
26727000	16
26727670	10
26790000	3
26794000	3
26800400	24
26801400	24
26802400	24
26803400	24
26804400	24
26805400	34
26806400	34
26810400	32
26811400	34
26812400	32
26813400	32
26815340	34
26815400	34
26815670	34
26815700	34
26815990	34
26816400	34
26843000	8
26843700	8
26844000	8
26844700	8
26851000	24
26851700	24
26852000	24
26852700	24
26856000	24
26856700	24
26857000	24
26857700	24
26858000	8
26858700	8
26864000	32
26864140	32
26864340	32
26864670	32
26864700	32
26864990	32
26865000	60
26865140	60
26865340	60
26865670	60
26865700	16
26865990	60
26866000	65
26866140	65
26866340	65
26866670	65
26866700	65
26866990	65
26867000	65
26867140	65
26867340	65
26867670	65
26867700	65
26867990	65
26887000	40
26887140	40
26887340	40
26887670	40
26887700	40
26887990	25
26888000	40
26888140	40
26888340	40
26888670	40
26888700	40
26888990	25
26889000	40
26889140	40
26889340	40
26889670	40
26889700	40
26889990	25
26890140	3
26890340	3
26890670	3
26890700	3
26890990	3
26891140	3
26891340	3
26891670	3
26891700	3
26891990	3
26899670	4
26900670	4
27	
27013400	7
27014400	4
27038000	2
27038400	2
27039000	2
27081400	7
27082400	4
27114000	3
27115000	3
27116000	3
27129000	3
27133000	3
27185000	3
27222000	2
27224000	3
27247400	3
27267000	3
27268000	3
27269000	3
27270000	3
27271000	3
27281000	3
27284000	3
27289000	3
27337000	6
27337400	6
27355000	20
27356000	16
27378000	6
27378400	6
27380000	4
27388000	18
27389000	18
27389140	18
27389340	18
27389670	18
27389700	18
27389990	18
27393000	36
27393140	36
27393340	36
27393670	36
27393700	36
27393990	36
27411000	48
27412000	15
27413000	21
27413140	21
27413340	21
27413670	21
27413700	21
27413990	21
27414000	150
27446000	20
27454000	100
27454140	100
27454340	100
27454670	100
27454700	100
27454990	100
27458000	100
27467000	24
27505000	150
27506000	100
27521000	100
27558000	20
27559000	24
27576000	20
27577000	24
27607000	6
27615000	20
27620000	7
27623000	7
27623670	7
27623700	7
27630000	3
27633000	3
27633140	3
27633340	3
27633670	3
27633700	3
27633990	3
27636000	8
27640000	5
27640400	5
27646000	2
27648000	5
27648400	5
27649000	5
27654000	12
27660000	3
27667000	10
27668000	24
27669000	24
27671000	5
27672000	2
27673000	2
27674000	2
27694000	9
27694140	9
27694340	9
27694670	12
27694700	9
27804000	70
27804670	70
27805000	40
27805670	40
27809000	50
27809670	50
27812400	7
27813400	3
27902670	25
27902700	25
27904670	30
27904700	30
27912670	22
27912700	22
27913670	40
27913700	40
27914670	216
27914700	216
27915670	24
27915700	24
27916670	170
27916700	170
27917670	120
27917700	120
27921670	24
27921700	24
27926670	36
27926700	36
27927670	20
27927700	33
27928670	28
27928700	28
27929670	216
27929700	360
27966670	2
27966700	2
27967670	16
27967700	13
27968670	3
27968700	3
27969670	6
27969700	6
28	
28010000	5
28010140	6
28010340	6
28010670	6
28010700	5
28010990	6
28016000	24
28020000	5
28020140	5
28020340	5
28020670	5
28020700	5
28021000	7
28071000	200
28132000	25
28134000	25
28136000	25
28220000	25
28220140	25
28220340	25
28220670	25
28220700	25
28221210	25
28230000	25
28230140	25
28230340	25
28230670	25
28230700	25
28230820	25
28230990	25

Conditionnement

Merci de prendre en compte les conditionnements lors de vos commandes.

N° article	Quantité par carton
28250210	25
28260000	25
28260140	25
28260340	25
28260670	25
28260700	25
28260820	25
28260990	25
28262000	25
28264000	25
28266000	25
28272000	25
28272140	25
28272340	25
28272450	25
28272670	25
28272700	25
28272990	25
28274000	25
28276000	25
28276140	25
28276340	25
28276670	25
28276700	25
28276990	25
28328000	72
28331000	100
28387000	60
28387140	105
28387340	105
28387670	105
28387700	105
28387990	105
28631000	16
28631140	16
28631340	16
28631670	16
28631700	16
28631990	16
28632000	20
28632140	20
28632340	20
28632670	20
28632700	20
28632990	20
28650000	170
28672000	20
28678000	40
28679000	114
28760210	24
28787640	24
28788570	24
28911210	42
28912210	96
28913210	170
28915210	396
28916210	54
28917210	70
28918210	147
29	
29230000	8
29230670	8
29230700	8
29231000	8
29231670	8
29231700	8
29232000	8
29232140	8
29232340	8
29232670	8
29232700	8
29233000	8
29233140	8
29233340	8
29233670	8
29233700	8
29234000	40
31	
31080000	10
31081000	6
31082000	4
31084000	10
31085000	14
31086000	14
31087000	5
31088000	10
31100000	9
31101000	9
31102000	9
31103000	9
31121000	10
31130000	10
31166000	10
31171000	9
31172000	9
31173000	9
31174000	9
31183000	5
31184000	4
31185000	5
31186000	10
31187000	6
31190000	6
31280000	10
31454000	12
31456000	12
31480000	8
31493000	10
31494000	20
31517000	13
31518000	5
31519000	6
31531000	5
31532000	5
31539000	10
31604000	10
31607000	13
31608000	5
31609000	6
31621000	13
31657000	10
31658000	4
31677000	40
31680000	8
31685000	9
31730000	10
31733000	10
31741180	20
31806800	10
31815000	4
31815670	4
31815800	4
31816000	10
31817000	10
31817670	4
31817800	10
31820000	10
31820670	10
31820800	10
31825000	8
31910000	8
31911000	8
31913000	6
31914000	8
31915000	13
31916000	2
31917000	8
31920000	10
31922000	10
31926000	10
31927000	6
31928000	10
31930000	10
31938000	8
31940000	8
31945000	10
31948000	8
31960000	8
31964000	9
31965000	10
31968000	8
32	
32500000	6
32500140	6
32500340	6
32500670	6
32500700	6
32500990	6
32501000	5
32503000	5
32506000	5
32507000	5
32507140	5
32507340	5
32507670	5
32507700	5
32507990	5
32508000	5
32511000	6
32511140	6
32511340	6
32511670	6
32511700	6
32511990	6
32512000	4
32512140	4
32512340	4
32512670	4
32512700	4
32512990	4
32514000	4
32515000	7
32515140	4
32515340	8
32515670	8
32515700	7
32515990	7
32520000	7
32520140	7
32520340	7
32520670	7
32520700	7
32520990	7
32525000	6
32526000	9
32526140	8
32526340	7
32526670	9
32526700	9
32526990	10
32540000	6
32540140	8
32540340	6
32540670	8
32540700	6
32540990	10
32542000	20
32543000	5
32543140	7
32543340	7
32543670	7
32543700	7
32543990	7
32545000	10
32545140	10
32545340	10
32545670	10
32545700	10
32545990	10
32548000	30
32550000	6
32552000	5
32560000	6
32560140	10
32560340	10
32560670	10
32560700	10
32560990	10
32565000	6
32565140	10
32565340	10
32565670	10
32565700	10
32565990	10
40	
40068000	48
40088000	48
40089000	22
40418000	15
40418800	15
40438000	37
40438340	37
40438670	37
40438800	36
40448000	15
40448670	15
40448800	15
40468000	15
40468670	15
40468800	15
40961000	5
40963000	3
41	
41710000	30
41711000	280
41712000	18
41713000	30
41714000	30
41715000	30
41716000	25
41717000	24
41718000	40
41720000	4
41722000	6
41723000	60
41724000	18
41725000	75
41726000	75
41727000	3
41728000	2
41741000	12
41741140	12
41741340	12
41741670	12
41741700	12
41741990	12
41742000	72
41742140	72
41742340	72
41742670	72
41742700	72
41742990	72
41743000	12
41743140	5
41743340	10
41743670	12
41743700	12
41743990	12
41744000	18
41744140	18

Conditionnement

Merci de prendre en compte les conditionnements lors de vos commandes.

N° article	Quantité par carton
41744340	18
41744670	18
41744700	18
41744990	18
41745000	30
41745140	30
41745340	30
41745670	30
41745700	30
41745990	30
41746000	42
41746140	42
41746340	42
41746670	42
41746700	42
41746990	42
41747000	10
41747140	10
41747340	10
41747670	10
41747700	10
41747990	10
41748000	40
41748140	40
41748340	40
41748670	40
41748700	40
41748990	40
41749000	42
41749140	42
41749340	42
41749670	42
41749700	42
41749990	42
41751000	4
41751140	4
41751340	4
41751670	4
41751700	4
41751990	4
41752000	8
41752140	8
41752340	8
41752670	8
41752700	8
41752990	8
41753000	40
41753140	35
41753340	35
41753670	40
41753700	35
41753990	35
41754000	40
41754140	40
41754340	40
41754670	40
41754700	40
41754990	40
41755000	144
41755140	144
41755340	144
41755670	144
41755700	144
41755990	144
41756000	55
41756140	55
41756340	55
41756670	55
41756700	55
41756990	50
41759000	15
41759140	15
41759340	15
41759670	15
41759700	15
41759990	15
41770000	27
41770140	18
41770340	18
41770670	18
41770700	27
41770990	18
41771000	60
41771140	70
41771340	70
41771670	60
41771700	70
41771990	70
41772000	30
41772140	30
41772340	30
41772670	30
41772700	30
41772990	30
41773000	70
41773140	70
41773340	70
41773670	70
41773700	70
41773990	70
41774000	12
41774140	12
41774340	12
41774670	12
41774700	12
41774990	12
41775000	6
41775670	6
41775700	6
41790000	4
41790140	4
41790340	4
41790670	4
41790700	4
41790990	4
41791000	10
41791140	10
41791340	10
41791670	10
41791700	10
41791990	10
43	
43921800	12
43927000	10
43931800	12
43937000	10
50	
50001000	104
50001670	104
50001700	104
50100000	32
50100140	100
50100340	70
50100670	100
50100700	100
50100990	70
50105000	100
52	
52053000	30
52100000	18
52105000	30
52105140	24
52105340	24
52105670	18
52105700	24
52105990	24
52120000	20
53	
53002000	25
53428000	50
53428670	23
53493000	110
54	
54143000	33
54143670	54
54143700	54
54144000	40
54144670	40
54144700	40
54145000	20
54145670	20
54145700	20
54149230	21
54150230	4
54151230	6
54152230	8
54153230	3
54224670	12
54225670	51
54226670	45
54230630	53
54231630	20
54232630	15
54233630	8
54234630	10
55	
55213000	30
55237000	25
56	
56010180	2
56011180	2
56012180	2
56013180	2
56015180	2
56029000	8
56030000	8
56031000	8
56032000	8
56033000	2
56034000	2
56036670	8
56036700	8
56036800	8
56037670	8
56037700	8
56037800	8
56038000	8
56038670	8
56038700	8
56038800	2
56040610	8
56040670	2
56040700	8
56040800	8
56041670	8
56041700	8
56041800	2
56042670	2
56042700	2
56042800	2
56043000	8
56043140	2
56043340	8
56043670	8
56043700	8
56043800	8
56043990	2
56044000	8
56044140	8
56044340	8
56044670	8
56044700	8
56044800	8
56044990	8
56045000	8
56045140	8
56045340	8
56045670	8
56045700	8
56045800	8
56045990	8
56046000	2
56046140	3
56046340	8
56046670	2
56046700	8
56046800	2
56046990	8
56047000	2
56047140	2
56047340	2
56047670	2
56047700	2
56047800	2
56047990	2
56050000	8
56050340	8
56050670	8
56050700	8
56050800	8
56050990	8
56051000	8
56051140	8
56051340	8
56051670	8
56051700	8
56051800	8
56051990	8
56052000	8
56052140	8
56052340	8
56052670	8
56052700	2
56052800	8
56052990	8
56053000	2
56053140	8
56053340	8
56053670	2
56053700	8
56053800	8
56053990	8
56054000	2
56054140	2
56054340	2
56054670	2
56054700	2
56054800	2
56054990	2
56055800	4
56056000	8
56057380	3
56057670	3
56057700	3
56058700	2
56058800	2
56060670	2
56060700	2
56061380	3
56061670	3
56061700	3
56062670	2
56062700	2
56062800	2
56065670	2
56065700	2
56065800	2
56067670	2
56067700	2
56070670	3

Conditionnement

Merci de prendre en compte les conditionnements lors de vos commandes.

N° article	Quantité par carton
56070700	3
56070800	3
56073670	2
56073700	3
56073800	3
56076670	2
56076700	2
56076800	2
56079670	2
56079700	2
56079800	2
56082670	3
56082700	3
56082800	3
56085670	3
56085700	3
56085800	3
56088670	2
56088700	2
56088800	2
56091670	2
56091700	3
56091800	2
56092380	3
56092670	3
56092700	3
56093380	4
56093670	4
56093700	4
56094140	3
56094340	3
56094670	3
56094700	3
56094800	3
56094990	3
56095140	3
56095340	3
56095670	3
56095700	3
56095800	3
56095990	2
56096140	3
56096340	3
56096670	3
56096700	3
56096800	3
56096990	3
56097140	3
56097340	3
56097670	3
56097700	3
56097800	3
56097990	3
56098140	3
56098340	3
56098670	3
56098700	3
56098800	3
56098990	3
56099140	3
56099340	3
56099670	3
56099700	3
56099800	3
56099990	3
56112800	7
56158000	3
56161000	3
56164800	2
56165000	4
56167000	4
56171000	2
56173000	2
56182800	2
56186800	4
56187800	4
56188800	4
56189800	4
56190800	2
56197800	8
56215800	8
56217700	2
56217800	2
56218670	2
56218700	2
56218800	2
56220000	8
56222000	2
56223000	2
56246800	9
56247800	9
56248800	9
56249670	9
56249800	9
56250670	9
56250800	9
56251670	9
56251800	9
56373000	36
58	
58112000	12
58115180	13
58116180	10
58117000	50
58117140	36
58117340	36
58117670	36
58117700	36
58117990	36
58123000	13
58125180	13
58126180	10
58127000	50
58128000	36
58140180	13
58141180	10
58142000	13
58143000	13
58150000	13
58185000	100
58185670	80
58185990	100
58186000	80
58192000	20
60	
60056000	20
60067000	14
60147450	7
60148450	7
60149450	7
60150450	7
60196450	7
60197450	7
60198450	5
60199450	5
60200450	7
71	
71070000	13
71070670	13
71071000	13
71071670	13
71072000	13
71072670	13
71073670	13
71075000	16
71076000	13
71077000	13
71077670	13
71090000	5
71090670	5
71091000	5
71091670	5
71095000	5
71100000	13
71100670	13
71101670	13
71102000	13
71102670	13
71103670	13
71105000	13
71107000	13
71107670	13
71120000	13
71120670	13
71130000	6
71130670	6
71131000	6
71131670	6
71133000	4
71170000	13
71170670	13
71171000	13
71171670	13
71200000	13
71200670	13
71201000	5
71201670	5
71204000	13
71204670	13
71210000	15
71210670	15
71211000	15
71211670	15
71220000	14
71220670	14
71221000	4
71222000	4
71225000	8
71243000	6
71251000	6
71251670	5
71252000	10
71252670	10
71253000	9
71253670	9
71254000	12
71254670	5
71255000	5
71255670	5
71256000	8
71256670	8
71257000	4
71257670	4
71258000	10
71258670	10
71263000	12
71312000	12
71315000	12
71315670	13
71400000	8
71400670	8
71401000	8
71401670	8
71405000	10
71405670	10
71410000	20
71410670	20
71420000	50
71420670	50
71440000	8
71440670	8
71444000	10
71446000	10
71450000	8
71450670	10
71453000	8
71454000	8
71456000	8
71456670	4
71459000	8
71459670	4
71460000	50
71460670	50
71463000	14
71464000	8
71466000	8
71466670	7
71468000	8
71468670	8
71501000	12
71502000	9
71503000	9
71504000	9
71550000	15
71550670	15
71551000	15
71551670	15
71552000	5
71552670	5
71553000	5
71553670	6
71554000	4
71557000	6
71558000	15
71558670	15
71559000	6
71560000	8
71560670	6
71561000	6
71561670	6
71562000	5
71562670	5
71563000	5
71563670	5
71564000	9
71566000	6
71567000	15
71567670	15
71568000	6
71569000	10
71569670	6
71572000	5
71576000	8
71576670	8
71578000	8
71578670	8
71580000	15
71580670	15
71581000	5
71582000	5
71582670	5
71583000	23
71583670	15
71584000	15
71584670	15
71585000	15
71585670	15
71589000	15
71589670	15
71590000	5
71591000	5
71591670	6
71592000	15
71592670	15
71593000	15
71593670	15
71594000	15
71594670	15
71598000	15
71598670	15

Conditionnement

Merci de prendre en compte les conditionnements lors de vos commandes.

N° article	Quantité par carton
71600000	8
71600670	8
71601000	8
71601670	8
71605000	10
71605670	10
71640000	8
71640670	8
71646000	14
71650000	10
71650670	8
71656000	14
71667000	6
71667670	7
71668000	7
71668670	7
71700000	10
71701000	10
71702000	10
71703000	10
71704000	10
71706000	10
71710000	10
71710140	10
71710340	10
71710670	10
71710700	10
71710990	10
71711000	10
71712000	10
71712140	10
71712340	10
71712670	10
71712700	10
71712990	10
71713000	13
71713140	10
71713340	10
71713670	10
71713700	10
71713990	10
71714000	10
71714140	10
71714340	10
71714670	10
71714700	10
71714990	10
71716000	4
71716140	5
71716340	5
71716670	5
71716700	5
71716990	5
71717000	5
71717140	5
71717340	5
71717670	5
71717700	5
71717990	5
71718000	18

N° article	Quantité par carton
71719000	10
71720000	10
71720140	15
71720340	15
71720670	15
71720700	15
71720990	15
71721000	14
71729000	7
71730000	2
71732000	14
71733000	4
71733140	4
71733340	8
71733670	4
71733700	8
71733990	4
71734000	14
71734140	14
71734340	6
71734670	6
71734700	14
71734990	14
71740000	8
71740140	6
71740340	6
71740670	6
71740700	6
71740990	6
71745000	10
71745140	9
71745340	9
71745670	10
71745700	10
71745990	10
71748000	6
71748140	3
71748340	6
71748670	5
71750000	10
71751000	10
71752000	5
71753000	10
71754000	6
71754140	2
71754340	2
71754670	5
71754700	5
71754990	2
71755000	5
71760000	8
71760140	6
71760340	6
71760670	6
71760700	6
71760990	6
71765000	10
71765140	10
71765340	10
71765670	10

N° article	Quantité par carton
71765700	10
71765990	10
71768000	10
71805000	10
71809000	17
71814000	10
71833000	9
71835000	10
71836000	10
71837000	10
71839000	10
71870000	7
71870670	5
71871000	5
71871670	5
71970000	50
72	
72010000	10
72011000	10
72012000	10
72013000	10
72014000	10
72017000	10
72020000	10
72021000	10
72022000	10
72023000	10
72031000	5
72032000	8
72110000	8
72111000	9
72113000	5
72115000	6
72200000	10
72210000	10
72210670	10
72212000	10
72212670	10
72215000	9
72215670	9
72400000	8
72405000	9
72410000	20
72416000	6
72430000	32
72430670	32
72434000	9
72436000	9
72440000	6
72440670	6
72442000	6
72443000	6
72443670	6
72448000	10
72448670	10
72449000	24
72449670	24
72466000	9
72466670	9
72467000	9

N° article	Quantité par carton
72467670	9
72503000	10
72503670	10
72510000	10
72513000	10
72513670	13
72514000	10
72517000	12
72517670	7
72519000	7
72519670	7
72520000	7
72520670	7
72527000	14
72527670	7
72528000	10
72528670	10
72530000	9
72536000	2
72536670	2
72580000	5
72580670	5
72582000	5
72584000	10
72584670	10
72586000	10
72586670	10
72588000	15
72588670	15
72590000	6
72590670	6
72600000	8
72605000	12
72640000	6
72640670	6
72643000	8
72643670	6
72648000	10
72648670	10
72649000	24
72649670	24
72667000	9
72667670	9
72800000	4
72800670	4
72800800	9
72801000	6
72801670	6
72801800	6
72802000	4
72802670	9
72802800	9
72803000	6
72803670	6
72803800	6
72804000	9
72804670	9
72804800	9
72806000	9
72806670	9

N° article	Quantité par carton
72806800	9
72808000	4
72808670	9
72808800	9
72809000	6
72809670	6
72809800	6
72840000	9
72840670	9
72840800	9
72841000	16
72841670	16
72841800	16
72861000	7
72861340	7
72861670	7
72861800	7
73	
73001000	6
73001140	6
73001670	6
73001700	6
73002000	6
73002140	6
73002670	6
73002700	6
73010000	6
73010140	6
73010670	6
73010700	6
73011000	5
73011140	5
73011670	5
73011700	5
73012000	6
73012140	6
73012670	6
73012700	6
73013000	15
73013140	15
73013670	15
73014000	6
73014140	6
73014670	6
73014700	6
73020000	6
73020140	6
73020670	6
73020700	6
73021000	6
73021140	6
73021670	6
73021700	6
73023000	6
73023140	6
73023670	6
73023700	6
73030000	8
73030140	8
73030670	8

Conditionnement

Merci de prendre en compte les conditionnements lors de vos commandes.

N° article	Quantité par carton
73030700	8
73040000	6
73040140	6
73040670	6
73040700	6
73041000	6
73041140	6
73041670	6
73041700	6
73051000	9
73051140	9
73051670	9
73051700	9
73053000	8
73053140	8
73053670	8
73053700	8
73060000	6
73060140	6
73060670	6
73060700	6
73070000	6
73070140	6
73070670	6
73070700	6
73072000	6
73072140	6
73072670	6
73072700	6
73200000	6
73200140	6
73200670	6
73200700	6
73201000	15
73201140	15
73201670	15
73201700	15
73210000	5
73210670	5
73211000	4
73211670	4
73301000	12
73301140	12
73301670	12
73301700	12
73302000	12
73302140	12
73302670	12
73302700	12
73310000	15
73310140	15
73310670	15
73310700	6
73311000	15
73311140	15
73311670	15
73311700	15
73312000	15
73312140	15
73312670	15
73312700	15
73313000	15
73313140	15
73313670	15
73314000	6
73314140	6
73314670	6
73314700	16
73320000	6
73320140	6
73320670	6
73320700	6
73321000	6
73321140	6
73321670	6
73321700	6
73323000	6
73323140	6
73323670	6
73323700	6
73330000	9
73340000	6
73340140	6
73340670	6
73340700	6
73341000	6
73341140	6
73341670	6
73341700	6
73350000	9
73350140	9
73350670	9
73350700	9
73351000	10
73351140	10
73351670	10
73351700	9
73360000	2
73360140	6
73360670	6
73360700	6
73370000	5
73370140	5
73370670	5
73370700	6
73372000	6
73372140	6
73372670	6
73372700	6
73410000	26
73410140	26
73410670	26
73410700	26
73411000	26
73411140	26
73411670	26
73411700	26
73420000	6
73420140	6
73420670	6
73420700	6
73422000	6
73422140	6
73422670	6
73422700	6
73443000	3
73443140	3
73443670	3
73443700	3
73447000	3
73447140	3
73447670	3
73447700	3
73561000	9
73620000	10
73620140	10
73620670	10
73620700	10
73622000	10
73622140	10
73622670	10
73622700	10
74	
74800000	10
74800670	10
74800800	10
74802670	12
74802800	12
74806000	3
74807000	3
74813000	10
74813670	10
74813800	10
75	
75010000	12
75010670	12
75010700	12
75012000	13
75012670	13
75012700	13
75013000	12
75013670	12
75013700	12
75020000	5
75020670	12
75020700	12
75022000	13
75022670	13
75022700	13
75023000	12
75023670	12
75023700	5
75024000	12
75024670	12
75024700	5
75030000	6
75030670	2
75030700	2
75032000	2
75032670	2
75032700	2
75033000	4
75033670	8
75033700	8
75040000	4
75040670	4
75040700	4
75042000	4
75042670	4
75042700	4
75050000	6
75050670	6
75050700	6
75200000	12
75200670	12
75200700	12
75210000	4
75410000	20
75410670	20
75410700	20
75414000	9
75414140	9
75414670	9
75414700	9
75415000	6
75415670	6
75415700	6
75417000	9
75417140	9
75417670	9
75417700	9
75418000	9
75418140	9
75418670	9
75418700	9
75420000	2
75420670	2
75420700	2
75444000	3
75444670	3
75444700	3
75614000	9
75614140	9
75614670	9
75614700	9
75615000	6
75615670	6
75615700	6
75617000	9
75617140	9
75617670	9
75617700	9
75618000	9
75618140	9
75618670	9
75618700	9
75620000	8
75620670	8
75620700	8
76	
76010000	5
76010670	12
76010700	12
76013000	12
76013670	12
76013700	12
76020000	12
76020670	12
76020700	12
76023000	12
76023670	12
76023700	12
76024000	12
76024670	12
76024700	12
76033000	8
76033670	8
76033700	8
76034000	8
76034670	8
76034700	8
76050000	6
76050670	6
76050700	6
76051000	6
76051670	6
76051700	6
76060000	2
76060670	2
76060700	2
76063000	2
76063670	2
76063700	2
76070000	3
76070670	3
76070700	3
76200000	12
76200670	12
76200700	12
76210000	4
76210670	4
76220670	4
76410000	22
76410670	22
76410700	22
76415000	6
76415670	6
76415700	6
76416670	10
76420000	2
76420670	2
76420700	2
76615000	6
76615670	6
76615700	6
76620000	4
76620670	8
76620700	8
92	
92373000	88

Conditionnement

Merci de prendre en compte les conditionnements lors de vos commandes.

N° article	Quantité par carton
92601000	50
92631000	30
92730000	100
93	
93500000	63
94	
94008000	135
94009000	120
94139000	20
94148000	25
94149000	200
94246000	800
94282000	80
95	
95014000	80
95093000	36
95758000	100
96	
96026000	80
96083000	50
96100000	1000
96153000	96
96170000	50
96189000	160
96190000	50
96339000	56
96370000	100
96509000	86
96618000	160
96633000	72
97	
97685000	96
97999000	40
98	
98282000	60

Groupes de prix des pièces détachées

Valable à partir de 01.01.2025

Groupe de prix	Euro*
01	6.99
02	9.32
03	11.65
04	13.98
05	15.14
06	18.64
07	23.29
08	27.95
09	36.11
10	41.93
11	53.57
12	66.39
13	78.03
14	90.84
15	112.96
16	145.57
17	181.68
18	221.28
19	289.99
20	354.05
21	471.66
22	667.33
23	959.64
24	1,771.36
98	Prix indiqué dans le catalogue Tarif
99	Prix sur consultation

Groupe de prix	Euro*
51	10.49
52	13.98
53	17.46
54	20.96
55	24.46
56	26.78
57	34.94
58	41.93
59	52.41
60	61.73
61	80.35
62	99.00
63	116.46
64	136.26
65	168.87
66	217.78
67	271.35
68	330.74
69	434.40
70	529.89
71	705.75
72	1,000.39
73	1,437.11
74	2,656.46

* Prix publiques HT 2025 conseillés

Références et Prix Publics indicatifs HT (HG = hansgrohe, AX = AXOR)

Marque	N° article	Euro h. t.	EAN	Page
01				
HG	01000180	193,76	4059625350867	261
HG	01001180	193,76	4059625350850	261
HG	01002180	193,76	4059625350836	262
HG	01500180	125,00	4059625316900	349
HG	01800180	125,00	4011097347240	354
02				
HG	02024000	10,49	4011097100005	142
06				
HG	06010000	6,99	4011097100135	283
10				
AX	10452180	568,33	4011097254104	360
13				
HG	13077000	128,00	4059625464960	345
HG	13111000	453,03	4011097754161	293
HG	13111400	453,03	4011097753928	293
HG	13114000	359,39	4011097678832	296
HG	13114140	590,45	4059625229774	296
HG	13114340	590,45	4059625229781	296
HG	13114670	555,52	4059625229798	296
HG	13114700	555,52	4059625229804	296
HG	13114990	590,45	4059625229811	296
HG	13115000	373,84	4011097678849	298
HG	13116000	284,71	4011097678856	296
HG	13116140	462,35	4059625229828	296
HG	13116340	462,35	4059625229835	296
HG	13116670	433,24	4059625229842	296
HG	13116700	433,24	4059625229859	296
HG	13116990	462,35	4059625229866	296
HG	13117000	296,98	4011097678863	297
HG	13122000	271,35	4011097739205	301
HG	13123000	347,05	4011097739229	301
HG	13132000	173,53	4011097526058	448
HG	13137000	284,71	4011097791296	297
HG	13138000	359,39	4011097791500	295
HG	13141000	547,37	4011097661308	294
HG	13141400	547,37	4011097666402	294
HG	13151000	755,82	4011097717036	290
HG	13151400	755,82	4011097717029	290
HG	13159180	269,03	4011097835310	361
HG	13161000	447,20	4011097661315	293
HG	13161400	447,20	4011097665696	293
HG	13171000	591,61	4011097717012	289
HG	13171400	591,61	4011097717005	289
HG	13201000	269,88	4011097799599	300
HG	13211000	208,65	4011097799582	300
HG	13233180	225,94	4011097629407	361
HG	13244180	341,23	4011097629414	362
HG	13323000	195,00	4059625522172	299
HG	13326000	195,00	4059625522080	298
HG	13326670	244,00	4059625522073	298
HG	13327000	247,00	4059625522066	299
HG	13327670	309,00	4059625522059	299
HG	13414000	131,60	4011097532509	451
HG	13423000	136,26	4011097603766	451
HG	13424000	146,75	4011097594774	451
HG	13437180	821,05	4011097660837	362
HG	13439180	435,57	4011097734033	361
HG	13440180	520,58	4059625321218	362
HG	13444180	1.012,03	4011097140841	363

Marque	N° article	Euro h. t.	EAN	Page
HG	13481180	477,56	4059625479285	358
HG	13550180	943,34	4011097360300	360
HG	13560180	67,55	4059625202968	358
HG	13588000	32,00	4059625477359	349
HG	13593000	66,39	4011097745015	355
HG	13593140	99,00	4059625346716	355
HG	13593340	99,00	4059625346723	355
HG	13593670	92,00	4059625346693	355
HG	13593700	92,00	4059625346709	355
HG	13593990	99,00	4059625346730	355
HG	13595000	55,91	4011097333670	354
HG	13597000	54,73	4011097564739	355
HG	13597140	85,02	4059625250075	355
HG	13597340	85,02	4059625346839	355
HG	13597670	79,19	4059625346815	355
HG	13597700	79,19	4059625346822	355
HG	13601000	129,26	4011097783727	356
HG	13612000	82,92	4059625464632	350
HG	13612140	123,85	4059625464625	350
HG	13612340	123,85	4059625464618	350
HG	13612670	115,45	4059625464601	350
HG	13612700	115,45	4059625464595	350
HG	13613000	82,92	4059625464571	351
HG	13613140	123,85	4059625464564	351
HG	13613340	123,85	4059625464557	351
HG	13613670	115,45	4059625464540	351
HG	13613700	115,45	4059625464533	351
HG	13614000	82,92	4059625464519	352
HG	13614140	123,85	4059625464502	352
HG	13614340	123,85	4059625464496	352
HG	13614670	115,45	4059625464489	352
HG	13614700	115,45	4059625464472	352
HG	13617000	110,21	4059625464458	351
HG	13617140	165,83	4059625464441	351
HG	13617340	165,83	4059625464434	351
HG	13617670	154,29	4059625464427	351
HG	13617700	154,29	4059625464410	351
HG	13618000	110,21	4059625464397	351
HG	13618140	165,83	4059625464380	351
HG	13618340	165,83	4059625464373	351
HG	13618670	154,29	4059625464366	351
HG	13618700	154,29	4059625464359	351
HG	13620180	129,26	4011097228747	363
HG	13624000	110,21	4059625464335	352
HG	13624140	165,83	4059625464328	352
HG	13624670	154,29	4059625464304	352
HG	13624700	154,29	4059625464298	352
HG	13628000	38,83	4059625464274	352
HG	13631000	38,83	4059625464267	353
HG	13632000	38,07	4059625464250	350
HG	13638000	32,93	4059625536209	350
HG	13913000	15,14	4011097413754	860
HG	13950000	41,87	4011097350721	280
HG	13950140	63,38	4011097957050	280
HG	13950340	62,80	4059625266151	280
HG	13950670	53,19	4059625266137	280
HG	13950700	53,19	4059625266144	280
HG	13950990	63,38	4011097957128	280
HG	13952000	36,11	4011097105932	860
HG	13964000	41,93	4011097105970	860

Marque	N° article	Euro h. t.	EAN	Page
HG	13970000	66,39	4011097105994	863
HG	13971000	78,03	4011097178578	863
14				
HG	14095000	90,84	4011097165103	859
HG	14096000	90,84	4011097176222	859
HG	14806000	490,30	4011097732992	785
15				
HG	15310180	789,60	4011097815602	366
HG	15311180	915,38	4059625034057	366
HG	15312180	1.043,48	4059625034040	367
HG	15313180	1.184,40	4059625034033	367
HG	15355000	1.539,61	4059625034019	311
HG	15355400	1.539,61	4011097815619	311
HG	15355600	1.539,61	4059625034002	311
HG	15356000	1.778,35	4059625033999	311
HG	15356400	1.778,35	4059625033982	311
HG	15356600	1.778,35	4059625033975	311
HG	15357000	2.015,92	4059625033968	311
HG	15357400	2.015,92	4059625033951	311
HG	15357600	2.015,92	4059625033944	311
HG	15358000	2.251,18	4059625033937	312
HG	15358400	2.251,18	4059625033920	312
HG	15358600	2.251,18	4059625033913	312
HG	15380000	1.435,95	4059625201350	309
HG	15380140	2.215,08	4059625241707	309
HG	15380340	2.215,08	4059625241691	309
HG	15380670	1.865,69	4059625241684	309
HG	15380700	1.865,69	4059625201336	309
HG	15380990	2.215,08	4059625241677	309
HG	15381000	1.706,14	4059625201312	309
HG	15381140	2.490,65	4059625489130	309
HG	15381340	2.490,65	4059625489123	309
HG	15381670	2.158,99	4059625489116	309
HG	15381700	2.216,24	4059625201299	309
HG	15381990	2.490,65	4059625489109	309
HG	15382000	1.975,17	4059625201275	310
HG	15382140	3.046,60	4059625241967	310
HG	15382340	3.046,60	4059625241974	310
HG	15382670	2.564,46	4059625241981	310
HG	15382700	2.564,46	4059625201251	310
HG	15382990	3.046,60	4059625241998	310
HG	15384000	2.244,19	4059625201237	310
HG	15384140	3.278,89	4059625489093	310
HG	15384340	3.278,89	4059625489086	310
HG	15384670	2.841,21	4059625489079	310
HG	15384700	2.917,33	4059625201213	310
HG	15384990	3.278,89	4059625489062	310
HG	15553000	732,36	4059625464878	313
HG	15553140	1.098,54	4059625464854	313
HG	15553340	1.098,54	4059625464830	313
HG	15553670	1.026,12	4059625465165	313
HG	15553700	1.026,12	4059625465141	313
HG	15554000	797,64	4059625465127	314
HG	15554140	1.197,48	4059625465097	314
HG	15554340	1.197,48	4059625465073	314
HG	15554670	1.116,90	4059625465059	314
HG	15554700	1.116,90	4059625465028	314
HG	15558000	530,40	4059625465349	317
HG	15558140	795,60	4059625465325	317
HG	15558340	795,60	4059625465301	317
HG	15558670	742,56	4059625465288	317
HG	15558700	742,56	4059625465264	317
HG	15559000	530,40	4059625465240	315
HG	15559140	795,60	4059625465226	315
HG	15559340	795,60	4059625465202	315
HG	15559670	742,56	4059625465189	315
HG	15559700	742,56	4059625465561	315
HG	15562000	732,36	4059625465547	316
HG	15562140	1.098,54	4059625465523	316
HG	15562340	1.098,54	4059625465509	316
HG	15562670	1.026,12	4059625465486	316
HG	15562700	1.026,12	4059625465462	316
HG	15571000	732,36	4059625465448	318
HG	15571140	1.098,54	4059625465417	318
HG	15571340	1.098,54	4059625465387	318
HG	15571670	1.026,12	4059625465752	318
HG	15571700	1.026,12	4059625465721	318
HG	15572000	797,64	4059625465684	319
HG	15572140	1.197,48	4059625465653	319
HG	15572340	1.197,48	4059625465622	319
HG	15572670	1.116,90	4059625465592	319
HG	15572700	1.116,90	4059625465967	319
HG	15573000	530,40	4059625465929	322
HG	15573140	795,60	4059625465899	322
HG	15573340	795,60	4059625465868	322
HG	15573670	742,56	4059625465837	322
HG	15573700	742,56	4059625465806	322
HG	15574000	530,40	4059625466162	320
HG	15574140	795,60	4059625466131	320
HG	15574340	795,60	4059625466100	320
HG	15574670	742,56	4059625466070	320
HG	15574700	742,56	4059625466049	320
HG	15575000	732,36	4059625466001	321
HG	15575140	1.098,54	4059625465974	321
HG	15575340	1.098,54	4059625466346	321
HG	15575670	1.026,12	4059625466315	321
HG	15575700	1.026,12	4059625466285	321
HG	15581000	732,36	4059625466193	323
HG	15581140	1.098,54	4059625466179	323
HG	15581340	1.098,54	4059625466766	323
HG	15581670	1.026,12	4059625466759	323
HG	15581700	1.026,12	4059625466735	323
HG	15583000	797,64	4059625466711	324
HG	15583140	1.197,48	4059625466698	324
HG	15583340	1.197,48	4059625466681	324
HG	15583670	1.116,90	4059625466674	324
HG	15583700	1.116,90	4059625466650	324
HG	15587000	530,40	4059625466582	327
HG	15587140	795,60	4059625466568	327
HG	15587340	795,60	4059625466551	327
HG	15587670	742,56	4059625466544	327
HG	15587700	742,56	4059625466520	327
HG	15588000	530,40	4059625466506	325
HG	15588140	795,60	4059625466483	325
HG	15588340	795,60	4059625466476	325
HG	15588670	742,56	4059625466469	325
HG	15588700	742,56	4059625466445	325
HG	15589000	732,36	4059625466421	326
HG	15589140	1.098,54	4059625466407	326
HG	15589340	1.098,54	4059625466391	326

Références et Prix Publics indicatifs HT (HG = hansgrohe, AX = AXOR)

Marque	N° article	Euro h. t.	EAN	Page
HG	15589670	1.026,12	4059625466384	326
HG	15589700	1.026,12	4059625467145	326
HG	15705000	307,45	4011097741727	339
HG	15706000	491,47	4011097741710	340
HG	15707000	491,47	4011097741703	339
HG	15708000	555,52	4011097741697	339
HG	15712000	491,47	4059625028728	338
HG	15714000	555,52	4059625028735	338
HG	15714140	849,00	4059625230244	338
HG	15714340	849,00	4059625230251	338
HG	15714670	794,25	4059625230268	338
HG	15714700	794,25	4059625230275	338
HG	15714990	849,00	4059625230282	338
HG	15743000	760,48	4011097741345	331
HG	15743140	1.176,25	4059625142424	331
HG	15743340	1.176,25	4059625244548	331
HG	15743670	1.093,57	4059625266069	331
HG	15743700	1.093,57	4059625266076	331
HG	15743990	1.176,25	4059625266083	331
HG	15744000	709,24	4011097741338	331
HG	15745000	518,26	4011097741321	332
HG	15755000	307,45	4011097741680	335
HG	15756000	491,47	4011097741673	335
HG	15757000	491,47	4011097741666	334
HG	15758000	555,52	4011097741659	334
HG	15758140	858,32	4059625155028	334
HG	15758340	858,32	4059625216682	334
HG	15758670	804,74	4059625266038	334
HG	15758700	804,74	4059625266045	334
HG	15758990	858,32	4059625266052	334
HG	15760000	518,26	4011097719870	329
HG	15760140	783,78	4059625355893	329
HG	15760340	783,78	4059625355879	329
HG	15760670	745,35	4059625355855	329
HG	15760700	745,35	4059625355831	329
HG	15760990	783,78	4059625355817	329
HG	15763000	760,48	4011097719849	328
HG	15763140	1.180,90	4059625230299	328
HG	15763340	1.180,90	4059625230909	328
HG	15763670	1.098,22	4059625230916	328
HG	15763700	1.098,22	4059625230923	328
HG	15763990	1.180,90	4059625230930	328
HG	15764000	518,26	4011097719832	330
HG	15764140	783,78	4059625355794	330
HG	15764340	783,78	4059625355770	330
HG	15764670	745,35	4059625355756	330
HG	15764700	745,35	4059625355732	330
HG	15764990	783,78	4059625355718	330
HG	15765000	910,72	4011097719825	329
HG	15773000	358,70	4059625196076	294
HG	15774000	441,38	4059625196069	295
HG	15930180	307,45	4011097345239	364
HG	15932000	143,25	4011097487984	336
HG	15956000	76,86	4011097629360	355
HG	15970180	107,14	4011097345208	366
HG	15972000	108,30	4011097487960	336
HG	15973180	99,00	4011097345215	365
HG	15974180	103,65	4011097345222	365
HG	15981180	190,99	4011097415772	364

Marque	N° article	Euro h. t.	EAN	Page
24				
HG	24001400	3.271,38	4011097772219	160
HG	24003400	1.985,65	4011097771243	161
HG	24005400	2.629,67	4011097771366	161
HG	24007400	2.887,04	4011097771397	161
HG	24010180	295,82	4011097771175	367
HG	24011400	3.271,38	4011097772226	160
HG	24110000	43,08	4059625310915	63
HG	24110140	64,02	4059625442647	63
HG	24110670	55,91	4059625313046	63
HG	24110700	55,91	4059625313039	63
HG	24111000	43,08	4059625310922	63
HG	24111140	64,02	4059625442654	63
HG	24111670	55,91	4059625338773	63
HG	24111700	55,91	4059625338766	63
HG	24120000	32,61	4059625316023	63
HG	24120670	43,08	4059625316047	63
HG	24120700	43,08	4059625316030	63
HG	24121000	32,61	4059625320587	63
HG	24121670	43,08	4059625320600	63
HG	24121700	43,08	4059625320594	63
HG	24125000	60,88	4059625468043	64
HG	24125140	91,31	4059625468012	64
HG	24125340	91,31	4059625604359	64
HG	24125670	85,02	4059625468005	64
HG	24125700	85,02	4059625467978	64
HG	24125990	91,31	4059625604342	64
HG	24126000	60,88	4059625467947	64
HG	24126140	91,31	4059625467923	64
HG	24126340	91,31	4059625604335	64
HG	24126670	85,02	4059625467916	64
HG	24126700	85,02	4059625467893	64
HG	24126990	91,31	4059625604328	64
HG	24130000	104,81	4059625313718	169
HG	24130140	154,29	4059625442661	169
HG	24130670	136,26	4059625313732	169
HG	24130700	136,26	4059625313725	169
HG	24132000	104,81	4059625316894	169
HG	24132140	157,22	4059625604311	169
HG	24132670	136,26	4059625317013	169
HG	24132700	136,26	4059625317006	169
HG	24139000	61,73	4059625340974	179
HG	24139140	91,31	4059625448298	179
HG	24139670	80,35	4059625340998	179
HG	24139700	80,35	4059625340981	179
HG	24140000	303,67	4059625340073	168
HG	24140140	454,47	4059625453377	168
HG	24140670	398,36	4059625340097	168
HG	24140700	398,36	4059625340080	168
HG	24141000	303,67	4059625340707	168
HG	24141140	454,47	4059625453384	168
HG	24141670	398,36	4059625340721	168
HG	24141700	398,36	4059625340714	168
HG	24149000	97,83	4059625341063	179
HG	24149140	144,84	4059625453391	179
HG	24149670	128,10	4059625341087	179
HG	24149700	128,10	4059625341070	179
HG	24150000	575,77	4059625340851	168
HG	24150670	747,74	4059625340875	168
HG	24150700	747,74	4059625340868	168

Marque	N° article	Euro h. t.	EAN	Page
HG	24151000	575,77	4059625340882	168
HG	24151670	747,74	4059625340905	168
HG	24151700	747,74	4059625340899	168
HG	24160000	126,95	4059625348048	91
HG	24160670	173,53	4059625358214	91
HG	24160700	173,53	4059625358221	91
HG	24161000	126,95	4059625348031	91
HG	24161670	173,53	4059625358238	91
HG	24161700	173,53	4059625358245	91
HG	24170000	135,09	4059625348024	91
HG	24170670	188,67	4059625358252	91
HG	24170700	188,67	4059625358269	91
HG	24171000	135,09	4059625348017	91
HG	24171670	188,67	4059625358276	91
HG	24171700	188,67	4059625358283	91
HG	24220000	919,72	4059625358375	205
HG	24220140	1.344,51	4059625467879	205
HG	24220670	1.254,25	4059625411193	205
HG	24220700	1.254,25	4059625411186	205
HG	24221000	919,72	4059625358290	205
HG	24221140	1.344,51	4059625467862	205
HG	24221670	1.254,25	4059625411179	205
HG	24221700	1.254,25	4059625411148	205
HG	24222000	783,00	4059625539200	207
HG	24222140	1.175,00	4059625539194	207
HG	24222670	1.018,00	4059625539187	207
HG	24222700	1.018,00	4059625539170	207
HG	24223000	785,00	4059625539163	207
HG	24223140	1.175,00	4059625539156	207
HG	24223670	1.018,00	4059625539149	207
HG	24223700	1.018,00	4059625539132	207
HG	24230000	973,04	4059625358306	206
HG	24232000	818,00	4059625552001	208
HG	24240000	1.028,56	4059625358313	204
HG	24240140	1.526,09	4059625467855	204
HG	24240670	1.335,49	4059625358320	204
HG	24240700	1.335,49	4059625358337	204
HG	24241000	1.028,56	4059625358344	204
HG	24241140	1.526,09	4059625467848	204
HG	24241670	1.335,49	4059625358351	204
HG	24241700	1.335,49	4059625358368	204
HG	24242000	332,37	4059625604519	101
HG	24242670	430,12	4059625605394	101
HG	24250670	716,31	4059625368251	772
HG	24250700	716,31	4059625368244	772
HG	24260000	526,40	4059625368268	102
HG	24270000	545,04	4059625368275	102
HG	24291670	116,97	4059625368299	772
HG	24291700	116,97	4059625368282	772
HG	24301000	60,56	4059625347928	127
HG	24301670	78,03	4059625358382	127
HG	24301700	78,03	4059625358399	127
HG	24302000	67,55	4059625347911	127
HG	24302670	88,51	4059625358405	127
HG	24302700	88,51	4059625358412	127
HG	24303000	72,20	4059625347904	127
HG	24303670	94,34	4059625358429	127
HG	24303700	94,34	4059625358436	127
HG	24305000	72,20	4059625604304	127
HG	24305670	94,34	4059625604298	127

Marque	N° article	Euro h. t.	EAN	Page
HG	24305700	94,34	4059625604281	127
HG	24306000	67,55	4059625604274	127
HG	24306670	88,51	4059625604267	127
HG	24306700	88,51	4059625604250	127
HG	24307000	60,56	4059625604243	127
HG	24307670	78,03	4059625604236	127
HG	24307700	78,03	4059625604229	127
HG	24320000	60,88	4059625415375	64
HG	24320140	91,31	4059625418710	64
HG	24320340	91,31	4059625600832	64
HG	24320670	85,02	4059625415368	64
HG	24320700	85,02	4059625415351	64
HG	24320990	91,31	4059625600849	64
HG	24321000	60,88	4059625415344	64
HG	24321140	91,31	4059625418727	64
HG	24321340	91,31	4059625600856	64
HG	24321670	85,02	4059625414491	64
HG	24321700	85,02	4059625414972	64
HG	24321990	91,31	4059625600931	64
HG	24330000	302,28	4059625411094	171
HG	24330140	454,47	4059625467831	171
HG	24330670	393,59	4059625411087	171
HG	24330700	393,59	4059625411070	171
HG	24331000	302,28	4059625411063	171
HG	24331140	454,47	4059625467824	171
HG	24331670	393,59	4059625411025	171
HG	24331700	393,59	4059625410981	171
HG	24333000	302,28	4059625467800	171
HG	24333140	454,47	4059625467794	171
HG	24333670	393,59	4059625467787	171
HG	24333700	393,59	4059625467770	171
HG	24337000	149,04	4059625395264	179
HG	24337140	223,56	4059625467763	179
HG	24337670	207,82	4059625395271	179
HG	24337700	207,82	4059625395288	179
HG	24338000	117,55	4059625410790	182
HG	24338140	177,38	4059625467749	182
HG	24338670	164,78	4059625410769	182
HG	24338700	164,78	4059625410738	182
HG	24339000	143,79	4059625410707	182
HG	24339140	215,16	4059625467725	182
HG	24339670	200,47	4059625410677	182
HG	24339700	200,47	4059625410646	182
HG	24340000	511,26	4059625358443	292
HG	24340140	749,40	4059625467718	292
HG	24340670	663,83	4059625358450	292
HG	24340700	663,83	4059625358467	292
HG	24350000	568,87	4059625410615	170
HG	24350670	739,95	4059625410608	170
HG	24350700	739,95	4059625410592	170
HG	24351000	568,87	4059625410585	170
HG	24351670	739,95	4059625410561	170
HG	24351700	739,95	4059625410547	170
HG	24357000	149,04	4059625459331	180
HG	24357140	223,56	4059625459362	180
HG	24357670	207,82	4059625459355	180
HG	24357700	207,82	4059625459348	180
HG	24360000	422,75	4059625358474	291
HG	24360140	590,91	4059625467701	291
HG	24360670	549,69	4059625358481	291

Références et Prix Publics indicatifs HT (HG = hansgrohe, AX = AXOR)

Marque	N° article	Euro h. t.	EAN	Page
HG	24360700	549,69	4059625358498	291
HG	24370000	298,08	4059625445211	92
HG	24370670	416,68	4059625445235	92
HG	24370700	416,68	4059625445228	92
HG	24371000	298,08	4059625445259	92
HG	24371670	416,68	4059625445273	92
HG	24371700	416,68	4059625445266	92
HG	24372000	298,08	4059625460931	90
HG	24372670	416,68	4059625460917	90
HG	24372700	416,68	4059625460894	90
HG	24373000	298,08	4059625460870	90
HG	24373670	416,68	4059625460849	90
HG	24373700	416,68	4059625460818	90
HG	24380000	303,33	4059625444603	92
HG	24380670	424,03	4059625444610	92
HG	24380700	424,03	4059625445242	92
HG	24381000	303,33	4059625445280	92
HG	24381670	424,03	4059625445303	92
HG	24381700	424,03	4059625445297	92
HG	24382000	303,33	4059625460788	90
HG	24382670	424,03	4059625460771	90
HG	24382700	424,03	4059625460764	90
HG	24383000	303,33	4059625460757	90
HG	24383670	424,03	4059625460740	90
HG	24383700	424,03	4059625460733	90
HG	24400000	86,18	4059625347799	114
HG	24400670	118,60	4059625489055	114
HG	24400700	118,60	4059625489048	114
HG	24401000	94,34	4059625347782	114
HG	24401670	130,15	4059625489031	114
HG	24401700	130,15	4059625489024	114
HG	24402000	237,21	4059625460726	112
HG	24402140	355,81	4059625460702	112
HG	24402670	331,67	4059625460696	112
HG	24402700	331,67	4059625460672	112
HG	24403000	242,45	4059625445136	111
HG	24403140	364,20	4059625445167	111
HG	24403670	339,01	4059625445150	111
HG	24403700	339,01	4059625445143	111
HG	24404000	237,21	4059625445174	111
HG	24404140	355,81	4059625445204	111
HG	24404670	331,67	4059625445198	111
HG	24404700	331,67	4059625445181	111
HG	24405000	242,45	4059625460658	112
HG	24405140	364,20	4059625460634	112
HG	24405670	339,01	4059625460627	112
HG	24405700	339,01	4059625460603	112
26				
HG	26014000	119,96	4059625136621	61
HG	26014140	173,53	4059625346907	61
HG	26014340	173,53	4059625346914	61
HG	26014670	161,87	4059625346921	61
HG	26014700	161,87	4059625346938	61
HG	26014990	173,53	4059625346945	61
HG	26077210	55,57	4059625478981	63
HG	26079000	599,77	4059625315125	230
HG	26089000	464,68	4059625315101	229
HG	26090000	24,46	4059625299142	67
HG	26093000	122,29	4059625302514	177
HG	26094000	122,29	4059625302507	178

Marque	N° article	Euro h. t.	EAN	Page
HG	26097000	476,32	4059625314791	232
HG	26098000	611,41	4059625314784	233
HG	26099000	385,48	4059625314777	231
HG	26220000	426,24	4011097790992	174
HG	26220140	639,36	4059625264126	174
HG	26220340	639,36	4059625264102	174
HG	26220670	575,31	4059625264089	174
HG	26220700	575,31	4059625264096	174
HG	26220990	639,36	4059625264119	174
HG	26221000	426,24	4011097791104	174
HG	26221140	639,36	4059625203798	174
HG	26221340	639,36	4059625217030	174
HG	26221670	575,31	4059625264058	174
HG	26221700	575,31	4059625264065	174
HG	26221990	639,36	4059625264072	174
HG	26226000	930,51	4059625201084	158
HG	26226140	1.395,77	4059625602232	158
HG	26226340	1.395,77	4059625602249	158
HG	26226670	1.211,18	4059625602256	158
HG	26226700	1.211,18	4059625201077	158
HG	26226990	1.395,77	4059625602263	158
HG	26227000	930,51	4059625200780	158
HG	26227140	1.395,77	4059625602287	158
HG	26227340	1.395,77	4059625603109	158
HG	26227670	1.211,18	4059625602294	158
HG	26227700	1.211,18	4059625200797	158
HG	26227990	1.395,77	4059625602270	158
HG	26228000	784,94	4059625201565	159
HG	26228140	1.177,42	4059625264775	159
HG	26228340	1.177,42	4059625264751	159
HG	26228670	1.015,53	4059625264744	159
HG	26228700	1.015,53	4059625201558	159
HG	26228990	1.177,42	4059625264768	159
HG	26229000	784,94	4059625200902	159
HG	26229140	1.177,42	4059625264812	159
HG	26229340	1.177,42	4059625264799	159
HG	26229670	1.015,53	4059625264782	159
HG	26229700	1.015,53	4059625200919	159
HG	26229990	1.177,42	4059625264805	159
HG	26230000	1.065,61	4059625200926	158
HG	26230140	1.599,00	4059625264737	158
HG	26230340	1.599,00	4059625264713	158
HG	26230670	1.385,88	4059625264706	158
HG	26230700	1.385,88	4059625201541	158
HG	26230990	1.599,00	4059625264720	158
HG	26231000	915,38	4059625201534	159
HG	26231140	1.373,07	4059625264898	159
HG	26231340	1.373,07	4059625264874	159
HG	26231670	1.178,59	4059625264867	159
HG	26231700	1.178,59	4059625201527	159
HG	26231990	1.373,07	4059625264881	159
HG	26232000	1.334,63	4059625201510	157
HG	26232140	2.001,95	4059625603345	157
HG	26232340	2.001,95	4059625603352	157
HG	26232670	1.734,09	4059625603369	157
HG	26232700	1.734,09	4059625201503	157
HG	26232990	2.001,95	4059625603376	157
HG	26233000	1.334,63	4059625201497	157
HG	26233140	2.001,95	4059625603383	157
HG	26233340	2.001,95	4059625603390	157

Marque	N° article	Euro h. t.	EAN	Page
HG	26233670	1.734,09	4059625603406	157
HG	26233700	1.734,09	4059625201480	157
HG	26233990	2.001,95	4059625603413	157
HG	26234000	1.468,56	4059625201473	157
HG	26234140	2.203,43	4059625264850	157
HG	26234340	2.203,43	4059625264836	157
HG	26234670	1.906,46	4059625264829	157
HG	26234700	1.906,46	4059625201466	157
HG	26234990	2.203,43	4059625264843	157
HG	26238000	695,27	4011097853420	165
HG	26238140	1.056,30	4059625230718	165
HG	26238340	1.056,30	4059625230725	165
HG	26238670	987,58	4059625230732	165
HG	26238700	987,58	4059625230749	165
HG	26238990	1.056,30	4059625230756	165
HG	26239000	695,27	4011097975658	164
HG	26243000	605,60	4059625201435	185
HG	26243140	885,85	4059625442982	185
HG	26243340	885,85	4059625442975	185
HG	26243670	768,29	4059625442968	185
HG	26243700	791,93	4059625201428	185
HG	26243990	885,85	4059625454329	185
HG	26250000	653,34	4011097853413	165
HG	26250140	993,41	4059625191934	165
HG	26250340	993,41	4059625230763	165
HG	26250670	928,19	4059625230770	165
HG	26250700	928,19	4059625230787	165
HG	26250990	993,41	4059625230794	165
HG	26251000	653,34	4011097975665	165
HG	26252000	1.045,81	4011097975672	166
HG	26253000	1.045,81	4011097975689	166
HG	26254180	150,23	4011097975696	368
HG	26257000	432,07	4059625196106	173
HG	26258000	432,07	4059625196090	173
HG	26271000	122,29	4059625302170	177
HG	26272000	385,48	4059625328934	231
HG	26274000	599,77	4059625328941	230
HG	26276000	464,68	4059625314760	229
HG	26277000	122,29	4059625302163	177
HG	26278000	45,42	4059625325582	132
HG	26279000	59,39	4059625333235	98
HG	26281000	122,29	4059625302156	178
HG	26282000	385,48	4059625315873	234
HG	26283000	122,29	4059625302149	178
HG	26284000	611,41	4059625328958	233
HG	26286000	476,32	4059625314753	232
HG	26289000	385,48	4059625339015	234
HG	26318000	471,66	4059625338995	229
HG	26319000	471,66	4059625338988	232
HG	26320000	347,05	4011097804330	86
HG	26322000	357,53	4011097804316	86
HG	26322400	357,53	4011097787855	86
HG	26323000	368,01	4011097804309	86
HG	26324000	465,85	4011097804293	85
HG	26326000	465,85	4011097804279	85
HG	26328400	167,71	4011097787794	86
HG	26329000	179,35	4011097787787	87
HG	26332400	29,11	4011097780665	67
HG	26333400	25,62	4011097780658	67
HG	26334400	25,62	4011097780641	67

Marque	N° article	Euro h. t.	EAN	Page
HG	26336400	29,11	4011097792064	67
HG	26340670	33,77	4059625338971	67
HG	26401000	222,44	4011097804255	119
HG	26402000	232,92	4011097804248	119
HG	26403400	347,05	4011097804231	118
HG	26404400	347,05	4011097804224	118
HG	26405000	58,23	4059625316351	181
HG	26405670	81,52	4059625326589	181
HG	26406000	55,91	4059625316344	184
HG	26406670	78,03	4059625326565	184
HG	26407000	73,37	4059625316337	184
HG	26407670	103,65	4059625326541	184
HG	26411400	103,65	4011097744865	128
HG	26413400	103,65	4011097760292	129
HG	26421400	101,32	4011097757018	128
HG	26423670	146,94	4059625365816	99
HG	26424400	86,18	4011097757049	129
HG	26425400	101,32	4011097757032	129
HG	26426670	684,61	4059625425626	229
HG	26427670	702,04	4059625425596	232
HG	26428670	684,61	4059625425565	229
HG	26429670	702,04	4059625425558	232
HG	26453000	45,42	4011097756868	141
HG	26453140	68,72	4059625142448	141
HG	26453340	68,72	4059625308509	141
HG	26453670	54,73	4059625308523	141
HG	26453700	54,73	4059625308516	141
HG	26453990	68,72	4059625308530	141
HG	26455000	40,77	4011097756851	142
HG	26455140	60,56	4011097837291	142
HG	26455340	60,56	4011097837284	142
HG	26455670	48,91	4059625230947	142
HG	26455700	48,91	4059625230954	142
HG	26455990	60,56	4011097837390	142
HG	26456000	181,68	4011097814803	139
HG	26456400	181,68	4011097786902	139
HG	26457000	40,77	4011097756875	142
HG	26457140	60,56	4011097891873	142
HG	26457340	60,56	4011097891866	142
HG	26457670	51,24	4059625304778	142
HG	26457700	51,24	4059625304761	142
HG	26457990	60,56	4011097891972	142
HG	26464000	292,32	4011097689678	174
HG	26465000	292,32	4011097689685	174
HG	26466000	567,16	4011097720562	162
HG	26466400	567,16	4011097720555	162
HG	26467000	527,56	4011097720548	163
HG	26469000	527,56	4011097720524	163
HG	26470000	567,16	4011097720500	162
HG	26471180	130,44	4011097718637	368
HG	26472000	566,00	4011097718620	167
HG	26481000	566,00	4011097718613	167
HG	26505000	58,23	4011097773810	115
HG	26506000	67,55	4011097773803	115
HG	26511000	85,02	4011097857046	119
HG	26511400	85,02	4011097857039	119
HG	26511600	85,02	4011097961286	119
HG	26515000	119,96	4059625326763	61
HG	26516000	122,29	4059625326770	61
HG	26519000	26,78	4011097693200	120

Références et Prix Publics indicatifs HT (HG = hansgrohe, AX = AXOR)

Marque	N° article	Euro h. t.	EAN	Page
HG	26520000	119,96	4011097706047	62
HG	26520140	173,53	4059625230824	62
HG	26520340	173,53	4059625221297	62
HG	26520400	119,96	4011097706085	62
HG	26520670	161,87	4059625230817	62
HG	26520700	161,87	4059625230800	62
HG	26520990	173,53	4059625230961	62
HG	26521000	119,96	4011097706054	62
HG	26521400	119,96	4011097706092	62
HG	26523000	303,96	4011097741970	172
HG	26528000	303,96	4011097752068	172
HG	26528400	303,96	4011097752075	172
HG	26530000	119,96	4011097706764	62
HG	26530140	173,53	4059625264027	62
HG	26530340	173,53	4059625264010	62
HG	26530400	119,96	4011097726663	62
HG	26530670	161,87	4059625263990	62
HG	26530700	161,87	4059625264003	62
HG	26530990	173,53	4059625026830	62
HG	26531000	119,96	4011097719115	62
HG	26531140	173,53	4059625265925	62
HG	26531340	173,53	4059625265901	62
HG	26531400	119,96	4011097726946	62
HG	26531670	161,87	4059625265888	62
HG	26531700	161,87	4059625265895	62
HG	26531990	173,53	4059625265918	62
HG	26534400	66,39	4011097792033	97
HG	26535400	65,22	4011097792026	97
HG	26538400	88,51	4011097791999	97
HG	26539400	85,02	4011097791982	97
HG	26553400	72,20	4011097791975	97
HG	26554400	76,86	4011097791968	97
HG	26555400	66,39	4011097791951	97
HG	26560400	161,87	4011097744858	93
HG	26561400	161,87	4011097736228	93
HG	26562400	150,23	4011097744841	94
HG	26563400	150,23	4011097736433	94
HG	26564400	130,44	4011097744834	94
HG	26566400	151,41	4011097767048	94
HG	26568400	46,58	4011097791937	130
HG	26569400	50,07	4011097791920	130
HG	26571400	181,68	4011097736419	93
HG	26573400	167,71	4011097736402	93
HG	26574400	142,08	4011097744803	93
HG	26581400	161,87	4011097736389	95
HG	26582400	150,23	4011097753904	95
HG	26583400	150,23	4011097736372	95
HG	26584400	130,44	4011097753898	95
HG	26590400	181,68	4011097753881	95
HG	26591400	181,68	4011097736358	95
HG	26593400	167,71	4011097736341	95
HG	26594400	142,08	4011097753843	95
HG	26620000	244,56	4011097706061	87
HG	26620400	244,56	4011097706078	87
HG	26621000	255,05	4011097706306	87
HG	26621400	255,05	4011097706313	87
HG	26622000	244,56	4011097711799	87
HG	26622400	244,56	4011097712000	87
HG	26623000	255,05	4011097712017	87
HG	26623400	255,05	4011097712024	87

Marque	N° article	Euro h. t.	EAN	Page
HG	26630000	244,56	4011097719108	83
HG	26630400	244,56	4011097726953	83
HG	26631000	255,05	4011097719092	83
HG	26631400	255,05	4011097726960	83
HG	26632000	244,56	4011097719085	83
HG	26633000	255,05	4011097719078	83
HG	26640540	107,14	4059625301951	68
HG	26640560	107,14	4059625301944	68
HG	26640670	107,14	4059625301937	68
HG	26640700	107,14	4059625301920	68
HG	26693400	58,23	4011097791883	130
HG	26694400	53,57	4011097791876	130
HG	26700000	158,38	4011097808741	126
HG	26701000	158,38	4011097808727	125
HG	26720000	160,71	4011097758107	126
HG	26720400	160,71	4011097758114	126
HG	26721000	160,71	4011097758121	125
HG	26721400	160,71	4011097758138	125
HG	26723000	269,03	4011097770970	175
HG	26723670	309,11	4059625413296	175
HG	26724000	269,03	4011097770963	175
HG	26724670	309,11	4059625413289	175
HG	26726000	276,01	4011097770949	176
HG	26726670	314,54	4059625413265	176
HG	26727000	276,01	4011097770932	176
HG	26727670	314,54	4059625413258	176
HG	26790000	871,12	4011097801711	209
HG	26791000	994,57	4011097801704	211
HG	26792000	1.253,12	4011097801698	210
HG	26793000	927,02	4011097806280	212
HG	26794000	871,12	4011097806297	209
HG	26800400	87,34	4011097744599	65
HG	26801400	87,34	4011097736273	65
HG	26802400	64,06	4011097744582	65
HG	26803400	64,06	4011097736266	65
HG	26804400	48,91	4011097744575	65
HG	26805400	48,91	4011097736327	65
HG	26806400	48,91	4011097752037	65
HG	26810400	87,34	4011097750026	66
HG	26811400	87,34	4011097736259	66
HG	26812400	64,06	4011097750033	66
HG	26813400	64,06	4011097736242	66
HG	26815340	72,20	4059625346679	66
HG	26815400	48,91	4011097736235	66
HG	26815670	62,89	4059625346648	66
HG	26815700	62,89	4059625346655	66
HG	26815990	72,20	4059625346686	66
HG	26816400	48,91	4011097752136	66
HG	26843000	443,72	4059625201411	139
HG	26843140	650,74	4059625442951	139
HG	26843340	650,74	4059625442944	139
HG	26843670	563,62	4059625442937	139
HG	26843700	577,65	4059625201404	139
HG	26843990	650,74	4059625454336	139
HG	26844000	336,57	4059625201398	754
HG	26844140	492,25	4059625442920	754
HG	26844340	492,25	4059625442913	754
HG	26844670	427,18	4059625442906	754
HG	26844700	436,73	4059625201381	754
HG	26844990	492,25	4059625452240	754

Marque	N° article	Euro h. t.	EAN	Page
HG	26851000	210,80	4059625216095	123
HG	26851700	271,35	4059625216408	123
HG	26852000	208,47	4059625216415	123
HG	26852700	269,03	4059625216422	123
HG	26853000	1.520,84	4059625468616	194
HG	26853670	1.900,79	4059625468609	194
HG	26853700	1.900,79	4059625468593	194
HG	26856000	190,99	4059625216439	124
HG	26856700	245,73	4059625216446	124
HG	26857000	185,17	4059625216453	124
HG	26857700	242,24	4059625216460	124
HG	26858000	443,72	4059625201374	139
HG	26858140	650,74	4059625442692	139
HG	26858340	650,74	4059625442685	139
HG	26858670	563,62	4059625442678	139
HG	26858700	577,65	4059625201367	139
HG	26858990	650,74	4059625452295	139
HG	26864000	130,44	4059625189696	60
HG	26864140	194,49	4059625264935	60
HG	26864340	194,49	4059625264911	60
HG	26864670	167,71	4059625264904	60
HG	26864700	167,71	4059625189702	60
HG	26864990	194,49	4059625264928	60
HG	26865000	130,44	4059625198544	60
HG	26865140	194,49	4059625264973	60
HG	26865340	194,49	4059625264959	60
HG	26865670	167,71	4059625264942	60
HG	26865700	167,71	4059625198575	60
HG	26865990	194,49	4059625264966	60
HG	26866000	107,14	4059625213407	61
HG	26866140	161,87	4059625265710	61
HG	26866340	161,87	4059625265673	61
HG	26866670	139,75	4059625264980	61
HG	26866700	139,75	4059625220054	61
HG	26866990	161,87	4059625265703	61
HG	26867000	107,14	4059625220085	61
HG	26867140	161,87	4059625265758	61
HG	26867340	161,87	4059625265734	61
HG	26867670	139,75	4059625265727	61
HG	26867700	139,75	4059625220092	61
HG	26867990	161,87	4059625265741	61
HG	26887000	101,08	4059625433393	140
HG	26887140	151,61	4059625433362	140
HG	26887340	151,61	4059625433331	140
HG	26887670	151,61	4059625433300	140
HG	26887700	151,61	4059625433270	140
HG	26887990	151,61	4059625444221	140
HG	26888000	101,08	4059625433249	140
HG	26888140	151,61	4059625433218	140
HG	26888340	151,61	4059625433188	140
HG	26888670	151,61	4059625433157	140
HG	26888700	151,61	4059625433126	140
HG	26888990	151,61	4059625444238	140
HG	26889000	101,08	4059625433096	140
HG	26889140	151,61	4059625433065	140
HG	26889340	151,61	4059625433034	140
HG	26889670	151,61	4059625433003	140
HG	26889700	151,61	4059625431276	140
HG	26889990	151,61	4059625443286	140
HG	26890140	1.566,40	4059625265970	209
HG	26890340	1.566,40	4059625265956	209
HG	26890670	1.461,58	4059625265932	209
HG	26890700	1.461,58	4059625265949	209
HG	26890990	1.566,40	4059625265963	209
HG	26891140	1.566,40	4059625266021	209
HG	26891340	1.566,40	4059625266007	209
HG	26891670	1.461,58	4059625265987	209
HG	26891700	1.461,58	4059625265994	209
HG	26891990	1.566,40	4059625266014	209
HG	26899670	963,26	4059625425541	230
HG	26900670	974,13	4059625425510	233
27				
HG	27008400	2.892,87	4011097662251	235
HG	27013400	372,22	4011097745152	103
HG	27014400	388,97	4011097745169	103
HG	27038000	617,24	4011097727936	100
HG	27038400	617,24	4011097727943	100
HG	27039000	625,40	4011097727950	100
HG	27081400	371,51	4011097755243	104
HG	27082400	388,97	4011097755250	104
HG	27112000	1.778,35	4011097679549	200
HG	27112400	1.778,35	4011097679556	200
HG	27113000	2.083,48	4011097679563	201
HG	27113400	2.083,48	4011097679570	201
HG	27114000	1.384,72	4011097679587	197
HG	27115000	1.145,98	4011097679594	197
HG	27116000	1.145,98	4011097690117	197
HG	27117000	1.389,37	4011097690124	198
HG	27126000	2.182,47	4011097716954	199
HG	27126400	2.182,47	4011097716947	199
HG	27127000	2.552,80	4011097716930	199
HG	27127400	2.552,80	4011097716923	199
HG	27129000	1.316,01	4011097718132	195
HG	27133000	1.496,52	4011097718118	195
HG	27185000	798,92	4011097689692	217
HG	27188000	798,92	4011097690148	217
HG	27222000	824,54	4011097690155	219
HG	27223000	1.119,19	4011097690162	218
HG	27224000	676,63	4011097690179	220
HG	27247400	412,27	4011097770000	213
HG	27248400	426,24	4011097770024	214
HG	27267000	568,25	4011097775944	221
HG	27268000	568,25	4011097775937	221
HG	27269000	527,56	4011097775920	223
HG	27270000	513,59	4011097775913	224
HG	27271000	581,09	4011097775906	225
HG	27281000	581,09	4011097775890	225
HG	27283000	2.182,47	4011097755205	199
HG	27284000	540,38	4011097775883	227
HG	27286000	1.778,35	4011097754246	200
HG	27286400	1.778,35	4011097754253	200
HG	27288000	2.039,22	4011097751245	202
HG	27288400	2.039,22	4011097751238	202
HG	27289000	526,40	4011097775876	228
HG	27298000	811,73	4011097801681	226
HG	27320000	800,09	4011097801674	222
HG	27337000	663,83	4011097720609	162
HG	27337400	663,83	4011097720593	162
HG	27355000	80,35	4011097815732	117
HG	27356000	93,18	4011097815749	117

Références et Prix Publics indicatifs HT (HG = hansgrohe, AX = AXOR)

Marque	N° article	Euro h. t.	EAN	Page
HG	27361000	1.715,26	4011097971735	203
HG	27362000	1.711,97	4011097971728	203
HG	27378000	716,24	4011097720586	162
HG	27378400	716,24	4011097720579	162
HG	27380000	598,61	4011097625119	166
HG	27388000	99,00	4011097783253	183
HG	27389000	99,00	4011097783260	182
HG	27389140	151,41	4059625234471	182
HG	27389340	151,41	4059625234488	182
HG	27389670	142,08	4059625234495	182
HG	27389700	142,08	4059625234464	182
HG	27389990	151,41	4059625234457	182
HG	27393000	72,20	4011097769837	183
HG	27393140	111,80	4059625234518	183
HG	27393340	111,80	4059625234525	183
HG	27393670	104,81	4059625234440	183
HG	27393700	104,81	4059625234501	183
HG	27393990	111,80	4059625234532	183
HG	27411000	38,43	4011097112930	181
HG	27412000	78,03	4011097112947	181
HG	27413000	109,48	4011097112978	180
HG	27413140	166,53	4011097819983	180
HG	27413340	166,53	4011097819976	180
HG	27413670	161,87	4059625264034	180
HG	27413700	161,87	4059625264041	180
HG	27413990	166,53	4011097820064	180
HG	27414000	58,23	4011097614083	142
HG	27446000	114,13	4011097759746	181
HG	27454000	40,77	4011097113258	141
HG	27454140	60,56	4011097892863	141
HG	27454340	60,56	4011097892825	141
HG	27454670	48,91	4059625266090	141
HG	27454700	48,91	4059625266106	141
HG	27454990	60,56	4011097113425	141
HG	27458000	69,88	4011097113449	141
HG	27467000	74,53	4011097759753	183
HG	27505000	40,77	4011097678733	141
HG	27506000	45,42	4011097678726	141
HG	27521000	30,28	4011097157818	138
HG	27558000	53,57	4011097570228	131
HG	27559000	55,91	4011097570242	131
HG	27576000	40,77	4011097663982	131
HG	27577000	45,42	4011097663999	131
HG	27607000	542,70	4059625137161	163
HG	27615000	72,20	4011097570174	116
HG	27620000	506,60	4059625137178	163
HG	27623000	464,68	4059625137185	164
HG	27623670	678,97	4059625340028	164
HG	27623700	678,97	4059625340011	164
HG	27630000	966,62	4059625196052	215
HG	27633000	1.150,63	4059625154892	196
HG	27633140	1.840,07	4059625230978	196
HG	27633340	1.840,07	4059625230985	196
HG	27633670	1.727,10	4059625230992	196
HG	27633700	1.727,10	4059625231005	196
HG	27633990	1.840,07	4059625231012	196
HG	27636000	349,39	4011097587448	110
HG	27640000	387,81	4011097857022	109
HG	27640400	387,81	4011097857015	109
HG	27646000	589,29	4011097856988	88

Marque	N° article	Euro h. t.	EAN	Page
HG	27648000	464,68	4011097856940	89
HG	27648400	464,68	4011097856933	89
HG	27649000	464,68	4011097856926	89
HG	27654000	244,56	4059625154908	83
HG	27660000	966,62	4059625196045	215
HG	27667000	255,05	4059625154915	83
HG	27668000	160,71	4059625157077	125
HG	27669000	158,38	4059625157084	125
HG	27671000	465,85	4059625214145	82
HG	27672000	465,85	4059625214152	82
HG	27673000	600,94	4059625214169	82
HG	27674000	600,94	4059625214176	82
HG	27687000	1.166,94	4059625196038	216
HG	27694000	234,09	4059625261309	179
HG	27694140	357,53	4059625266199	179
HG	27694340	357,53	4059625266175	179
HG	27694670	336,57	4059625266168	179
HG	27694700	336,57	4059625261316	179
HG	27694990	357,53	4059625266182	179
HG	27804000	55,91	4059625316320	183
HG	27804670	78,03	4059625326527	183
HG	27805000	73,37	4059625316313	183
HG	27805670	103,65	4059625326503	183
HG	27809000	58,23	4059625316306	180
HG	27809670	81,52	4059625326480	180
HG	27812400	264,21	4011097803265	105
HG	27813400	316,90	4011097803272	105
HG	27902670	29,61	4059625352892	765
HG	27902700	29,61	4059625353035	765
HG	27904670	35,70	4059625352885	765
HG	27904700	35,70	4059625353028	765
HG	27912670	22,58	4059625352861	765
HG	27912700	22,58	4059625353004	765
HG	27913670	16,59	4059625352854	765
HG	27913700	16,59	4059625352991	765
HG	27914670	7,04	4059625352847	766
HG	27914700	7,04	4059625352984	766
HG	27915670	29,61	4059625352830	766
HG	27915700	29,61	4059625352977	766
HG	27916670	13,02	4059625352823	767
HG	27916700	13,02	4059625352960	767
HG	27917670	23,73	4059625347331	768
HG	27917700	23,73	4059625347348	768
HG	27921670	22,58	4059625352816	768
HG	27921700	22,58	4059625352953	768
HG	27926670	35,70	4059625352793	767
HG	27926700	35,70	4059625352939	767
HG	27927670	46,31	4059625352786	769
HG	27927700	46,31	4059625352922	769
HG	27928670	35,70	4059625352779	769
HG	27928700	35,70	4059625352915	769
HG	27929670	5,78	4059625352762	766
HG	27929700	5,78	4059625352908	766
HG	27966670	83,58	4059625368398	771
HG	27966700	83,58	4059625368381	771
HG	27967670	63,00	4059625368374	770
HG	27967700	63,00	4059625368367	770
HG	27968670	76,23	4059625368350	771
HG	27968700	76,23	4059625368336	771
HG	27969670	78,12	4059625368312	771

Marque	N° article	Euro h. t.	EAN	Page
HG	27969700	78,12	4059625368305	771
28				
HG	28010000	401,79	4059625203026	357
HG	28010140	585,79	4059625241639	357
HG	28010340	585,79	4059625241622	357
HG	28010670	524,08	4059625241615	357
HG	28010700	524,08	4059625241608	357
HG	28010990	585,79	4059625241592	357
HG	28016000	81,52	4059625206676	359
HG	28020000	401,79	4059625203002	357
HG	28020140	555,52	4059625358849	357
HG	28020340	555,52	4059625358856	357
HG	28020670	518,26	4059625310731	357
HG	28020700	518,26	4059625310748	357
HG	28020990	555,52	4059625358863	357
HG	28021000	202,64	4059625206690	359
HG	28071000	36,11	4011097115498	865
HG	28132000	48,66	4011097557854	145
HG	28134000	52,06	4011097557861	145
HG	28136000	50,93	4011097557847	145
HG	28220000	37,74	4059625462850	144
HG	28220140	56,10	4059625462843	144
HG	28220340	56,10	4059625462836	144
HG	28220670	52,02	4059625462829	144
HG	28220700	52,02	4059625462812	144
HG	28221210	56,00	4059625462805	145
HG	28230000	42,84	4059625462799	144
HG	28230140	64,26	4059625462782	144
HG	28230340	64,26	4059625462775	144
HG	28230670	60,18	4059625462768	144
HG	28230700	60,18	4059625462751	144
HG	28230820	64,26	4059625462744	144
HG	28230990	64,26	4059625462737	144
HG	28250210	60,00	4059625462720	145
HG	28260000	39,78	4059625462713	144
HG	28260140	60,18	4059625462690	144
HG	28260340	60,18	4059625462676	144
HG	28260670	56,10	4059625462652	144
HG	28260700	56,10	4059625462638	144
HG	28260820	60,18	4059625462614	144
HG	28260990	60,18	4059625462607	144
HG	28262000	16,97	4011097314044	147
HG	28264000	23,77	4011097314051	146
HG	28266000	18,11	4011097260860	146
HG	28272000	31,69	4011097314013	146
HG	28272140	50,93	4011097838779	146
HG	28272340	50,93	4011097838748	146
HG	28272450	50,93	4011097327099	146
HG	28272670	39,62	4059625302125	146
HG	28272700	39,62	4059625302132	146
HG	28272990	50,93	4011097838984	146
HG	28274000	36,22	4011097314020	146
HG	28276000	33,96	4011097314037	146
HG	28276090	66,39	4011097327143	146
HG	28276140	54,33	4011097839677	146
HG	28276340	54,33	4011097839639	146
HG	28276670	44,14	4059625231029	146
HG	28276700	44,14	4059625231036	146
HG	28276990	54,33	4011097839950	146
HG	28328000	51,24	4011097734514	138

Marque	N° article	Euro h. t.	EAN	Page
HG	28331000	33,77	4011097487311	138
HG	28387000	61,73	4059625214121	138
HG	28387140	72,20	4059625231043	138
HG	28387340	72,20	4059625231050	138
HG	28387670	67,55	4059625231067	138
HG	28387700	67,55	4059625231074	138
HG	28387990	72,20	4059625231081	138
HG	28414180	139,75	4011097591766	367
HG	28631000	161,87	4011097487175	113
HG	28631140	246,89	4059625231098	113
HG	28631340	246,89	4059625229606	113
HG	28631670	227,10	4059625231104	113
HG	28631700	227,10	4059625231111	113
HG	28631990	246,89	4059625231128	113
HG	28632000	151,41	4011097487199	113
HG	28632140	232,92	4059625231135	113
HG	28632340	232,92	4059625231142	113
HG	28632670	213,12	4059625231159	113
HG	28632700	213,12	4059625231166	113
HG	28632990	232,92	4059625231173	113
HG	28650000	23,29	4011097118789	858
HG	28672000	36,11	4011097118833	858
HG	28678000	26,78	4011097537283	120
HG	28679000	48,91	4011097487557	120
HG	28742000	1.378,10	4059625489017	194
HG	28742670	1.722,36	4059625489000	194
HG	28742700	1.722,36	4059625488997	194
HG	28743000	308,58	4059625488980	80
HG	28743140	462,86	4059625488973	80
HG	28743340	462,86	4059625488966	80
HG	28743670	400,94	4059625488959	80
HG	28743700	400,94	4059625488942	80
HG	28743990	462,86	4059625488935	80
HG	28744000	308,58	4059625488928	80
HG	28744140	462,86	4059625488911	80
HG	28744340	462,86	4059625488904	80
HG	28744670	400,94	4059625488898	80
HG	28744700	400,94	4059625488881	80
HG	28744990	462,86	4059625488874	80
HG	28745000	298,08	4059625488867	81
HG	28745140	446,07	4059625488850	81
HG	28745340	446,07	4059625488843	81
HG	28745670	387,30	4059625488836	81
HG	28745700	387,30	4059625488829	81
HG	28745990	446,07	4059625488812	81
HG	28746000	298,08	4059625488805	80
HG	28746140	446,07	4059625487990	80
HG	28746340	446,07	4059625487983	80
HG	28746670	387,30	4059625487976	80
HG	28746700	387,30	4059625487969	80
HG	28746990	446,07	4059625487952	80
HG	28760210	61,73	4059625361337	68
HG	28787640	61,73	4059625361351	68
HG	28788570	61,73	4059625361375	68
HG	28830000	999,00	4059625628416	187
HG	28831000	849,00	4059625628423	187
HG	28832000	1.399,00	4059625628430	186
HG	28833000	1.699,00	4059625628447	186
HG	28911210	35,70	4059625479407	761
HG	28912210	16,59	4059625479414	761

Références et Prix Publics indicatifs HT (HG = hansgrohe, AX = AXOR)

Marque	N° article	Euro h. t.	EAN	Page
HG	28913210	13,02	4059625479421	763
HG	28915210	7,04	4059625479445	762
HG	28916210	22,58	4059625479452	763
HG	28917210	29,61	4059625479469	762
HG	28918210	23,73	4059625479476	763
29				
HG	29230000	112,16	4059625404348	69
HG	29230140	167,73	4059625554265	69
HG	29230340	167,73	4059625554258	69
HG	29230670	156,41	4059625404379	69
HG	29230700	156,41	4059625404355	69
HG	29230990	167,73	4059625554241	69
HG	29231000	133,77	4059625404393	69
HG	29231140	200,66	4059625554234	69
HG	29231340	200,66	4059625554227	69
HG	29231670	187,28	4059625405932	69
HG	29231700	187,28	4059625405918	69
HG	29231990	200,66	4059625554777	69
HG	29232000	142,00	4059625405956	70
HG	29232140	214,03	4059625406052	70
HG	29232340	214,03	4059625406014	70
HG	29232670	199,63	4059625405970	70
HG	29232700	199,63	4059625405994	70
HG	29232990	214,03	4059625406038	70
HG	29233000	170,81	4059625406076	70
HG	29233140	256,22	4059625406175	70
HG	29233340	256,22	4059625406137	70
HG	29233670	238,73	4059625406090	70
HG	29233700	238,73	4059625406113	70
HG	29233990	256,22	4059625406151	70
HG	29234000	62,25	4059625406199	71
HG	29239180	78,50	4059625554272	369
31				
HG	31080000	295,82	4011097660967	398
HG	31081000	379,66	4011097660974	399
HG	31082000	390,14	4011097660981	399
HG	31084000	286,49	4011097661001	398
HG	31085000	369,17	4011097661018	400
HG	31086000	404,12	4011097661025	400
HG	31087000	384,31	4011097651231	399
HG	31088000	271,35	4011097661032	398
HG	31100000	795,43	4011097519210	526
HG	31101000	744,18	4011097519227	526
HG	31102000	843,17	4011097519234	526
HG	31103000	784,94	4011097519241	526
HG	31121000	295,82	4011097691527	398
HG	31130000	121,12	4011097679396	468
HG	31166000	258,55	4011097661049	399
HG	31171000	619,57	4011097679112	469
HG	31172000	562,50	4011097679129	469
HG	31173000	656,84	4011097679136	469
HG	31174000	628,88	4011097679143	469
HG	31183000	358,70	4011097661056	398
HG	31184000	383,16	4011097692319	399
HG	31185000	352,87	4011097705149	398
HG	31186000	269,03	4011097710402	398
HG	31187000	386,65	4011097674056	399
HG	31190000	907,23	4011097661063	403
HG	31280000	341,23	4011097661070	400
HG	31454000	265,53	4011097748443	402
HG	31456000	253,89	4011097748467	404
HG	31471000	2.097,45	4011097760667	401
HG	31480000	378,50	4011097656687	402
HG	31493000	265,53	4011097661131	402
HG	31494000	255,05	4011097661148	403
HG	31517000	149,07	4011097679402	466
HG	31518000	190,99	4011097679419	466
HG	31519000	236,42	4011097679426	468
HG	31531000	252,72	4011097795201	466
HG	31532000	245,73	4011097795218	466
HG	31539000	120,19	4011097734026	466
HG	31604000	126,95	4011097706160	466
HG	31607000	151,68	4011097679433	466
HG	31608000	195,65	4011097679440	466
HG	31609000	239,91	4011097679457	468
HG	31621000	151,68	4011097691510	466
HG	31657000	158,38	4011097696089	467
HG	31658000	200,32	4011097696096	467
HG	31677000	52,41	4011097665290	336
HG	31680000	321,44	4011097656694	404
HG	31685000	253,89	4011097661155	404
HG	31730000	126,95	4011097590769	466
HG	31733000	122,29	4011097590783	466
HG	31741180	150,23	4011097477237	363
HG	31806800	214,28	4011097654829	787
HG	31815000	327,89	4011097718187	786
HG	31815670	462,35	4059625231180	786
HG	31815800	432,07	4011097718309	786
HG	31816000	154,03	4011097646312	788
HG	31817000	252,72	4011097718194	786
HG	31817670	368,01	4059625231197	786
HG	31817800	331,90	4011097726717	786
HG	31820000	213,54	4011097679464	787
HG	31820670	322,60	4059625231203	787
HG	31820800	276,01	4011097679471	787
HG	31825000	221,28	4011097708041	788
HG	31910000	154,90	4011097725819	467
HG	31911000	189,83	4011097725833	467
HG	31913000	195,65	4011097725864	469
HG	31914000	151,41	4011097757421	467
HG	31915000	185,17	4011097757438	467
HG	31916000	161,87	4011097725857	475
HG	31917000	189,83	4011097757445	467
HG	31920000	136,26	4011097591506	470
HG	31922000	147,91	4011097706177	470
HG	31926000	154,90	4011097646688	470
HG	31927000	208,47	4011097728544	470
HG	31928000	143,25	4011097646329	471
HG	31930000	164,21	4011097629889	473
HG	31938000	164,21	4011097646336	473
HG	31940000	162,19	4011097591520	471
HG	31945000	185,17	4011097602523	472
HG	31948000	162,19	4011097646343	472
HG	31960000	133,02	4011097591544	474
HG	31964000	170,03	4011097708560	476
HG	31965000	167,71	4011097602615	475
HG	31968000	133,02	4011097646350	474
32				
HG	32500000	286,49	4011097812786	384
HG	32500140	487,97	4059625229286	384

Marque	N° article	Euro h. t.	EAN	Page
HG	32500340	487,97	4059625229293	384
HG	32500670	430,90	4059625231210	384
HG	32500700	430,90	4059625231227	384
HG	32500990	487,97	4059625229309	384
HG	32501000	271,35	4011097812762	386
HG	32503000	295,82	4011097812724	385
HG	32506000	302,79	4011097812687	385
HG	32507000	307,45	4011097812649	385
HG	32507140	524,08	4059625229316	385
HG	32507340	524,08	4059625229330	385
HG	32507670	462,35	4059625212455	385
HG	32507700	462,35	4059625212462	385
HG	32507990	524,08	4059625229347	385
HG	32508000	317,94	4011097812625	385
HG	32511000	427,41	4011097812588	386
HG	32511140	725,55	4059625222539	386
HG	32511340	725,55	4059625222546	386
HG	32511670	639,36	4059625231234	386
HG	32511700	639,36	4059625231241	386
HG	32511990	725,55	4059625222553	386
HG	32512000	436,73	4011097812540	385
HG	32512140	741,86	4059625229354	385
HG	32512340	741,86	4059625229378	385
HG	32512670	655,67	4059625231500	385
HG	32512700	655,67	4059625231517	385
HG	32512990	741,86	4059625229385	385
HG	32514000	405,28	4011097810973	387
HG	32515000	427,41	4011097835297	387
HG	32515140	725,55	4059625229392	387
HG	32515340	725,55	4059625229408	387
HG	32515670	639,36	4059625231524	387
HG	32515700	639,36	4059625231531	387
HG	32515990	725,55	4059625229415	387
HG	32520000	400,62	4011097812472	388
HG	32520140	681,29	4059625229446	388
HG	32520340	681,29	4059625229453	388
HG	32520670	602,10	4059625231548	388
HG	32520700	602,10	4059625231555	388
HG	32520990	681,29	4059625229460	388
HG	32525000	364,52	4011097835280	387
HG	32526000	390,14	4011097835273	388
HG	32526140	664,99	4059625229422	388
HG	32526340	664,99	4059625204672	388
HG	32526670	585,79	4059625231562	388
HG	32526700	585,79	4059625231579	388
HG	32526990	664,99	4059625229439	388
HG	32531000	972,45	4011097835259	391
HG	32532000	1.886,66	4011097835242	389
HG	32532140	3.208,48	4059625229491	389
HG	32532340	3.208,48	4059625229507	389
HG	32532670	2.829,99	4059625231586	389
HG	32532700	2.829,99	4059625231593	389
HG	32532990	3.208,48	4059625229514	389
HG	32540000	373,84	4011097812410	390
HG	32540140	635,88	4059625231708	390
HG	32540340	635,88	4059625229477	390
HG	32540670	561,34	4059625231715	390
HG	32540700	561,34	4059625231722	390
HG	32540990	635,88	4059625231739	390
HG	32542000	244,56	4059625007266	391

Marque	N° article	Euro h. t.	EAN	Page
HG	32543000	364,52	4011097835235	392
HG	32543140	618,40	4059625231746	392
HG	32543340	618,40	4059625231753	392
HG	32543670	545,04	4059625231760	392
HG	32543700	545,04	4059625231777	392
HG	32543990	618,40	4059625231784	392
HG	32545000	255,05	4011097826097	390
HG	32545140	433,24	4059625231791	390
HG	32545340	433,24	4059625229484	390
HG	32545670	383,16	4059625231807	390
HG	32545700	383,16	4059625231814	390
HG	32545990	433,24	4059625231821	390
HG	32548000	302,79	4011097835228	392
HG	32550000	727,87	4011097835211	393
HG	32552000	727,87	4011097835198	393
HG	32560000	255,05	4011097812373	394
HG	32560140	433,24	4059625241585	394
HG	32560340	433,24	4059625241578	394
HG	32560670	383,16	4059625241561	394
HG	32560700	383,16	4059625241554	394
HG	32560990	433,24	4059625241547	394
HG	32565000	239,91	4011097826066	395
HG	32565140	406,46	4059625231883	395
HG	32565340	406,46	4059625231890	395
HG	32565670	358,70	4059625231906	395
HG	32565700	358,70	4059625231913	395
HG	32565990	406,46	4059625231920	395
40				
HG	40068000	23,29	4011097218939	760
HG	40088000	23,29	4011097120461	760
HG	40089000	66,39	4011097147208	759
HG	40418000	133,92	4011097191669	798
HG	40418800	201,48	4011097304342	798
HG	40438000	69,88	4059625131589	797
HG	40438340	104,81	4059625297469	797
HG	40438670	97,83	4059625297452	797
HG	40438800	92,00	4059625131596	797
HG	40448000	99,00	4059625131602	797
HG	40448670	128,10	4059625297445	797
HG	40448800	128,10	4059625131619	797
HG	40468000	99,00	4059625131626	797
HG	40468670	132,76	4059625297438	797
HG	40468800	128,10	4059625131633	797
HG	40960000	138,59	4059625175194	799
HG	40961000	104,81	4059625175200	799
HG	40963000	61,73	4059625189269	799
41				
HG	41710000	34,94	4059625123140	755
HG	41711000	10,49	4059625123089	756
HG	41712000	68,72	4059625123010	757
HG	41713000	53,57	4059625123102	756
HG	41714000	46,58	4059625123133	755
HG	41715000	34,94	4059625123058	755
HG	41716000	53,57	4059625123003	757
HG	41717000	34,94	4059625123126	757
HG	41718000	34,94	4059625123041	755
HG	41720000	93,18	4059625123027	757
HG	41722000	46,58	4059625123034	758
HG	41723000	46,58	4059625123119	758
HG	41724000	34,94	4059625123065	756

Références et Prix Publics indicatifs HT (HG = hansgrohe, AX = AXOR)

Marque	N° article	Euro h. t.	EAN	Page
HG	41725000	19,80	4059625123096	756
HG	41726000	34,94	4059625123072	757
HG	41727000	143,25	4059625131374	759
HG	41728000	242,24	4059625131381	759
HG	41741000	45,42	4059625296868	747
HG	41741140	73,37	4059625296851	747
HG	41741340	73,37	4059625296844	747
HG	41741670	65,22	4059625296837	747
HG	41741700	65,22	4059625296820	747
HG	41741990	73,37	4059625296813	747
HG	41742000	11,65	4059625296325	748
HG	41742140	19,80	4059625296318	748
HG	41742340	19,80	4059625296301	748
HG	41742670	17,46	4059625296295	748
HG	41742700	17,46	4059625296288	748
HG	41742990	19,80	4059625296271	748
HG	41743000	85,02	4059625296264	749
HG	41743140	136,26	4059625296257	749
HG	41743340	136,26	4059625296240	749
HG	41743670	118,79	4059625296233	749
HG	41743700	118,79	4059625296226	749
HG	41743990	136,26	4059625296219	749
HG	41744000	64,06	4059625296806	747
HG	41744140	101,32	4059625296790	747
HG	41744340	101,32	4059625296783	747
HG	41744670	86,18	4059625296776	747
HG	41744700	86,18	4059625296769	747
HG	41744990	101,32	4059625296752	747
HG	41745000	55,91	4059625296561	746
HG	41745140	89,68	4059625296554	746
HG	41745340	89,68	4059625296547	746
HG	41745670	78,03	4059625296530	746
HG	41745700	78,03	4059625296523	746
HG	41745990	89,68	4059625296516	746
HG	41746000	39,60	4059625297131	746
HG	41746140	64,06	4059625297124	746
HG	41746340	64,06	4059625297117	746
HG	41746670	55,91	4059625297100	746
HG	41746700	55,91	4059625297094	746
HG	41746990	64,06	4059625297087	746
HG	41747000	64,06	4059625296202	749
HG	41747140	101,32	4059625296196	749
HG	41747340	101,32	4059625296189	749
HG	41747670	88,51	4059625296172	749
HG	41747700	88,51	4059625296165	749
HG	41747990	101,32	4059625296158	749
HG	41748000	39,60	4059625297377	751
HG	41748140	64,06	4059625297360	751
HG	41748340	64,06	4059625297353	751
HG	41748670	55,91	4059625297346	751
HG	41748700	55,91	4059625297339	751
HG	41748990	64,06	4059625297322	751
HG	41749000	39,60	4059625297070	746
HG	41749140	64,06	4059625297063	746
HG	41749340	64,06	4059625297056	746
HG	41749670	55,91	4059625297049	746
HG	41749700	55,91	4059625297032	746
HG	41749990	64,06	4059625297025	746
HG	41751000	180,08	4059625296745	749
HG	41751140	272,90	4059625296738	749

Marque	N° article	Euro h. t.	EAN	Page
HG	41751340	288,08	4059625296721	749
HG	41751670	252,04	4059625296714	749
HG	41751700	252,04	4059625296707	749
HG	41751990	272,90	4059625296691	749
HG	41752000	55,91	4059625296509	752
HG	41752140	89,68	4059625296493	752
HG	41752340	89,68	4059625296486	752
HG	41752670	78,03	4059625296479	752
HG	41752700	78,03	4059625296462	752
HG	41752990	89,68	4059625296455	752
HG	41753000	61,73	4059625297018	751
HG	41753140	100,15	4059625297001	751
HG	41753340	100,15	4059625296998	751
HG	41753670	87,34	4059625296981	751
HG	41753700	87,34	4059625296974	751
HG	41753990	100,15	4059625296967	751
HG	41754000	39,60	4059625296141	748
HG	41754140	64,06	4059625296134	748
HG	41754340	64,06	4059625296127	748
HG	41754670	55,91	4059625296110	748
HG	41754700	55,91	4059625296103	748
HG	41754990	64,06	4059625295892	748
HG	41755000	24,46	4059625297315	748
HG	41755140	39,60	4059625297308	748
HG	41755340	39,60	4059625297292	748
HG	41755670	34,94	4059625297285	748
HG	41755700	34,94	4059625297278	748
HG	41755990	39,60	4059625297261	748
HG	41756000	39,60	4059625296950	751
HG	41756140	64,06	4059625296943	751
HG	41756340	64,06	4059625296936	751
HG	41756670	55,91	4059625296929	751
HG	41756700	55,91	4059625296912	751
HG	41756990	64,06	4059625296905	751
HG	41759000	85,02	4059625297254	750
HG	41759140	136,26	4059625297247	750
HG	41759340	136,26	4059625297230	750
HG	41759670	118,79	4059625297223	750
HG	41759700	118,79	4059625297216	750
HG	41759990	136,26	4059625297209	750
HG	41770000	64,06	4059625297193	748
HG	41770140	101,32	4059625297186	748
HG	41770340	101,32	4059625297179	748
HG	41770670	88,51	4059625297162	748
HG	41770700	88,51	4059625297155	748
HG	41770990	101,32	4059625297148	748
HG	41771000	44,25	4059625296448	750
HG	41771140	71,03	4059625296431	750
HG	41771340	71,03	4059625296424	750
HG	41771670	61,73	4059625296417	750
HG	41771700	61,73	4059625296400	750
HG	41771990	71,03	4059625296394	750
HG	41772000	53,57	4059625296684	750
HG	41772140	86,18	4059625296677	750
HG	41772340	86,18	4059625296660	750
HG	41772670	74,53	4059625296653	750
HG	41772700	74,53	4059625296646	750
HG	41772990	86,18	4059625296639	750
HG	41773000	27,95	4059625296387	752
HG	41773140	45,42	4059625296370	752

Marque	N° article	Euro h. t.	EAN	Page
HG	41773340	45,42	4059625296363	752
HG	41773670	39,60	4059625296356	752
HG	41773700	39,60	4059625296349	752
HG	41773990	45,42	4059625296332	752
HG	41774000	60,56	4059625296622	747
HG	41774140	97,83	4059625296615	747
HG	41774340	97,83	4059625296608	747
HG	41774670	86,18	4059625296592	747
HG	41774700	86,18	4059625296585	747
HG	41774990	97,83	4059625296578	747
HG	41775000	60,56	4059625296899	752
HG	41775670	86,18	4059625296882	752
HG	41775700	86,18	4059625296875	752
HG	41790000	193,32	4059625321683	753
HG	41790140	308,62	4059625321911	753
HG	41790340	308,62	4059625321690	753
HG	41790670	271,35	4059625321935	753
HG	41790700	271,35	4059625321928	753
HG	41790990	308,62	4059625321904	753
HG	41791000	95,50	4059625321942	753
HG	41791140	193,42	4059625321973	753
HG	41791340	206,20	4059625321959	753
HG	41791670	132,76	4059625321997	753
HG	41791700	132,76	4059625321980	753
HG	41791990	193,42	4059625321966	753
43				
HG	43313380	426,24	4059625104736	804
HG	43314170	520,58	4059625104729	805
HG	43921800	34,94	4059625248737	806
HG	43927000	29,11	4059625105009	806
HG	43931800	58,23	4059625248713	806
HG	43937000	52,41	4059625104989	806
50				
HG	50001000	46,40	4011097146867	280
HG	50001340	74,69	4011097820330	280
HG	50001670	61,12	4059625324950	280
HG	50001700	61,12	4059625324967	280
HG	50001990	74,69	4011097820415	280
HG	50100000	69,03	4011097369495	279
HG	50100140	104,12	4011097820125	279
HG	50100340	104,12	4011097820101	279
HG	50100670	90,55	4059625266113	279
HG	50100700	90,55	4059625266120	279
HG	50100990	104,12	4011097820286	279
HG	50105000	30,56	4011097716282	279
52				
HG	52053000	30,56	4011097123431	281
HG	52100000	158,45	4011097346199	280
HG	52105000	90,55	4011097440804	281
HG	52105140	138,08	4059625001400	281
HG	52105340	138,08	4059625001370	281
HG	52105670	135,81	4059625240182	281
HG	52105700	135,81	4059625240199	281
HG	52105990	138,08	4059625001707	281
HG	52120000	239,93	4011097369563	281
53				
HG	53002000	24,90	4011097123912	282
HG	53428000	18,64	4011097124070	283
HG	53428670	22,12	4059625346747	283
HG	53428700	22,12	4059625346754	283

Marque	N° article	Euro h. t.	EAN	Page
HG	53493000	33,77	4011097124193	282
HG	53493670	39,60	4059625315149	282
HG	53493700	39,60	4059625315132	282
HG	53985000	6,99	4011097124988	866
54				
HG	54011000	619,50	4059625455135	629
HG	54011670	619,50	4059625455128	629
HG	54011700	619,50	4059625455111	629
HG	54012000	619,50	4059625455104	629
HG	54012670	619,50	4059625455098	629
HG	54012700	619,50	4059625455081	629
HG	54013000	619,50	4059625455074	629
HG	54013670	619,50	4059625455067	629
HG	54013700	619,50	4059625455050	629
HG	54014000	619,50	4059625455043	629
HG	54014670	619,50	4059625455036	629
HG	54014700	619,50	4059625455029	629
HG	54015000	619,50	4059625455012	630
HG	54015670	619,50	4059625455005	630
HG	54015700	619,50	4059625454893	630
HG	54016000	619,50	4059625454886	630
HG	54016670	619,50	4059625454879	630
HG	54016700	619,50	4059625454862	630
HG	54017000	619,50	4059625454855	630
HG	54017670	619,50	4059625455333	630
HG	54017700	619,50	4059625455326	630
HG	54018000	619,50	4059625455319	630
HG	54018670	619,50	4059625455302	630
HG	54018700	619,50	4059625455296	630
HG	54019000	1.035,80	4059625455289	631
HG	54019670	1.035,80	4059625455272	631
HG	54019700	1.035,80	4059625455265	631
HG	54020000	1.035,80	4059625455258	631
HG	54020670	1.035,80	4059625455241	631
HG	54020700	1.035,80	4059625455234	631
HG	54021000	1.035,80	4059625455227	631
HG	54021670	1.035,80	4059625455210	631
HG	54021700	1.035,80	4059625455203	631
HG	54022000	1.035,80	4059625455197	631
HG	54022670	1.035,80	4059625455180	631
HG	54022700	1.035,80	4059625455173	631
HG	54023000	1.070,10	4059625455166	632
HG	54023670	1.070,10	4059625455159	632
HG	54023700	1.070,10	4059625455142	632
HG	54024000	1.070,10	4059625455630	632
HG	54024670	1.070,10	4059625455623	632
HG	54024700	1.070,10	4059625455616	632
HG	54025000	1.070,10	4059625455609	632
HG	54025670	1.070,10	4059625455593	632
HG	54025700	1.070,10	4059625455586	632
HG	54026000	1.070,10	4059625455579	632
HG	54026670	1.070,10	4059625455562	632
HG	54026700	1.070,10	4059625455555	632
HG	54027000	1.167,80	4059625455548	633
HG	54027670	1.167,80	4059625455531	633
HG	54027700	1.167,80	4059625455524	633
HG	54028000	1.167,80	4059625455517	633
HG	54028670	1.167,80	4059625455500	633
HG	54028700	1.167,80	4059625455494	633
HG	54029000	1.167,80	4059625455487	633

Références et Prix Publics indicatifs HT (HG = hansgrohe, AX = AXOR)

Marque	N° article	Euro h. t.	EAN	Page
HG	54029670	1.167,80	4059625455470	633
HG	54029700	1.167,80	4059625455463	633
HG	54030000	1.167,80	4059625455456	633
HG	54030670	1.167,80	4059625455449	633
HG	54030700	1.167,80	4059625455432	633
HG	54031000	1.224,10	4059625455425	633
HG	54031670	1.224,10	4059625455418	633
HG	54031700	1.224,10	4059625455401	633
HG	54032000	1.224,10	4059625455395	633
HG	54032670	1.224,10	4059625455388	633
HG	54032700	1.224,10	4059625455371	633
HG	54033000	1.224,10	4059625455364	633
HG	54033670	1.224,10	4059625455357	633
HG	54033700	1.224,10	4059625455340	633
HG	54034000	1.224,10	4059625455838	633
HG	54034670	1.224,10	4059625455821	633
HG	54034700	1.224,10	4059625455814	633
HG	54035000	1.311,20	4059625455807	633
HG	54035670	1.311,20	4059625455791	633
HG	54035700	1.311,20	4059625455784	633
HG	54036000	1.311,20	4059625455777	633
HG	54036670	1.311,20	4059625455760	633
HG	54036700	1.311,20	4059625455753	633
HG	54037000	1.311,20	4059625455746	633
HG	54037670	1.311,20	4059625455739	633
HG	54037700	1.311,20	4059625455722	633
HG	54038000	1.311,20	4059625455715	633
HG	54038670	1.311,20	4059625455708	633
HG	54038700	1.311,20	4059625455692	633
HG	54054000	822,80	4059625455937	635
HG	54054670	822,80	4059625455920	635
HG	54054700	822,80	4059625455913	635
HG	54055000	822,80	4059625455906	635
HG	54055670	822,80	4059625455890	635
HG	54055700	822,80	4059625455883	635
HG	54056000	822,80	4059625455876	635
HG	54056670	822,80	4059625455869	635
HG	54056700	822,80	4059625455852	635
HG	54057000	822,80	4059625455845	635
HG	54057670	822,80	4059625456231	635
HG	54057700	822,80	4059625456224	635
HG	54058000	927,50	4059625456217	635
HG	54058670	927,50	4059625456200	635
HG	54058700	927,50	4059625456194	635
HG	54059000	927,50	4059625456187	635
HG	54059670	927,50	4059625456170	635
HG	54059700	927,50	4059625456163	635
HG	54060000	927,50	4059625456156	635
HG	54060670	927,50	4059625456149	635
HG	54060700	927,50	4059625456132	635
HG	54061000	927,50	4059625456125	635
HG	54061670	927,50	4059625456118	635
HG	54061700	927,50	4059625456101	635
HG	54062000	997,00	4059625456095	636
HG	54062670	997,00	4059625456088	636
HG	54062700	997,00	4059625456071	636
HG	54063000	997,00	4059625456064	636
HG	54063670	997,00	4059625456057	636
HG	54063700	997,00	4059625456040	636
HG	54064000	997,00	4059625456439	636

Marque	N° article	Euro h. t.	EAN	Page
HG	54064670	997,00	4059625456422	636
HG	54064700	997,00	4059625456415	636
HG	54065000	997,00	4059625456408	636
HG	54065670	997,00	4059625456392	636
HG	54065700	997,00	4059625456385	636
HG	54066000	1.401,80	4059625456378	638
HG	54066670	1.401,80	4059625456361	638
HG	54066700	1.401,80	4059625456354	638
HG	54067000	1.401,80	4059625456347	638
HG	54067670	1.401,80	4059625456330	638
HG	54067700	1.401,80	4059625456323	638
HG	54068000	1.401,80	4059625456316	638
HG	54068670	1.401,80	4059625456309	638
HG	54068700	1.401,80	4059625456293	638
HG	54069000	1.401,80	4059625456286	638
HG	54069670	1.401,80	4059625456279	638
HG	54069700	1.401,80	4059625456262	638
HG	54070000	1.503,00	4059625456255	638
HG	54070670	1.503,00	4059625456248	638
HG	54070700	1.503,00	4059625456637	638
HG	54071000	1.503,00	4059625456620	638
HG	54071670	1.503,00	4059625456613	638
HG	54071700	1.503,00	4059625456606	638
HG	54072000	1.503,00	4059625456590	638
HG	54072670	1.503,00	4059625456583	638
HG	54072700	1.503,00	4059625456576	638
HG	54073000	1.503,00	4059625456569	638
HG	54073670	1.503,00	4059625456552	638
HG	54073700	1.503,00	4059625456545	638
HG	54074000	1.065,70	4059625456538	640
HG	54074670	1.065,70	4059625456521	640
HG	54074700	1.065,70	4059625456514	640
HG	54075000	1.065,70	4059625456507	640
HG	54075670	1.065,70	4059625456491	640
HG	54075700	1.065,70	4059625456484	640
HG	54076000	1.065,70	4059625456477	640
HG	54076670	1.065,70	4059625456460	640
HG	54076700	1.065,70	4059625456453	640
HG	54077000	1.065,70	4059625456446	640
HG	54077670	1.065,70	4059625456835	640
HG	54077700	1.065,70	4059625456828	640
HG	54078000	1.197,70	4059625456811	640
HG	54078670	1.197,70	4059625456804	640
HG	54078700	1.197,70	4059625456798	640
HG	54079000	1.197,70	4059625456781	640
HG	54079670	1.197,70	4059625456774	640
HG	54079700	1.197,70	4059625456767	640
HG	54080000	1.197,70	4059625456750	640
HG	54080670	1.197,70	4059625456743	640
HG	54080700	1.197,70	4059625456736	640
HG	54081000	1.197,70	4059625456729	640
HG	54081670	1.197,70	4059625456712	640
HG	54081700	1.197,70	4059625456705	640
HG	54082000	1.271,60	4059625456699	641
HG	54082670	1.271,60	4059625456682	641
HG	54082700	1.271,60	4059625456675	641
HG	54083000	1.271,60	4059625456668	641
HG	54083670	1.271,60	4059625456651	641
HG	54083700	1.271,60	4059625456644	641
HG	54084000	1.271,60	4059625457030	641

Marque	N° article	Euro h. t.	EAN	Page
HG	54084670	1.271,60	4059625457023	641
HG	54084700	1.271,60	4059625457016	641
HG	54085000	1.271,60	4059625457009	641
HG	54085670	1.271,60	4059625456996	641
HG	54085700	1.271,60	4059625456989	641
HG	54086000	1.697,50	4059625456972	643
HG	54086670	1.697,50	4059625456965	643
HG	54086700	1.697,50	4059625456958	643
HG	54087000	1.697,50	4059625456941	643
HG	54087670	1.697,50	4059625456934	643
HG	54087700	1.697,50	4059625456927	643
HG	54088000	1.697,50	4059625456910	643
HG	54088670	1.697,50	4059625456903	643
HG	54088700	1.697,50	4059625456897	643
HG	54089000	1.697,50	4059625456880	643
HG	54089670	1.697,50	4059625456873	643
HG	54089700	1.697,50	4059625456866	643
HG	54090000	1.789,90	4059625456859	643
HG	54090670	1.789,90	4059625456842	643
HG	54090700	1.789,90	4059625457238	643
HG	54091000	1.789,90	4059625457221	643
HG	54091670	1.789,90	4059625457214	643
HG	54091700	1.789,90	4059625457207	643
HG	54092000	1.789,90	4059625457191	643
HG	54092670	1.789,90	4059625457184	643
HG	54092700	1.789,90	4059625457177	643
HG	54093000	1.789,90	4059625457160	643
HG	54093670	1.789,90	4059625457153	643
HG	54093700	1.789,90	4059625457146	643
HG	54094050	326,50	4059625457139	646
HG	54094230	326,50	4059625457122	646
HG	54094630	326,50	4059625457115	646
HG	54094910	326,50	4059625457108	646
HG	54095050	396,00	4059625457092	647
HG	54095230	396,00	4059625457085	647
HG	54095630	396,00	4059625457078	647
HG	54095910	396,00	4059625457061	647
HG	54096050	454,10	4059625457054	648
HG	54096230	454,10	4059625457436	648
HG	54096630	454,10	4059625457429	648
HG	54096910	454,10	4059625457047	648
HG	54097050	490,20	4059625457412	649
HG	54097230	490,20	4059625457405	649
HG	54097630	490,20	4059625457399	649
HG	54097910	490,20	4059625457382	649
HG	54098050	490,20	4059625457375	649
HG	54098230	490,20	4059625457368	649
HG	54098630	490,20	4059625457351	649
HG	54098910	490,20	4059625457344	649
HG	54099050	553,50	4059625457337	649
HG	54099230	553,50	4059625457320	649
HG	54099630	553,50	4059625457313	649
HG	54099910	553,50	4059625457306	649
HG	54109050	326,50	4059625457290	646
HG	54109230	326,50	4059625457283	646
HG	54109630	326,50	4059625457276	646
HG	54109910	326,50	4059625457269	646
HG	54110050	396,00	4059625457252	647
HG	54110230	396,00	4059625457634	647
HG	54110630	396,00	4059625457627	647

Marque	N° article	Euro h. t.	EAN	Page
HG	54110910	396,00	4059625457245	647
HG	54111050	454,10	4059625457610	648
HG	54111230	454,10	4059625457603	648
HG	54111630	454,10	4059625457597	648
HG	54111910	454,10	4059625457580	648
HG	54112050	573,80	4059625457573	650
HG	54112230	573,80	4059625457566	650
HG	54112630	573,80	4059625457559	650
HG	54112910	573,80	4059625457542	650
HG	54113050	326,50	4059625457535	651
HG	54113230	326,50	4059625457528	651
HG	54113630	326,50	4059625457511	651
HG	54113910	326,50	4059625457504	651
HG	54114050	396,00	4059625457498	652
HG	54114230	396,00	4059625457481	652
HG	54114630	396,00	4059625457474	652
HG	54114910	396,00	4059625457467	652
HG	54115050	454,10	4059625457450	653
HG	54115230	454,10	4059625457832	653
HG	54115630	454,10	4059625457825	653
HG	54115910	454,10	4059625457443	653
HG	54116050	490,20	4059625457818	654
HG	54116230	490,20	4059625457801	654
HG	54116630	490,20	4059625457795	654
HG	54116910	490,20	4059625457788	654
HG	54117050	490,20	4059625457771	654
HG	54117230	490,20	4059625457764	654
HG	54117630	490,20	4059625457757	654
HG	54117910	490,20	4059625457740	654
HG	54118050	553,50	4059625457733	654
HG	54118230	553,50	4059625457726	654
HG	54118630	553,50	4059625457719	654
HG	54118910	553,50	4059625457702	654
HG	54119050	573,80	4059625457696	655
HG	54119230	573,80	4059625457689	655
HG	54119630	573,80	4059625457672	655
HG	54119910	573,80	4059625457665	655
HG	54120050	326,50	4059625457658	656
HG	54120230	326,50	4059625458037	656
HG	54120630	326,50	4059625458020	656
HG	54120910	326,50	4059625457641	656
HG	54121050	396,00	4059625458013	657
HG	54121230	396,00	4059625458006	657
HG	54121630	396,00	4059625457993	657
HG	54121910	396,00	4059625457986	657
HG	54122050	454,10	4059625457979	658
HG	54122230	454,10	4059625457962	658
HG	54122630	454,10	4059625457955	658
HG	54122910	454,10	4059625457948	658
HG	54123050	490,20	4059625457931	659
HG	54123230	490,20	4059625457924	659
HG	54123630	490,20	4059625457917	659
HG	54123910	490,20	4059625457900	659
HG	54124050	490,20	4059625457894	659
HG	54124230	490,20	4059625457887	659
HG	54124630	490,20	4059625457870	659
HG	54124910	490,20	4059625457863	659
HG	54125050	553,50	4059625457856	659
HG	54125230	553,50	4059625458235	659
HG	54125630	553,50	4059625458228	659

Références et Prix Publics indicatifs HT (HG = hansgrohe, AX = AXOR)

Marque	N° article	Euro h. t.	EAN	Page
HG	54125910	553,50	4059625457849	659
HG	54126050	573,80	4059625458211	660
HG	54126230	573,80	4059625458204	660
HG	54126630	573,80	4059625458198	660
HG	54126910	573,80	4059625458181	660
HG	54127000	673,20	4059625458174	661
HG	54127670	673,20	4059625458167	661
HG	54127700	673,20	4059625458150	661
HG	54128000	673,20	4059625458143	661
HG	54128670	673,20	4059625458136	661
HG	54128700	673,20	4059625458129	661
HG	54129000	673,20	4059625458112	661
HG	54129670	673,20	4059625458105	661
HG	54129700	673,20	4059625458099	661
HG	54130000	673,20	4059625458082	661
HG	54130670	673,20	4059625458075	661
HG	54130700	673,20	4059625458068	661
HG	54131000	673,20	4059625458051	661
HG	54131670	673,20	4059625458044	661
HG	54131700	673,20	4059625458433	661
HG	54132000	673,20	4059625458426	661
HG	54132670	673,20	4059625458419	661
HG	54132700	673,20	4059625458402	661
HG	54133000	673,20	4059625458396	661
HG	54133670	673,20	4059625458389	661
HG	54133700	673,20	4059625458372	661
HG	54134000	673,20	4059625458365	661
HG	54134670	673,20	4059625458358	661
HG	54134700	673,20	4059625458341	661
HG	54135000	852,70	4059625458334	662
HG	54135670	852,70	4059625458327	662
HG	54135700	852,70	4059625458310	662
HG	54136000	852,70	4059625458303	662
HG	54136670	852,70	4059625458297	662
HG	54136700	852,70	4059625458280	662
HG	54137000	852,70	4059625458273	662
HG	54137670	852,70	4059625458266	662
HG	54137700	852,70	4059625458259	662
HG	54138000	852,70	4059625458242	662
HG	54138670	852,70	4059625458631	662
HG	54138700	852,70	4059625458624	662
HG	54139000	852,70	4059625458617	662
HG	54139670	852,70	4059625458600	662
HG	54139700	852,70	4059625458594	662
HG	54140000	852,70	4059625458587	662
HG	54140670	852,70	4059625458570	662
HG	54140700	852,70	4059625458563	662
HG	54141000	852,70	4059625458556	663
HG	54141670	852,70	4059625458549	663
HG	54141700	852,70	4059625458532	663
HG	54142000	852,70	4059625458525	662
HG	54142670	852,70	4059625458518	662
HG	54142700	852,70	4059625458501	662
HG	54143000	81,80	4059625458495	668
HG	54143670	81,80	4059625458488	668
HG	54143700	81,80	4059625458471	668
HG	54144000	144,30	4059625458464	668
HG	54144670	144,30	4059625458457	668
HG	54144700	144,30	4059625458440	668
HG	54145000	147,80	4059625458747	667

Marque	N° article	Euro h. t.	EAN	Page
HG	54145670	119,70	4059625458730	667
HG	54145700	119,70	4059625458723	667
HG	54146230	83,70	4059625483688	665
HG	54147230	86,40	4059625483695	665
HG	54148230	110,70	4059625483701	665
HG	54149230	110,70	4059625483718	666
HG	54150230	183,60	4059625483725	666
HG	54151230	253,80	4059625483732	666
HG	54152230	323,10	4059625483749	667
HG	54153230	347,40	4059625483756	667
HG	54166320	1.069,20	4059625485347	608
HG	54166390	1.269,00	4059625485330	608
HG	54166730	1.069,20	4059625485323	608
HG	54167390	1.269,00	4059625485316	608
HG	54167730	1.069,20	4059625485309	608
HG	54167790	1.069,20	4059625485293	608
HG	54168390	1.269,00	4059625485286	608
HG	54168730	1.069,20	4059625485279	608
HG	54168770	1.069,20	4059625485262	608
HG	54169320	1.069,20	4059625485255	609
HG	54169390	1.269,00	4059625485248	609
HG	54169730	1.069,20	4059625485231	609
HG	54170390	1.269,00	4059625485224	609
HG	54170730	1.069,20	4059625485217	609
HG	54170790	1.069,20	4059625485200	609
HG	54171390	1.269,00	4059625485194	609
HG	54171730	1.069,20	4059625485187	609
HG	54171770	1.069,20	4059625485170	609
HG	54172320	1.918,80	4059625485163	610
HG	54172390	2.188,80	4059625485156	610
HG	54172730	1.918,80	4059625485149	610
HG	54173390	2.188,80	4059625485132	610
HG	54173730	1.918,80	4059625485125	610
HG	54173790	1.918,80	4059625485118	610
HG	54174390	2.188,80	4059625485101	610
HG	54174730	1.918,80	4059625485095	610
HG	54174770	1.918,80	4059625485088	610
HG	54175320	2.009,70	4059625485071	611
HG	54175390	2.313,90	4059625485064	611
HG	54175730	2.009,70	4059625485057	611
HG	54176390	2.313,90	4059625485040	611
HG	54176730	2.009,70	4059625485033	611
HG	54176790	2.009,70	4059625485026	611
HG	54177390	2.313,90	4059625485019	611
HG	54177730	2.009,70	4059625485002	611
HG	54177770	2.009,70	4059625484999	611
HG	54178320	2.184,30	4059625484982	611
HG	54178390	2.552,40	4059625484975	611
HG	54178730	2.184,30	4059625484968	611
HG	54179390	2.552,40	4059625484951	611
HG	54179730	2.184,30	4059625485743	611
HG	54179790	2.184,30	4059625485736	611
HG	54180390	2.552,40	4059625485729	611
HG	54180730	2.184,30	4059625485712	611
HG	54180770	2.184,30	4059625485705	611
HG	54181320	2.323,80	4059625485699	611
HG	54181390	2.762,10	4059625485682	611
HG	54181730	2.323,80	4059625485675	611
HG	54182390	2.762,10	4059625485668	611
HG	54182730	2.323,80	4059625485651	611

Marque	N° article	Euro h. t.	EAN	Page
HG	54182790	2.323,80	4059625485644	611
HG	54183390	2.762,10	4059625485637	611
HG	54183730	2.323,80	4059625485620	611
HG	54183770	2.323,80	4059625485613	611
HG	54184320	2.473,20	4059625485606	612
HG	54184390	2.975,40	4059625485590	612
HG	54184730	2.473,20	4059625485583	612
HG	54185390	2.975,40	4059625485576	612
HG	54185730	2.473,20	4059625485569	612
HG	54185790	2.473,20	4059625485552	612
HG	54186390	2.975,40	4059625485545	612
HG	54186730	2.473,20	4059625485538	612
HG	54186770	2.473,20	4059625485521	612
HG	54187320	2.221,20	4059625485514	613
HG	54187390	2.585,70	4059625485507	613
HG	54187730	2.221,20	4059625485491	613
HG	54188390	2.585,70	4059625485484	613
HG	54188730	2.221,20	4059625485477	613
HG	54188790	2.221,20	4059625485460	613
HG	54189390	2.585,70	4059625485453	613
HG	54189730	2.221,20	4059625485446	613
HG	54189770	2.221,20	4059625485439	613
HG	54190320	2.365,20	4059625485422	613
HG	54190390	2.800,80	4059625485415	613
HG	54190730	2.365,20	4059625485408	613
HG	54191390	2.800,80	4059625485392	613
HG	54191730	2.365,20	4059625485385	613
HG	54191790	2.365,20	4059625485378	613
HG	54192390	2.800,80	4059625485361	613
HG	54192730	2.365,20	4059625485354	613
HG	54192770	2.365,20	4059625486146	613
HG	54193320	2.553,30	4059625486139	613
HG	54193390	3.057,30	4059625486122	613
HG	54193730	2.553,30	4059625486115	613
HG	54194390	3.057,30	4059625486108	613
HG	54194730	2.553,30	4059625486092	613
HG	54194790	2.553,30	4059625486085	613
HG	54195390	3.057,30	4059625486078	613
HG	54195730	2.553,30	4059625486061	613
HG	54195770	2.553,30	4059625486054	613
HG	54196320	4.073,40	4059625486047	615
HG	54196390	4.743,90	4059625486030	615
HG	54196730	4.073,40	4059625486023	615
HG	54197390	4.743,90	4059625486016	615
HG	54197730	4.073,40	4059625486009	615
HG	54197790	4.073,40	4059625485996	615
HG	54198390	4.743,90	4059625485989	615
HG	54198730	4.073,40	4059625485972	615
HG	54198770	4.073,40	4059625485965	615
HG	54199320	4.347,90	4059625485958	615
HG	54199390	5.084,10	4059625485941	615
HG	54199730	4.347,90	4059625485934	615
HG	54200390	5.084,10	4059625485927	615
HG	54200730	4.347,90	4059625485910	615
HG	54200790	4.347,90	4059625485903	615
HG	54201390	5.084,10	4059625485897	615
HG	54201730	4.347,90	4059625485880	615
HG	54201770	4.347,90	4059625485873	615
HG	54205700	503,10	4059625485866	621
HG	54205760	503,10	4059625485859	621

Marque	N° article	Euro h. t.	EAN	Page
HG	54205780	503,10	4059625485842	621
HG	54206700	503,10	4059625485835	621
HG	54206760	503,10	4059625485828	621
HG	54206780	503,10	4059625485811	621
HG	54207700	527,40	4059625485804	621
HG	54207760	527,40	4059625485798	621
HG	54207780	527,40	4059625485781	621
HG	54208700	365,40	4059625485774	618
HG	54208760	365,40	4059625485767	618
HG	54208780	365,40	4059625485750	618
HG	54209700	409,50	4059625486542	619
HG	54209760	409,50	4059625486535	619
HG	54209780	409,50	4059625486528	619
HG	54210700	456,30	4059625486511	620
HG	54210760	456,30	4059625486504	620
HG	54210780	456,30	4059625486498	620
HG	54211700	623,70	4059625486481	622
HG	54211760	623,70	4059625486474	622
HG	54211780	623,70	4059625486467	622
HG	54212320	1.411,20	4059625486450	623
HG	54212390	1.640,70	4059625486443	623
HG	54212730	1.411,20	4059625486436	623
HG	54213390	1.640,70	4059625486429	623
HG	54213730	1.411,20	4059625486412	623
HG	54213790	1.411,20	4059625486405	623
HG	54214390	1.640,70	4059625486399	623
HG	54214730	1.411,20	4059625486382	623
HG	54214770	1.411,20	4059625486375	623
HG	54215320	1.411,20	4059625486368	623
HG	54215390	1.640,70	4059625486351	623
HG	54215730	1.411,20	4059625486344	623
HG	54216390	1.640,70	4059625486337	623
HG	54216730	1.411,20	4059625486320	623
HG	54216790	1.411,20	4059625486313	623
HG	54217390	1.640,70	4059625486306	623
HG	54217730	1.411,20	4059625486290	623
HG	54217770	1.411,20	4059625486283	623
HG	54218320	1.812,60	4059625486276	624
HG	54218390	2.331,90	4059625486269	624
HG	54218730	1.812,60	4059625486252	624
HG	54219390	2.331,90	4059625486245	624
HG	54219730	1.812,60	4059625486238	624
HG	54219790	1.812,60	4059625486221	624
HG	54220390	2.331,90	4059625486214	624
HG	54220730	1.812,60	4059625486207	624
HG	54220770	1.812,60	4059625486191	624
HG	54221320	1.812,60	4059625486184	624
HG	54221390	2.331,90	4059625486177	624
HG	54221730	1.812,60	4059625486160	624
HG	54222390	2.331,90	4059625486153	624
HG	54222730	1.812,60	4059625486771	624
HG	54222790	1.812,60	4059625486764	624
HG	54223390	2.331,90	4059625486757	624
HG	54223730	1.812,60	4059625486740	624
HG	54223770	1.812,60	4059625486733	624
HG	54224670	35,10	4059625483763	625
HG	54225670	15,30	4059625483770	625
HG	54226670	18,90	4059625483787	625
HG	54227630	98,10	4059625483602	626
HG	54228630	103,50	4059625483619	626

Références et Prix Publics indicatifs HT (HG = hansgrohe, AX = AXOR)

Marque	N° article	Euro h. t.	EAN	Page
HG	54229630	132,30	4059625483626	626
HG	54230630	132,30	4059625483633	627
HG	54231630	218,70	4059625483640	627
HG	54232630	305,10	4059625483657	627
HG	54233630	388,80	4059625483664	628
HG	54234630	417,60	4059625483671	628
HG	54236320	3.997,80	4059625486726	616
HG	54236390	4.666,50	4059625486719	616
HG	54236730	3.997,80	4059625486702	616
HG	54237390	4.666,50	4059625486696	616
HG	54237730	3.997,80	4059625486689	616
HG	54237790	3.997,80	4059625486672	616
HG	54238390	4.666,50	4059625486665	616
HG	54238730	3.997,80	4059625486658	616
HG	54238770	3.997,80	4059625486641	616
HG	54239320	3.997,80	4059625486634	617
HG	54239390	4.666,50	4059625486627	617
HG	54239730	3.997,80	4059625486610	617
HG	54240390	4.666,50	4059625486603	617
HG	54240730	3.997,80	4059625486597	617
HG	54240790	3.997,80	4059625486580	617
HG	54241390	4.666,50	4059625486573	617
HG	54241730	3.997,80	4059625486566	617
HG	54241770	3.997,80	4059625486559	617
HG	54955670	298,30	4059625535554	685
HG	54955700	298,30	4059625535547	685
HG	54956670	321,30	4059625535578	685
HG	54956700	321,30	4059625535561	685
HG	54957670	342,00	4059625535592	685
HG	54957700	342,00	4059625535585	685
HG	54958670	377,90	4059625535615	686
HG	54958700	377,90	4059625535608	686
HG	54959670	420,20	4059625535639	686
HG	54959700	420,20	4059625535622	686
HG	54960670	448,60	4059625535653	686
HG	54960700	448,60	4059625535646	686
HG	54961670	406,00	4059625535677	687
HG	54961700	406,00	4059625535660	687
HG	54962670	427,80	4059625535691	687
HG	54962700	427,80	4059625535684	687
HG	54963670	461,30	4059625535714	687
HG	54963700	461,30	4059625535707	687
HG	54964670	502,00	4059625535738	688
HG	54964700	502,00	4059625535721	688
HG	54965670	528,20	4059625535752	688
HG	54965700	528,20	4059625535745	688
HG	54966670	496,60	4059625535776	689
HG	54966700	496,60	4059625535769	689
HG	54967670	580,80	4059625535790	689
HG	54967700	580,80	4059625535783	689
HG	54968670	469,70	4059625535813	690
HG	54968700	469,70	4059625535806	690
HG	54969670	524,60	4059625535837	691
HG	54969700	524,60	4059625535820	691
HG	54970670	548,10	4059625535851	691
HG	54970700	548,10	4059625535844	691
HG	54971670	595,10	4059625535875	691
HG	54971700	595,10	4059625535868	691
HG	54972670	640,30	4059625535899	692
HG	54972700	640,30	4059625535882	692

Marque	N° article	Euro h. t.	EAN	Page
HG	54973670	696,70	4059625535912	692
HG	54973700	696,70	4059625535905	692
HG	54974670	660,00	4059625535936	693
HG	54974700	660,00	4059625535929	693
HG	54975670	685,70	4059625535950	693
HG	54975700	685,70	4059625535943	693
HG	54976670	732,50	4059625535974	693
HG	54976700	732,50	4059625535967	693
HG	54977670	777,50	4059625535998	694
HG	54977700	777,50	4059625535981	694
HG	54978670	835,90	4059625536018	694
HG	54978700	835,90	4059625536001	694
HG	54979670	754,10	4059625536032	695
HG	54979700	754,10	4059625536025	695
HG	54980670	855,60	4059625536056	695
HG	54980700	855,60	4059625536049	695
HG	54981700	2.177,10	4059625463871	683
HG	54982700	1.894,50	4059625463864	683
HG	54983700	2.431,80	4059625463857	678
HG	54984700	2.247,30	4059625463840	678
HG	54985700	2.096,10	4059625463833	678
HG	54986700	1.824,30	4059625463826	677
HG	54987700	1.710,90	4059625463819	677
HG	54988700	1.526,40	4059625463802	676
HG	54989700	1.416,60	4059625463796	676
HG	54990700	1.606,50	4059625463789	684
HG	54991700	1.485,90	4059625463772	684
HG	54992700	1.588,50	4059625463765	682
HG	54993700	1.494,90	4059625463758	682
HG	54994700	1.389,60	4059625463741	682
HG	54995700	1.172,70	4059625463734	681
HG	54996700	1.068,30	4059625463727	681
HG	54997700	959,40	4059625463710	680
HG	54998700	912,60	4059625463703	680
HG	54999700	784,80	4059625463499	679
55				
HG	55213000	41,93	4011097125121	282
HG	55237000	30,56	4011097125138	282
56				
HG	56010180	258,00	4059625355589	262
HG	56011180	260,42	4059625355572	262
HG	56012180	265,15	4059625355565	262
HG	56013180	272,54	4059625355558	262
HG	56014180	282,13	4059625355541	262
HG	56015180	299,10	4059625355534	262
HG	56016180	456,53	4059625355527	264
HG	56017180	458,85	4059625355510	264
HG	56018180	463,51	4059625355503	264
HG	56019180	471,66	4059625355497	264
HG	56020180	480,99	4059625355480	264
HG	56021180	498,45	4059625355473	264
HG	56022180	456,53	4059625355466	263
HG	56023180	458,85	4059625355459	263
HG	56024180	463,51	4059625355442	263
HG	56025180	471,66	4059625355435	263
HG	56026180	480,99	4059625355428	263
HG	56027180	498,45	4059625355411	263
HG	56029000	151,43	4059625350621	249
HG	56030000	158,69	4059625350614	249
HG	56031000	179,31	4059625350607	249

Marque	N° article	Euro h. t.	EAN	Page
HG	56032000	182,95	4059625350591	250
HG	56033000	190,11	4059625350584	250
HG	56034000	217,98	4059625350577	250
HG	56036670	450,52	4059625350515	247
HG	56036700	450,52	4059625350508	247
HG	56036800	204,66	4059625355398	247
HG	56037670	479,51	4059625350454	247
HG	56037700	479,51	4059625350447	247
HG	56037800	217,98	4059625355381	247
HG	56038000	340,31	4059625350430	247
HG	56038670	497,81	4059625350393	247
HG	56038700	497,81	4059625350386	247
HG	56038800	226,48	4059625355374	247
HG	56040610	560,72	4059625360910	247
HG	56040670	514,78	4059625350324	247
HG	56040700	514,78	4059625350317	247
HG	56040800	233,75	4059625355367	247
HG	56041670	524,36	4059625350263	247
HG	56041700	524,36	4059625350256	247
HG	56041800	238,60	4059625355350	247
HG	56042670	570,43	4059625350201	247
HG	56042700	570,43	4059625350195	247
HG	56042800	259,21	4059625355343	247
HG	56043000	471,02	4059625350188	244
HG	56043140	578,92	4059625350171	244
HG	56043340	578,92	4059625350164	244
HG	56043670	471,02	4059625350157	244
HG	56043700	471,02	4059625350140	244
HG	56043800	336,69	4059625350133	244
HG	56043990	578,92	4059625350126	244
HG	56044000	483,15	4059625350119	244
HG	56044140	593,47	4059625350102	244
HG	56044340	593,47	4059625350096	244
HG	56044670	483,15	4059625350089	244
HG	56044700	483,15	4059625350072	244
HG	56044800	345,17	4059625350065	244
HG	56044990	593,47	4059625350058	244
HG	56045000	525,58	4059625350041	244
HG	56045140	645,48	4059625350034	244
HG	56045340	645,48	4059625350027	244
HG	56045670	525,58	4059625350010	244
HG	56045700	525,58	4059625350003	244
HG	56045800	375,47	4059625349991	244
HG	56045990	645,48	4059625349984	244
HG	56046000	539,02	4059625349977	244
HG	56046140	662,45	4059625349960	244
HG	56046340	662,45	4059625349953	244
HG	56046670	539,02	4059625349946	244
HG	56046700	539,02	4059625349939	244
HG	56046800	385,18	4059625349922	244
HG	56046990	662,45	4059625349915	244
HG	56047000	580,02	4059625349908	245
HG	56047140	712,15	4059625349892	245
HG	56047340	712,15	4059625349885	245
HG	56047670	580,02	4059625349878	245
HG	56047700	580,02	4059625349861	245
HG	56047800	414,15	4059625349854	245
HG	56047990	712,15	4059625349847	245
HG	56050000	471,02	4059625349816	245
HG	56050140	578,92	4059625349809	245

Marque	N° article	Euro h. t.	EAN	Page
HG	56050340	578,92	4059625349793	245
HG	56050670	471,02	4059625349786	245
HG	56050700	471,02	4059625349779	245
HG	56050800	336,69	4059625349762	245
HG	56050990	578,92	4059625349755	245
HG	56051000	483,15	4059625349748	246
HG	56051140	593,47	4059625349731	246
HG	56051340	593,47	4059625349724	246
HG	56051670	483,15	4059625349717	246
HG	56051700	483,15	4059625349700	246
HG	56051800	345,17	4059625349694	246
HG	56051990	593,47	4059625349687	246
HG	56052000	525,58	4059625349670	246
HG	56052140	645,48	4059625349663	246
HG	56052340	645,48	4059625349656	246
HG	56052670	525,58	4059625349649	246
HG	56052700	525,58	4059625349632	246
HG	56052800	375,47	4059625349625	246
HG	56052990	645,48	4059625349618	246
HG	56053000	539,02	4059625349601	246
HG	56053140	662,45	4059625349595	246
HG	56053340	662,45	4059625349588	246
HG	56053670	539,02	4059625349571	246
HG	56053700	539,02	4059625349564	246
HG	56053800	385,18	4059625349557	246
HG	56053990	662,45	4059625349540	246
HG	56054000	580,02	4059625349533	246
HG	56054140	712,15	4059625349526	246
HG	56054340	712,15	4059625349519	246
HG	56054670	580,02	4059625349502	246
HG	56054700	580,02	4059625349496	246
HG	56054800	414,15	4059625349489	246
HG	56054990	712,15	4059625349472	246
HG	56055800	129,60	4059625349465	255
HG	56056000	24,24	4059625349441	256
HG	56057380	423,92	4059625443132	736
HG	56057670	423,92	4059625351598	736
HG	56057700	423,92	4059625351581	736
HG	56058670	419,83	4059625489420	737
HG	56058700	419,83	4059625489413	737
HG	56058800	419,83	4059625489406	737
HG	56060670	755,29	4059625489390	741
HG	56060700	755,29	4059625489383	741
HG	56060800	755,29	4059625489376	741
HG	56061380	480,99	4059625443125	736
HG	56061670	480,99	4059625351567	736
HG	56061700	480,99	4059625351550	736
HG	56062670	849,11	4059625430156	742
HG	56062700	849,11	4059625430149	742
HG	56062800	849,11	4059625430132	742
HG	56063670	755,29	4059625489369	743
HG	56063700	755,29	4059625489352	743
HG	56063800	755,29	4059625489345	743
HG	56064380	617,24	4059625443149	736
HG	56064670	617,24	4059625351536	736
HG	56064700	617,24	4059625351529	736
HG	56065670	281,29	4059625430125	738
HG	56065700	281,29	4059625430118	738
HG	56065800	281,29	4059625430101	738
HG	56067380	740,68	4059625443156	736

Références et Prix Publics indicatifs HT (HG = hansgrohe, AX = AXOR)

Marque	N° article	Euro h. t.	EAN	Page
HG	56067670	740,68	4059625351505	736
HG	56067700	740,68	4059625351499	736
HG	56070670	363,35	4059625351475	738
HG	56070700	363,35	4059625351468	738
HG	56070800	363,35	4059625351451	738
HG	56073670	420,42	4059625351444	738
HG	56073700	420,42	4059625351437	738
HG	56073800	420,42	4059625351420	738
HG	56076670	383,16	4059625351413	739
HG	56076700	383,16	4059625351406	739
HG	56076800	383,16	4059625351390	739
HG	56079670	444,88	4059625351383	739
HG	56079700	444,88	4059625351376	739
HG	56079800	444,88	4059625351369	739
HG	56082670	463,51	4059625351352	739
HG	56082700	463,51	4059625351345	739
HG	56082800	463,51	4059625351338	739
HG	56085670	521,74	4059625351321	739
HG	56085700	521,74	4059625351314	739
HG	56085800	521,74	4059625351307	739
HG	56088670	487,97	4059625351291	740
HG	56088700	487,97	4059625351284	740
HG	56088800	487,97	4059625351277	740
HG	56089670	668,85	4059625489338	743
HG	56089700	668,85	4059625489321	743
HG	56089800	668,85	4059625489314	743
HG	56090670	668,85	4059625489307	743
HG	56090700	668,85	4059625488799	743
HG	56090800	668,85	4059625488782	743
HG	56091670	549,69	4059625351260	740
HG	56091700	549,69	4059625351253	740
HG	56091800	549,69	4059625351246	740
HG	56092380	281,29	4059625445921	737
HG	56092670	281,29	4059625430095	737
HG	56092700	281,29	4059625430088	737
HG	56093380	351,61	4059625445938	737
HG	56093670	351,61	4059625430064	737
HG	56093700	351,61	4059625430057	737
HG	56094140	517,08	4059625349069	744
HG	56094340	517,08	4059625349052	744
HG	56094670	505,43	4059625349045	744
HG	56094700	505,43	4059625349038	744
HG	56094800	464,68	4059625349021	744
HG	56094990	517,08	4059625349014	744
HG	56095140	517,08	4059625349007	744
HG	56095340	517,08	4059625348994	744
HG	56095670	505,43	4059625348987	744
HG	56095700	505,43	4059625348970	744
HG	56095800	464,68	4059625348963	744
HG	56095990	517,08	4059625348956	744
HG	56096140	517,08	4059625348949	744
HG	56096340	517,08	4059625348932	744
HG	56096670	505,43	4059625348925	744
HG	56096700	505,43	4059625348918	744
HG	56096800	464,68	4059625348901	744
HG	56096990	517,08	4059625348895	744
HG	56097140	583,46	4059625348888	744
HG	56097340	583,46	4059625348871	744
HG	56097670	572,99	4059625348864	744
HG	56097700	572,99	4059625348857	744

Marque	N° article	Euro h. t.	EAN	Page
HG	56097800	528,73	4059625348840	744
HG	56097990	583,46	4059625348833	744
HG	56098140	583,46	4059625348826	745
HG	56098340	583,46	4059625348819	745
HG	56098670	572,99	4059625348802	745
HG	56098700	572,99	4059625348796	745
HG	56098800	528,73	4059625348789	745
HG	56098990	583,46	4059625348772	745
HG	56099140	583,46	4059625348765	744
HG	56099340	583,46	4059625348758	744
HG	56099670	572,99	4059625348741	744
HG	56099700	572,99	4059625348734	744
HG	56099800	528,73	4059625348727	744
HG	56099990	583,46	4059625348710	744
HG	56112800	129,60	4059625348697	256
HG	56158000	131,20	4059625488775	260
HG	56158670	179,00	4059625564769	260
HG	56161000	119,65	4059625488768	260
HG	56161670	164,00	4059625564776	260
HG	56162800	396,74	4059625430033	253
HG	56163000	422,98	4059625430026	255
HG	56164800	416,68	4059625430019	253
HG	56165000	442,92	4059625430002	255
HG	56166800	436,63	4059625429990	253
HG	56167000	462,86	4059625429983	255
HG	56168800	456,57	4059625429976	254
HG	56169000	482,81	4059625429969	255
HG	56170800	476,51	4059625429952	254
HG	56171000	502,75	4059625429945	255
HG	56172800	515,34	4059625429938	254
HG	56173000	542,63	4059625429921	255
HG	56174800	403,04	4059625429914	253
HG	56175000	436,63	4059625429907	254
HG	56176800	422,98	4059625429891	253
HG	56177000	456,57	4059625429884	254
HG	56178800	442,92	4059625429877	253
HG	56179000	476,51	4059625429860	254
HG	56180800	462,86	4059625429853	253
HG	56181000	496,45	4059625429846	254
HG	56182800	482,81	4059625429839	253
HG	56183000	515,34	4059625429822	254
HG	56184800	522,69	4059625429815	253
HG	56185000	555,23	4059625429808	254
HG	56186800	364,20	4059625429792	252
HG	56187800	383,10	4059625429785	252
HG	56188800	403,04	4059625429778	252
HG	56189800	422,98	4059625429761	252
HG	56190800	462,86	4059625429754	252
HG	56196800	347,41	4059625429747	251
HG	56197800	364,20	4059625429730	251
HG	56198800	379,95	4059625429723	251
HG	56199800	396,74	4059625429716	251
HG	56200800	413,53	4059625429709	251
HG	56201800	446,07	4059625429693	251
HG	56215670	424,03	4059625489710	248
HG	56215700	424,03	4059625489703	248
HG	56215800	303,33	4059625489697	248
HG	56216670	447,12	4059625489741	248
HG	56216700	447,12	4059625489734	248
HG	56216800	320,12	4059625489727	248

Marque	N° article	Euro h. t.	EAN	Page
HG	56217670	470,21	4059625489772	248
HG	56217700	470,21	4059625489765	248
HG	56217800	335,87	4059625489758	248
HG	56218670	516,39	4059625489802	248
HG	56218700	516,39	4059625489796	248
HG	56218800	369,45	4059625489789	248
HG	56219000	374,70	4059625489536	252
HG	56220000	391,49	4059625489529	252
HG	56221000	408,29	4059625489512	252
HG	56222000	424,03	4059625489505	252
HG	56223000	457,62	4059625489499	252
HG	56225800	428,06	4059625586907	257
HG	56226800	428,06	4059625586914	257
HG	56246800	106,01	4059625429686	258
HG	56247670	154,29	4059625429679	259
HG	56247800	110,21	4059625429662	259
HG	56248800	114,40	4059625429655	258
HG	56249670	166,88	4059625429648	259
HG	56249800	118,60	4059625429631	259
HG	56250670	447,12	4059625429624	258
HG	56250800	320,12	4059625429617	258
HG	56251670	462,86	4059625429600	258
HG	56251800	330,62	4059625429594	258
HG	56256000	755,29	4059625512173	259
HG	56261800	148,18	4059625595671	245
HG	56262800	148,18	4059625595688	246
HG	56373000	18,64	4011097125282	272
58				
HG	58112000	106,47	4011097651804	274
HG	58115180	130,44	4011097433103	277
HG	58116180	186,33	4011097433110	277
HG	58117000	201,48	4011097417479	274
HG	58117140	302,29	4059625003732	274
HG	58117340	302,29	4059625002599	274
HG	58117670	282,17	4059625235683	274
HG	58117700	282,17	4059625235676	274
HG	58117990	302,29	4059625004050	274
HG	58123000	327,25	4011097363363	276
HG	58125180	130,44	4011097140223	275
HG	58126180	186,33	4011097140230	275
HG	58127000	201,48	4011097140247	273
HG	58128000	276,01	4011097140353	273
HG	58140180	68,72	4011097233543	270
HG	58141180	97,83	4011097233574	271
HG	58142000	87,52	4011097233598	270
HG	58143000	83,35	4011097232874	271
HG	58150000	103,65	4011097492650	272
HG	58185000	29,11	4011097233581	269
HG	58185140	45,42	4059625243985	269
HG	58185340	45,42	4059625243992	269
HG	58185670	41,93	4059625244203	269
HG	58185700	41,93	4059625244210	269
HG	58185990	45,42	4059625178706	269
HG	58186000	43,08	4011097440347	269
HG	58192000	135,09	4011097412955	278
60				
HG	60056000	74,53	4011097609751	265
HG	60067000	86,62	4011097557694	265
HG	60127450	260,40	4059625478202	725
HG	60128450	260,40	4059625478196	726

Marque	N° article	Euro h. t.	EAN	Page
HG	60129450	69,60	4059625478691	567
HG	60130450	98,00	4059625478684	567
HG	60131450	105,10	4059625478912	568
HG	60132450	112,20	4059625478905	569
HG	60133450	119,30	4059625478899	571
HG	60134450	126,40	4059625478882	572
HG	60135450	275,84	4059625478875	717
HG	60137450	275,84	4059625478868	723
HG	60141450	141,44	4059625478851	724
HG	60142450	240,35	4059625478844	714
HG	60145450	282,35	4059625478837	721
HG	60147450	52,50	4059625478820	718
HG	60148450	97,13	4059625478813	717
HG	60149450	53,55	4059625478806	725
HG	60150450	102,38	4059625478790	724
HG	60151450	122,30	4059625475126	586
HG	60152450	151,90	4059625475164	595
HG	60153450	184,90	4059625475201	600
HG	60154450	201,30	4059625475249	591
HG	60155450	158,50	4059625475287	584
HG	60156450	181,80	4059625475324	594
HG	60157450	201,30	4059625475362	598
HG	60158450	214,70	4059625475409	589
HG	60159450	181,80	4059625475447	585
HG	60160450	204,80	4059625475485	595
HG	60161450	231,10	4059625475522	599
HG	60162450	254,40	4059625475560	590
HG	60163450	158,50	4059625475607	581
HG	60164450	204,80	4059625475621	582
HG	60165450	234,30	4059625475645	591
HG	60166450	270,80	4059625475669	596
HG	60167450	191,50	4059625475683	586
HG	60168450	290,60	4059625475706	587
HG	60169450	234,30	4059625475720	583
HG	60170450	270,80	4059625475768	593
HG	60171450	290,60	4059625475805	597
HG	60172450	313,80	4059625475843	588
HG	60173450	244,34	4059625478189	726
HG	60174450	42,40	4059625478615	580
HG	60175450	55,80	4059625478608	580
HG	60176450	50,90	4059625478592	580
HG	60193450	298,00	4059625479728	707
HG	60194450	312,20	4059625479711	710
HG	60196450	156,00	4059625471814	707
HG	60197450	196,00	4059625470114	708
HG	60198450	170,20	4059625470107	711
HG	60199450	210,20	4059625470091	711
HG	60200450	221,20	4059625420966	708
HG	60205450	452,55	4059625479056	715
HG	60206450	633,15	4059625479049	722
HG	60207450	275,31	4059625479032	714
HG	60208450	315,74	4059625479025	721
HG	60209450	138,20	4059625534953	577
HG	60210450	138,20	4059625534915	577
HG	60211450	138,20	4059625534946	577
HG	60212450	138,20	4059625534908	577
HG	60213450	145,30	4059625534892	578
HG	60214450	145,30	4059625534854	578
HG	60215450	145,30	4059625534878	578
HG	60216450	145,30	4059625534830	578

Références et Prix Publics indicatifs HT (HG = hansgrohe, AX = AXOR)

Marque	N° article	Euro h. t.	EAN	Page
HG	60218450	152,40	4059625534779	579
HG	60219450	152,40	4059625534793	579
HG	60220450	152,40	4059625534755	579
HG	60221450	202,00	4059625535172	574
HG	60222450	202,00	4059625535134	574
HG	60223450	202,00	4059625535158	574
HG	60224450	202,00	4059625535110	574
HG	60225450	258,70	4059625535073	575
HG	60226450	258,70	4059625535035	576
HG	60227450	258,70	4059625535059	576
HG	60228450	258,70	4059625535011	576
HG	60229450	98,00	4059625535516	568
HG	60230450	98,00	4059625535530	567
HG	60231450	98,00	4059625535493	568
HG	60232450	105,10	4059625535455	568
HG	60233450	105,10	4059625535479	568
HG	60234450	105,10	4059625535431	568
HG	60235450	112,20	4059625535394	569
HG	60236450	112,20	4059625535417	569
HG	60237450	112,20	4059625535370	569
HG	60238450	182,20	4059625535356	570
HG	60239450	182,20	4059625535349	570
HG	60240450	119,30	4059625535318	571
HG	60241450	119,30	4059625535332	571
HG	60242450	119,30	4059625535295	571
HG	60243450	189,30	4059625535271	572
HG	60244450	189,30	4059625535264	572
HG	60245450	126,40	4059625535233	573
HG	60246450	126,40	4059625535257	573
HG	60247450	126,40	4059625535219	573
HG	60248450	272,00	4059625535097	575
HG	60249450	272,00	4059625535080	575
HG	60250450	328,70	4059625534991	576
HG	60251450	328,70	4059625534984	576
HG	60252450	196,40	4059625535189	573
HG	60254450	196,40	4059625535196	573
HG	60265450	206,75	4059625536216	716
HG	60271450	141,44	4059625536513	724
HG	60278450	285,00	4059625567999	709
HG	60280450	285,00	4059625567982	712
HG	60281450	305,24	4059625536261	718
HG	60284450	305,24	4059625536292	725
HG	60286450	260,40	4059625536421	718
HG	60287450	260,40	4059625536452	719
HG	60288450	296,52	4059625548721	713
HG	60289450	326,24	4059625548738	720
HG	60292450	464,40	4059625544570	705
HG	60293450	491,10	4059625544563	709
HG	60617450	152,40	4059625534816	579
61				
HG	61006450	159,60	4059625478585	567
HG	61007450	188,00	4059625478578	567
HG	61008450	195,10	4059625478783	568
HG	61009450	202,20	4059625478776	569
HG	61010450	209,30	4059625478769	571
HG	61011450	216,40	4059625478752	572
HG	61012450	316,00	4059625413852	551
HG	61013450	316,00	4059625413869	551
HG	61014450	386,00	4059625413876	552
HG	61015450	386,00	4059625413883	552

Marque	N° article	Euro h. t.	EAN	Page
HG	61016450	363,30	4059625413890	553
HG	61017450	363,30	4059625413906	553
HG	61018450	433,30	4059625413913	554
HG	61019450	433,30	4059625413920	554
HG	61020450	592,20	4059625413937	555
HG	61021450	592,20	4059625413944	555
HG	61022450	662,20	4059625413951	556
HG	61023450	662,20	4059625413968	556
HG	61024450	694,70	4059625413975	557
HG	61025450	694,70	4059625413982	561
HG	61026450	694,70	4059625413999	557
HG	61027450	764,70	4059625414002	558
HG	61028450	764,70	4059625414019	562
HG	61029450	764,70	4059625414026	558
HG	61030450	694,70	4059625414033	559
HG	61031450	694,70	4059625414040	561
HG	61032450	694,70	4059625414057	559
HG	61033450	764,70	4059625414064	560
HG	61034450	764,70	4059625414071	562
HG	61035450	764,70	4059625414088	560
HG	61036450	725,80	4059625414095	563
HG	61037450	725,80	4059625414101	563
HG	61038450	725,80	4059625414118	563
HG	61039450	795,80	4059625414125	564
HG	61040450	795,80	4059625414132	564
HG	61041450	795,80	4059625414149	564
HG	61042450	931,10	4059625414156	565
HG	61043450	931,10	4059625414163	565
HG	61044450	1.001,10	4059625414170	566
HG	61045450	1.001,10	4059625414187	566
HG	61046450	212,30	4059625475133	586
HG	61048450	241,90	4059625475171	595
HG	61050450	274,90	4059625475218	600
HG	61052450	291,30	4059625475256	591
HG	61054450	248,50	4059625475294	584
HG	61056450	271,80	4059625475454	585
HG	61058450	271,80	4059625475331	594
HG	61060450	294,80	4059625475492	595
HG	61062450	291,30	4059625475379	598
HG	61064450	321,10	4059625475539	599
HG	61066450	304,70	4059625475416	589
HG	61068450	344,40	4059625475577	590
HG	61070450	248,50	4059625475614	581
HG	61071450	294,80	4059625475638	582
HG	61072450	324,30	4059625475652	591
HG	61073450	360,80	4059625475676	596
HG	61074450	281,50	4059625475690	586
HG	61075450	380,60	4059625475713	587
HG	61076450	324,30	4059625475737	583
HG	61078450	360,80	4059625475775	593
HG	61080450	380,60	4059625475812	597
HG	61082450	403,80	4059625475850	588
HG	61084450	236,00	4059625415412	550
HG	61085450	236,00	4059625415429	550
HG	61086450	307,00	4059625420935	539
HG	61087450	307,00	4059625420928	539
HG	61088450	430,40	4059625420911	540
HG	61089450	430,40	4059625420904	540
HG	61090450	500,40	4059625420898	541
HG	61091450	500,40	4059625420881	541

Marque	N° article	Euro h. t.	EAN	Page
HG	61092450	480,90	4059625420874	542
HG	61093450	480,90	4059625420867	542
HG	61094450	550,90	4059625420850	543
HG	61095450	550,90	4059625420843	543
HG	61096450	733,80	4059625420836	544
HG	61097450	733,80	4059625420829	544
HG	61098450	803,80	4059625420812	545
HG	61099450	803,80	4059625420805	545
HG	61100450	902,70	4059625420799	546
HG	61101450	902,70	4059625420782	546
HG	61102450	972,70	4059625420775	547
HG	61103450	972,70	4059625420768	547
HG	61104450	1.104,90	4059625420751	548
HG	61105450	1.104,90	4059625420744	548
HG	61106450	1.174,90	4059625420737	549
HG	61107450	1.174,90	4059625420720	549
HG	61108450	931,10	4059625421413	565
HG	61109450	1.001,10	4059625421406	566
HG	61110450	902,70	4059625421093	546
HG	61111450	972,70	4059625421086	547
HG	61112450	1.104,90	4059625421079	548
HG	61113450	1.174,90	4059625421062	549
HG	61114450	548,00	4059625484944	706
HG	61115450	723,10	4059625484937	704
HG	61116450	402,20	4059625484920	710
HG	61117450	581,80	4059625484913	709
HG	61118450	388,00	4059625484906	707
HG	61119450	549,00	4059625483992	705
HG	61120450	228,20	4059625534977	577
HG	61121450	228,20	4059625534939	577
HG	61122450	228,20	4059625534960	577
HG	61123450	228,20	4059625534922	577
HG	61124450	235,30	4059625534885	578
HG	61125450	235,30	4059625534847	578
HG	61126450	235,30	4059625534861	578
HG	61127450	235,30	4059625534823	578
HG	61128450	242,40	4059625534809	579
HG	61129450	242,40	4059625534762	579
HG	61130450	242,40	4059625534786	579
HG	61131450	242,40	4059625534748	579
HG	61132450	292,00	4059625535165	574
HG	61133450	292,00	4059625535127	574
HG	61134450	292,00	4059625535141	574
HG	61135450	292,00	4059625535103	574
HG	61136450	348,70	4059625535066	575
HG	61137450	348,70	4059625535028	576
HG	61138450	348,70	4059625535042	576
HG	61139450	348,70	4059625535004	576
HG	61140450	188,00	4059625535509	568
HG	61141450	188,00	4059625535523	567
HG	61142450	188,00	4059625535486	568
HG	61143450	195,10	4059625535448	568
HG	61144450	195,10	4059625535462	568
HG	61145450	195,10	4059625535424	568
HG	61146450	202,20	4059625535387	569
HG	61147450	202,20	4059625535400	569
HG	61148450	202,20	4059625535363	569
HG	61149450	209,30	4059625535301	571
HG	61150450	209,30	4059625535325	571
HG	61151450	209,30	4059625535288	571

Marque	N° article	Euro h. t.	EAN	Page
HG	61152450	216,40	4059625535226	573
HG	61153450	216,40	4059625535240	573
HG	61154450	216,40	4059625535202	573
HG	61165450	301,25	4059625536254	716
HG	61169450	375,00	4059625567852	709
HG	61170450	375,00	4059625567845	712
HG	61171450	399,74	4059625536285	718
HG	61172450	399,74	4059625536414	725
HG	61174450	354,90	4059625536445	719
HG	61175450	354,90	4059625536476	719
HG	61176450	370,34	4059625536483	717
HG	61177450	370,34	4059625536490	723
HG	61178450	334,85	4059625536520	715
HG	61180450	406,04	4059625536544	713
HG	61181450	376,85	4059625536551	722
HG	61182450	450,45	4059625536575	720
HG	61183450	354,90	4059625536582	726
HG	61184450	354,90	4059625536599	726
62				
HG	62010450	323,40	4059625478127	726
HG	62011450	323,40	4059625478110	726
HG	62012450	338,84	4059625478745	717
HG	62014450	338,84	4059625478738	723
HG	62016450	303,35	4059625478721	714
HG	62018450	345,35	4059625478714	721
HG	62020450	358,00	4059625479704	707
HG	62021450	520,80	4059625479599	705
HG	62022450	372,20	4059625479582	710
HG	62023450	547,10	4059625479575	709
HG	62024450	518,00	4059625420959	706
HG	62025450	694,90	4059625420942	704
HG	62038450	269,75	4059625536230	716
HG	62043450	345,00	4059625567739	709
HG	62044450	345,00	4059625567722	712
HG	62045450	368,24	4059625536278	718
HG	62046450	368,24	4059625536407	725
HG	62048450	323,40	4059625536438	719
HG	62049450	323,40	4059625536469	719
HG	62050450	376,43	4059625536537	713
HG	62051450	420,84	4059625536568	720
71				
HG	71070000	106,18	4011097738710	490
HG	71070670	123,85	4059625460511	490
HG	71071000	104,81	4011097738703	490
HG	71071670	115,45	4059625460535	490
HG	71072000	101,51	4011097738697	490
HG	71072670	123,85	4059625460559	490
HG	71073670	115,45	4059625460573	490
HG	71075000	111,80	4011097738666	491
HG	71076000	104,81	4011097738659	491
HG	71077000	111,80	4011097738642	490
HG	71077670	123,85	4059625460597	490
HG	71090000	167,71	4011097738628	491
HG	71090670	203,62	4059625461419	491
HG	71091000	166,53	4011097738611	491
HG	71091670	195,22	4059625461433	491
HG	71095000	171,19	4011097738604	491
HG	71100000	130,68	4011097738581	490
HG	71100670	159,54	4059625461457	490
HG	71101670	151,14	4059625461471	491

Références et Prix Publics indicatifs HT (HG = hansgrohe, AX = AXOR)

Marque	N° article	Euro h. t.	EAN	Page
HG	71102000	128,36	4011097738567	490
HG	71102670	159,54	4059625461501	490
HG	71103670	151,14	4059625461525	490
HG	71105000	133,92	4011097738543	491
HG	71107000	133,92	4011097738529	491
HG	71107670	159,54	4059625461549	491
HG	71120000	90,84	4011097738499	494
HG	71120670	106,01	4059625461563	494
HG	71130000	213,12	4011097738482	493
HG	71130670	257,15	4059625462034	493
HG	71131000	211,96	4011097738475	493
HG	71131670	248,75	4059625462058	493
HG	71133000	251,55	4011097738468	494
HG	71170000	117,62	4011097783475	490
HG	71170670	141,69	4059625461587	490
HG	71171000	142,08	4011097783482	490
HG	71171670	177,38	4059625461600	490
HG	71200000	149,07	4011097738444	496
HG	71200670	167,93	4059625461624	496
HG	71201000	133,92	4059625395318	497
HG	71201670	164,78	4059625462072	497
HG	71204000	123,45	4011097753836	496
HG	71204670	132,25	4059625461648	496
HG	71210000	108,30	4059625321461	510
HG	71210670	150,23	4059625326466	510
HG	71211000	128,10	4059625325346	519
HG	71211670	179,35	4059625326459	519
HG	71220000	206,14	4011097738420	495
HG	71220670	239,30	4059625470329	495
HG	71221000	130,44	4011097738413	493
HG	71222000	133,92	4011097738406	493
HG	71225000	139,75	4011097769981	496
HG	71243000	167,71	4011097768243	498
HG	71251000	133,92	4059625356210	492
HG	71251670	164,78	4059625462096	492
HG	71252000	133,92	4059625356180	492
HG	71252670	164,78	4059625462119	492
HG	71253000	126,95	4059625356173	492
HG	71253670	155,15	4059625462133	492
HG	71254000	133,92	4059625356135	492
HG	71254670	164,78	4059625462157	492
HG	71255000	126,95	4059625356128	492
HG	71255670	156,39	4059625462171	492
HG	71256000	201,48	4059625356111	495
HG	71256670	248,75	4059625470299	495
HG	71257000	207,30	4059625356067	492
HG	71257670	256,10	4059625462195	492
HG	71258000	201,48	4059625356036	492
HG	71258670	248,75	4059625462218	492
HG	71263000	139,75	4011097768250	502
HG	71312000	149,07	4011097738314	500
HG	71315000	149,07	4011097738284	500
HG	71315670	189,97	4059625461662	500
HG	71400000	144,41	4011097738260	497
HG	71400670	177,38	4059625461686	497
HG	71401000	144,41	4011097738253	498
HG	71401670	177,38	4059625461709	498
HG	71405000	150,23	4011097738246	499
HG	71405670	185,78	4059625470237	499
HG	71407670	292,83	4059625470213	499

Marque	N° article	Euro h. t.	EAN	Page
HG	71410000	112,96	4011097738222	499
HG	71410670	139,59	4059625470206	499
HG	71420000	92,00	4059625316290	512
HG	71420670	129,26	4059625326442	512
HG	71440000	119,96	4059625316283	511
HG	71440670	168,87	4059625326428	511
HG	71444000	167,71	4059625325506	513
HG	71446000	167,71	4059625325513	514
HG	71450000	143,25	4059625316269	519
HG	71450670	200,32	4059625326350	519
HG	71453000	143,25	4059625316245	520
HG	71454000	119,96	4059625316238	511
HG	71456000	306,29	4059625328583	513
HG	71456670	428,58	4059625330036	513
HG	71459000	306,29	4059625328590	521
HG	71459670	428,58	4059625338872	521
HG	71460000	92,00	4059625316221	521
HG	71460670	129,26	4059625326282	521
HG	71463000	176,65	4059625325520	522
HG	71464000	176,65	4059625325537	522
HG	71466000	119,96	4059625363713	512
HG	71466670	168,87	4059625363706	512
HG	71468000	138,59	4059625363676	520
HG	71468670	193,32	4059625363669	520
HG	71501000	292,32	4059625353370	509
HG	71502000	266,70	4059625353363	509
HG	71503000	222,44	4059625353356	510
HG	71504000	244,56	4059625353349	510
HG	71550000	82,69	4059625316214	506
HG	71550670	115,30	4059625326268	506
HG	71551000	108,30	4059625316207	506
HG	71551670	149,07	4059625326244	506
HG	71552000	140,92	4059625316191	507
HG	71552670	197,98	4059625326220	507
HG	71553000	208,47	4059625325407	508
HG	71553670	291,16	4059625326190	508
HG	71554000	171,19	4059625325414	508
HG	71557000	94,34	4059625316184	506
HG	71558000	74,53	4059625316177	506
HG	71558670	103,65	4059625326169	506
HG	71559000	119,96	4059625316160	506
HG	71560000	103,65	4059625321454	516
HG	71560670	145,57	4059625326152	516
HG	71561000	129,26	4059625321447	516
HG	71561670	181,68	4059625326138	516
HG	71562000	167,71	4059625321430	516
HG	71562670	235,25	4059625326114	516
HG	71563000	208,47	4059625325476	518
HG	71563670	291,16	4059625326084	518
HG	71564000	204,98	4059625325483	517
HG	71566000	110,64	4059625321423	516
HG	71567000	89,68	4059625325445	516
HG	71567670	125,78	4059625326046	516
HG	71568000	145,57	4059625321416	516
HG	71569000	119,96	4059625325452	516
HG	71569670	168,87	4059625326015	516
HG	71572000	140,92	4059625324998	507
HG	71576000	146,75	4059625325421	509
HG	71576670	206,14	4059625325933	509
HG	71578000	159,55	4059625325315	518

Marque	N° article	Euro h. t.	EAN	Page
HG	71578670	223,60	4059625325919	518
HG	71580000	99,00	4059625316153	506
HG	71580670	138,59	4059625325896	506
HG	71581000	153,73	4059625316146	507
HG	71582000	132,76	4059625316139	507
HG	71582670	185,17	4059625325889	507
HG	71583000	68,72	4059625325551	507
HG	71583670	95,50	4059625325872	507
HG	71584000	82,69	4059625316122	506
HG	71584670	115,30	4059625325865	506
HG	71585000	108,30	4059625316115	506
HG	71585670	149,07	4059625325858	506
HG	71589000	108,30	4059625428030	506
HG	71589670	149,07	4059625428047	506
HG	71590000	180,52	4059625321409	516
HG	71591000	159,55	4059625325469	516
HG	71591670	223,60	4059625325834	516
HG	71592000	81,52	4059625325568	517
HG	71592670	114,13	4059625325810	517
HG	71593000	103,65	4059625321393	516
HG	71593670	145,57	4059625325803	516
HG	71594000	129,26	4059625321386	516
HG	71594670	181,68	4059625325797	516
HG	71598000	82,69	4059625428054	506
HG	71598670	115,30	4059625428061	506
HG	71600000	119,96	4011097737799	501
HG	71600670	141,69	4059625461723	501
HG	71601000	119,96	4011097737782	501
HG	71601670	141,69	4059625461747	501
HG	71605000	133,92	4011097737775	502
HG	71605670	159,54	4059625470183	502
HG	71640000	95,50	4059625316108	514
HG	71640670	132,76	4059625325780	514
HG	71646000	95,50	4059625310762	515
HG	71650000	112,96	4059625315798	523
HG	71650670	158,38	4059625325759	523
HG	71656000	112,96	4059625405406	523
HG	71667000	108,30	4059625363638	515
HG	71667670	150,23	4059625363621	515
HG	71668000	123,45	4059625363614	524
HG	71668670	173,53	4059625363607	524
HG	71700000	150,23	4011097770703	455
HG	71701000	150,23	4011097770697	455
HG	71702000	145,57	4011097770680	455
HG	71703000	150,23	4011097770673	455
HG	71704000	145,57	4011097770666	455
HG	71706000	132,76	4011097770642	457
HG	71710000	182,84	4011097770765	456
HG	71710140	286,49	4059625232026	456
HG	71710340	286,49	4059625229521	456
HG	71710670	246,89	4059625232033	456
HG	71710700	246,89	4059625232040	456
HG	71710990	286,49	4059625232057	456
HG	71711000	182,84	4011097770758	456
HG	71712000	179,35	4011097770741	456
HG	71712140	273,68	4059625265789	456
HG	71712340	273,68	4059625147054	456
HG	71712670	237,59	4059625265765	456
HG	71712700	237,59	4059625265772	456
HG	71712990	273,68	4059625035573	456

Marque	N° article	Euro h. t.	EAN	Page
HG	71713000	182,84	4011097770734	455
HG	71713140	286,49	4059625232064	455
HG	71713340	286,49	4059625232071	455
HG	71713670	246,89	4059625232088	455
HG	71713700	246,89	4059625232095	455
HG	71713990	286,49	4059625232101	455
HG	71714000	179,35	4011097770727	455
HG	71714140	273,68	4059625265833	455
HG	71714340	273,68	4059625265819	455
HG	71714670	237,59	4059625265796	455
HG	71714700	237,59	4059625265802	455
HG	71714990	273,68	4059625265826	455
HG	71716000	295,82	4011097770710	456
HG	71716140	477,49	4059625232118	456
HG	71716340	477,49	4059625229538	456
HG	71716670	413,43	4059625232125	456
HG	71716700	413,43	4059625232132	456
HG	71716990	477,49	4059625232149	456
HG	71717000	289,99	4011097770826	456
HG	71717140	472,83	4059625265871	456
HG	71717340	472,83	4059625198001	456
HG	71717670	409,94	4059625265840	456
HG	71717700	409,94	4059625265857	456
HG	71717990	472,83	4059625265864	456
HG	71718000	214,28	4059625338841	454
HG	71719000	189,83	4059625338827	454
HG	71720000	190,99	4011097770819	459
HG	71720140	285,33	4059625250457	459
HG	71720340	285,33	4059625250440	459
HG	71720670	245,73	4059625250433	459
HG	71720700	245,73	4059625250426	459
HG	71720990	285,33	4059625250419	459
HG	71721000	182,84	4011097770802	459
HG	71729000	285,33	4011097770796	459
HG	71730000	683,63	4011097782409	461
HG	71732000	265,53	4011097770789	458
HG	71733000	334,24	4011097770871	458
HG	71733140	501,94	4059625232156	458
HG	71733340	501,94	4059625229545	458
HG	71733670	433,24	4059625232163	458
HG	71733700	433,24	4059625232170	458
HG	71733990	501,94	4059625170472	458
HG	71734000	295,82	4011097778457	458
HG	71734140	443,72	4059625232187	458
HG	71734340	443,72	4059625232194	458
HG	71734670	384,31	4059625232200	458
HG	71734700	384,31	4059625232217	458
HG	71734990	443,72	4059625232224	458
HG	71740000	232,92	4011097770864	460
HG	71740140	366,85	4059625232231	460
HG	71740340	366,85	4059625221754	460
HG	71740670	316,78	4059625232248	460
HG	71740700	316,78	4059625232255	460
HG	71740990	366,85	4059625232262	460
HG	71745000	206,14	4011097770840	460
HG	71745140	308,62	4059625232279	460
HG	71745340	308,62	4059625232286	460
HG	71745670	267,86	4059625232293	460
HG	71745700	267,86	4059625232309	460
HG	71745990	308,62	4059625232316	460

Références et Prix Publics indicatifs HT (HG = hansgrohe, AX = AXOR)

Marque	N° article	Euro h. t.	EAN	Page
HG	71748000	511,26	4011097788807	462
HG	71748140	766,31	4059625232323	462
HG	71748340	766,31	4059625232330	462
HG	71748670	664,99	4059625232347	462
HG	71748700	664,99	4059625232354	462
HG	71748990	766,31	4059625232361	462
HG	71750000	244,56	4011097782379	454
HG	71751000	239,91	4011097775791	454
HG	71752000	356,36	4011097782416	454
HG	71753000	350,55	4011097775784	454
HG	71754000	277,17	4011097782355	457
HG	71754140	427,41	4059625246429	457
HG	71754340	427,41	4059625246412	457
HG	71754670	370,35	4059625246443	457
HG	71754700	370,35	4059625246450	457
HG	71754990	427,41	4059625246436	457
HG	71755000	274,85	4011097782348	457
HG	71760000	206,14	4011097770918	462
HG	71760140	320,27	4059625232378	462
HG	71760340	320,27	4059625232385	462
HG	71760670	277,17	4059625232392	462
HG	71760700	277,17	4059625232408	462
HG	71760990	320,27	4059625232415	462
HG	71765000	167,71	4011097778327	463
HG	71765140	252,72	4059625232422	463
HG	71765340	252,72	4059625147061	463
HG	71765670	217,78	4059625232439	463
HG	71765700	217,78	4059625232446	463
HG	71765990	252,72	4059625232453	463
HG	71768000	174,69	4011097778310	463
HG	71805000	163,05	4059625085042	789
HG	71809000	137,42	4059625084984	789
HG	71814000	218,94	4059625098356	789
HG	71833000	187,49	4011097775487	794
HG	71835000	185,17	4011097766430	794
HG	71836000	192,16	4011097766423	795
HG	71837000	127,18	4011097766416	795
HG	71839000	138,59	4011097775753	795
HG	71870000	161,87	4059625321362	796
HG	71870670	227,10	4059625325698	796
HG	71871000	218,94	4059625321355	796
HG	71871670	307,45	4059625325674	796
HG	71970000	37,27	4011097737737	337
72				
HG	72010000	182,84	4011097770048	446
HG	72011000	182,84	4011097770116	446
HG	72012000	179,35	4011097770109	446
HG	72013000	182,84	4011097770093	446
HG	72014000	179,35	4011097770086	446
HG	72017000	161,87	4011097770055	447
HG	72020000	213,12	4011097770161	446
HG	72021000	208,47	4011097770154	446
HG	72022000	213,12	4011097770147	446
HG	72023000	208,47	4011097770130	446
HG	72031000	326,09	4011097770246	446
HG	72032000	321,44	4011097770239	446
HG	72110000	295,82	4011097770291	448
HG	72111000	328,42	4011097770284	448
HG	72113000	581,14	4011097782546	447
HG	72115000	710,41	4011097782522	447

Marque	N° article	Euro h. t.	EAN	Page
HG	72200000	232,92	4011097770260	449
HG	72210000	124,48	4059625402412	481
HG	72210670	155,66	4059625402405	481
HG	72212000	139,49	4059625413074	481
HG	72212670	174,33	4059625413067	481
HG	72215000	170,89	4059625413036	481
HG	72215670	214,42	4059625419595	481
HG	72400000	270,18	4011097770383	450
HG	72405000	239,91	4011097770352	450
HG	72410000	150,23	4011097770420	451
HG	72412000	1.927,42	4011097782508	449
HG	72416000	748,84	4011097770314	452
HG	72430000	100,13	4059625412978	484
HG	72430670	125,18	4059625412961	484
HG	72434000	128,44	4059625412916	485
HG	72436000	151,28	4059625412893	485
HG	72440000	146,94	4059625402122	482
HG	72440670	185,03	4059625402115	482
HG	72442000	148,02	4059625402108	482
HG	72443000	146,94	4059625402092	482
HG	72443670	185,03	4059625402085	482
HG	72448000	279,72	4059625412862	484
HG	72448670	349,39	4059625412855	484
HG	72449000	134,96	4059625412848	483
HG	72449670	168,70	4059625412831	483
HG	72466000	137,70	4059625402047	483
HG	72466670	172,13	4059625402030	483
HG	72467000	216,11	4059625412770	483
HG	72467670	270,16	4059625412763	483
HG	72503000	96,87	4059625402399	479
HG	72503670	120,81	4059625402382	479
HG	72510000	107,75	4059625402375	478
HG	72513000	107,75	4059625402337	478
HG	72513670	136,05	4059625402320	478
HG	72514000	103,40	4059625412695	478
HG	72517000	129,52	4059625402290	478
HG	72517670	162,17	4059625402283	478
HG	72519000	129,52	4059625402276	478
HG	72519670	162,17	4059625402269	478
HG	72520000	121,90	4059625412657	478
HG	72520670	152,37	4059625412640	478
HG	72527000	132,25	4059625437919	478
HG	72527670	164,78	4059625402207	478
HG	72528000	193,74	4059625412619	480
HG	72528670	241,62	4059625412602	480
HG	72530000	243,81	4059625412596	480
HG	72536000	179,59	4059625401699	479
HG	72536670	225,30	4059625401682	479
HG	72580000	199,18	4059625418512	479
HG	72580670	249,24	4059625418505	479
HG	72582000	193,74	4059625418475	479
HG	72584000	121,90	4059625418451	478
HG	72584670	152,37	4059625418444	478
HG	72586000	107,75	4059625418413	478
HG	72586670	136,05	4059625418406	478
HG	72588000	129,52	4059625418376	478
HG	72588670	162,17	4059625418369	478
HG	72590000	199,18	4059625418338	479
HG	72590670	249,24	4059625418321	479
HG	72600000	213,12	4011097770475	452

Marque	N° article	Euro h. t.	EAN	Page
HG	72605000	206,14	4011097770444	453
HG	72640000	107,75	4059625401859	486
HG	72640670	136,05	4059625401842	486
HG	72643000	107,75	4059625401828	486
HG	72643670	136,05	4059625401811	486
HG	72648000	276,46	4059625412404	488
HG	72648670	346,12	4059625412398	488
HG	72649000	148,02	4059625412381	487
HG	72649670	185,03	4059625412374	487
HG	72667000	126,24	4059625401774	487
HG	72667670	157,80	4059625401767	487
HG	72800000	404,12	4059625255452	782
HG	72800670	525,24	4059625255445	782
HG	72800800	525,24	4059625255438	782
HG	72801000	461,19	4059625255421	781
HG	72801670	582,31	4059625255414	781
HG	72801800	582,31	4059625255407	781
HG	72802000	336,57	4059625255391	782
HG	72802670	448,37	4059625255384	782
HG	72802800	448,37	4059625255377	782
HG	72803000	392,47	4059625255360	782
HG	72803670	504,27	4059625255353	782
HG	72803800	504,27	4059625255346	782
HG	72804000	337,74	4059625255339	783
HG	72804670	361,02	4059625255322	783
HG	72804800	361,02	4059625255315	783
HG	72806000	243,40	4059625255308	783
HG	72806670	316,78	4059625255292	783
HG	72806800	316,78	4059625255285	783
HG	72808000	337,74	4059625255278	784
HG	72808670	361,02	4059625255261	784
HG	72808800	361,02	4059625255254	784
HG	72809000	393,63	4059625255247	784
HG	72809670	416,92	4059625255230	784
HG	72809800	416,92	4059625255223	784
HG	72840000	236,42	4059625255216	784
HG	72840670	307,45	4059625255209	784
HG	72840800	307,45	4059625255193	784
HG	72841000	83,85	4059625293218	798
HG	72841670	107,14	4059625293225	798
HG	72841800	107,14	4059625293232	798
HG	72861000	462,00	4059625565650	781
HG	72861340	647,00	4059625565629	781
HG	72861670	601,00	4059625565605	781
HG	72861800	601,00	4059625565575	781
73				
HG	73001000	172,13	4059625473658	428
HG	73001140	258,20	4059625473641	428
HG	73001670	240,35	4059625473634	428
HG	73001700	240,35	4059625473627	428
HG	73002000	179,48	4059625473610	428
HG	73002140	268,69	4059625473597	428
HG	73002670	250,85	4059625473580	428
HG	73002700	250,85	4059625473566	428
HG	73010000	203,62	4059625473504	428
HG	73010140	305,43	4059625473498	428
HG	73010670	285,49	4059625473481	428
HG	73010700	285,49	4059625473474	428
HG	73011000	195,22	4059625473467	428
HG	73011140	293,88	4059625473450	428
HG	73011670	273,94	4059625473443	428
HG	73011700	273,94	4059625473436	428
HG	73012000	195,22	4059625473429	428
HG	73012140	293,88	4059625473412	428
HG	73012670	273,94	4059625473405	428
HG	73012700	273,94	4059625473399	428
HG	73013000	162,68	4059625473382	429
HG	73013140	244,55	4059625473375	429
HG	73013670	227,76	4059625473368	429
HG	73013700	227,76	4059625473955	429
HG	73014000	203,62	4059625473948	428
HG	73014140	305,43	4059625473924	428
HG	73014670	285,49	4059625473917	428
HG	73014700	285,49	4059625473894	428
HG	73020000	222,51	4059625473832	425
HG	73020140	334,82	4059625473825	425
HG	73020670	311,73	4059625473818	425
HG	73020700	311,73	4059625473801	425
HG	73021000	214,11	4059625473795	425
HG	73021140	321,17	4059625473771	425
HG	73021670	299,13	4059625473764	425
HG	73021700	299,13	4059625473740	425
HG	73023000	222,51	4059625473726	425
HG	73023140	334,82	4059625473719	425
HG	73023670	311,73	4059625473702	425
HG	73023700	311,73	4059625473696	425
HG	73030000	295,98	4059625483435	427
HG	73030140	442,92	4059625483428	427
HG	73030670	413,53	4059625483411	427
HG	73030700	413,53	4059625483404	427
HG	73040000	265,54	4059625474242	425
HG	73040140	397,79	4059625474235	425
HG	73040670	371,55	4059625474228	425
HG	73040700	371,55	4059625474211	425
HG	73041000	256,10	4059625474204	425
HG	73041140	384,15	4059625474198	425
HG	73041670	358,96	4059625474181	425
HG	73041700	358,96	4059625474174	425
HG	73051000	298,08	4059625483312	429
HG	73051140	446,07	4059625483305	429
HG	73051670	416,68	4059625483299	429
HG	73051700	416,68	4059625483282	429
HG	73053000	687,47	4059625471067	427
HG	73053140	1.031,74	4059625471050	427
HG	73053670	962,46	4059625471043	427
HG	73053700	962,46	4059625471036	427
HG	73060000	301,23	4059625474129	426
HG	73060140	451,32	4059625474112	426
HG	73060670	421,93	4059625474105	426
HG	73060700	421,93	4059625474099	426
HG	73070000	343,21	4059625474044	426
HG	73070140	515,34	4059625474037	426
HG	73070670	480,71	4059625474020	426
HG	73070700	480,71	4059625474013	426
HG	73072000	334,82	4059625474006	426
HG	73072140	501,70	4059625473986	426
HG	73072670	468,11	4059625473979	426
HG	73072700	468,11	4059625474556	426
HG	73200000	215,16	4059625474495	430
HG	73200140	323,27	4059625474488	430

Références et Prix Publics indicatifs HT (HG = hansgrohe, AX = AXOR)

Marque	N° article	Euro h. t.	EAN	Page
HG	73200670	301,23	4059625474471	430
HG	73200700	301,23	4059625474464	430
HG	73201000	199,42	4059625471029	421
HG	73201140	299,13	4059625474457	421
HG	73201670	279,19	4059625472163	421
HG	73201700	279,19	4059625472156	421
HG	73210000	285,49	4059625474440	430
HG	73210670	399,89	4059625474433	430
HG	73211000	264,49	4059625471012	421
HG	73211670	369,45	4059625472149	421
HG	73301000	159,54	4059625471005	419
HG	73301140	239,30	4059625474426	419
HG	73301670	222,51	4059625472132	419
HG	73301700	222,51	4059625472125	419
HG	73302000	165,83	4059625470992	419
HG	73302140	248,75	4059625474402	419
HG	73302670	233,01	4059625472118	419
HG	73302700	233,01	4059625472101	419
HG	73310000	188,92	4059625470985	419
HG	73310140	283,39	4059625474334	419
HG	73310670	264,49	4059625472095	419
HG	73310700	264,49	4059625472088	419
HG	73311000	181,58	4059625470978	419
HG	73311140	271,84	4059625474327	419
HG	73311670	254,00	4059625472071	419
HG	73311700	254,00	4059625472064	419
HG	73312000	181,58	4059625470961	419
HG	73312140	271,84	4059625474310	419
HG	73312670	254,00	4059625472057	419
HG	73312700	254,00	4059625472040	419
HG	73313000	151,14	4059625470954	420
HG	73313140	226,71	4059625474303	420
HG	73313670	210,97	4059625472033	420
HG	73313700	210,97	4059625472026	420
HG	73314000	188,92	4059625470947	419
HG	73314140	283,39	4059625474280	419
HG	73314670	264,49	4059625472019	419
HG	73314700	264,49	4059625472002	419
HG	73320000	206,77	4059625470930	416
HG	73320140	309,63	4059625474815	416
HG	73320670	288,63	4059625471999	416
HG	73320700	288,63	4059625471982	416
HG	73321000	198,37	4059625474808	416
HG	73321140	297,03	4059625474785	416
HG	73321670	277,09	4059625474778	416
HG	73321700	277,09	4059625474754	416
HG	73323000	206,77	4059625470923	416
HG	73323140	309,63	4059625474730	416
HG	73323670	288,63	4059625471975	416
HG	73323700	288,63	4059625471968	416
HG	73330000	273,94	4059625470916	418
HG	73330140	410,39	4059625470909	418
HG	73330670	383,10	4059625470893	418
HG	73330700	383,10	4059625470886	418
HG	73340000	245,60	4059625470831	416
HG	73340140	368,40	4059625474686	416
HG	73340670	344,26	4059625471951	416
HG	73340700	344,26	4059625471944	416
HG	73341000	237,21	4059625470824	416
HG	73341140	355,81	4059625474679	416

Marque	N° article	Euro h. t.	EAN	Page
HG	73341670	332,72	4059625471937	416
HG	73341700	332,72	4059625471920	416
HG	73350000	247,70	4059625470817	420
HG	73350140	370,50	4059625470800	420
HG	73350670	346,36	4059625470794	420
HG	73350700	346,36	4059625470787	420
HG	73351000	276,04	4059625470770	420
HG	73351140	413,53	4059625470763	420
HG	73351670	386,25	4059625470756	420
HG	73351700	386,25	4059625470749	420
HG	73353000	637,10	4059625470732	418
HG	73353140	955,12	4059625470725	418
HG	73353670	891,09	4059625470718	418
HG	73353700	891,09	4059625470701	418
HG	73360000	278,14	4059625474624	417
HG	73360140	416,68	4059625474617	417
HG	73360670	389,39	4059625474600	417
HG	73360700	389,39	4059625474594	417
HG	73370000	318,02	4059625475102	417
HG	73370140	476,51	4059625475096	417
HG	73370670	445,02	4059625475089	417
HG	73370700	445,02	4059625475072	417
HG	73372000	309,63	4059625475065	417
HG	73372140	463,91	4059625475041	417
HG	73372670	433,48	4059625475034	417
HG	73372700	433,48	4059625475010	417
HG	73410000	142,74	4059625470619	432
HG	73410140	214,11	4059625483220	432
HG	73410670	199,42	4059625483213	432
HG	73410700	199,42	4059625483190	432
HG	73411000	132,25	4059625470602	423
HG	73411140	198,37	4059625470596	423
HG	73411670	184,73	4059625470589	423
HG	73411700	184,73	4059625470572	423
HG	73420000	346,36	4059625474952	432
HG	73420140	519,54	4059625474945	432
HG	73420670	484,91	4059625474938	432
HG	73420700	484,91	4059625474921	432
HG	73422000	325,37	4059625470565	423
HG	73422140	488,05	4059625474914	423
HG	73422670	455,52	4059625470558	423
HG	73422700	455,52	4059625470541	423
HG	73440000	1.679,33	4059625470534	422
HG	73440140	2.518,99	4059625470527	422
HG	73440670	2.351,06	4059625470510	422
HG	73440700	2.351,06	4059625470503	422
HG	73443000	703,22	4059625483176	433
HG	73443140	1.054,83	4059625483169	433
HG	73443670	984,51	4059625483152	433
HG	73443700	984,51	4059625483145	433
HG	73445000	1.813,67	4059625471913	431
HG	73445140	2.720,51	4059625471906	431
HG	73445670	2.538,93	4059625471791	431
HG	73445700	2.538,93	4059625471784	431
HG	73447000	650,74	4059625470480	424
HG	73447140	976,11	4059625470473	424
HG	73447670	911,04	4059625470466	424
HG	73447700	911,04	4059625470459	424
HG	73561000	80,35	4059625131503	758
HG	73620000	245,60	4059625474907	433

Marque	N° article	Euro h. t.	EAN	Page
HG	73620140	368,40	4059625474891	433
HG	73620670	344,26	4059625474884	433
HG	73620700	344,26	4059625474877	433
HG	73622000	226,71	4059625470404	424
HG	73622140	340,06	4059625474860	424
HG	73622670	318,02	4059625470398	424
HG	73622700	318,02	4059625470381	424
74				
HG	74800000	192,16	4059625339749	791
HG	74800670	269,03	4059625339763	791
HG	74800800	269,03	4059625339756	791
HG	74802670	194,49	4059625340127	791
HG	74802800	194,49	4059625340110	791
HG	74806000	171,19	4059625340202	792
HG	74806670	238,25	4059625463444	792
HG	74806800	221,46	4059625463451	792
HG	74807000	269,03	4059625340219	793
HG	74813000	138,59	4059625340264	792
HG	74813670	189,01	4059625544549	792
HG	74813800	189,01	4059625544532	792
HG	74820000	226,71	4059625464786	790
HG	74820670	316,97	4059625464779	790
HG	74820800	294,93	4059625464762	790
HG	74821670	373,65	4059625464748	790
HG	74821800	351,61	4059625464731	790
HG	74822670	428,23	4059625464717	790
HG	74822800	397,79	4059625464700	790
HG	74823000	363,15	4059625462898	790
HG	74823670	484,91	4059625462881	790
HG	74823800	454,47	4059625462874	790
75				
HG	75010000	180,52	4059625335246	436
HG	75010670	249,22	4059625335208	436
HG	75010700	249,22	4059625335161	436
HG	75012000	168,87	4059625335109	436
HG	75012670	236,42	4059625335086	436
HG	75012700	236,42	4059625335062	436
HG	75013000	163,05	4059625335048	438
HG	75013670	228,26	4059625335031	438
HG	75013700	228,26	4059625335024	438
HG	75020000	208,47	4059625334980	437
HG	75020670	289,99	4059625334942	437
HG	75020700	289,99	4059625334904	437
HG	75022000	193,32	4059625334843	437
HG	75022670	271,35	4059625334829	437
HG	75022700	271,35	4059625334805	437
HG	75023000	202,64	4059625399835	437
HG	75023670	283,00	4059625399828	437
HG	75023700	283,00	4059625399811	437
HG	75024000	193,32	4059625399804	437
HG	75024670	271,35	4059625399699	437
HG	75024700	271,35	4059625399682	437
HG	75030000	300,47	4059625334751	437
HG	75030670	420,42	4059625335727	437
HG	75030700	420,42	4059625335697	437
HG	75032000	291,16	4059625335659	437
HG	75032670	407,62	4059625335642	437
HG	75032700	407,62	4059625335635	437
HG	75033000	306,29	4059625322710	438
HG	75033670	428,58	4059625337387	438
HG	75033700	428,58	4059625337356	438
HG	75040000	310,95	4059625335598	437
HG	75040670	435,57	4059625335567	437
HG	75040700	435,57	4059625335536	437
HG	75042000	302,79	4059625335499	437
HG	75042670	423,92	4059625335468	437
HG	75042700	423,92	4059625335437	437
HG	75050000	278,33	4059625337318	439
HG	75050670	388,97	4059625337295	439
HG	75050700	388,97	4059625337271	439
HG	75200000	257,37	4059625335369	440
HG	75200670	359,86	4059625335345	440
HG	75200700	359,86	4059625335321	440
HG	75210000	295,00	4059625395240	439
HG	75410000	146,75	4059625322727	442
HG	75410670	206,14	4059625337219	442
HG	75410700	206,14	4059625337196	442
HG	75414000	263,16	4059625459737	344
HG	75414140	394,74	4059625482940	344
HG	75414670	368,22	4059625471593	344
HG	75414700	368,22	4059625471579	344
HG	75415000	220,10	4059625358504	441
HG	75415670	308,62	4059625358511	441
HG	75415700	308,62	4059625358528	441
HG	75417000	263,16	4059625471555	343
HG	75417140	394,74	4059625482933	343
HG	75417670	368,22	4059625471524	343
HG	75417700	368,22	4059625471500	343
HG	75418000	263,16	4059625471470	341
HG	75418140	394,74	4059625482926	341
HG	75418670	368,22	4059625471432	341
HG	75418700	368,22	4059625471401	341
HG	75420000	320,33	4059625335291	441
HG	75420670	448,38	4059625335260	441
HG	75420700	448,38	4059625336199	441
HG	75444000	697,59	4059625322703	442
HG	75444670	975,94	4059625337080	442
HG	75444700	975,94	4059625337073	442
HG	75445000	1.651,41	4059625322697	440
HG	75445670	2.311,74	4059625337035	440
HG	75445700	2.311,74	4059625336991	440
HG	75614000	239,70	4059625471289	344
HG	75614140	360,06	4059625482889	344
HG	75614670	335,58	4059625471272	344
HG	75614700	335,58	4059625471265	344
HG	75615000	195,65	4059625358566	443
HG	75615670	274,85	4059625358573	443
HG	75615700	274,85	4059625358580	443
HG	75617000	239,70	4059625471258	342
HG	75617140	360,06	4059625482872	342
HG	75617670	335,58	4059625471241	342
HG	75617700	335,58	4059625471234	342
HG	75618000	239,70	4059625471227	341
HG	75618140	360,06	4059625482865	341
HG	75618670	335,58	4059625471197	341
HG	75618700	335,58	4059625471173	341
HG	75620000	224,40	4059625336151	443
HG	75620670	314,14	4059625336137	443
HG	75620700	314,14	4059625336113	443

Références et Prix Publics indicatifs HT (HG = hansgrohe, AX = AXOR)

Marque	N° article	Euro h. t.	EAN	Page
76				
HG	76010000	202,59	4059625336083	406
HG	76010670	285,21	4059625334430	406
HG	76010700	285,21	4059625334447	406
HG	76013000	185,61	4059625335932	408
HG	76013670	260,31	4059625335925	408
HG	76013700	260,31	4059625335918	408
HG	76020000	225,23	4059625335871	406
HG	76020670	316,90	4059625334423	406
HG	76020700	316,90	4059625334416	406
HG	76023000	225,23	4059625335758	406
HG	76023670	316,90	4059625334409	406
HG	76023700	316,90	4059625334393	406
HG	76024000	225,23	4059625334461	406
HG	76024670	316,90	4059625334386	406
HG	76024700	316,90	4059625334379	406
HG	76033000	330,48	4059625338124	408
HG	76033670	461,76	4059625338094	408
HG	76033700	461,76	4059625338063	408
HG	76034000	345,19	4059625338025	408
HG	76034670	483,27	4059625337998	408
HG	76034700	483,27	4059625337967	408
HG	76050000	316,90	4059625337929	409
HG	76050670	443,66	4059625337899	409
HG	76050700	443,66	4059625337868	409
HG	76051000	285,21	4059625337820	409
HG	76051670	398,39	4059625337813	409
HG	76051700	398,39	4059625337806	409
HG	76060000	315,77	4059625336564	407
HG	76060670	441,39	4059625336557	407
HG	76060700	441,39	4059625336540	407
HG	76063000	372,36	4059625336533	407
HG	76063670	519,49	4059625336496	407
HG	76063700	519,49	4059625336441	407
HG	76070000	332,74	4059625334454	406
HG	76070670	466,29	4059625334362	406
HG	76070700	466,29	4059625334355	406
HG	76200000	271,63	4059625336823	410
HG	76200670	380,28	4059625336816	410
HG	76200700	380,28	4059625336809	410
HG	76210000	305,00	4059625395233	409
HG	76210670	426,00	4059625395226	409
HG	76220000	422,00	4059625395219	409
HG	76220670	590,00	4059625395202	409
HG	76410000	195,65	4059625337738	411
HG	76410670	274,85	4059625337714	411
HG	76410700	274,85	4059625337691	411
HG	76415000	220,70	4059625357637	411
HG	76415670	307,85	4059625357644	411
HG	76415700	307,85	4059625357651	411
HG	76416000	334,00	4059625357668	411
HG	76416670	467,00	4059625357675	411
HG	76416700	467,00	4059625357682	411
HG	76420000	320,69	4059625336793	410
HG	76420670	448,90	4059625336762	410
HG	76420700	448,90	4059625336731	410
HG	76444000	820,54	4059625337592	412
HG	76444670	1.148,75	4059625337585	412
HG	76444700	1.148,75	4059625337578	412
HG	76615000	196,93	4059625357606	413
HG	76615670	275,02	4059625357613	413
HG	76615700	275,02	4059625357620	413
HG	76620000	250,12	4059625336694	412
HG	76620670	349,72	4059625336670	412
HG	76620700	349,72	4059625336656	412
92				
HG	92373000	221,28	4011097767062	861
HG	92571450	30,28	4011097780931	328
HG	92571610	30,28	4011097781136	328
HG	92573450	30,28	4011097780955	328
HG	92573610	30,28	4011097781204	328
HG	92577450	30,28	4011097781105	328
HG	92577610	30,28	4011097781198	328
HG	92601000	145,57	4011097133249	860
HG	92605000	36,11	4011097133287	866
HG	92631000	221,28	4011097133546	861
HG	92730000	53,57	4011097222776	859
93				
HG	93500000	16,30	4059625222478	354
HG	93571670	17,46	4059625270134	332
HG	93571700	17,46	4059625270127	332
HG	93571880	11,65	4059625141892	332
HG	93573670	17,46	4059625270097	332
HG	93573700	17,46	4059625270080	332
HG	93573880	11,65	4059625142615	332
HG	93574670	17,46	4059625270073	333
HG	93574700	17,46	4059625270066	333
HG	93574880	11,65	4059625142622	333
HG	93575670	17,46	4059625270059	333
HG	93575700	17,46	4059625270042	333
HG	93575880	11,65	4059625142639	333
HG	93576670	17,46	4059625270035	333
HG	93576700	17,46	4059625270028	333
HG	93576880	11,65	4059625142646	333
HG	93577670	17,46	4059625270011	333
HG	93577700	17,46	4059625270004	333
HG	93577880	11,65	4059625142653	333
HG	93578670	17,46	4059625269992	333
HG	93578700	17,46	4059625269985	333
HG	93578880	11,65	4059625142660	333
HG	93579670	17,46	4059625269978	332
HG	93579700	17,46	4059625269961	332
HG	93579880	11,65	4059625142677	332
94				
HG	94008000	36,11	4011097326849	862
HG	94009000	36,11	4011097326894	862
HG	94074000	15,14	4011097242606	865
HG	94077000	36,11	4011097345024	863
HG	94139000	84,88	4011097178752	279
HG	94142000	27,95	4011097183800	862
HG	94148000	66,39	4011097177120	864
HG	94149000	27,95	4011097178745	861
HG	94246000	6,99	4011097134888	863
HG	94282000	112,96	4011097239040	860
95				
HG	95014000	53,57	4011097404332	862
HG	95093000	36,11	4011097262321	865
HG	95506000	66,39	4011097646107	866
HG	95758000	90,84	4011097730738	862

Marque	N° article	Euro h. t.	EAN	Page
96				
HG	96026000	23,29	4011097136011	865
HG	96083000	27,95	4011097136264	864
HG	96100000	9,32	4011097136547	866
HG	96146000	27,95	4011097270388	865
HG	96153000	27,95	4011097136745	864
HG	96170000	66,39	4011097136844	858
HG	96189000	9,32	4011097176482	865
HG	96190000	66,39	4011097176499	858
HG	96190880	78,03	4011097363707	858
HG	96339000	66,39	4011097363295	859
HG	96370000	71,03	4011097345000	364
HG	96509000	78,03	4011097439914	862
HG	96618000	27,95	4011097441245	866
HG	96633000	112,96	4011097450681	861
HG	96645000	66,39	4011097445366	863
97				
HG	97685000	53,57	4011097592824	859
HG	97999000	112,96	4011097541174	866
98				
HG	98058000	6,99	4011097137711	864
HG	98282000	90,84	4011097606460	861
HG	98804000	27,95	4011097568744	859

Douches

Douches	Douchettes	55
	Sets de douche	73
	Barres de douche	107
	Sets porter	121
	Supports de douchette	137
	Flexibles	143
	Douches de tête	149
	Colonnes de douche et panneaux de douche	189
	Vidages	237
	Vidages pour baignoire	267
Mitigeurs thermostatiques	Thermostatiques apparents	285
	Commandes de douche encastrées	303
Installation	Corps d'encastrement	347



Douchettes

Douchettes

	Rainfinity		Raindance Select S	Raindance Select E	Pulsify Planet Edition
					
Finition					
Dimension du disque de jet	130	100	120	120	105
Débit	8,5/14	9/13,8	5,7 - 15	8,5/14,4	5,7
EcoSmart+	–	–	■	–	■
EcoSmart	■	■	■	■	–
Select	■	–	■	■	■
QuickClean	■	■	■	■	■
AirPower	–	–	■	■	–
Nombre de jets	3	1	3	3	3
PowderRain	■	■	■	–	■
jet Intense PowderRain	■	–	–	–	–
jet Rain	–	–	■	■	–
jet IntenseRain	–	–	–	–	■
jet MonoRain	■	–	–	–	–
prix en €	**130,44 - 194,49**	**107,14 - 161,87**	**119,96 - 173,53**	**119,96 - 173,53**	**55,57**
à partir de la page	60	61	62	63	64

	Vernis Blend	Jocolino			DogShower
					
Finition					
Dimension du disque de jet	100	27	27	27	150
Débit	5,4/6,7	11	11	11	7,6
EcoSmart+	■	–	–	–	–
EcoSmart	■	–	–	–	■
Select	–	–	–	–	■
QuickClean	■	–	–	–	–
AirPower	–	–	–	–	–
Nombre de jets	2	2	2	2	3
PowderRain	–	–	–	–	–
jet Intense PowderRain	–	–	–	–	–
jet Rain	■	■	■	■	–
jet IntenseRain	■	–	–	–	–
jet MonoRain	–	■	■	■	–
prix en €	**24,46 - 33,77**	**61,73**	**61,73**	**61,73**	**107,14**
à partir de la page	68	69	69	69	69

■ disponible selon le modèle
– non disponible

	Pulsify Select S / Pulsify S		Croma Select S / Croma S	Croma Select E / Croma E	Crometta
					
Finition					
Dimension du disque de jet	105	105	110	110	100
Débit	5,7 - 13,5	5,7 - 13,5	7 - 16	7 - 16	5,7/6,7
EcoSmart+	■	■	■	■	■
EcoSmart	■	■	■	■	■
Select	■	■	■	■	–
QuickClean	■	■	■	■	■
AirPower	–	–	–	–	–
Nombre de jets	1/3	1/3	1/3	1/3	1/2
PowderRain	■	■	–	–	–
jet Intense PowderRain	–	–	–	–	–
jet Rain	–	–	■	■	■
jet IntenseRain	■	■	■	■	■
jet MonoRain	–	–	–	–	–
prix en €	**32,61 - 64,02**	**32,61 - 64,02**	**48,91 - 87,34**	**48,91 - 87,34**	**25,62 - 29,11**
à partir de la page	64	64	66	67	68

Points forts

Eco-Responsabilité



Réduisez vos dépenses d'eau et d'énergie. Tout en profitant d'un jet généreux au débit constant.



Réduisez vos dépenses d'eau et d'énergie. Tout en profitant d'un jet généreux au débit constant.

Technologies



Elimination du calcaire par un simple passage du doigt sur les picots en silicone.



Jet enrichi en air. Des gouttes généreuses, légères et sans éclaboussures.



Tournez simplement la douchette pour changer le type de jet.



Jet réparti uniformément sur toute la surface du disque de jet.



Changement de jet facile par simple pression du bouton Select.

Types de jets



Jet formé d'une généreuse pluie de gouttes ultra fines. Offrant un enveloppement du corps tout en délicatesse : caressant, silencieux, sans éclaboussures.



Jet PowderRain concentré pour des sensations décuplées. Efficace, apaisant et sans éclaboussures.



Jet pluie concentré et puissant permettant de rincer facilement le shampoing.



Jet pluie vivifiant et énergisant qui rince le shampoing en profondeur.



Jet massant ciblé, puissant et revigorant pour éliminer tout le stress de la journée.



Jet ultradoux ciblé.



Jet doux pour le nettoyage des coussinets. Spécialement étudié pour le bien-être de votre chien.



Jet pluie doux et enveloppant. Idéal pour un réveil en douceur le matin ou le soir après une longue journée.



Jet pluie vivifiant et résolument rafraîchissant. Idéal pour démarrer la journée du bon pied ou se relaxer après une séance de sport.



Jet pour le nettoyage de tout le corps et pour le rincage du pelage.



Jet massage ciblé qui aide à éliminer en douceur les tensions et le stress du quotidien.



Jet apaisant pour votre chien. Jet pour le nettoyage des pattes et des parties sensibles du corps.



Jet pluie enrichi en air pour des gouttes généreuses, légères et sans éclaboussures.

Finition

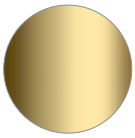

Aspect doré poli

-990

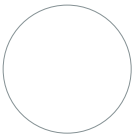

Blanc mat

-700

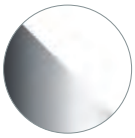

Blanc/Chromé

-400



Bleu ciel

-540



Bronze brossé

-140

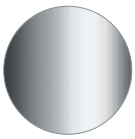

Chromé

-000



Noir chromé brossé

-340



Noir mat

-670

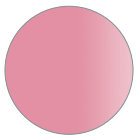

Rose

-560

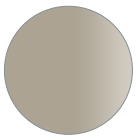

Sable (recyclé)

-210

Douchettes

Rainfinity Douchettes 3jet

Caractéristiques des variantes

- Jet PowderRain, Jet Intense PowderRain, Jet MonoRain
- choix du jet facile grâce au bouton Select
- Joint amovible
- convient au chauffe-eau instantané

130



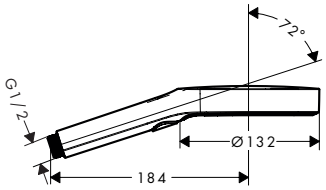

Eco-Responsabilité

EcoSmart

Technologies

XXL Performance · Select · Quick Clean

Types de jets

Powder Rain · Intense Powder Rain · Mono Rain

Certificats/déclarations

FDES

Vue d'ensemble

Dimension du disque de jet	Nombre de jets	Types de jet		Débit max. à 3 bar (l/min)	Pression du débit minimum (bar)	Finition	Code article	Euro
130	3	Jet PowderRain, Jet Intense PowderRain, Jet MonoRain	6,6	8,5	1,5	Chromé	26865000	130,44
						Bronze brossé	26865140	194,49
						Noir chromé brossé	26865340	194,49
						Noir mat	26865670	167,71
						Blanc mat	26865700	167,71
						Aspect doré poli	26865990	194,49
130	3	Jet PowderRain, Jet Intense PowderRain, Jet MonoRain	5,7	14	1,1	Chromé	26864000	130,44
						Bronze brossé	26864140	194,49
						Noir chromé brossé	26864340	194,49
						Noir mat	26864670	167,71
						Blanc mat	26864700	167,71
						Aspect doré poli	26864990	194,49

Les mesures des schémas techniques sont en mm.
Les spécifications techniques et les unités de mesure peuvent être sujettes à des changements.

Rainfinity Douchettes à main bâtons 1 jet

Caractéristiques des variantes

· Jet PowderRain
· Joint amovible
· convient au chauffe-eau instantané



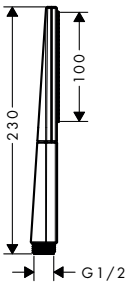

Eco-Responsabilité

EcoSmart

Technologies

Quick Clean

Types de jets

Powder Rain

Vue d'ensemble

Dimension du disque de jet	Nombre de jets	Types de jet	Débit max. à 3 bar (l/min)	Pression du débit minimum (bar)	Finition	Code article	Euro
100	1	Jet PowderRain	9	1	Chromé	26867000	107,14
					Bronze brossé	26867140	161,87
					Noir chromé brossé	26867340	161,87
					Noir mat	26867670	139,75
					Blanc mat	26867700	139,75
					Aspect doré poli	26867990	161,87
100	1	Jet PowderRain	13,8	1	Chromé	26866000	107,14
					Bronze brossé	26866140	161,87
					Noir chromé brossé	26866340	161,87
					Noir mat	26866670	139,75
					Blanc mat	26866700	139,75
					Aspect doré poli	26866990	161,87

Les mesures des schémas techniques sont en mm.
Les spécifications techniques et les unités de mesure peuvent être sujettes à des changements.

Raindance Select S Douchettes 3jet

Caractéristiques des variantes

- dimension: 125 mm
- choix du jet facile grâce au bouton Select
- Joint amovible
- convient au chauffe-eau instantané

120



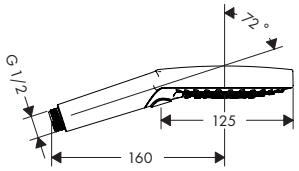

Eco-Responsabilité

Eco Smart+ · EcoSmart

Technologies

AirPower · XXL Performance · Select · Quick Clean

Types de jets

RainAir · Powder Rain · Rain · Whirl

Certificats/déclarations

FDES

Vue d'ensemble

Dimension du disque de jet	Nombre de jets	Types de jet	Débit max. à 3 bar (l/min)	Pression du débit minimum (bar)	ECAU	Finition	Code article	Euro
120	3	Jet PowderRain, Jet Rain, Jet Whirl	5,7	1,5		Chromé	26516000	122,29
120	3	Jet PowderRain, Jet Rain, Jet Whirl	8,3	1,4		Chromé	26515000	119,96
120	3	Jet PowderRain, Jet Rain, Jet Whirl	11	1,2		Chromé	26014000	119,96
						Bronze brossé	26014140	173,53
						Noir chromé brossé	26014340	173,53
						Noir mat	26014670	161,87
						Blanc mat	26014700	161,87
						Aspect doré poli	26014990	173,53
120	3	Jet Rain, Jet RainAir, Jet Whirl	8,5	1,5		Chromé	26531000	119,96
						Bronze brossé	26531140	173,53
						Noir chromé brossé	26531340	173,53
						Blanc/Chromé	26531400	119,96
						Noir mat	26531670	161,87
						Blanc mat	26531700	161,87
						Aspect doré poli	26531990	173,53
120	3	Jet Rain, Jet RainAir, Jet Whirl	15	1,4	E3, C1, A3, U3	Chromé	26530000	119,96
						Bronze brossé	26530140	173,53
						Noir chromé brossé	26530340	173,53
						Blanc/Chromé	26530400	119,96
						Noir mat	26530670	161,87
						Blanc mat	26530700	161,87
						Aspect doré poli	26530990	173,53

Les mesures des schémas techniques sont en mm.
Les spécifications techniques et les unités de mesure peuvent être sujettes à des changements.

Raindance Select E Douchettes 3jet

Caractéristiques des variantes

- dimension: 120 mm
- choix du jet facile grâce au bouton Select
- Joint amovible
- convient au chauffe-eau instantané

120



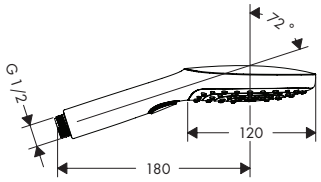

Eco-Responsabilité

EcoSmart

Technologies

AirPower · XXL Performance · Select · Quick Clean

Types de jets

RainAir · Rain · Whirl

Certificats/déclarations

FDES

Vue d'ensemble

Dimension du disque de jet	Nombre de jets	Types de jet	Débit max. à 3 bar (l/min)	Pression du débit minimum (bar)	ECAU	Finition	Code article	Euro
120	3	Jet Rain, Jet RainAir, Jet Whirl	8,5	1,5	E2, C1, A3, U3	Chromé	26521000	119,96
						Blanc/Chromé	26521400	119,96
120	3	Jet RainAir, Jet Rain, Jet Whirl	14,4	1	E2, C1, A3, U3	Chromé	26520000	119,96
						Bronze brossé	26520140	173,53
						Noir chromé brossé	26520340	173,53
						Blanc/Chromé	26520400	119,96
						Noir mat	26520670	161,87
						Blanc mat	26520700	161,87
						Aspect doré poli	26520990	173,53

Les mesures des schémas techniques sont en mm.
Les spécifications techniques et les unités de mesure peuvent être sujettes à des changements.

Douchettes

Pulsify Planet Edition Douchette 105 3jet Relaxation EcoSmart+ Select

Caractéristiques

- dimension: 105 mm
- Jet PowderRain, Jet IntenseRain, Jet Massage
- choix du jet facile grâce au bouton Select
- débit: 5,7 l/min sous 3 bars de pression
- tamis rinçable
- convient au chauffe-eau instantané
- Taxonomie UE: max. 6 l/min - SC (Substantial Contribution)



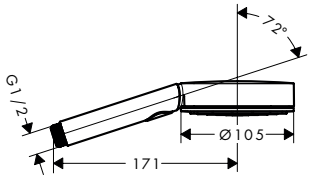

Eco-Responsabilité

Eco Smart+

Technologies

XXL Performance · Select · Quick Clean

Types de jets

Powder Rain · Intense Rain · Massage

Finition	Code article	Euro
Sable (recyclé)	26077210	55,57

Pulsify Select S / Pulsify S Douchettes à main 3 jets, 1 jet

Caractéristiques des variantes

- dimension: 105 mm
- tamis rinçable
- convient au chauffe-eau instantané

jet Relaxation



1 jet



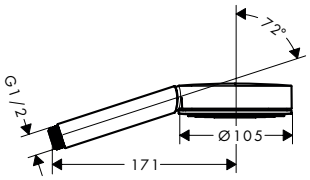

Eco-Responsabilité

Eco Smart+ · EcoSmart

Technologies

XXL Performance · Select · Quick Clean

Types de jets

Powder Rain · Intense Rain · Massage

Vue d'ensemble

Dimension du disque de jet	Effet douche	Nombre de jets	Types de jet	Débit max. à 3 bar (l/min)	Select	ECAU	Finition	Code article	Euro
105	jet Relaxation	3	Jet Powder-Rain, Jet Intense-Rain, Jet Massage	6,9	■		Chromé	24111000	43,08
							Bronze brossé	24111140	64,02
							Noir mat	24111670	55,91
							Blanc mat	24111700	55,91
105	jet Relaxation	3	Jet Powder-Rain, Jet Intense-Rain, Jet Massage	11,4	■	E1, C1, A3, U3	Chromé	24110000	43,08
							Bronze brossé	24110140	64,02
							Noir mat	24110670	55,91
							Blanc mat	24110700	55,91
105	1 jet	1	Jet Powder-Rain	5,7	–		Chromé	24121000	32,61
							Noir mat	24121670	43,08
							Blanc mat	24121700	43,08
105	1 jet	1	Jet Powder-Rain	13,5	–	E2, C1, A3, U3	Chromé	24120000	32,61
							Noir mat	24120670	43,08
							Blanc mat	24120700	43,08

Les mesures des schémas techniques sont en mm.
Les spécifications techniques et les unités de mesure peuvent être sujettes à des changements.

Pulsify S / Pulsify E Douchettes à main bâtons 1 jet

Caractéristiques des variantes

· Jet PowderRain · tamis rinçable · convient au chauffe-eau instantané

rond

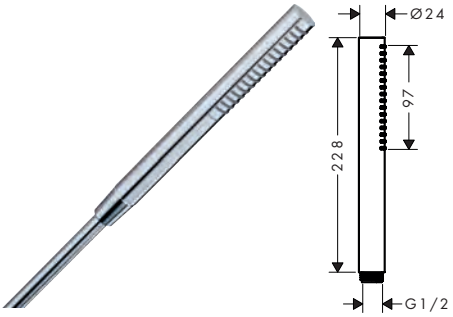

carré

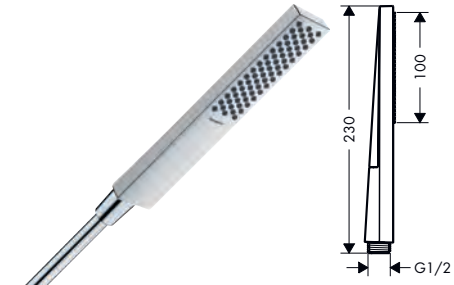

Eco-Responsabilité

Technologies

Types de jets

Certificats/déclarations

Vue d'ensemble

Dimension du disque de jet	Nombre de jets	Types de jet	Débit max. à 3 bar (l/min)	Pression du débit minimum (bar)	Forme	ECAU	Finition	Disponible à partir de	Code article	Euro
100	1	Jet PowderRain	5,4	0,5	rond		Chromé		24126000	60,88
							Bronze brossé		24126140	91,31
							Noir chromé brossé	Q1/2025	24126340	91,31
							Noir mat		24126670	85,02
							Blanc mat		24126700	85,02
							Aspect doré poli	Q1/2025	24126990	91,31
100	1	Jet PowderRain	7,9	0,5	rond	E2, C1, A3, U3	Chromé		24125000	60,88
							Bronze brossé		24125140	91,31
							Noir chromé brossé	Q1/2025	24125340	91,31
							Noir mat		24125670	85,02
							Blanc mat		24125700	85,02
							Aspect doré poli	Q1/2025	24125990	91,31
100	1	Jet PowderRain	5	0,9	carré		Chromé		24321000	60,88
							Bronze brossé		24321140	91,31
							Noir chromé brossé	Q1/2025	24321340	91,31
							Noir mat		24321670	85,02
							Blanc mat		24321700	85,02
							Aspect doré poli	Q1/2025	24321990	91,31
100	1	Jet PowderRain	8	0,8	carré	E2, C1, A3, U3	Chromé		24320000	60,88
							Bronze brossé		24320140	91,31
							Noir chromé brossé	Q1/2025	24320340	91,31
							Noir mat		24320670	85,02
							Blanc mat		24320700	85,02
							Aspect doré poli	Q1/2025	24320990	91,31

Les mesures des schémas techniques sont en mm.
Les spécifications techniques et les unités de mesure peuvent être sujettes à des changements.

Croma Select S / Croma S Douchettes à main Multi, Vario, 1 jet

Caractéristiques des variantes

- dimension: 110 mm
- Joint amovible
- convient au chauffe-eau instantané

Multi



Vario



1 jet



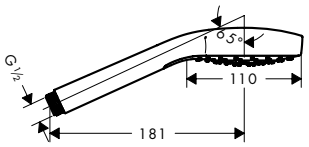

Eco-Responsabilité

Eco Smart+ · EcoSmart

Technologies

XXL Performance · Select · Quick Clean

Types de jets

Intense Rain · Massage · Rain · SoftRain · Turbo Rain

Certificats/déclarations

FDES

Vue d'ensemble

Modèle	Dimension du disque de jet	Types de jet	Débit max. à 3 bar (l/min)	Pression du débit minimum (bar)	Select	ECAU	Finition	Code article	Euro
Multi	110	Jet SoftRain, Jet Intense-Rain, Jet Massage	9	1,4	■		Blanc/Chromé	26801400	87,34
Multi	110	Jet SoftRain, Jet Intense-Rain, Jet Massage	16	1	■		Blanc/Chromé	26800400	87,34
Vario	110	Jet Rain, Jet TurboRain, Jet IntenseRain	9	1,4	■	E0, C1, A3, U3	Blanc/Chromé	26803400	64,06
Vario	110	Jet Rain, Jet Intense-Rain, Jet TurboRain	14,7	1	■	E3, C1, A3, U3	Blanc/Chromé	26802400	64,06
1 jet	110	Jet Rain	7	1,2	–		Blanc/Chromé	26806400	48,91
1 jet	110	Jet Rain	9	1	–		Blanc/Chromé	26805400	48,91
1 jet	110	Jet Rain	16	0,8	–		Blanc/Chromé	26804400	48,91

Les mesures des schémas techniques sont en mm.
Les spécifications techniques et les unités de mesure peuvent être sujettes à des changements.

Croma Select E / Croma E Douchettes à main Multi, Vario, 1 jet

Caractéristiques des variantes

· dimension: 110 mm · Joint amovible · convient au chauffe-eau instantané

Multi



Vario



1 jet



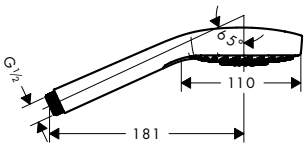

Eco-Responsabilité

Eco Smart+ · EcoSmart

Technologies

XXL Performance · Select · Quick Clean

Types de jets

Intense Rain · Massage · Rain · SoftRain · Turbo Rain

Certificats/déclarations

FDES

Vue d'ensemble

Modèle	Dimension du disque de jet	Types de jet	Débit max. à 3 bar (l/min)	Pression du débit minimum (bar)	Select	ECAU	Finition	Code article	Euro
Multi	110	Jet SoftRain, Jet Intense-Rain, Jet Massage	9	1,4	■		Blanc/Chromé	26811400	87,34
Multi	110	Jet SoftRain, Jet Intense-Rain, Jet Massage	16	1	■	E3, C1, A3, U3	Blanc/Chromé	26810400	87,34
Vario	110	Jet Rain, Jet TurboRain, Jet IntenseRain	9	1,2	■	E0, C1, A3, U3	Blanc/Chromé	26813400	64,06
Vario	110	Jet Rain, Jet Intense-Rain, Jet TurboRain	14,7	1	■	E3, C1, A3, U3	Blanc/Chromé	26812400	64,06
1 jet	110	Jet Rain	7	1,2	–		Blanc/Chromé	26816400	48,91
1 jet	110	Jet Rain	9	1	–		Blanc/Chromé	26815400	48,91
							Noir mat	26815670	62,89
							Blanc mat	26815700	62,89
							Noir chromé brossé	26815340	72,20
							Aspect doré poli	26815990	72,20

Les mesures des schémas techniques sont en mm.
Les spécifications techniques et les unités de mesure peuvent être sujettes à des changements.

Douchettes

Crometta Douchettes à main Vario, 1 jet

Caractéristiques des variantes

- dimension: 100 mm
- Joint amovible
- convient au chauffe-eau instantané

Vario



1 jet



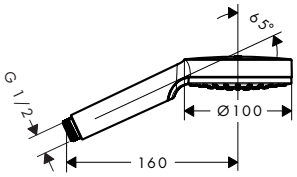

Eco-Responsabilité

Technologies

Types de jets

Certificats/déclarations

Vue d'ensemble

Modèle	Dimension du disque de jet	Nombre de jets	Types de jet	Débit max. à 3 bar (l/min)	Pression du débit minimum (bar)	ECAU	Finition	Code article	Euro
Vario	100	2	Jet Rain, Jet IntenseRain	5,7	1		Blanc/Chromé	26336400	29,11
Vario	100	2	Jet Rain, Jet IntenseRain	6,7	1	E01, C1, A3, U3	Blanc/Chromé	26332400	29,11
1 jet	100	1	Jet Rain	5,7	1		Blanc/Chromé	26334400	25,62
1 jet	100	1	Jet Rain	6,7	1	E01, C1, A3, U3	Blanc/Chromé	26333400	25,62

Vernis Blend Douchettes à main Vario

Caractéristiques des variantes

- dimension: 100 mm
- Jet Rain, Jet IntenseRain
- changement de jet en tournant l'extrémité de la douchette
- Joint amovible
- convient au chauffe-eau instantané



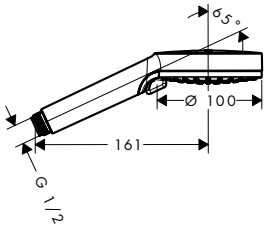

Eco-Responsabilité

Technologies

Types de jets

Certificats/déclarations

Vue d'ensemble

Dimension du disque de jet	Nombre de jets	Types de jet		Débit max. à 3 bar (l/min)	Pression du débit minimum (bar)	ECAU	Finition	Code article	Euro
100	2	Jet Rain, Jet IntenseRain	3,8	5,4	1		Chromé	26090000	24,46
100	2	Jet Rain, Jet IntenseRain	4	6,7	1	E0, C1, A3, U3	Noir mat	26340670	33,77

Les mesures des schémas techniques sont en mm.
Les spécifications techniques et les unités de mesure peuvent être sujettes à des changements.

Jocolino Douchettes à main enfant 2 jets

Caractéristiques des variantes

- dimension: 27 mm
- Jet Rain, Jet MonoRain
- changement de jet en tournant l'extrémité de la douchette
- débit: 11 l/min sous 3 bars de pression
- poignée ergonomique parfaite pour les petites mains
- yeux écarquillés qui interagissent avec l'enfant
- les résidus calcaires sur les buses sont éliminés grâce à la rotation lors du changement de jet
- Joint amovible
- convient au chauffe-eau instantané

Lion



Zèbre



Crocodile



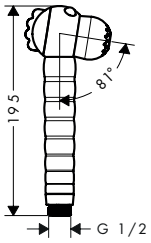

Technologies

Quick Clean

Types de jets

Rain | Mono Rain

Vue d'ensemble

Modèle	Dimension du disque de jet	Nombre de jets	Types de jet	Débit max. à 3 bar (l/min)	Pression du débit minimum (bar)	Code article	Euro
Lion	27	2	Jet Rain, Jet MonoRain	11	0,8	28760210	61,73
Zèbre	27	2	Jet Rain, Jet MonoRain	11	0,8	28787640	61,73
Crocodile	27	2	Jet Rain, Jet MonoRain	11	0,8	28788570	61,73

DogShower Douchette pour chien 150 3jet avec buses massantes

Caractéristiques

- dimension: 150 x 63 mm
- type de jet: spray pour fourrure, Jet Pattes, Jet coussinets
- choix du jet facile grâce au bouton Select
- débit maximal à 3 bars: 7,6 l/min
- débit minimal: 5,7 l/min
- pression: min. 1 bar/max. 6 bars
- pression du débit minimum: 1 bar
- buses longues style brosse (1,5 cm) pour un nettoyage minutieux avec effet massant
- design ergonomique
- convient au chauffe-eau instantané
- dimension du raccordement: DN15
- Joint amovible
- clapet anti-retour
- Taxonomie UE: max. 8 l/min - DNSH (Do No Significant Harm)



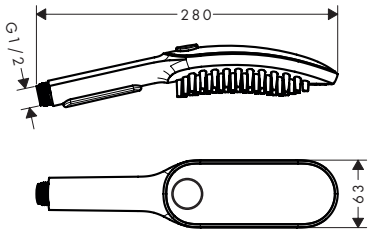

Eco-Responsabilité

EcoSmart

Technologies

Select

Types de jets

Fur Spray | Leg Spray | Paw Spray

Finition	Code article	Euro
Blanc mat	26640700	107,14
Noir mat	26640670	107,14
Bleu ciel	26640540	107,14
Rose	26640560	107,14

Les mesures des schémas techniques sont en mm.
Les spécifications techniques et les unités de mesure peuvent être sujettes à des changements.

Douchettes

Douchettes à main bidette 1 jet pour eau froide avec support pour pommeau de douche

Caractéristiques des variantes

- comprenant: douchette bidette, robinet d'arrêt avec support pour pommeau de douche intégré, flexible de douche
- dimension: 28 mm
- débit: 6,2 l/min sous 3 bars de pression
- ne convient pas pour une utilisation dans les pays où la norme EN 1717 est en vigueur
- flexible de douche avec écrou conique des 2 côtés
- pivot tournant côté douchette évitant la torsion du flexible
- longueur du flexible: 1250 mm
- type de raccordement: G ½
- avec clapet anti-retour
- fonction de support intégrée
- supports muraux métalliques
- montage mural: vis de fixation
- Joint amovible
- pas de sécurité contre le reflux
- Taxonomie UE: max. 8 l/min - DNSH (Do No Significant Harm)

rond



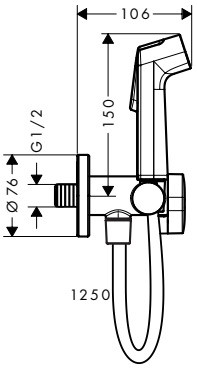

carré



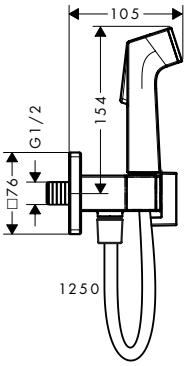

Eco-Responsabilité

EcoSmart

Vue d'ensemble

Forme	Nombre de jets	Débit max. à 3 bar (l/min)	Pression du débit minimum (bar)	Finition	Code article	Euro
rond	1	6,2	1	Chromé	29230000	112,16
				Bronze brossé	29230140	167,73
				Noir chromé brossé	29230340	167,73
				Noir mat	29230670	156,41
				Blanc mat	29230700	156,41
				Aspect doré poli	29230990	167,73
carré	1	6,2	1	Chromé	29231000	133,77
				Bronze brossé	29231140	200,66
				Noir chromé brossé	29231340	200,66
				Noir mat	29231670	187,28
				Blanc mat	29231700	187,28
				Aspect doré poli	29231990	200,66

comprenant	Inclus dans	Code article
Isiflex Flexible de douche 125 cm	29230XXX 29231XXX	28272XXX

Les mesures des schémas techniques sont en mm.
Les spécifications techniques et les unités de mesure peuvent être sujettes à des changements.

Douchettes à main bidette 1 jet pour eau mitigée avec support pour pommeau de douche

Caractéristiques des variantes

- comprenant: douchette bidette, robinet d'arrêt avec support pour pommeau de douche intégré, flexible de douche
- dimension: 28 mm
- débit: 6,2 l/min sous 3 bars de pression
- ne convient pas pour une utilisation dans les pays où la norme EN 1717 est en vigueur
- pivot tournant côté douchette évitant la torsion du flexible
- longueur du flexible: 1250 mm
- type de raccordement: corps d'encastrement
- avec clapet anti-retour
- fonction de support intégrée
- supports muraux métalliques
- montage mural: vis de fixation
- Joint amovible
- pas de sécurité contre le reflux
- non inclus: corps d'encastrement
- Taxonomie UE: max. 8 l/min - DNSH (Do No Significant Harm)

rond



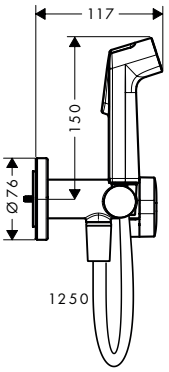

carré



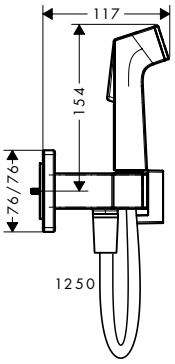

Eco-Responsabilité

EcoSmart

Technologies

Quick Clean

Vue d'ensemble

	Forme	Nombre de jets	Débit max. à 3 bar (l/min)	Pression du débit minimum (bar)	Finition	Code article	Euro
	rond	1	6,2	1	Chromé	29232000	142,00
					Bronze brossé	29232140	214,03
					Noir chromé brossé	29232340	214,03
					Noir mat	29232670	199,63
					Blanc mat	29232700	199,63
					Aspect doré poli	29232990	214,03
	carré	1	6,2	1	Chromé	29233000	170,81
					Bronze brossé	29233140	256,22
					Noir chromé brossé	29233340	256,22
					Noir mat	29233670	238,73
					Blanc mat	29233700	238,73
					Aspect doré poli	29233990	256,22

comprenant		Inclus dans	Code article
	Isiflex Flexible de douche 125 cm	29232XXX 29233XXX	28272XXX

A compléter avec:		Code article	Euro
	Corps d'encastrement pour douchette bidette	29239180	78,50

Les mesures des schémas techniques sont en mm.
Les spécifications techniques et les unités de mesure peuvent être sujettes à des changements.

Douchette bidette 1jet S EcoSmart avec support et flexible de douche 125cm

Caractéristiques

- comprenant: douchette bidette, support pour douchette, flexible de douche
- dimension: 28 mm
- débit: 6,2 l/min sous 3 bars de pression
- nous recommandons d'utiliser ce produit avec un robinet d'arrêt
- ne convient pas pour une utilisation dans les pays où la norme EN 1717 est en vigueur
- flexible de douche avec un écrou conique et un écrou cylindrique
- pivot tournant côté douchette évitant la torsion du flexible
- longueur du flexible: 1250 mm
- avec clapet anti-retour
- fonction de support intégrée
- Support pour pommeau de douche synthétique
- montage mural: vis de fixation
- Joint amovible
- pas de sécurité contre le reflux
- Taxonomie UE: max. 8 l/min - DNSH (Do No Significant Harm)



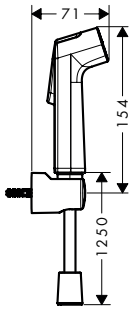

Eco-Responsabilité

Finition	Code article	Euro
Chromé	29234000	62,25

Les mesures des schémas techniques sont en mm.
Les spécifications techniques et les unités de mesure peuvent être sujettes à des changements.



Sets de douche

Sets de douche

	Rainfinity		Raindance Select S		
					
Finition					
Modèle	65/90	90/150	65/90	110	65/90
Dimension du disque de jet	130	130	120	120	120
Débit	8,5/14	8,5/14	8,5 - 15	15	8,5/15
EcoSmart+	–	–	–	–	–
EcoSmart	■	■	■	–	■
QuickClean	■	■	■	■	■
Nombre de jets	3	3	3	3	3
PowderRain	■	■	■	–	–
jet Intense PowderRain	■	■	–	–	–
jet Rain	–	–	■	■	■
jet RainAir	–	–	■	■	■
prix en €	**298,08 - 462,86**	**465,85 - 600,94**	**244,56 - 255,05**	**465,85**	**347,05 - 368,01**
à partir de la page	80	81	83	84	85

	Croma Select S	Croma Select E	Crometta	Vernis Blend	
					
Finition					
Modèle	65 1 jet, 65 Vario, 65 Multi, 90 1 jet, 90 Multi, 90 Vario	65 1 jet, 65 Vario, 65 Multi, 90 1 jet, 90 Multi, 90 Vario	65 1 jet, 65 Vario, 90 1 jet, 90 Vario	65	65
Dimension du disque de jet	110	110	100	100	100
Débit	9 - 16	9 - 16	5,7 - 13,8	6,7	6,7
EcoSmart+	–	–	■	–	–
EcoSmart	■	■	■	■	■
QuickClean	■	■	■	■	■
Nombre de jets	1/3	1/3	1/2	2	2
PowderRain	–	–	–	–	–
jet Intense PowderRain	–	–	–	–	–
jet Rain	■	■	■	■	■
jet RainAir	–	–	–	–	–
prix en €	**130,44 - 181,68**	**130,44 - 181,68**	**65,22 - 88,51**	**59,39**	**146,94**
à partir de la page	93	95	96	98	99

■ disponible selon le modèle
– non disponible

	Raindance Select S	Raindance Select E	Pulsify Select S	Pulsify S	Pulsify E
					
Finition	◐◑	◐◑	◐●○	◐●○	◐●○
Modèle	90/150	65/90	65/90	65/90	65/90
Dimension du disque de jet	120	120	105	98/24	100
Débit	8,5/15	8,5/14,4	6,9/11,4	5,4/8,5	5/8
EcoSmart+	–	–	–	■	■
EcoSmart	■	■	■	■	■
QuickClean	■	■	■	■	■
Nombre de jets	3	3	3	1	1
PowderRain	–	–	■	■	■
jet Intense PowderRain	–	–	–	–	–
jet Rain	■	■	–	–	–
jet RainAir	■	■	–	–	–
prix en €	**464,68 - 589,29**	**244,56 - 255,05**	**126,95 - 188,67**	**298,08 - 424,03**	**298,08 - 424,03**
à partir de la page	88	87	91	90	92

Combis

	Raindance Select E	Pulsify Select S		Croma Select S	Croma Select E
					
Finition					
Modèle	65/90		65/90	65 Vario/90 Vario	65 Vario/90 Vario
Dimension du disque de jet	120	105	105	110	110
Débit	14,4	6,9	11,4	14,7	14,7
EcoSmart+	–	–	–	–	–
EcoSmart	–	■	–	–	–
QuickClean	■	■	■	■	■
Nombre de jets	3	3	3	3	3
PowderRain	–	■	■	–	–
jet Intense PowderRain	–	–	–	–	–
jet Rain	■	–	–	■	■
jet RainAir	■	–	–	–	–
Mitigeur monotrou	–	–	–	–	–
Thermostatique	■	■	■	■	■
prix en €	**617,24 - 625,40**	**332,37 - 430,12**	**526,40 - 545,04**	**372,22 - 388,97**	**371,51 - 388,97**
à partir de la page	100	101	102	103	104

■ disponible selon le modèle
– non disponible

	Crometta
	
Finition	
Modèle	65 Vario/90 Vario
Dimension du disque de jet	100
Débit	13,8
EcoSmart+	–
EcoSmart	–
QuickClean	■
Nombre de jets	2
PowderRain	–
jet Intense PowderRain	–
jet Rain	■
jet RainAir	–
Mitigeur monotrou	–
Thermostatique	■
prix en €	**264,21 - 316,90**
à partir de la page	105

Points forts

Eco-Responsabilité



Contrôle simple et précis pour des économies d'eau et d'énergie. La fonction EcoStop+ permet de limiter le débit d'eau à 6 l/min max.



Réglage de la puissance du jet selon vos envies. Le débit d'eau peut être contrôlé et ajusté grâce à une poignée à tourner.



Réduisez vos dépenses d'eau et d'énergie. Tout en profitant d'un jet généreux au débit constant.



Réduisez vos dépenses d'eau et d'énergie. Tout en profitant d'un jet généreux au débit constant.

Technologies



Réglage précis et température stable assurés par une cartouche ultra-réactive.



Elimination du calcaire par un simple passage du doigt sur les picots en silicone.



Butée de sécurité à 40 °C.



La surface du mitigeur reste froide pour une utilisation plus sécurisée.



Jet enrichi en air. Des gouttes généreuses, légères et sans éclaboussures.

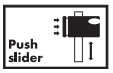

Réglage de la hauteur de la douchette à main par simple pression du bouton.



Jet réparti uniformément sur toute la surface du disque de jet.



Changement de jet facile par simple pression du bouton Select.

Types de jets



Jet formé d'une généreuse pluie de gouttes ultra fines. Offrant un enveloppement du corps tout en délicatesse : caressant, silencieux, sans éclaboussures.



Jet PowderRain concentré pour des sensations décuplées. Efficace, apaisant et sans éclaboussures.



Jet pluie concentré et puissant permettant de rincer facilement le shampoing.



Jet pluie vivifiant et énergisant qui rince le shampoing en profondeur.



Jet massant ciblé, puissant et revigorant pour éliminer tout le stress de la journée.



Jet ultradoux ciblé.



Jet pluie doux et enveloppant. Idéal pour un réveil en douceur le matin ou le soir après une longue journée.



Jet pluie vivifiant et résolument rafraîchissant. Idéal pour démarrer la journée du bon pied ou se relaxer après une séance de sport.



Jet massage ciblé qui aide à éliminer en douceur les tensions et le stress du quotidien.



Jet pluie enrichi en air pour des gouttes généreuses, légères et sans éclaboussures.

Finition

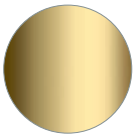

Aspect doré poli

-990

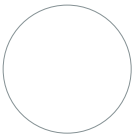

Blanc mat

-700

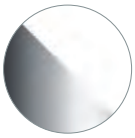

Blanc/Chromé

-400



Bronze brossé

-140



Chromé

-000



Noir chromé brossé

-340



Noir mat

-670

Sets de douche

Rainfinity Sets de douche 3 jets avec barre de douche S Puro

Caractéristiques des variantes

- comprenant: douchette, flexible de douche, curseur, barre de douche
- dimension: 130 mm
- Jet PowderRain, Jet Intense PowderRain, Jet MonoRain
- choix du jet facile grâce au bouton Select
- surface du disque de jet: graphite
- QuickClean : élimination des dépôts calcaires par simple passage du doigt sur le mousseur
- curseur réglable en hauteur avec bouton-poussoir de blocage
- curseur rotatif à droite et à gauche sur la colonne
- tube profilé: rond
- diamètre de la barre de douche: 22 mm
- pivot tournant côté douchette évitant la torsion du flexible

90

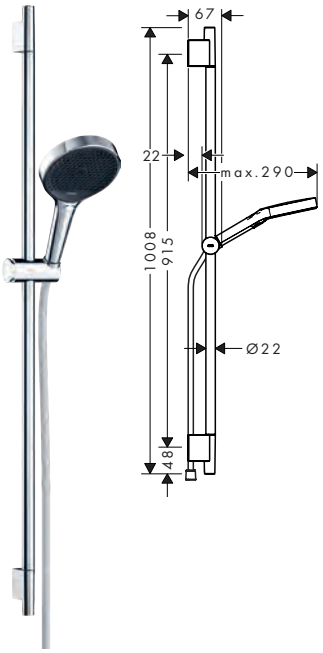

65

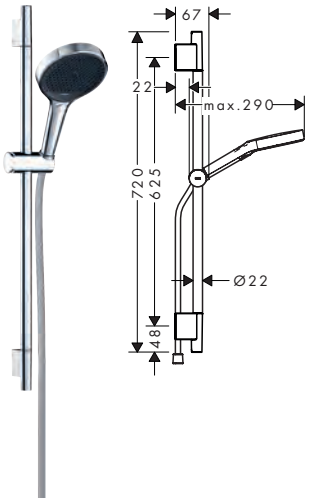

Eco-Responsabilité

EcoSmart

Technologies

XXL Performance · Select · Quick Clean · Push slider

Types de jets

Powder Rain · Intense Powder Rain · Mono Rain

Vue d'ensemble

Modèle	Dimension du disque de jet	Nombre de jets	Types de jet	Débit max. à 3 bar (l/min)	Pression du débit minimum (bar)	Finition	Code article	Euro
90	130	3	Jet PowderRain, Jet Intense PowderRain, Jet MonoRain	8,5	1	Chromé	28744000	308,58
						Bronze brossé	28744140	462,86
						Noir chromé brossé	28744340	462,86
						Noir mat	28744670	400,94
						Blanc mat	28744700	400,94
						Aspect doré poli	28744990	462,86
90	130	3	Jet PowderRain, Jet Intense PowderRain, Jet MonoRain	14	1,1	Chromé	28743000	308,58
						Bronze brossé	28743140	462,86
						Noir chromé brossé	28743340	462,86
						Noir mat	28743670	400,94
						Blanc mat	28743700	400,94
						Aspect doré poli	28743990	462,86
65	130	3	Jet PowderRain, Jet Intense PowderRain, Jet MonoRain	8,5	1	Chromé	28746000	298,08
						Bronze brossé	28746140	446,07
						Noir chromé brossé	28746340	446,07
						Noir mat	28746670	387,30
						Blanc mat	28746700	387,30
						Aspect doré poli	28746990	446,07

Les mesures des schémas techniques sont en mm.
Les spécifications techniques et les unités de mesure peuvent être sujettes à des changements.

Rainfinity Sets de douche 3 jets avec barre de douche S Puro

Vue d'ensemble

Modèle	Dimension du disque de jet	Nombre de jets	Types de jet	Débit max. à 3 bar (l/min)	Pression du débit minimum (bar)	Finition	Code article	Euro
65	130	3	Jet PowderRain, Jet Intense PowderRain, Jet MonoRain	14	1,1	Chromé	28745000	298,08
						Bronze brossé	28745140	446,07
						Noir chromé brossé	28745340	446,07
						Noir mat	28745670	387,30
						Blanc mat	28745700	387,30
						Aspect doré poli	28745990	446,07

comprenant		Inclus dans	Code article
	Rainfinity Douchette à main 130 3jet EcoSmart	28744XXX 28746XXX	26865XXX
	Rainfinity Douchette à main 130 3jet	28743XXX 28745XXX	26864XXX
	Designflex Flexible de douche textile 1,60 m	28744XXX 28743XXX 28746XXX 28745XXX	28260XXX

Rainfinity Sets de douche 3 jets avec barre de douche Unica E

Caractéristiques des variantes

- dimension: 130 mm
- Jet PowderRain, Jet Intense PowderRain, Jet MonoRain
- choix du jet facile grâce au bouton Select
- surface du disque de jet: graphite
- QuickClean : élimination des dépôts calcaires par simple passage du doigt sur le mousseur
- tablette en verre sécurit
- surface de la tablette: chromé
- Angle d'inclinaison du support de douchette 90°, pivote de gauche à droite et de haut en bas
- supports muraux synthétique
- type de barre murale: profil plat en aluminium avec finition verre sécurit
- surface de la barre de douche: chromé
- tube profilé: carré
- barre de 41 mm de large
- pivot tournant côté douchette évitant la torsion du flexible

150

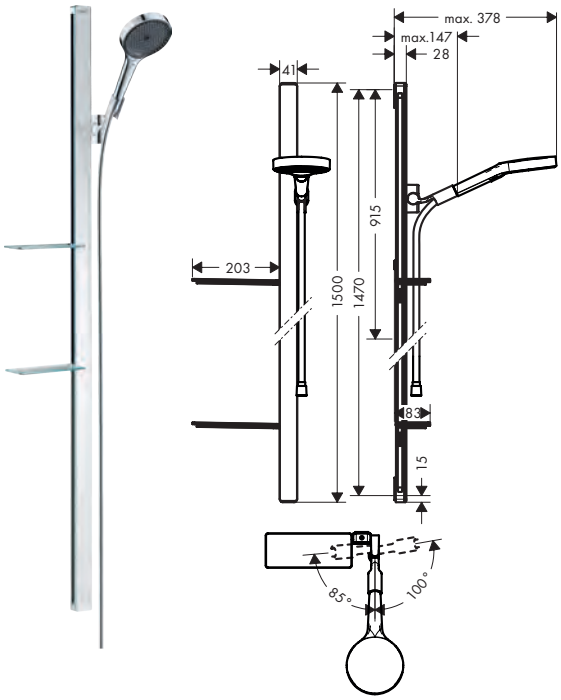

90

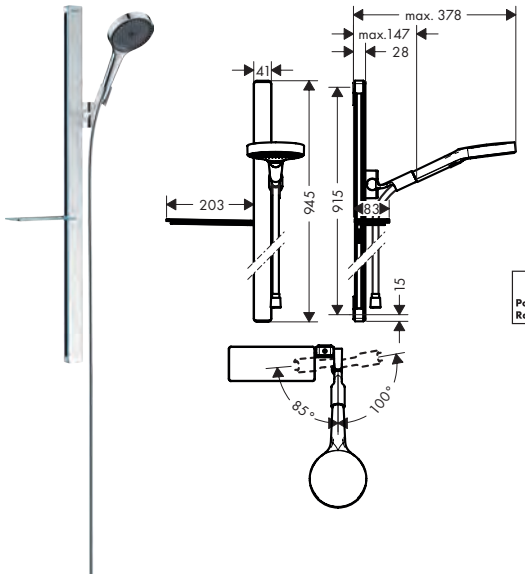

Eco-Responsabilité

EcoSmart

Technologies

XXL Performance

Select

Quick Clean

Types de jets

Powder Rain

Intense Powder Rain

Mono Rain

Pour plus d'informations sur ce produit, voir la page suivante.

Les mesures des schémas techniques sont en mm.
Les spécifications techniques et les unités de mesure peuvent être sujettes à des changements.

Sets de douche

Rainfinity Sets de douche 3 jets avec barre de douche Unica E

Vue d'ensemble

Modèle	Longueur de la barre de douche (mm)	Dimension du disque de jet	Types de jet	Débit max. à 3 bar (l/min)	plage de pose	Finition	Code article	Euro
150	1500	130	Jet PowderRain, Jet Intense PowderRain, Jet MonoRain	8,5	2	Chromé	27674000	600,94
150	1500	130	Jet PowderRain, Jet Intense PowderRain, Jet MonoRain	14	2	Chromé	27673000	600,94
90	945	130	Jet PowderRain, Jet Intense PowderRain, Jet MonoRain	8,5	1	Chromé	27672000	465,85
90	945	130	Jet PowderRain, Jet Intense PowderRain, Jet MonoRain	14	1	Chromé	27671000	465,85

comprenant		Inclus dans	Code article
	Rainfinity Douchette à main 130 3jet EcoSmart	27674000 27672000	26865000
	Rainfinity Douchette à main 130 3jet	27673000 27671000	26864000
	Casetta Porte-savon E	27674000 27673000 27672000 27671000	26511000
	Isiflex Flexible de douche 1,60 m	27674000 27673000 27672000 27671000	28276000

Les mesures des schémas techniques sont en mm.
Les spécifications techniques et les unités de mesure peuvent être sujettes à des changements.

Raindance Select S Sets de douche 3 jets avec barre de douche S Puro

Caractéristiques des variantes

- comprenant: douchette, barre de douche, flexible de douche, curseur, porte-savon
- choix du jet facile grâce au bouton Select
- QuickClean : élimination des dépôts calcaires par simple passage du doigt sur le mousseur
- Angle d'inclinaison du support de douchette 90°, pivote de gauche à droite et de haut en bas
- supports muraux synthétique
- tube profilé: rond
- diamètre de la barre de douche: 22 mm
- pivot tournant côté douchette évitant la torsion du flexible

90

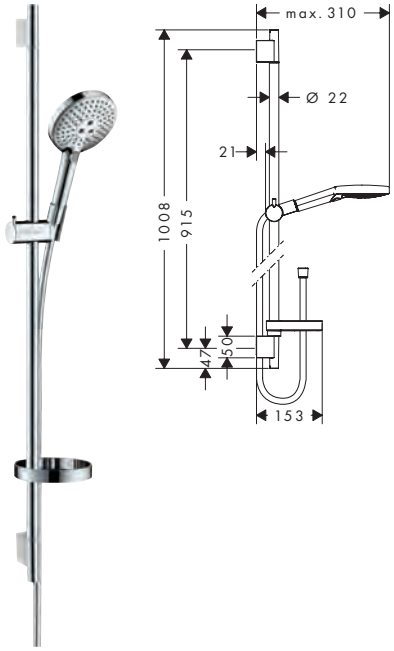

65

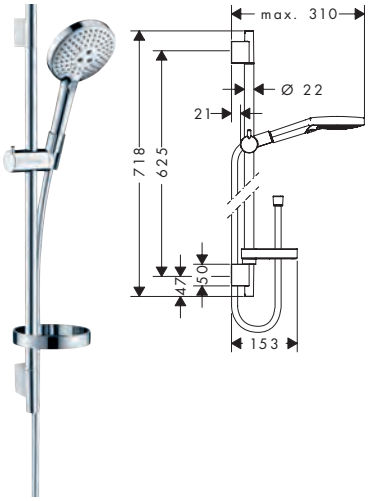

Eco-Responsabilité

EcoSmart

Technologies

AirPower · XXL Performance · Select · Quick Clean

Types de jets

RainAir · Powder Rain · Rain · Whirl

Vue d'ensemble

Modèle	Dimension du disque de jet	Nombre de jets	Types de jet	Débit max. à 3 bar (l/min)	Pression du débit minimum (bar)	Finition	Code article	Euro
90	120	3	Jet RainAir, Jet Whirl, Jet Rain	8,5	1,5	Chromé	26633000	255,05
90	120	3	Jet Rain, Jet RainAir, Jet Whirl	15	1,4	Chromé	26631000	255,05
						Blanc/Chromé	26631400	255,05
90	120	3	Jet PowderRain, Jet Rain, Jet Whirl	11	1	Chromé	27667000	255,05
65	120	3	Jet Whirl, Jet Rain, Jet RainAir	8,5	1,5	Chromé	26632000	244,56
65	120	3	Jet PowderRain, Jet Rain, Jet Whirl	11	1	Chromé	27654000	244,56
65	120	3	Jet Rain, Jet RainAir, Jet Whirl	15	1	Chromé	26630000	244,56
						Blanc/Chromé	26630400	244,56

comprenant		Inclus dans	Code article
	Raindance Select S Douchette à main 120 3jet EcoSmart	26633000 26632000	26531000
	Raindance Select S Douchette à main 120 3jet	26631XXX 26630XXX	26530XXX

Pour plus d'informations sur ce produit, voir la page suivante.

Les mesures des schémas techniques sont en mm.
Les spécifications techniques et les unités de mesure peuvent être sujettes à des changements.

Sets de douche

Raindance Select S Sets de douche 3 jets avec barre de douche S Puro

comprenant		Inclus dans	Code article
	Raindance Select S Douchette à main 120 3jet PowderRain	27667000 27654000	26014000
	Unica Barre de douche S Puro 90 cm avec flexible de douche	26633000 26631XXX 27667000	28631000
	Unica Barre de douche S Puro 65 cm avec flexible de douche	26632000 27654000 26630XXX	28632000
	Casetta S Puro. Porte-savon	26633000 26631XXX 27667000 26632000 27654000 26630XXX	28679000

Options:		Pour	Finition	Code article	Euro
	Cale de compensation 7 mm	26631XXX 27667XXX 27654XXX 26630XXX	Chromé	97450000	15,14

Raindance Select S Sets de douche 3 jets avec barre de douche Unica Comfort

Caractéristiques des variantes

- comprenant: douchette, barre de douche, panier de rangement, flexible de douche, curseur
- dimension: 125 mm
- Jet RainAir, Jet Rain, Jet Whirl
- choix du jet facile grâce au bouton Select
- QuickClean : élimination des dépôts calcaires par simple passage du doigt sur le mousseur
- Tablette synthétique, finition blanche
- tablette démontable pour le nettoyage
- Angle d'inclinaison du support de douchette 90°, pivote de gauche à droite et de haut en bas
- débit: 15 l/min sous 3 bars de pression
- le support pour pommeau de douche est amovible
- support de douchette métallique
- supports muraux métalliques
- tube profilé: rond
- longueur du tube: 1 100 mm
- diamètre de la barre de douche: 25 mm
- la barre murale sert aussi de poignée d'appui – charge 130kg
- flexible de douche avec écrou conique des 2 côtés
- pivot tournant côté douchette évitant la torsion du flexible

droite



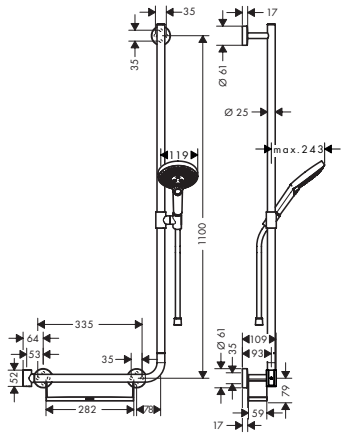

gauche



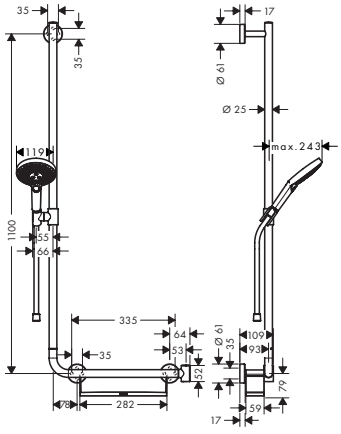

Technologies



Types de jets



Les mesures des schémas techniques sont en mm.
Les spécifications techniques et les unités de mesure peuvent être sujettes à des changements.

Raindance Select S Sets de douche 3 jets avec barre de douche Unica Comfort

Vue d'ensemble

Barre de douche	Longueur de la barre de douche (mm)	Dimension du disque de jet	Types de jet	Débit max. à 3 bar (l/min)	Pression du débit minimum (bar)	Finition	Code article	Euro
droite	1100	120	Jet RainAir, Jet Rain, Jet Whirl	15	1,4	Chromé	26326000	465,85
gauche	1100	120	Jet RainAir, Jet Rain, Jet Whirl	15	1,4	Chromé	26324000	465,85

comprenant		Inclus dans	Code article
	Unica Barre de douche Comfort 110 cm avec poignée à gauche, sans flexible	26326000	26404400
	Unica Barre de douche Comfort 110 cm avec poignée à droite, sans flexible	26324000	26403400
	Raindance Select S Douchette à main 120 3jet	26326000 26324000	26530000
	Isiflex Flexible de douche 1,60 m	26326000 26324000	28276000

Options:		Finition	Code article	Euro
	Unica Repose-pied Comfort	Chromé	26329000	179,35

Raindance Select S Sets de douche 3 jets avec barre de douche Unica Comfort

Caractéristiques des variantes

- comprenant: douchette, barre de douche, flexible de douche, curseur
- dimension: 125 mm
- Jet Rain, Jet RainAir, Jet Whirl
- choix du jet facile grâce au bouton Select
- QuickClean : élimination des dépôts calcaires par simple passage du doigt sur le mousseur
- Angle d'inclinaison du support de douchette 90°, pivote de gauche à droite et de haut en bas
- support de douchette métallique
- supports muraux métalliques
- tube profilé: rond
- diamètre de la barre de douche: 25 mm
- la barre murale sert aussi de poignée d'appui – charge 130kg
- pivot tournant côté douchette évitant la torsion du flexible

90

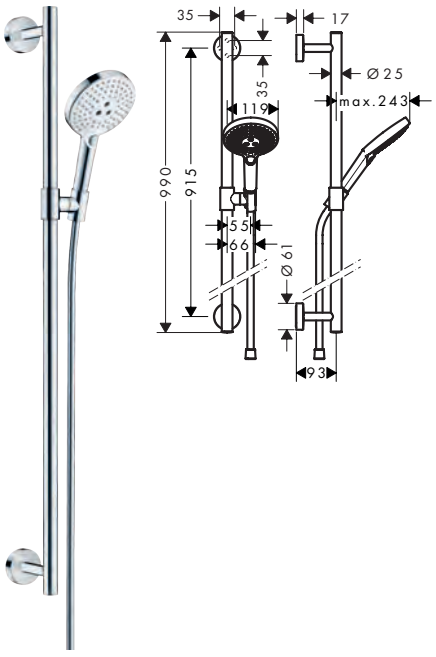

65



Eco-Responsabilité

EcoSmart

Technologies

AirPower | XXL Performance | Select | Quick Clean

Types de jets

RainAir | Rain | Whirl

Pour plus d'informations sur ce produit, voir la page suivante.

Les mesures des schémas techniques sont en mm.
Les spécifications techniques et les unités de mesure peuvent être sujettes à des changements.

Sets de douche

Raindance Select S Sets de douche 3 jets avec barre de douche Unica Comfort

Vue d'ensemble

Modèle	Dimension du disque de jet	Nombre de jets	Types de jet	Débit max. à 3 bar (l/min)	Pression du débit minimum (bar)	Finition	Code article	Euro
90	120	3	Jet Rain, Jet RainAir, Jet Whirl	8,5	1,5	Chromé	26323000	368,01
90	120	3	Jet Rain, Jet RainAir, Jet Whirl	15	1,4	Chromé	26322000	357,53
						Blanc/Chromé	26322400	357,53
65	120	3	Jet Rain, Jet RainAir, Jet Whirl	15	1,4	Chromé	26320000	347,05

comprenant		Inclus dans	Code article
	Unica Barre de douche Comfort 90 cm sans flexible	26323000 26322XXX	26402000
	Unica Barre de douche 65 cm	26320000	26401000
	Raindance Select S Douchette à main 120 3jet EcoSmart	26323000	26531000
	Raindance Select S Douchette à main 120 3jet	26322XXX 26320000	26530XXX
	Isiflex Flexible de douche 1,60 m	26323000 26322XXX 26320000	28276000

Options:		Pour	Finition	Code article	Euro
	Unica Repose-pied Comfort	26322XXX 26320XXX	Chromé	26329000	179,35
	Unica Poignée d'appui Comfort avec tablette et support de douchette	26322XXX 26320XXX	Blanc/Chromé	26328400	167,71

Unica Poignée d'appui Comfort avec tablette et support de douchette

Caractéristiques

- comprenant: poignée d'appui, tablette, support pour douchette
- le support pour pommeau de douche peut être installé des deux côtés
- le support pour pommeau de douche est amovible
- Tablette synthétique, finition blanche
- tablette démontable pour le nettoyage
- support fixe
- diamètre de la barre de maintien : 25 mm
- matériau: laiton



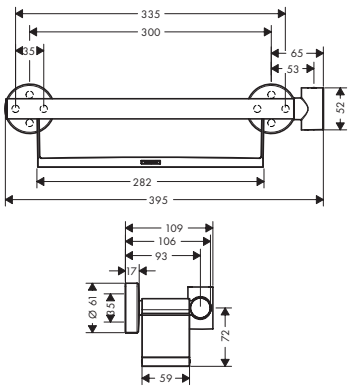

Finition	Code article	Euro
Blanc/Chromé	26328400	167,71

Options:		Finition	Code article	Euro
	Unica Repose-pied Comfort	Chromé	26329000	179,35

Les mesures des schémas techniques sont en mm.
Les spécifications techniques et les unités de mesure peuvent être sujettes à des changements.

Unica Repose-pied Comfort

Caractéristiques

- repose-pieds antidérapant
- montage mural
- matériau: métallique
- longueur: 284 mm
- avec matériel de montage
- fixation encastrée
- distance de perçage: 192 mm



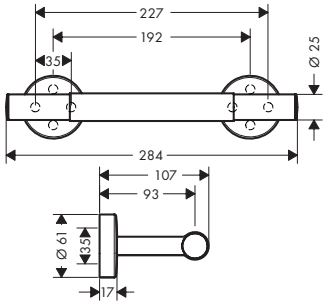

Finition	Code article	Euro
Chromé	26329000	179,35

Raindance Select E Sets de douche 3 jets avec barre de douche S Puro

Caractéristiques des variantes

- comprenant: douchette, barre de douche, flexible de douche, curseur, porte-savon
- dimension: 120 mm
- choix du jet facile grâce au bouton Select
- QuickClean : élimination des dépôts calcaires par simple passage du doigt sur le mousseur
- Angle d'inclinaison du support de douchette 90°, pivote de gauche à droite et de haut en bas
- supports muraux synthétique
- tube profilé: rond
- diamètre de la barre de douche: 22 mm
- pivot tournant côté douchette évitant la torsion du flexible

90

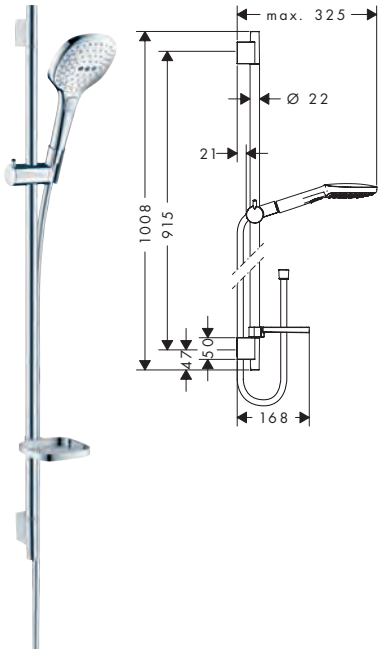

65

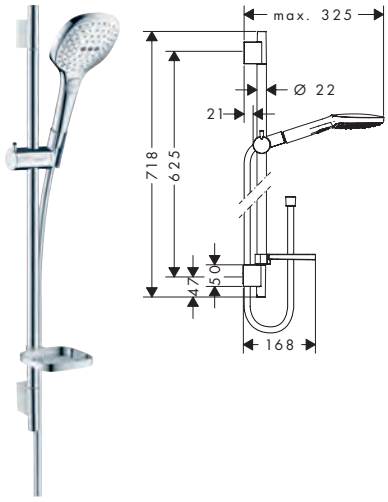

Eco-Responsabilité

EcoSmart

Technologies

AirPower · XXL Performance · Select · Quick Clean

Types de jets

RainAir · Rain · Whirl

Vue d'ensemble

Modèle	Dimension du disque de jet	Nombre de jets	Types de jet	Débit max. à 3 bar (l/min)	Pression du débit minimum (bar)	Finition	Code article	Euro
90	120	3	Jet RainAir, Jet Rain, Jet Whirl	8,5	1,5	Chromé	26623000	255,05
						Blanc/Chromé	26623400	255,05
90	120	3	Jet RainAir, Jet Rain, Jet Whirl	14,4	1	Chromé	26621000	255,05
						Blanc/Chromé	26621400	255,05
65	120	3	Jet Rain, Jet RainAir, Jet Whirl	8,5	1,5	Chromé	26622000	244,56
						Blanc/Chromé	26622400	244,56
65	120	3	Jet Rain, Jet RainAir, Jet Whirl	14,4	1	Chromé	26620000	244,56
						Blanc/Chromé	26620400	244,56

Pour plus d'informations sur ce produit, voir la page suivante.

Les mesures des schémas techniques sont en mm.
Les spécifications techniques et les unités de mesure peuvent être sujettes à des changements.

Sets de douche

Raindance Select E Sets de douche 3 jets avec barre de douche S Puro

comprenant		Inclus dans	Code article
	Raindance Select E Douchette à main 120 3jet EcoSmart	26623XXX 26622XXX	26521XXX
	Raindance Select E Douchette à main 120 3jet	26621XXX 26620XXX	26520XXX
	Unica Barre de douche S Puro 90 cm avec flexible de douche	26623XXX 26621XXX	28631000
	Unica Barre de douche S Puro 65 cm avec flexible de douche	26622XXX 26620XXX	28632000
	Casetta SoftCube. Porte-savon	26623XXX 26621XXX 26622XXX 26620XXX	26519000

Options:		Pour	Finition	Code article	Euro
	Cale de compensation 7 mm	26621XXX 26622XXX 26620XXX	Chromé	97450000	15,14

Raindance Select S Sets de douche 3 jets avec barre de douche Unica E

Caractéristiques des variantes

- Jet Rain, Jet RainAir, Jet Whirl
- choix du jet facile grâce au bouton Select
- QuickClean : élimination des dépôts calcaires par simple passage du doigt sur le mousseur
- tablette en verre sécurit
- surface de la tablette: chromé
- Angle d'inclinaison du support de douchette 90°, pivote de gauche à droite et de haut en bas
- supports muraux synthétique
- type de barre murale: profil plat en aluminium avec finition verre sécurit
- surface de la barre de douche: chromé
- tube profilé: carré
- barre de 41 mm de large
- pivot tournant côté douchette évitant la torsion du flexible

150

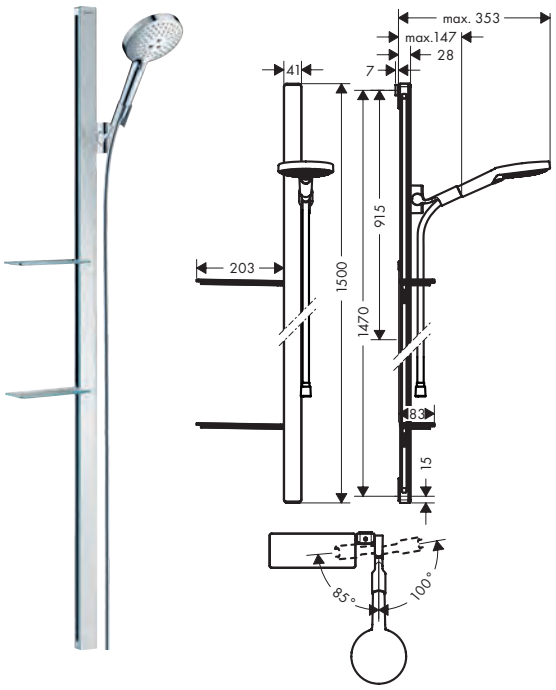

90

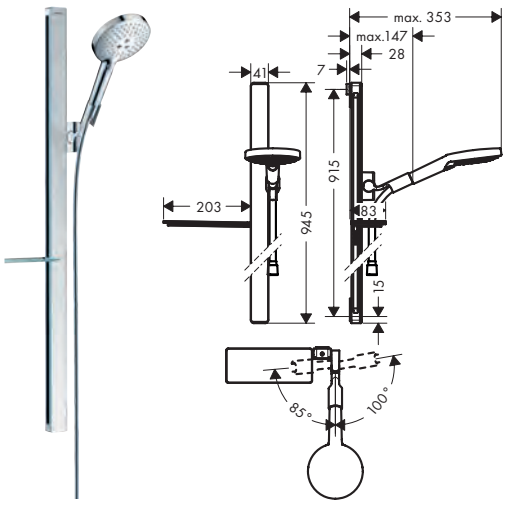

Eco-Responsabilité



Technologies

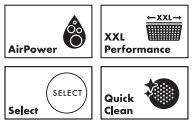

Types de jets



Les mesures des schémas techniques sont en mm.
Les spécifications techniques et les unités de mesure peuvent être sujettes à des changements.

Raindance Select S Sets de douche 3 jets avec barre de douche Unica E

Vue d'ensemble

Modèle	Longueur de la barre de douche (mm)	Dimension du disque de jet	Débit max. à 3 bar (l/min)	Pression du débit minimum (bar)	plage de pose	Finition	Code article	Euro
150	1500	120	15	1	2	Chromé	27646000	589,29
90	945	120	8,5	1,5	1	Chromé	27649000	464,68
90	945	120	15	1	1	Chromé	27648000	464,68
						Blanc/Chromé	27648400	464,68

27648400 Surface de la tablette: blanc.

27648400 Surface de la barre de douche: blanc.

comprenant		Inclus dans	Code article
	Raindance Select S Douchette à main 120 3jet	27648XXX 27646000	26530XXX
	Raindance Select S Douchette à main 120 3jet EcoSmart	27649000	26531000
	Unica Barre de douche E 90 cm avec flexible de douche	27648XXX	27640XXX
	Casetta Porte-savon E	27648XXX 27646000 27649000	26511XXX

Options:		Pour	Finition	Code article	Euro
	Casetta Porte-savon E	27649XXX	Chromé	26511000	85,02

Sets de douche

Pulsify S Sets de douche 1 jet avec barre de douche S Puro

Caractéristiques des variantes

- comprenant: douchette bâton, barre de douche, flexible de douche, curseur
- dimension: 98 x 24 mm
- Jet PowderRain
- QuickClean : élimination des dépôts calcaires par simple passage du doigt sur le mousseur
- support de douchette à main synthétique/ métallique
- support de douchette à main pour installation à droite ou à gauche
- support de douchette avec blocage
- supports muraux synthétique
- type de barre murale: bras de douche orientable
- tube profilé: cubique
- flexible de douche avec écrou conique des 2 côtés
- pivot tournant côté douchette évitant la torsion du flexible

90



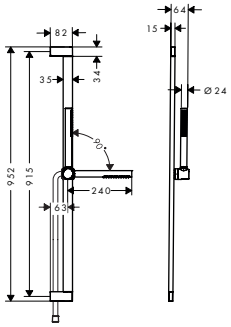

65



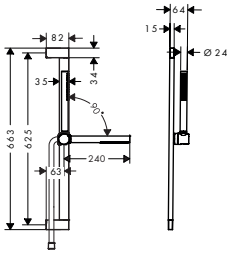

Eco-Responsabilité

Eco Smart+ | EcoSmart

Technologies

Quick Clean

Types de jets

Powder Rain

Vue d'ensemble

Modèle	Longueur de la barre de douche (mm)	Dimension du disque de jet	Types de jet	Débit max. à 3 bar (l/min)	ECAU	Finition	Code article	Euro
90	950	98/24	Jet PowderRain	5,4		Chromé	24383000	303,33
						Noir mat	24383670	424,03
						Blanc mat	24383700	424,03
90	950	98/24	Jet PowderRain	8,5	E02, C1, A3, U3	Chromé	24382000	303,33
						Noir mat	24382670	424,03
						Blanc mat	24382700	424,03
65	663	98/24	Jet PowderRain	5,4		Chromé	24373000	298,08
						Noir mat	24373670	416,68
						Blanc mat	24373700	416,68
65	663	98/24	Jet PowderRain	8,5	E02, C1, A3, U3	Chromé	24372000	298,08
						Noir mat	24372670	416,68
						Blanc mat	24372700	416,68

comprenant		Inclus dans	Code article
	Pulsify S Douchette tube 100 1jet EcoSmart+	24383XXX 24373XXX	24126XXX
	Pulsify S Douchette tube 100 1jet EcoSmart	24382XXX 24372XXX	24125XXX
	Unica Barre de douche S Puro 90 cm avec curseur et flexible de douche 160 cm	24383XXX 24382XXX	24405XXX
	Unica Barre de douche S Puro 65 cm avec curseur et flexible de douche 160 cm	24373XXX 24372XXX	24402XXX

Les mesures des schémas techniques sont en mm.
Les spécifications techniques et les unités de mesure peuvent être sujettes à des changements.

Pulsify Select S Sets de douche 3 jets avec barre de douche Unica S

Caractéristiques des variantes

- comprenant: douchette, flexible de douche, curseur, barre de douche
- dimension: 105 mm
- Jet PowderRain, Jet IntenseRain, Jet Massage
- choix du jet facile grâce au bouton Select
- QuickClean : élimination des dépôts calcaires par simple passage du doigt sur le mousseur
- curseur réglable en hauteur avec bouton-poussoir de blocage
- support de douchette à main synthétique/ métallique
- curseur rotatif à droite et à gauche sur la colonne
- supports muraux synthétique
- tube profilé: rond
- diamètre de la barre de douche: 22 mm
- flexible de douche avec écrou conique des 2 côtés
- pivot tournant côté douchette évitant la torsion du flexible

90

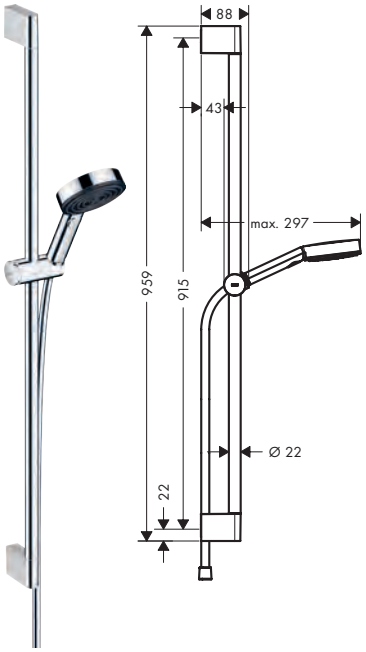

65

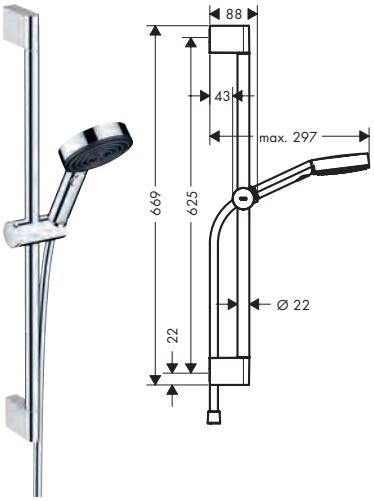

Eco-Responsabilité

EcoSmart

Technologies

XXL Performance · Select · Quick Clean · Push slider

Types de jets

Powder Rain · Intense Rain · Massage

Vue d'ensemble

	Modèle	Longueur de la barre de douche (mm)	Dimension du disque de jet	Effet douche	Types de jet	Débit max. à 3 bar (l/min)	Finition	Code article	Euro
●	90	959	105	jet Relaxation	Jet PowderRain, Jet IntenseRain, Jet Massage	6,9	Chromé	24171000	135,09
							Noir mat	24171670	188,67
							Blanc mat	24171700	188,67
	90	959	105	jet Relaxation	Jet PowderRain, Jet IntenseRain, Jet Massage	11,4	Chromé	24170000	135,09
							Noir mat	24170670	188,67
							Blanc mat	24170700	188,67
●	65	669	105	jet Relaxation	Jet PowderRain, Jet IntenseRain, Jet Massage	6,9	Chromé	24161000	126,95
							Noir mat	24161670	173,53
							Blanc mat	24161700	173,53
	65	669	105	jet Relaxation	Jet PowderRain, Jet IntenseRain, Jet Massage	11,4	Chromé	24160000	126,95
							Noir mat	24160670	173,53
							Blanc mat	24160700	173,53

comprenant		Inclus dans	Code article
	Pulsify Select S Douchette à main 105 3jet Relaxation EcoSmart	24171XXX 24161XXX	24111XXX
	Pulsify Select S Douchette à main 105 3jet Relaxation	24170XXX 24160XXX	24110XXX
	Unica Barre de douche Pulsify S 90 cm avec flexible de douche	24171000 24170000	24401000

Pour plus d'informations sur ce produit, voir la page suivante.

Les mesures des schémas techniques sont en mm.
Les spécifications techniques et les unités de mesure peuvent être sujettes à des changements.

Sets de douche

Pulsify Select S Sets de douche 3 jets avec barre de douche Unica S

comprenant		Inclus dans	Code article
	Unica Barre de douche Pulsify S 65 cm avec flexible de douche	24161000 24160000	24400000

Pulsify E Sets de douche 1 jet avec barre de douche Unica E

Caractéristiques des variantes

- comprenant: barre de douche, flexible de douche, curseur, douchette bâton
- dimension: 100 x 25 mm
- Jet PowderRain
- QuickClean : élimination des dépôts calcaires par simple passage du doigt sur le mousseur
- support de douchette à main pour installation à droite ou à gauche
- support de douchette métallique
- support de douchette avec blocage
- supports muraux synthétique
- type de barre murale: bras de douche orientable
- tube profilé: cubique
- flexible de douche avec écrou conique des 2 côtés
- pivot tournant côté douchette évitant la torsion du flexible

90

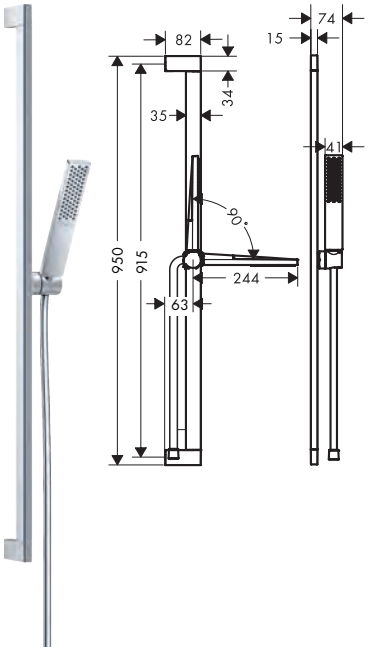

65

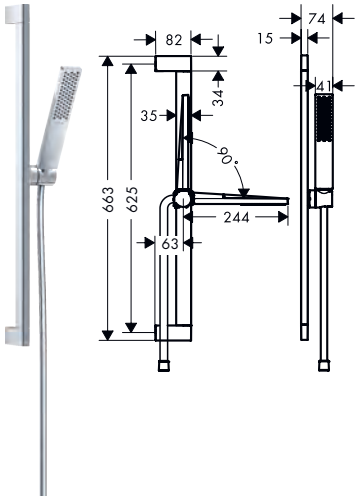

Eco-Responsabilité

Technologies

Types de jets

Vue d'ensemble

	Modèle	Dimension du disque de jet	Nombre de jets	Types de jet	Débit max. à 3 bar (l/min)	Pression du débit minimum (bar)	ECAU	Finition	Code article	Euro
	90	100	1	Jet Powder-Rain	5	0,9		Chromé	24381000	303,33
								Noir mat	24381670	424,03
								Blanc mat	24381700	424,03
	90	100	1	Jet Powder-Rain	8	0,8	E02, C1, A3, U3	Chromé	24380000	303,33
								Noir mat	24380670	424,03
								Blanc mat	24380700	424,03
	65	100	1	Jet Powder-Rain	5	0,9		Chromé	24371000	298,08
								Noir mat	24371670	416,68
								Blanc mat	24371700	416,68
	65	100	1	Jet Powder-Rain	8	0,8	E02, C1, A3, U3	Chromé	24370000	298,08
								Noir mat	24370670	416,68
								Blanc mat	24370700	416,68

comprenant		Inclus dans	Code article
	Pulsify E Douchette bâton 100 1 jet EcoSmart+	24381XXX 24371XXX	24321XXX

Les mesures des schémas techniques sont en mm.
Les spécifications techniques et les unités de mesure peuvent être sujettes à des changements.

Pulsify E Sets de douche 1 jet avec barre de douche Unica E

comprenant		Inclus dans	Code article
	Pulsify E Douchette bâton 100 1 jet EcoSmart	24380XXX 24370XXX	24320XXX
	Unica Barre de douche E Puro 65 cm avec curseur et flexible de douche 160 cm	24381XXX 24371XXX 24370XXX	24404XXX
	Unica Barre de douche E Puro 90 cm avec curseur et flexible de douche 160 cm	24380XXX	24403XXX

Croma Select S Sets de douche Multi Vario 1jet avec barre de douche Unica Croma

Caractéristiques des variantes

- dimension: 110 mm
- QuickClean : élimination des dépôts calcaires par simple passage du doigt sur le mousseur
- supports muraux synthétique
- tube profilé: rond
- diamètre de la barre de douche: 22 mm
- pivot tournant côté douchette évitant la torsion du flexible

90

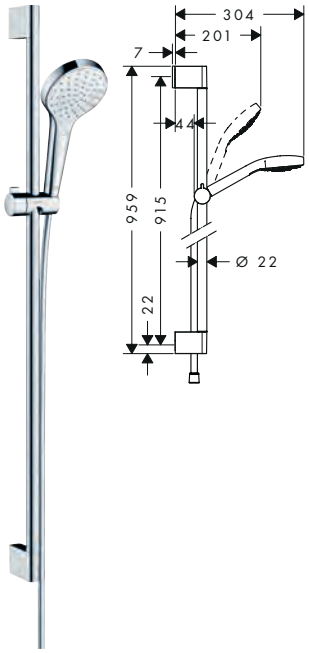

65

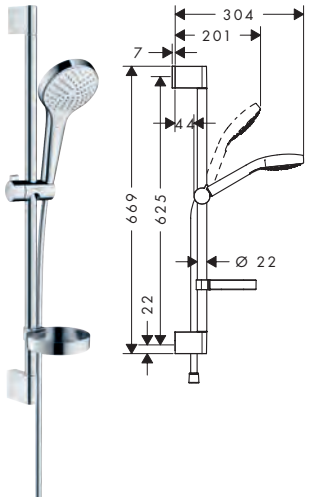

Eco-Responsabilité

EcoSmart

Technologies

XXL Performance · Select · Quick Clean

Types de jets

Intense Rain · Massage · Rain · SoftRain · Turbo Rain

Vue d'ensemble

Modèle	Longueur de la barre de douche (mm)	Nombre de jets	Types de jet	Débit max. à 3 bar (l/min)	porte-savon	Select	ECAU	Finition	Code article	Euro
90 Multi	959	3	Jet Intense-Rain, Jet SoftRain, Jet Massage	9	–	■		Blanc/Chromé	26571400	181,68
90 Vario	959	3	Jet Rain, Jet Turbo-Rain, Jet Intense-Rain	9	–	■	E0, C1, A3, U3	Blanc/Chromé	26573400	167,71
90 1 jet	959	1	Jet Rain	16	–	–		Blanc/Chromé	26574400	142,08
65 Multi	669	3	Jet Intense-Rain, Jet SoftRain, Jet Massage	9	–	■		Blanc/Chromé	26561400	161,87
65 Multi	669	3	Jet Intense-Rain, Jet SoftRain, Jet Massage	16	–	■	E3, C1, A3, U3	Blanc/Chromé	26560400	161,87

Pour plus d'informations sur ce produit, voir la page suivante.

Les mesures des schémas techniques sont en mm.
Les spécifications techniques et les unités de mesure peuvent être sujettes à des changements.

Croma Select S Sets de douche Multi Vario 1jet avec barre de douche Unica Croma

Vue d'ensemble

Modèle	Longueur de la barre de douche (mm)	Nombre de jets	Types de jet	Débit max. à 3 bar (l/min)	porte-savon	Select	ECAU	Finition	Code article	Euro
65 Vario	669	3	Jet Rain, Jet Turbo-Rain, Jet Intense-Rain	9	–	■	E0, C1, A3, U3	Blanc/Chromé	26563400	150,23
65 Vario	669	3	Jet Rain, Jet Turbo-Rain, Jet Intense-Rain	14,7	■	■	E3, C1, A3, U3	Blanc/Chromé	26566400	151,41
65 Vario	669	3	Jet Rain, Jet Turbo-Rain, Jet Intense-Rain	14,7	–	■	E3, C1, A3, U3	Blanc/Chromé	26562400	150,23
65 1 jet	669	1	Jet Rain	16	–	–		Blanc/Chromé	26564400	130,44

comprenant		Inclus dans	Code article
	Croma Select S Douchette à main 110 Multi EcoSmart	26571400 26561400	26801400
	Croma Select S Douchette à main 110 Vario EcoSmart	26573400 26563400	26803400
	Croma S Douchette à main 110 1jet	26574400 26564400	26804400
	Croma Select S Douchette à main Multi	26560400	26800400
	Croma Select S Douchette à main Vario	26566400 26562400	26802400
	Unica Barre de douche 65 cm avec flexible de douche	26561400 26563400	27615000
	Casetta C. Porte-savon	26566400	28678000

Options:		Finition	Code article	Euro
	Cale de compensation 7 mm	Chromé	97450000	15,14

Les mesures des schémas techniques sont en mm.
Les spécifications techniques et les unités de mesure peuvent être sujettes à des changements.

Croma Select E Sets de douche Multi Vario 1jet avec barre de douche Unica Croma

Caractéristiques des variantes

- comprenant: douchette, barre de douche, flexible de douche, curseur
- dimension: 110 mm
- QuickClean : élimination des dépôts calcaires par simple passage du doigt sur le mousseur
- l'angle d'inclinaison du support de douchette à main est réglable jusqu'à 45°
- supports muraux synthétique
- tube profilé: rond
- diamètre de la barre de douche: 22 mm
- pivot tournant côté douchette évitant la torsion du flexible

90

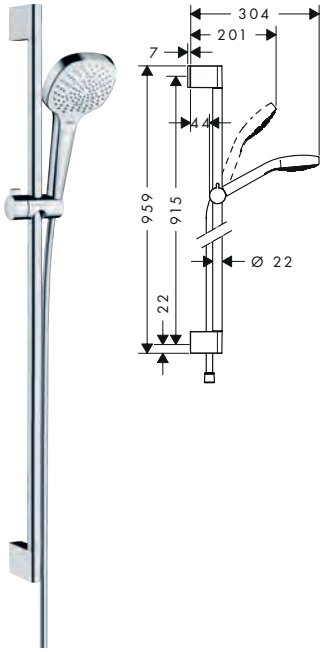

65

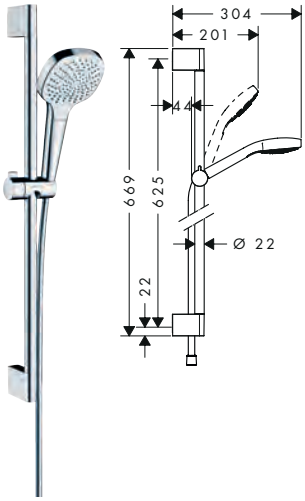

Eco-Responsabilité

EcoSmart

Technologies

XXL Performance · Select · Quick Clean

Types de jets

Intense Rain · Rain · Massage · SoftRain · Turbo Rain

Vue d'ensemble

	Modèle	Longueur de la barre de douche (mm)	Nombre de jets	Types de jet	Débit max. à 3 bar (l/min)	Select	ECAU	Finition	Code article	Euro
	90 Vario	959	3	Jet TurboRain, Jet Intense-Rain, Jet Rain	9	■		Blanc/Chromé	26593400	167,71
	90 Multi	959	3	Jet SoftRain, Jet Intense-Rain, Jet Massage	9	■		Blanc/Chromé	26591400	181,68
	90 Multi	959	3	Jet SoftRain, Jet Intense-Rain, Jet Massage	16	■		Blanc/Chromé	26590400	181,68
	90 1 jet	959	1	Jet Rain	16	–		Blanc/Chromé	26594400	142,08
NF	65 Vario	669	3	Jet Rain, Jet TurboRain, Jet IntenseRain	9	■	E0, C1, A3, U3	Blanc/Chromé	26583400	150,23
NF	65 Vario	669	3	Jet TurboRain, Jet Intense-Rain, Jet Rain	14,7	■	E3, C1, A3, U3	Blanc/Chromé	26582400	150,23
	65 Multi	669	3	Jet Intense-Rain, Jet Massage, Jet SoftRain	9	■		Blanc/Chromé	26581400	161,87
	65 1 jet	669	1	Jet Rain	16	–		Blanc/Chromé	26584400	130,44

comprenant		Inclus dans	Code article
	Unica Barre de douche Croma 90 cm sans flexible	26591400 26590400	26506000
	Unica Barre de douche Croma 65 cm sans flexible	26582400 26581400	26505000

Pour plus d'informations sur ce produit, voir la page suivante.

Les mesures des schémas techniques sont en mm.
Les spécifications techniques et les unités de mesure peuvent être sujettes à des changements.

Sets de douche

Croma Select E Sets de douche Multi Vario 1jet avec barre de douche Unica Croma

comprenant		Inclus dans	Code article
	Croma Select E Douchette à main Vario EcoSmart	26593400 26583400	26813400
	Croma Select E Douchette à main 110 Multi EcoSmart	26591400 26581400	26811400
	Croma Select E Douchette à main Multi	26590400	26810400
	Croma Select E Douchette à main Vario	26582400	26812400
	Isiflex Flexible de douche 1,60 m	26593400 26591400 26590400 26583400 26582400 26581400	28276000

Options:		Finition	Code article	Euro
	Cale de compensation 7 mm	Chromé	97450000	15,14

Crometta Sets de douche Vario 1jet avec barre de douche Unica Croma

Caractéristiques des variantes

- dimension: 100 mm
- QuickClean : élimination des dépôts calcaires par simple passage du doigt sur le mousseur
- l'angle d'inclinaison du support de douchette à main est réglable jusqu'à 45°
- supports muraux synthétique
- tube profilé: rond
- diamètre de la barre de douche: 22 mm
- pivot tournant côté douchette évitant la torsion du flexible

90

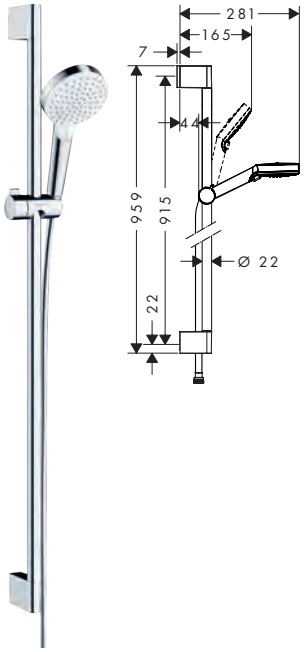

65

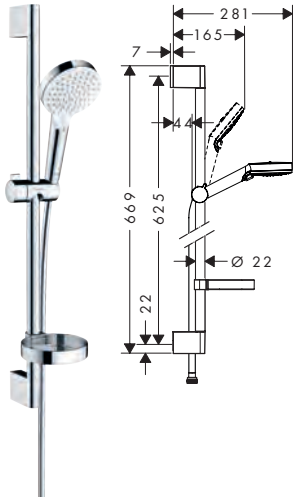

Eco-Responsabilité



Technologies



Types de jets



Les mesures des schémas techniques sont en mm.
Les spécifications techniques et les unités de mesure peuvent être sujettes à des changements.

Crometta Sets de douche Vario 1jet avec barre de douche Unica Croma

Vue d'ensemble

Modèle	Longueur de la barre de douche (mm)	Nombre de jets	Types de jet	Débit max. à 3 bar (l/min)	porte-savon	ECAU	Finition	Code article	Euro
90 Vario	959	2	Jet Rain, Jet IntenseRain	6,7	–		Blanc/Chromé	26538400	88,51
90 1 jet	959	1	Jet Rain	6,7	–		Blanc/Chromé	26539400	85,02
65 Vario	669	2	Jet Rain, Jet IntenseRain	5,7	–		Blanc/Chromé	26555400	66,39
65 Vario	669	2	Jet Rain, Jet IntenseRain	6,7	–	E01, C1, A3, U3	Blanc/Chromé	26534400	66,39
65 Vario	669	2	Jet Rain, Jet IntenseRain	13,8	■		Blanc/Chromé	26553400	72,20
65 1 jet	669	1	Jet Rain	5,7	–		Blanc/Chromé	26554400	76,86
65 1 jet	669	1	Jet Rain	6,7	–	E01, C1, A3, U3	Blanc/Chromé	26535400	65,22

comprenant		Inclus dans	Code article
	Crometta Douchette à main Vario EcoSmart	26538400 26534400	26332400
	Crometta Douchette à main 1jet EcoSmart	26539400 26535400	26333400
	Crometta Douchette à main Vario EcoSmart+	26555400	26336400
	Crometta Douchette à main 1jet EcoSmart+	26554400	26334400
	Unica Barre de douche Croma 90 cm sans flexible	26538400 26539400	26506000
	Unica Barre de douche Croma 65 cm sans flexible	26555400 26534400 26553400 26554400 26535400	26505000
	Isiflex Flexible de douche 1,60 m	26538400 26539400 26555400 26534400 26553400 26554400 26535400	28276000
	Casetta C. Porte-savon	26553400	28678000

Options:		Finition	Code article	Euro
	Cale de compensation 7 mm	Chromé	97450000	15,14

Les mesures des schémas techniques sont en mm.
Les spécifications techniques et les unités de mesure peuvent être sujettes à des changements.

Vernis Blend Set de douche 2jet EcoSmart avec barre Unica 65 cm

Caractéristiques

- comprenant: douchette, barre de douche, flexible de douche, curseur
- dimension: 100 mm
- Jet Rain, Jet IntenseRain
- changement de jet en tournant l'extrémité de la douchette
- QuickClean : élimination des dépôts calcaires par simple passage du doigt sur le mousseur
- débit: 6,7 l/min sous 3 bars de pression
- supports muraux synthétique
- tube profilé: rond
- longueur du tube: 669 mm
- diamètre de la barre de douche: 22 mm
- distance de perçage: 625 mm
- flexible de douche avec écrou conique des 2 côtés
- E0, C1, A3, U3
- Taxonomie UE: max. 8 l/min - DNSH (Do No Significant Harm)



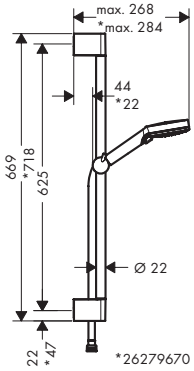

Eco-Responsabilité

EcoSmart

Technologies

XXL Performance

Quick Clean

Types de jets

Intense Rain

Rain

Finition	Code article	Euro
Chromé	26279000	59,39

comprenant	Inclus dans	Code article
Unica Barre de douche 65 cm avec flexible de douche	26279000	27615000

Les mesures des schémas techniques sont en mm.
Les spécifications techniques et les unités de mesure peuvent être sujettes à des changements.

Vernis Blend Set de douche 2jet EcoSmart avec barre Unica 65 cm

Caractéristiques

- comprenant: douchette, barre de douche, flexible de douche, curseur
- dimension: 100 mm
- Jet Rain, Jet IntenseRain
- changement de jet en tournant l'extrémité de la douchette
- QuickClean : élimination des dépôts calcaires par simple passage du doigt sur le mousseur
- l'angle d'inclinaison du support de douchette à main est réglable jusqu'à 45°
- débit: 6,7 l/min sous 3 bars de pression
- supports muraux synthétique
- tube profilé: rond
- longueur du tube: 718 mm
- diamètre de la barre de douche: 22 mm
- distance de perçage: 625 mm
- flexible de douche avec écrou conique des 2 côtés
- pivot tournant côté douchette évitant la torsion du flexible
- Taxonomie UE: max. 8 l/min - DNSH (Do No Significant Harm)



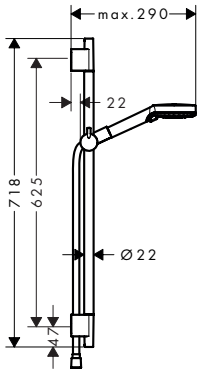

Eco-Responsabilité

EcoSmart

Technologies

XXL Performance

Quick Clean

Types de jets

Intense Rain

Rain

Finition	Code article	Euro
Noir mat	26423670	146,94

comprenant		Inclus dans	Code article
	Vernis Blend Douchette à main 100 Vario EcoSmart	26423670	26340670
	Unica Barre de douche S Puro 65 cm avec flexible de douche	26423670	28632670

Les mesures des schémas techniques sont en mm.
Les spécifications techniques et les unités de mesure peuvent être sujettes à des changements.

Raindance Select E Systèmes de douche 3 jets avec thermostatique

Caractéristiques des variantes

- comprenant: douchette, thermostatique de douche, barre de douche, curseur, porte-savon, flexible de douche
- dimension: 120 mm
- type de jet douche de tête : Jet Rain, Jet RainAir, Jet Whirl
- QuickClean : élimination des dépôts calcaires par simple passage du doigt sur le mousseur
- débit: 14,4 l/min sous 3 bars de pression
- pression minimum en fonctionnement: 1 bar
- pression maximum en fonctionnement: 6 bars
- choix du jet facile grâce au bouton Select
- tube profilé: rond
- diamètre de la barre de douche: 22 mm
- pivot tournant côté douchette évitant la torsion du flexible
- Angle d'inclinaison du support de douchette 90°, pivote de gauche à droite et de haut en bas
- dans le cas d'une installation existante en G ¾, l'adaptateur réf. 02026000 doit être utilisé
- CoolContact thermostatique : Empêche le corps de chauffer, pour plus de sécurité sous la douche

90



65



Technologies

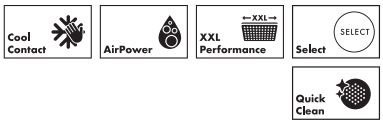

Types de jets



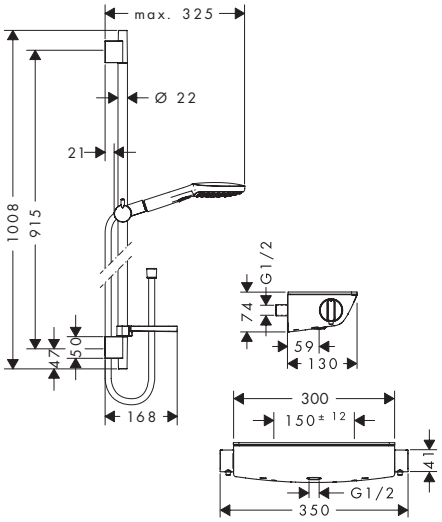

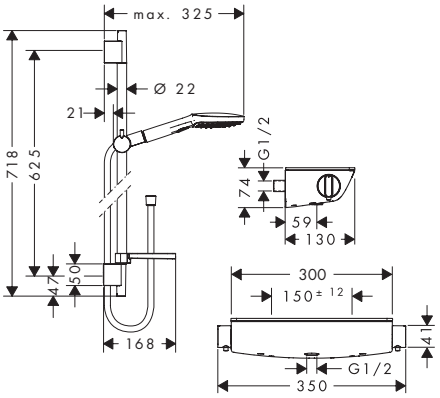

Vue d'ensemble

Modèle	Dimension du disque de jet	Nombre de jets	Types de jet	Débit max. à 3 bar (l/min)	Pression du débit minimum (bar)	Finition	Code article	Euro
90	120	3	Jet Rain, Jet RainAir, Jet Whirl	14,4	1	Chromé	27039000	625,40
65	120	3	Jet Rain, Jet RainAir, Jet Whirl	14,4	1	Chromé	27038000	617,24
						Blanc/Chromé	27038400	617,24
Options:						Finition	Code article	Euro
Adapteur Ecostat Select sur raccord S 3/4"						Chromé	02026000	43,08

Les mesures des schémas techniques sont en mm.
Les spécifications techniques et les unités de mesure peuvent être sujettes à des changements.

Pulsify Select S Combi douche 105 3jet Relaxation EcoSmart avec barre 65cm / Ecostat Fine C3

Caractéristiques

- comprenant: douchette, thermostatique de douche, barre de douche, curseur, flexible de douche
- dimension: 105 mm
- type de jet douche de tête : Jet PowderRain, Jet IntenseRain, Jet Massage
- QuickClean : élimination des dépôts calcaires par simple passage du doigt sur le mousseur
- type de jet de la douchette: Jet PowderRain, Jet IntenseRain, Jet Massage
- débit: 6,9 l/min sous 3 bars de pression
- pression minimum en fonctionnement: 1,6 bar
- pression maximum en fonctionnement: 6 bars
- choix du jet facile grâce au bouton Select
- thermostatique : Ecostat Fine
- Le bouton Ecostop+ limite la consommation d'eau à 6 l/min
- fonction safety stop (anti-brûlures) à 40 °C
- limiteur d'eau chaude réglable
- sécurité contre le retour de l'eau
- curseur rotatif à droite et à gauche sur la colonne
- tube profilé: rond
- diamètre de la barre de douche: 22 mm
- longueur du tube: 669 mm
- distance de perçage: 625 mm
- supports muraux synthétique
- flexible de douche avec écrou conique des 2 côtés
- pivot tournant côté douchette évitant la torsion du flexible



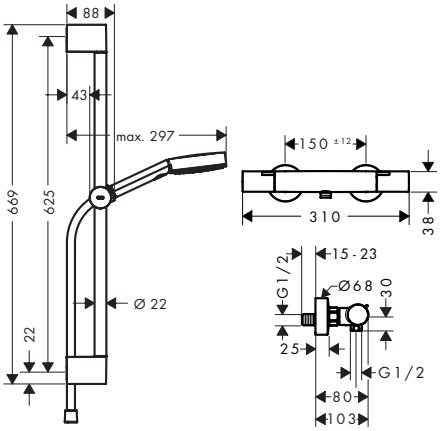

Eco-Responsabilité



Technologies

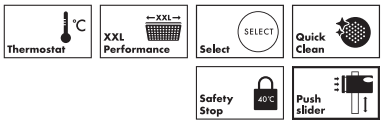

Types de jets



Finition	Code article	Euro
Chromé	24242000	332,37
Noir mat	24242670	430,12

Les mesures des schémas techniques sont en mm.
Les spécifications techniques et les unités de mesure peuvent être sujettes à des changements.

Pulsify Select S Systèmes de douche 3 jets avec thermostatique

Caractéristiques des variantes

- comprenant: douchette, thermostatique de douche, barre de douche, curseur, flexible de douche
- dimension: 105 mm
- type de jet douche de tête : Jet PowderRain, Jet IntenseRain, Jet Massage
- QuickClean : élimination des dépôts calcaires par simple passage du doigt sur le mousseur
- débit: 11,4 l/min sous 3 bars de pression
- pression minimum en fonctionnement: 1 bar
- pression maximum en fonctionnement: 6 bars
- choix du jet facile grâce au bouton Select
- contrôle de la température et du débit, bouton Select marche/arrêt pour une sortie, support de douchette à main intégrée dans la tablette
- thermostatique : ShowerTablet Select 400
- fonction safety stop (anti-brûlures) à 40 °C
- limiteur d'eau chaude réglable
- sécurité contre le retour de l'eau
- curseur rotatif à droite et à gauche sur la colonne
- tube profilé: rond
- diamètre de la barre de douche: 22 mm
- supports muraux synthétique
- flexible de douche avec écrou conique des 2 côtés
- pivot tournant côté douchette évitant la torsion du flexible
- CoolContact thermostatique : Empêche le corps de chauffer, pour plus de sécurité sous la douche

90



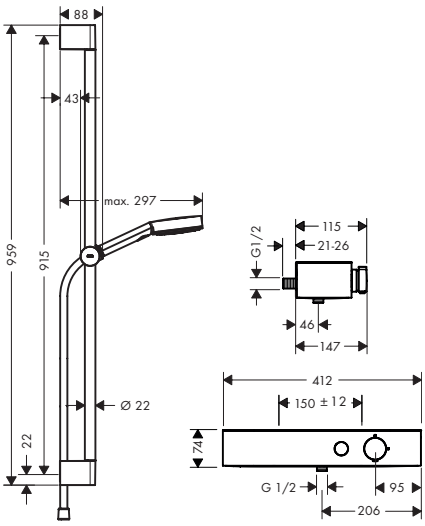

65



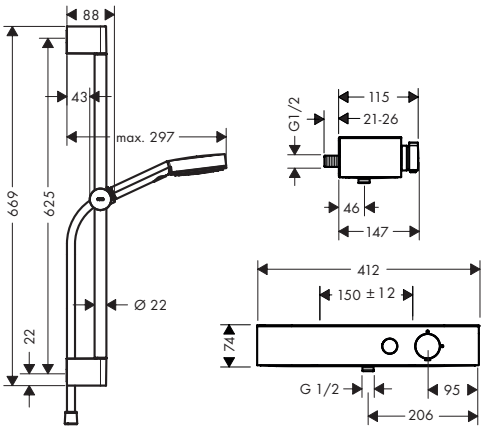

Eco-Responsabilité

Water Flow Control

Technologies

Cool Contact · XXL Performance · Select · Quick Clean · Safety Stop · Push slider

Types de jets

Powder Rain · Intense Rain · Massage

Vue d'ensemble

Modèle	Longueur de la barre de douche (mm)	Effet douche	Nombre de jets	Types de jet	Débit max. à 3 bar (l/min)	Finition	Code article	Euro
90	959	jet Relaxation	3	Jet PowderRain, Jet IntenseRain, Jet Massage	11,4	Chromé	24270000	545,04
65	669	jet Relaxation	3	Jet PowderRain, Jet IntenseRain, Jet Massage	11,4	Chromé	24260000	526,40

Options:		Finition	Code article	Euro
	Adapteur Ecostat Select sur raccord S 3/4"	Chromé	02026000	43,08

Les mesures des schémas techniques sont en mm.
Les spécifications techniques et les unités de mesure peuvent être sujettes à des changements.

Croma Select S Systèmes de douche Vario avec mitigeur thermostatique

Caractéristiques des variantes

- comprenant: douchette, thermostatique de douche, barre de douche, curseur, flexible de douche
- dimension: 110 mm
- type de jet douche de tête : Jet Rain, Jet IntenseRain, Jet TurboRain
- QuickClean : élimination des dépôts calcaires par simple passage du doigt sur le mousseur
- débit: 14,7 l/min sous 3 bars de pression
- pression minimum en fonctionnement: 1 bar
- pression maximum en fonctionnement: 6 bars
- choix du jet facile grâce au bouton Select
- thermostatique : Ecostat Comfort
- tube profilé: rond
- diamètre de la barre de douche: 22 mm
- supports muraux synthétique
- pivot tournant côté douchette évitant la torsion du flexible
- l'angle d'inclinaison du support de douchette à main est réglable jusqu'à 45°

90



65



Technologies



Types de jets



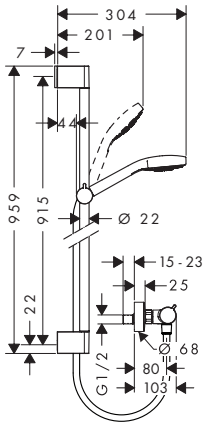

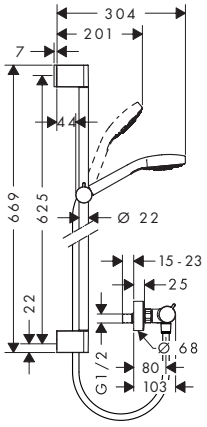

Vue d'ensemble

Modèle	Dimension du disque de jet	Nombre de jets	Types de jet	Débit max. à 3 bar (l/min)	Pression du débit minimum (bar)	Finition	Code article	Euro
90 Vario	110	3	Jet Rain, Jet IntenseRain, Jet TurboRain	14,7	1	Blanc/Chromé	27014400	388,97
65 Vario	110	3	Jet Rain, Jet IntenseRain, Jet TurboRain	14,7	1	Blanc/Chromé	27013400	372,22

Les mesures des schémas techniques sont en mm.
Les spécifications techniques et les unités de mesure peuvent être sujettes à des changements.

Croma Select E Systèmes de douche Vario avec mitigeur thermostatique

Caractéristiques des variantes

- comprenant: douchette, thermostatique de douche, barre de douche, curseur, flexible de douche
- dimension: 110 mm
- type de jet douche de tête : Jet Rain, Jet IntenseRain, Jet TurboRain
- QuickClean : élimination des dépôts calcaires par simple passage du doigt sur le mousseur
- débit: 14,7 l/min sous 3 bars de pression
- pression minimum en fonctionnement: 1 bar
- pression maximum en fonctionnement: 6 bars
- choix du jet facile grâce au bouton Select
- thermostatique : Ecostat Comfort
- Le bouton Ecostop limite la consommation d'eau à 10 l/min
- fonction safety stop (anti-brûlures) à 40 °C
- sécurité contre le retour de l'eau
- tube profilé: rond
- diamètre de la barre de douche: 22 mm
- supports muraux synthétique
- pivot tournant côté douchette évitant la torsion du flexible
- l'angle d'inclinaison du support de douchette à main est réglable jusqu'à 45°

90



65



Technologies



Types de jets



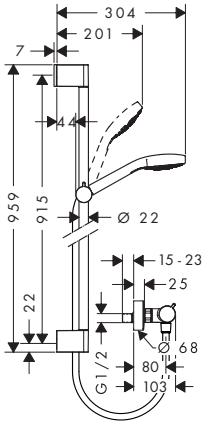

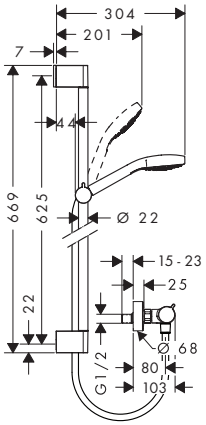

Vue d'ensemble

Modèle	Dimension du disque de jet	Nombre de jets	Types de jet	Débit max. à 3 bar (l/min)	Pression du débit minimum (bar)	Finition	Code article	Euro
90 Vario	110	3	Jet Rain, Jet IntenseRain, Jet TurboRain	14,7	1	Blanc/Chromé	27082400	388,97
65 Vario	110	3	Jet Rain, Jet IntenseRain, Jet TurboRain	14,7	1	Blanc/Chromé	27081400	371,51

Les mesures des schémas techniques sont en mm.
Les spécifications techniques et les unités de mesure peuvent être sujettes à des changements.

Crometta Systèmes de douche Vario avec mitigeur thermostatique

Caractéristiques des variantes

- comprenant: douchette, thermostatique de douche, barre de douche, curseur, flexible de douche
- dimension: 100 mm
- type de jet douche de tête : Jet Rain, Jet IntenseRain
- QuickClean : élimination des dépôts calcaires par simple passage du doigt sur le mousseur
- débit: 13,8 l/min sous 3 bars de pression
- pression minimum en fonctionnement: 1 bar
- changement de jet en tournant l'extrémité de la douchette
- thermostatique : Ecostat 1001CL
- tube profilé: rond
- diamètre de la barre de douche: 22 mm
- supports muraux synthétique
- pivot tournant côté douchette évitant la torsion du flexible
- Angle d'inclinaison du support de douchette 90°, pivote de gauche à droite et de haut en bas

90



65



Technologies

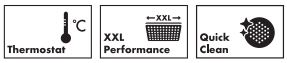

Types de jets



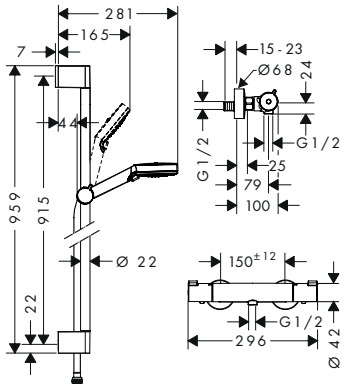

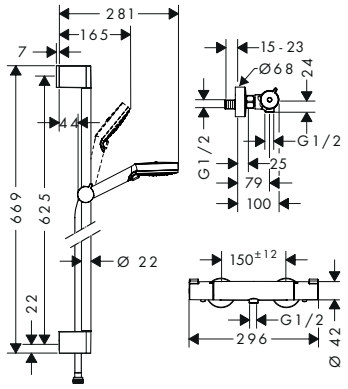

Vue d'ensemble

Modèle	Dimension du disque de jet	Nombre de jets	Types de jet	Débit max. à 3 bar (l/min)	Pression du débit minimum (bar)	Finition	Code article	Euro
90 Vario	100	2	Jet Rain, Jet IntenseRain	13,8	1	Blanc/Chromé	27813400	316,90
65 Vario	100	2	Jet Rain, Jet IntenseRain	13,8	1	Blanc/Chromé	27812400	264,21

Les mesures des schémas techniques sont en mm.
Les spécifications techniques et les unités de mesure peuvent être sujettes à des changements.



Barres de douche

Points forts

Technologies



Fixation murale ajustable, l'idéal pour réutiliser ou masquer des perçages existants.

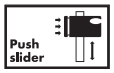

Réglage de la hauteur de la douchette à main par simple pression du bouton.

Finition

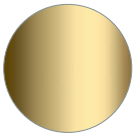

Aspect doré poli

-990

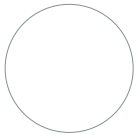

Blanc mat

-700

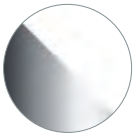

Blanc/Chromé

-400



Bronze brossé

-140

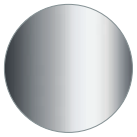

Chromé

-000



Noir chromé brossé

-340



Noir mat

-670

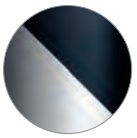

Noir/Chromé

-600

Unica Barre de douche E 90 cm avec flexible de douche

Caractéristiques

- comprenant: barre de douche, flexible de douche, curseur, tablette
- profil plat en aluminium avec finition verre sécurit
- pivot tournant côté douchette évitant la torsion du flexible
- pour les flexibles de douche avec écrou conique
- Angle d'inclinaison du support de douchette 90°, pivote de gauche à droite et de haut en bas
- tablette en verre sécurit
- surface de la barre de douche: chromé
- longueur du tube: 945 mm
- barre de 41 mm de large
- tube profilé: faible hauteur
- distance de perçage: 915 mm
- longueur du flexible: 1600 mm
- support de douchette métallique
- support de douchette à main auto-bloquant
- curseur réglable par plage
- supports muraux synthétique



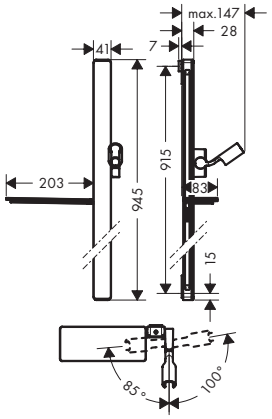

Finition	Code article	Euro
Chromé	27640000	387,81
Blanc/Chromé	27640400	387,81

27640400 Surface de la barre de douche: blanc.

comprenant	Inclus dans	Code article
Casetta Porte-savon E	27640XXX	26511XXX
Isiflex Flexible de douche 1,60 m	27640XXX	28276000

Options:	Finition	Code article	Euro
Casetta Porte-savon E	Chromé	26511000	85,02
	Blanc/Chromé	26511400	85,02

Les mesures des schémas techniques sont en mm.
Les spécifications techniques et les unités de mesure peuvent être sujettes à des changements.

Barres de douche

Unica Barre de douche S 90 cm avec flexible de douche

Caractéristiques

- comprenant: barre de douche, flexible de douche, curseur
- profil plat et fin en aluminium
- pivot tournant côté douchette évitant la torsion du flexible
- longueur du tube: 995 mm
- barre de 45 mm de large
- tube profilé: carré
- distance de perçage: 915 mm
- longueur du flexible: 1600 mm
- support de douchette métallique
- support de douchette à main auto-bloquant
- curseur réglable par plage



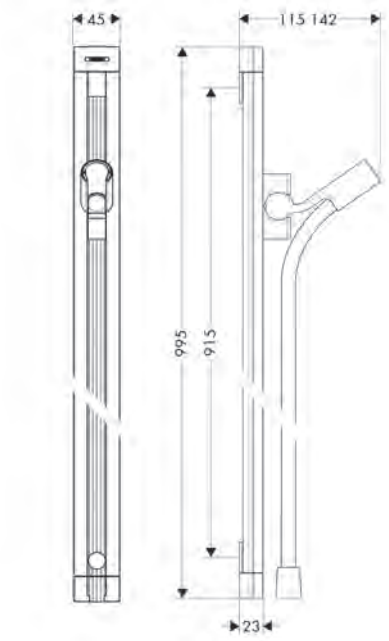

Finition	Code article	Euro
Chromé	27636000	349,39

comprenant		Inclus dans	Code article
	Isiflex Flexible de douche 1,60 m	27636000	28276000

Options:		Finition	Code article	Euro
	Casetta Raindance Casetta porte-savon	Chromé	28698000	99,00

Les mesures des schémas techniques sont en mm.
Les spécifications techniques et les unités de mesure peuvent être sujettes à des changements.

Unica Barres de douche S Puro avec curseur poussoir

Caractéristiques des variantes

- comprenant: barre de douche, curseur, flexible de douche
- bras de douche orientable
- pivot tournant côté douchette évitant la torsion du flexible
- tube profilé: cubique
- longueur du flexible: 1600 mm
- support de douchette à main pour installation à droite ou à gauche, support de douchette métallique
- support de douchette avec blocage
- curseur réglable par plage
- supports muraux synthétique

90



65



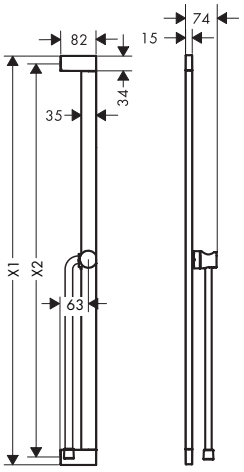

Vue d'ensemble

Modèle	X1 Longueur de la barre de douche (mm)	X2 Distance de perçage (mm)	Longueur du flexible (mm)	Finition	Code article	Euro
90	950	915	1600	Chromé	24403000	242,45
				Bronze brossé	24403140	364,20
				Noir mat	24403670	339,01
				Blanc mat	24403700	339,01
65	663	625	1600	Chromé	24404000	237,21
				Bronze brossé	24404140	355,81
				Noir mat	24404670	331,67
				Blanc mat	24404700	331,67

comprenant		Inclus dans	Code article
	Isiflex Flexible de douche 1,60 m	24403XXX 24404XXX	28276XXX

Les mesures des schémas techniques sont en mm.
Les spécifications techniques et les unités de mesure peuvent être sujettes à des changements.

Barres de douche

Unica Barres de douche S Puro avec curseur poussoir

Caractéristiques des variantes

- comprenant: barre de douche, curseur, flexible de douche
- bras de douche orientable
- pivot tournant côté douchette évitant la torsion du flexible
- pour les flexibles de douche avec écrou conique
- tube profilé: rond
- longueur du flexible: 1600 mm
- support de douchette à main synthétique/ métallique, support de douchette à main pour installation à droite ou à gauche
- support de douchette avec blocage
- curseur réglable par plage
- supports muraux synthétique

90



65



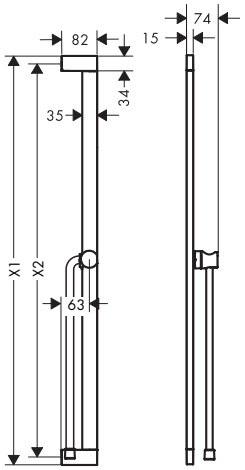

Vue d'ensemble

Modèle	X1 Longueur de la barre de douche (mm)	X2 Distance de perçage (mm)	Longueur du flexible (mm)	Finition	Code article	Euro
90	950	915	1600	Chromé	24405000	242,45
				Bronze brossé	24405140	364,20
				Noir mat	24405670	339,01
				Blanc mat	24405700	339,01
65	663	625	1600	Chromé	24402000	237,21
				Bronze brossé	24402140	355,81
				Noir mat	24402670	331,67
				Blanc mat	24402700	331,67

comprenant		Inclus dans	Code article
	Isiflex Flexible de douche 1,60 m	24405XXX 24402XXX	28276XXX

Les mesures des schémas techniques sont en mm.
Les spécifications techniques et les unités de mesure peuvent être sujettes à des changements.

Unica Barres de douche S Puro

Caractéristiques des variantes

- comprenant: barre de douche, flexible de douche, curseur
- pivot tournant côté douchette évitant la torsion du flexible
- diamètre de la barre de douche: 22 mm
- tube profilé: rond
- longueur du flexible: 1600 mm
- support de douchette métallique
- support de douchette avec blocage
- curseur réglable par plage
- angle d'inclinaison réglable par cran
- supports muraux synthétique

90



65



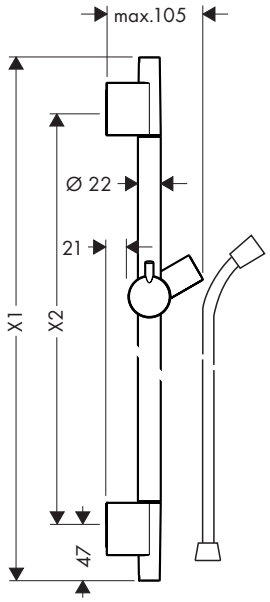

Vue d'ensemble

Modèle	X1 Longueur de la barre de douche (mm)	X2 Distance de perçage (mm)	Longueur du flexible (mm)	Finition	Code article	Euro
90	1008	915	1600	Chromé	28631000	161,87
				Bronze brossé	28631140	246,89
				Noir chromé brossé	28631340	246,89
				Noir mat	28631670	227,10
				Blanc mat	28631700	227,10
				Aspect doré poli	28631990	246,89
65	718	625	1600	Chromé	28632000	151,41
				Bronze brossé	28632140	232,92
				Noir chromé brossé	28632340	232,92
				Noir mat	28632670	213,12
				Blanc mat	28632700	213,12
				Aspect doré poli	28632990	232,92

comprenant		Inclus dans	Code article
	Isiflex Flexible de douche 1,60 m	28631XXX 28632XXX	28276XXX

Options:		Finition	Code article	Euro
	Cale de compensation 7 mm	Chromé	97450000	15,14
	Casetta S Puro. Porte-savon	Chromé	28679000	48,91

Les mesures des schémas techniques sont en mm.
Les spécifications techniques et les unités de mesure peuvent être sujettes à des changements.

Barres de douche

Unica Barres de douche Pulsify S avec curseur Push

Caractéristiques des variantes

- comprenant: barre de douche, curseur, flexible de douche
- pivot tournant côté douchette évitant la torsion du flexible
- l'angle d'inclinaison du support de douchette à main est réglable jusqu'à 45°
- diamètre de la barre de douche: 22 mm
- tube profilé: rond
- longueur du flexible: 1600 mm
- curseur réglable en hauteur avec bouton-poussoir de blocage, curseur rotatif à droite et à gauche sur la colonne
- support de douchette avec blocage
- curseur réglable par plage
- supports muraux synthétique

90



65



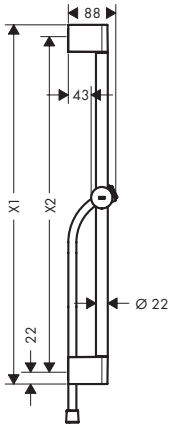

Technologies



Vue d'ensemble

Modèle	X1 Longueur de la barre de douche (mm)	X2 Distance de perçage (mm)	Longueur du flexible (mm)	Finition	Code article	Euro
90	959	915	1600	Chromé	24401000	94,34
				Noir mat	24401670	130,15
				Blanc mat	24401700	130,15
65	669	625	1600	Chromé	24400000	86,18
				Noir mat	24400670	118,60
				Blanc mat	24400700	118,60

comprenant		Inclus dans	Code article
	Isiflex Flexible de douche 1,60 m	24401XXX 24400XXX	28276XXX

Les mesures des schémas techniques sont en mm.
Les spécifications techniques et les unités de mesure peuvent être sujettes à des changements.

Unica Barres de douche Croma

Caractéristiques des variantes

- comprenant: barre de douche, curseur
- l'angle d'inclinaison du support de douchette à main est réglable jusqu'à 45°
- diamètre de la barre de douche: 22 mm
- tube profilé: rond
- support de douchette avec blocage
- angle d'inclinaison du support de douchette à main réglable sur 2 niveaux
- supports muraux synthétique

90



65



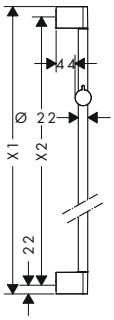

Vue d'ensemble

Modèle	X1 Longueur de la barre de douche (mm)	X2 Distance de perçage (mm)	Finition	Code article	Euro
90	959	915	Chromé	26506000	67,55
65	669	625	Chromé	26505000	58,23

Options:		Finition	Code article	Euro
	Cale de compensation 7 mm	Chromé	97450000	15,14

Les mesures des schémas techniques sont en mm.
Les spécifications techniques et les unités de mesure peuvent être sujettes à des changements.

Barres de douche

Unica Barre de douche 65 cm avec flexible de douche

Caractéristiques

- comprenant: barre de douche, flexible de douche, curseur
- longueur du tube: 669 mm
- diamètre de la barre de douche: 22 mm
- tube profilé: rond
- distance de perçage: 625 mm
- longueur du flexible: 1600 mm
- curseur translucide
- support de douchette avec blocage
- angle d'inclinaison du support de douchette à main réglable sur 2 niveaux
- supports muraux synthétique

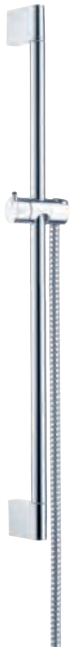

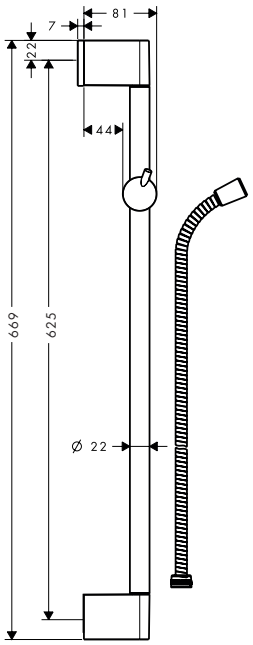

Finition	Code article	Euro
Chromé	27615000	72,20

comprenant		Inclus dans	Code article
	Metaflex Flexible de douche 160 cm	27615000	28266000

Options:		Finition	Code article	Euro
	Casetta C. Porte-savon	Chromé	28678000	26,78
	Cale de compensation 7 mm	Chromé	97450000	15,14

Les mesures des schémas techniques sont en mm.
Les spécifications techniques et les unités de mesure peuvent être sujettes à des changements.

Unica Barres de douche Varia

Caractéristiques des variantes

- comprenant: barre de douche, curseur
- diamètre de la barre de douche: 22 mm
- tube profilé: rond
- support mural variable
- angle d'inclinaison du support de douchette à main réglable sur 2 niveaux
- supports muraux synthétique

105



72



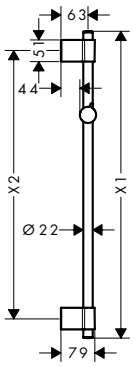

Technologies

VarioFix

Vue d'ensemble

Modèle	X1 Longueur de la barre de douche (mm)	X2 Distance de perçage (mm)	Finition	Code article	Euro
105	1044	max. 990 mm	Chromé	27356000	93,18
72	714	660	Chromé	27355000	80,35

Les mesures des schémas techniques sont en mm.
Les spécifications techniques et les unités de mesure peuvent être sujettes à des changements.

Barres de douche

Unica Barres de douche Comfort

Caractéristiques des variantes

- comprenant: barre de douche, panier de rangement, curseur
- barre de douche avec poignée d'appui
- le support pour pommeau de douche est amovible
- Angle d'inclinaison du support de douchette 90°, pivote de gauche à droite et de haut en bas
- Tablette synthétique, finition blanche, tablette démontable pour le nettoyage
- longueur du tube: 1 100 mm
- diamètre de la barre de douche: 25 mm
- tube profilé: rond
- distance de perçage: 335 mm
- support de douchette métallique
- support de douchette avec blocage
- supports muraux métalliques

droite



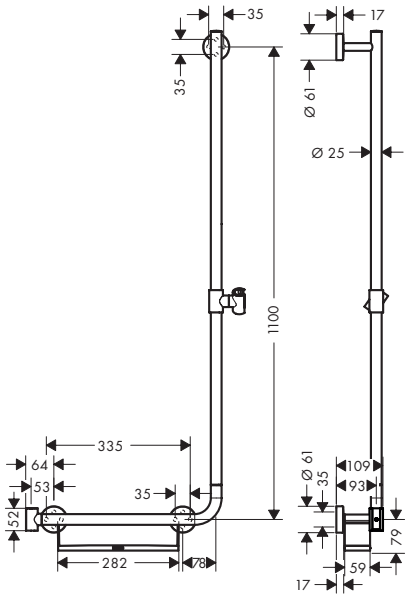

gauche



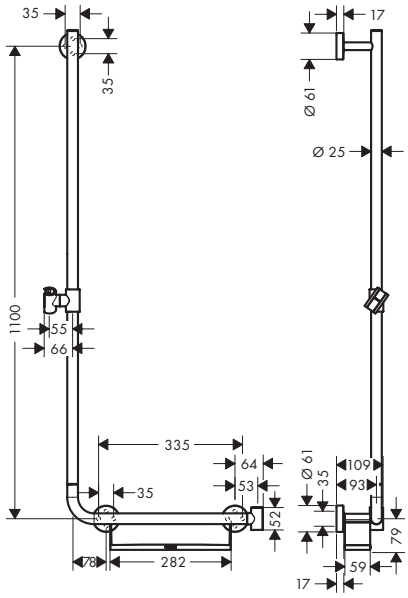

Vue d'ensemble

Modèle	Distance de perçage vertical	Distance de perçage horizontal	Finition	Code article	Euro
droite	1100	335	Blanc/Chromé	26404400	347,05
gauche	1100	335	Blanc/Chromé	26403400	347,05

Options:		Finition	Code article	Euro
	Unica Repose-pied Comfort	Chromé	26329000	179,35

Les mesures des schémas techniques sont en mm.
Les spécifications techniques et les unités de mesure peuvent être sujettes à des changements.

Unica Barres de douche Comfort

Caractéristiques des variantes

- comprenant: barre de douche, curseur
- Angle d'inclinaison du support de douchette 90°, pivote de gauche à droite et de haut en bas
- diamètre de la barre de douche: 25 mm
- tube profilé: rond
- support de douchette métallique
- support de douchette avec blocage
- supports muraux métalliques

90



65



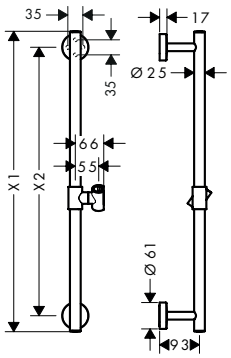

Vue d'ensemble

Modèle	X1 Longueur de la barre de douche (mm)	X2 Distance de perçage (mm)	Finition	Code article	Euro
90	990	915	Chromé	26402000	232,92
65	700	625	Chromé	26401000	222,44

Options:		Finition	Code article	Euro
	Unica Poignée d'appui Comfort avec tablette et support de douchette	Blanc/Chromé	26328400	167,71
	Unica Repose-pied Comfort	Chromé	26329000	179,35

Casetta Porte-savon E

Caractéristiques

- avec matériel de montage
- longueur 200 mm
- surface de la tablette: chromé

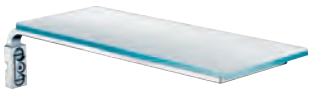

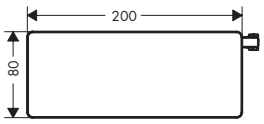

Finition	Code article	Euro
Chromé	26511000	85,02
Blanc/Chromé	26511400	85,02
Noir/Chromé	26511600	85,02

26511600	Surface de la tablette: noir.
26511400	Surface de la tablette: blanc.

Les mesures des schémas techniques sont en mm.
Les spécifications techniques et les unités de mesure peuvent être sujettes à des changements.

Barres de douche

Casetta C. Porte-savon

Caractéristiques

- orientable
- avec matériel de montage
- réglable en hauteur
- pour barres de douche avec Ø 22 mm



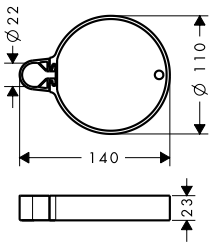

Finition	Code article	Euro
Chromé	28678000	26,78

Casetta SoftCube. Porte-savon

Caractéristiques

- avec matériel de montage
- réglable en hauteur
- pour barres de douche avec Ø 18/22/25 mm



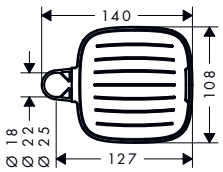

Finition	Code article	Euro
Chromé	26519000	26,78

Casetta S Puro. Porte-savon

Caractéristiques

- orientable
- réglable en hauteur
- pour barres de douche avec Ø 22 mm



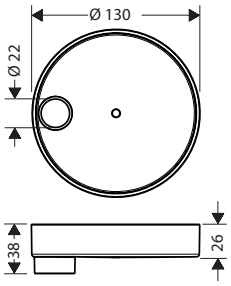

Finition	Code article	Euro
Chromé	28679000	48,91

Les mesures des schémas techniques sont en mm.
Les spécifications techniques et les unités de mesure peuvent être sujettes à des changements.



Sets Porter

Points forts

Eco-Responsabilité



Réduisez vos dépenses d'eau et d'énergie. Tout en profitant d'un jet généreux au débit constant.



Réduisez vos dépenses d'eau et d'énergie. Tout en profitant d'un jet généreux au débit constant.

Technologies



Elimination du calcaire par un simple passage du doigt sur les picots en silicone.



Jet enrichi en air. Des gouttes généreuses, légères et sans éclaboussures.

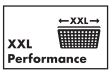

Jet réparti uniformément sur toute la surface du disque de jet.



Changement de jet facile par simple pression du bouton Select.

Types de jets



Jet formé d'une généreuse pluie de gouttes ultra fines. Offrant un enveloppement du corps tout en délicatesse : caressant, silencieux, sans éclaboussures.



Jet PowderRain concentré pour des sensations décuplées. Efficace, apaisant et sans éclaboussures.



Jet pluie concentré et puissant permettant de rincer facilement le shampoing.



Jet pluie vivifiant et énergisant qui rince le shampoing en profondeur.



Jet massant ciblé, puissant et revigorant pour éliminer tout le stress de la journée.



Jet pluie enveloppant pour une douche parfaite au quotidien. Parfait pour rincer le shampoing.



Jet ultradoux ciblé.



Jet pluie vivifiant et résolument rafraîchissant. Idéal pour démarrer la journée du bon pied ou se relaxer après une séance de sport.



Jet massage ciblé qui aide à éliminer en douceur les tensions et le stress du quotidien.



Jet pluie enrichi en air pour des gouttes généreuses, légères et sans éclaboussures.

Finition

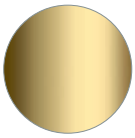

Aspect doré poli

-990

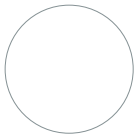

Blanc mat

-700

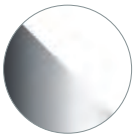

Blanc/Chromé

-400



Bronze brossé

-140

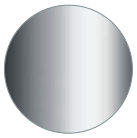

Chromé

-000



Noir chromé brossé

-340



Noir mat

-670

Rainfinity Ensembles support mural et douchette 3 jets

Caractéristiques des variantes

- comprenant: douchette, support pour douchette, flexible de douche
- dimension: 130 mm
- Jet PowderRain, Jet Intense PowderRain, Jet MonoRain
- choix du jet facile grâce au bouton Select
- débit: 14 l/min sous 3 bars de pression
- flexible de douche avec écrou conique des 2 côtés
- pivot tournant côté douchette évitant la torsion du flexible
- fonction de support intégrée
- supports muraux métalliques
- montage mural: vis de fixation
- Joint amovible



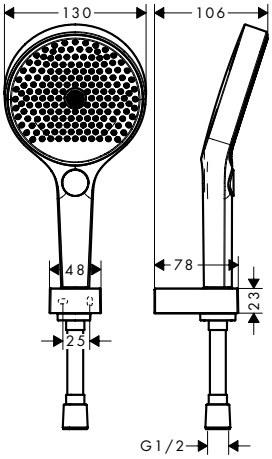

Technologies



Types de jets



Vue d'ensemble

Dimension du disque de jet	Longueur du flexible (mm)	Nombre de jets	Types de jet	Débit max. à 3 bar (l/min)	Pression du débit minimum (bar)	Select	Finition	Code article	Euro
130	1600	3	Jet Powder-Rain, Jet Intense PowderRain, Jet MonoRain	14	1	■	Chromé	26851000	210,80
							Blanc mat	26851700	271,35
130	1250	3	Jet Powder-Rain, Jet Intense PowderRain, Jet MonoRain	14	1	■	Chromé	26852000	208,47
							Blanc mat	26852700	269,03

comprenant		Inclus dans	Code article
	Rainfinity Douchette à main 130 3jet	26851XXX 26852XXX	26864XXX
	Support mural pour douchette universel E	26851XXX 26852XXX	28387XXX
	Isiflex Flexible de douche 1,60 m	26851XXX	28276XXX
	Isiflex Flexible de douche 125 cm	26852XXX	28272XXX

Les mesures des schémas techniques sont en mm.
Les spécifications techniques et les unités de mesure peuvent être sujettes à des changements.

Rainfinity Ensembles support mural et douchette 1 jet

Caractéristiques des variantes

- comprenant: douchette bâton, support pour douchette, flexible de douche
- dimension: 100 x 38 mm
- Jet PowderRain
- débit: 13,8 l/min sous 3 bars de pression
- flexible de douche avec écrou conique des 2 côtés
- pivot tournant côté douchette évitant la torsion du flexible
- fonction de support intégrée
- supports muraux métalliques
- montage mural: vis de fixation
- Joint amovible



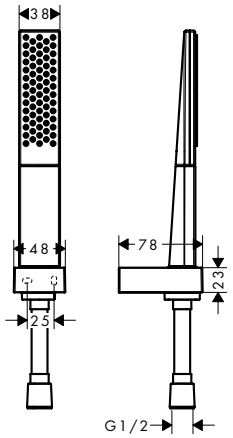

Technologies

Quick Clean

Types de jets

Powder Rain

Vue d'ensemble

Dimension du disque de jet	Longueur du flexible (mm)	Nombre de jets	Types de jet	Débit max. à 3 bar (l/min)	Pression du débit minimum (bar)	Finition	Code article	Euro
100	1600	1	Jet PowderRain	13,8	1	Chromé	26856000	190,99
						Blanc mat	26856700	245,73
100	1250	1	Jet PowderRain	13,8	1	Chromé	26857000	185,17
						Blanc mat	26857700	242,24

comprenant		Inclus dans	Code article
	Rainfinity Douchette à main 100 1jet	26856XXX 26857XXX	26866XXX
	Support mural pour douchette universel E	26856XXX 26857XXX	28387XXX
	Isiflex Flexible de douche 1,60 m	26856XXX	28276XXX
	Isiflex Flexible de douche 125 cm	26857XXX	28272XXX

Les mesures des schémas techniques sont en mm.
Les spécifications techniques et les unités de mesure peuvent être sujettes à des changements.

Raindance Select S Ensembles support mural et douchette 3 jets

Caractéristiques des variantes

- comprenant: douchette, support pour douchette, flexible de douche
- dimension: 125 mm
- choix du jet facile grâce au bouton Select
- pivot tournant côté douchette évitant la torsion du flexible
- fonction de support intégrée
- Support pour pommeau de douche synthétique
- montage mural: vis de fixation
- Joint amovible



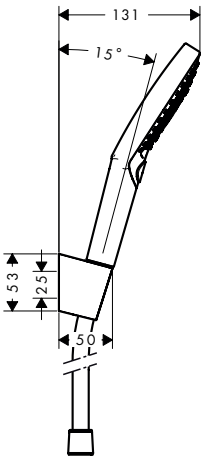

Technologies



Types de jets



Vue d'ensemble

Dimension du disque de jet	Longueur du flexible (mm)	Nombre de jets	Types de jet	Débit max. à 3 bar (l/min)	Pression du débit minimum (bar)	Finition	Code article	Euro
120	1600	3	Jet PowderRain, Jet Rain, Jet Whirl	11	1	Chromé	27668000	160,71
120	1600	3	Jet RainAir, Jet Rain, Jet Whirl	15	1	Chromé	26721000	160,71
						Blanc/Chromé	26721400	160,71
120	1250	3	Jet RainAir, Jet Rain, Jet Whirl	15	1	Chromé	26701000	158,38
120	1250	3	Jet PowderRain, Jet Rain, Jet Whirl	11	1	Chromé	27669000	158,38

comprenant		Inclus dans	Code article
	Raindance Select S Douchette à main 120 3jet PowderRain	27668000 27669000	26014000
	Raindance Select S Douchette à main 120 3jet	26721XXX 26701000	26530XXX
	Porter'S. Support mural	27668000 26721XXX 26701000 27669000	28331000
	Isiflex Flexible de douche 1,60 m	27668000 26721XXX	28276000
	Isiflex Flexible de douche 125 cm	26701000 27669000	28272000

Les mesures des schémas techniques sont en mm.
Les spécifications techniques et les unités de mesure peuvent être sujettes à des changements.

Raindance Select E Ensembles support mural et douchette 3 jets

Caractéristiques des variantes

- comprenant: douchette, support pour douchette, flexible de douche
- dimension: 120 mm
- Jet RainAir, Jet Rain, Jet Whirl
- choix du jet facile grâce au bouton Select
- débit: 14,4 l/min sous 3 bars de pression
- pivot tournant côté douchette évitant la torsion du flexible
- fonction de support intégrée
- Support pour pommeau de douche synthétique
- montage mural: vis de fixation
- Joint amovible



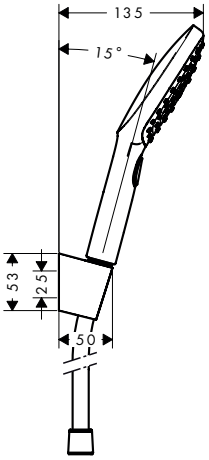

Technologies



Types de jets



Vue d'ensemble

Dimension du disque de jet	Longueur du flexible (mm)	Nombre de jets	Types de jet	Débit max. à 3 bar (l/min)	Pression du débit minimum (bar)	Finition	Code article	Euro
120	1600	3	Jet RainAir, Jet Rain, Jet Whirl	14,4	1	Chromé	26720000	160,71
						Blanc/Chromé	26720400	160,71
120	1250	3	Jet RainAir, Jet Rain, Jet Whirl	14,4	1	Chromé	26700000	158,38

comprenant		Inclus dans	Code article
	Raindance Select E Douchette à main 120 3jet	26720XXX 26700000	26520XXX
	Porter'S. Support mural	26720XXX 26700000	28331000
	Isiflex Flexible de douche 1,60 m	26720XXX	28276000
	Isiflex Flexible de douche 125 cm	26700000	28272000

Les mesures des schémas techniques sont en mm.
Les spécifications techniques et les unités de mesure peuvent être sujettes à des changements.

Pulsify Select S / Pulsify S Ensembles support mural et douchette 3 jets, 1 jet

Caractéristiques des variantes

- comprenant: douchette, support pour douchette, flexible de douche
- dimension: 105 mm
- pivot tournant côté douchette évitant la torsion du flexible
- fonction de support intégrée
- supports muraux synthétique
- tamis rinçable

jet Relaxation



1 jet



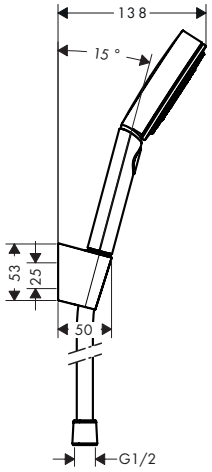

Eco-Responsabilité

Technologies

Types de jets

Vue d'ensemble

Dimension du disque de jet	Longueur du flexible (mm)	Effet douche	Nombre de jets	Types de jet	Débit max. à 3 bar (l/min)	Finition	Disponible à partir de	Code article	Euro
105	1600	jet Relaxation	3	Jet Powder-Rain, Jet Intense-Rain, Jet Massage	6,9	Chromé	Q1/2025	24305000	72,20
						Noir mat	Q1/2025	24305670	94,34
						Blanc mat	Q1/2025	24305700	94,34
105	1600	jet Relaxation	3	Jet Powder-Rain, Jet Intense-Rain, Jet Massage	11,4	Chromé		24303000	72,20
						Noir mat		24303670	94,34
						Blanc mat		24303700	94,34
105	1250	jet Relaxation	3	Jet Powder-Rain, Jet Intense-Rain, Jet Massage	6,9	Chromé	Q1/2025	24306000	67,55
						Noir mat	Q1/2025	24306670	88,51
						Blanc mat	Q1/2025	24306700	88,51
105	1250	jet Relaxation	3	Jet Powder-Rain, Jet Intense-Rain, Jet Massage	11,4	Chromé		24302000	67,55
						Noir mat		24302670	88,51
						Blanc mat		24302700	88,51
105	1250	1 jet	1	Jet Powder-Rain	5,7	Chromé	Q1/2025	24307000	60,56
						Noir mat	Q1/2025	24307670	78,03
						Blanc mat	Q1/2025	24307700	78,03
105	1250	1 jet	1	Jet Powder-Rain	13,5	Chromé		24301000	60,56
						Noir mat		24301670	78,03
						Blanc mat		24301700	78,03

comprenant		Inclus dans	Code article
	Pulsify Select S Douchette à main 105 3jet Relaxation	24303XXX 24302XXX	24110XXX
	Pulsify S Douchette à main 105 1jet	24301XXX	24120XXX
	Isiflex Flexible de douche 1,60 m	24303XXX	28276XXX
	Isiflex Flexible de douche 125 cm	24302XXX 24301XXX	28272XXX
	Porter'S. Support mural	24303000 24302000 24301000	28331000

Les mesures des schémas techniques sont en mm.
Les spécifications techniques et les unités de mesure peuvent être sujettes à des changements.

Croma Select S Ensembles support mural et douchette Vario

Caractéristiques des variantes

- comprenant: douchette, support pour douchette, flexible de douche
- dimension: 110 mm
- Jet Rain, Jet IntenseRain, Jet TurboRain
- choix du jet facile grâce au bouton Select
- débit: 14,7 l/min sous 3 bars de pression
- flexible de douche avec écrou conique des 2 côtés
- pivot tournant côté douchette évitant la torsion du flexible
- fonction de support intégrée
- Support pour pommeau de douche synthétique
- montage mural: vis de fixation
- Joint amovible



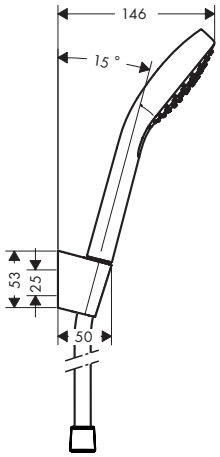

Technologies



Types de jets



Vue d'ensemble

Modèle	Dimension du disque de jet	Longueur du flexible (mm)	Types de jet	Débit max. à 3 bar (l/min)	Pression du débit minimum (bar)	Select	ECAU	Finition	Code article	Euro
Vario	110	1600	Jet Rain, Jet Intense-Rain, Jet Turbo-Rain	14,7	1	■	E3, C1, A3, U3	Blanc/Chromé	26411400	103,65
Vario	110	1250	Jet Rain, Jet Intense-Rain, Jet Turbo-Rain	14,7	1	■		Blanc/Chromé	26421400	101,32

comprenant	Inclus dans	Code article
Croma Select S Douchette à main Vario	26411400 26421400	26802400
Porter'S. Support mural	26411400 26421400	28331000
Isiflex Flexible de douche 1,60 m	26411400	28276000
Isiflex Flexible de douche 125 cm	26421400	28272000

Les mesures des schémas techniques sont en mm.
Les spécifications techniques et les unités de mesure peuvent être sujettes à des changements.

Croma Select E Ensembles support mural et douchette Vario, 1 jet

Caractéristiques des variantes

- comprenant: douchette, support pour douchette, flexible de douche
- dimension: 110 mm
- flexible de douche avec écrou conique des 2 côtés
- pivot tournant côté douchette évitant la torsion du flexible
- fonction de support intégrée
- Support pour pommeau de douche synthétique
- montage mural: vis de fixation
- Joint amovible

Vario



1 jet



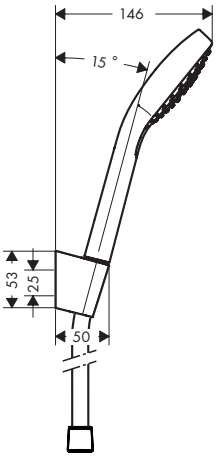

Technologies



Types de jets



Vue d'ensemble

Modèle	Dimension du disque de jet	Longueur du flexible (mm)	Types de jet	Débit max. à 3 bar (l/min)	Pression du débit minimum (bar)	Select	ECAU	Finition	Code article	Euro
Vario	110	1600	Jet Rain, Jet Intense-Rain, Jet Turbo-Rain	14,7	1	■	E3, C1, A3, U3	Blanc/Chromé	26413400	103,65
Vario	110	1250	Jet Rain, Jet Intense-Rain, Jet Turbo-Rain	14,7	1	■		Blanc/Chromé	26425400	101,32
1 jet	110	1250	Jet Rain	16	1	–		Blanc/Chromé	26424400	86,18

comprenant		Inclus dans	Code article
	Croma Select E Douchette à main Vario	26413400 26425400	26812400
	Porter'S. Support mural	26413400 26425400 26424400	28331000
	Isiflex Flexible de douche 1,60 m	26413400	28276000
	Isiflex Flexible de douche 125 cm	26425400 26424400	28272000

Les mesures des schémas techniques sont en mm.
Les spécifications techniques et les unités de mesure peuvent être sujettes à des changements.

Crometta Ensembles support mural et douchette Vario, 1 jet

Caractéristiques des variantes

- comprenant: douchette, support pour douchette, flexible de douche
- dimension: 100 mm
- débit: 6,7 l/min sous 3 bars de pression
- pivot tournant côté douchette évitant la torsion du flexible
- fonction de support intégrée
- Support pour pommeau de douche synthétique
- montage mural: vis de fixation
- Joint amovible

Vario



1 jet



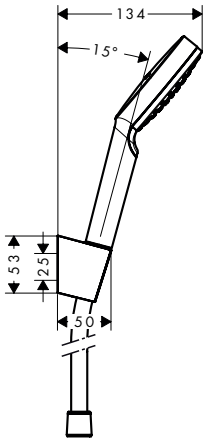

Eco-Responsabilité

EcoSmart

Technologies

XXL Performance

Quick Clean

Types de jets

Intense Rain

Rain

Vue d'ensemble

	Modèle	Dimension du disque de jet	Longueur du flexible (mm)	Nombre de jets	Types de jet	Débit max. à 3 bar (l/min)	Pression du débit minimum (bar)	ECAU	Finition	Code article	Euro
	Vario	100	1600	2	Jet Rain, Jet Intense-Rain	6,7	1		Blanc/Chromé	26694400	53,57
	Vario	100	1250	2	Jet Rain, Jet Intense-Rain	6,7	1		Blanc/Chromé	26693400	58,23
	1 jet	100	1600	1	Jet Rain	6,7	1		Blanc/Chromé	26569400	50,07
NF	1 jet	100	1250	1	Jet Rain	6,7	1	E01, C1, A3, U3	Blanc/Chromé	26568400	46,58

comprenant		Inclus dans	Code article
	Crometta Douchette à main Vario EcoSmart	26694400 26693400	26332400
	Crometta Douchette à main 1jet EcoSmart	26569400 26568400	26333400
	Porter'S. Support mural	26694400 26693400 26569400 26568400	28331000
	Isiflex Flexible de douche 1,60 m	26694400 26569400	28276000
	Isiflex Flexible de douche 125 cm	26693400 26568400	28272000

Les mesures des schémas techniques sont en mm.
Les spécifications techniques et les unités de mesure peuvent être sujettes à des changements.

Crometta 85 Ensembles support mural et douchette Vario, 1 jet

Caractéristiques des variantes

- comprenant: douchette, support pour douchette, flexible de douche
- dimension: 85 mm
- fonction de support intégrée
- montage mural: vis de fixation
- Joint amovible

Vario



1 jet



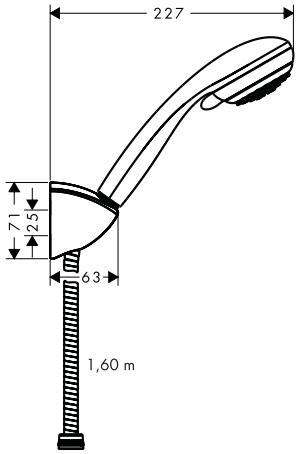

Technologies

Quick Clean

Types de jets

Normal

Vue d'ensemble

Modèle	Dimension du disque de jet	Longueur du flexible (mm)	Nombre de jets	Types de jet	Débit max. à 3 bar (l/min)	Pression du débit minimum (bar)	ECAU	Finition	Code article	Euro
Vario	85	1600	2	jet Vario, Jet Normal	17	1		Chromé	27559000	55,91
NF Vario	85	1250	2	jet Vario, Jet Normal	17	1	E3, C1, A3, U3	Chromé	27558000	53,57
1 jet	85	1600	1	Jet Normal	16	1		Chromé	27577000	45,42
NF 1 jet	85	1250	1	Jet Normal	16	1	E3, C1, A3, U3	Chromé	27576000	40,77

comprenant		Inclus dans	Code article
	Porter'C. Support mural	27559000 27558000 27577000 27576000	27521000
	Metaflex Flexible de douche 160 cm	27559000 27577000	28266000
	Metaflex Flexible de douche 125 cm	27558000 27576000	28262000

Les mesures des schémas techniques sont en mm.
Les spécifications techniques et les unités de mesure peuvent être sujettes à des changements.

Vernis Blend Ensemble support mural et douchette 100 Vario EcoSmart avec flexible de douche 160 cm

Caractéristiques

- comprenant: douchette, support pour douchette, flexible de douche
- dimension: 100 mm
- Jet Rain, Jet IntenseRain
- changement de jet en tournant l'extrémité de la douchette
- débit: 6,7 l/min sous 3 bars de pression
- flexible de douche avec écrou conique des 2 côtés
- longueur du flexible: 1600 mm
- fonction de support intégrée
- Support pour pommeau de douche synthétique
- montage mural: vis de fixation
- Joint amovible
- E0, C1, A3, U3
- Taxonomie UE: max. 8 l/min - DNSH (Do No Significant Harm)



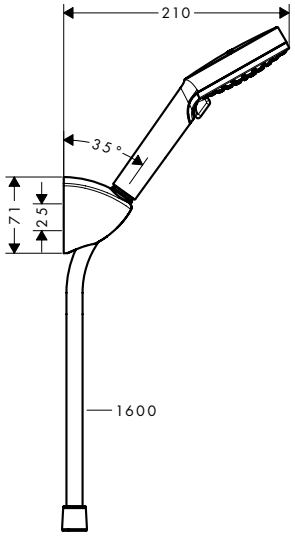

Eco-Responsabilité

EcoSmart

Technologies

XXL Performance

Quick Clean

Types de jets

Intense Rain

Rain

Finition	Code article	Euro
Chromé	26278000	45,42

comprenant		Inclus dans	Code article
	Porter'C. Support mural	26278000	27521000
	Metaflex Flexible de douche 160 cm	26278000	28266000

Les mesures des schémas techniques sont en mm.
Les spécifications techniques et les unités de mesure peuvent être sujettes à des changements.

Douchettes à main bidette 1 jet pour eau froide avec support pour pommeau de douche

Caractéristiques des variantes

- comprenant: douchette bidette, robinet d'arrêt avec support pour pommeau de douche intégré, flexible de douche
- dimension: 28 mm
- débit: 6,2 l/min sous 3 bars de pression
- ne convient pas pour une utilisation dans les pays où la norme EN 1717 est en vigueur
- flexible de douche avec écrou conique des 2 côtés
- pivot tournant côté douchette évitant la torsion du flexible
- longueur du flexible: 1250 mm
- type de raccordement: G ½
- avec clapet anti-retour
- fonction de support intégrée
- supports muraux métalliques
- montage mural: vis de fixation
- Joint amovible
- pas de sécurité contre le reflux
- Taxonomie UE: max. 8 l/min - DNSH (Do No Significant Harm)

rond



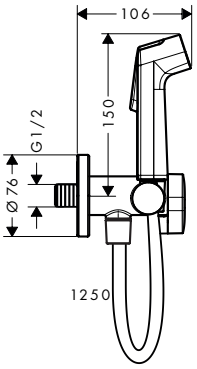

carré



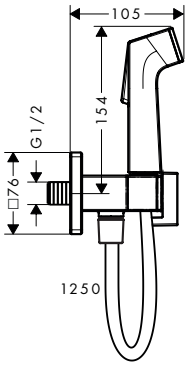

Eco-Responsabilité

EcoSmart

Vue d'ensemble

Forme	Nombre de jets	Débit max. à 3 bar (l/min)	Pression du débit minimum (bar)	Finition	Code article	Euro
rond	1	6,2	1	Chromé	29230000	112,16
				Bronze brossé	29230140	167,73
				Noir chromé brossé	29230340	167,73
				Noir mat	29230670	156,41
				Blanc mat	29230700	156,41
				Aspect doré poli	29230990	167,73
carré	1	6,2	1	Chromé	29231000	133,77
				Bronze brossé	29231140	200,66
				Noir chromé brossé	29231340	200,66
				Noir mat	29231670	187,28
				Blanc mat	29231700	187,28
				Aspect doré poli	29231990	200,66

Les mesures des schémas techniques sont en mm.
Les spécifications techniques et les unités de mesure peuvent être sujettes à des changements.

Douchettes bidette

Douchettes à main bidette 1 jet pour eau mixte avec support pour pommeau de douche

Caractéristiques des variantes

- comprenant: douchette bidette, robinet d'arrêt avec support pour pommeau de douche intégré, flexible de douche
- dimension: 28 mm
- débit: 6,2 l/min sous 3 bars de pression
- ne convient pas pour une utilisation dans les pays où la norme EN 1717 est en vigueur
- pivot tournant côté douchette évitant la torsion du flexible
- longueur du flexible: 1250 mm
- type de raccordement: corps d'encastrement
- avec clapet anti-retour
- fonction de support intégrée
- supports muraux métalliques
- montage mural: vis de fixation
- Joint amovible
- pas de sécurité contre le reflux
- non inclus: corps d'encastrement
- Taxonomie UE: max. 8 l/min - DNSH (Do No Significant Harm)

rond



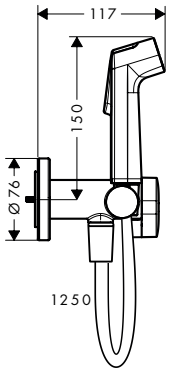

carré



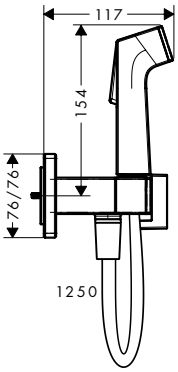

Eco-Responsabilité

EcoSmart

Technologies

Quick Clean

Vue d'ensemble

	Forme	Nombre de jets	Débit max. à 3 bar (l/min)	Pression du débit minimum (bar)	Finition	Code article	Euro
	rond	1	6,2	1	Chromé	29232000	142,00
					Bronze brossé	29232140	214,03
					Noir chromé brossé	29232340	214,03
					Noir mat	29232670	199,63
					Blanc mat	29232700	199,63
					Aspect doré poli	29232990	214,03
	carré	1	6,2	1	Chromé	29233000	170,81
					Bronze brossé	29233140	256,22
					Noir chromé brossé	29233340	256,22
					Noir mat	29233670	238,73
					Blanc mat	29233700	238,73
					Aspect doré poli	29233990	256,22

A compléter avec:		Code article	Euro
	Corps d'encastrement pour douchette bidette	29239180	78,50

Les mesures des schémas techniques sont en mm.
Les spécifications techniques et les unités de mesure peuvent être sujettes à des changements.

Douchette bidette 1jet S EcoSmart avec support et flexible de douche 125cm

Caractéristiques

- comprenant: douchette bidette, support pour douchette, flexible de douche
- dimension: 28 mm
- débit: 6,2 l/min sous 3 bars de pression
- nous recommandons d'utiliser ce produit avec un robinet d'arrêt
- ne convient pas pour une utilisation dans les pays où la norme EN 1717 est en vigueur
- flexible de douche avec un écrou conique et un écrou cylindrique
- pivot tournant côté douchette évitant la torsion du flexible
- longueur du flexible: 1250 mm
- avec clapet anti-retour
- fonction de support intégrée
- Support pour pommeau de douche synthétique
- montage mural: vis de fixation
- Joint amovible
- pas de sécurité contre le reflux
- Taxonomie UE: max. 8 l/min - DNSH (Do No Significant Harm)



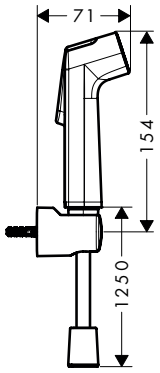

Eco-Responsabilité

Finition	Code article	Euro
Chromé	29234000	62,25

Les mesures des schémas techniques sont en mm.
Les spécifications techniques et les unités de mesure peuvent être sujettes à des changements.



Supports de douchette

Supports de douchette

Support mural pour douchette universel E

Caractéristiques

- support fixe
- pour pour flexibles avec écrous coniques
- matériau: métallique
- dimensions: 30 x 48 x 78 mm (H x L x P)
- diamètre du trou de perçage: 6 mm
- 2 trous de perçage



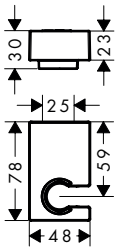

Finition	Code article	Euro
Chromé	28387000	61,73
Bronze brossé	28387140	72,20
Noir chromé brossé	28387340	72,20
Noir mat	28387670	67,55
Blanc mat	28387700	67,55
Aspect doré poli	28387990	72,20

Porter'C. Support mural

Caractéristiques

- support fixe
- matériau: synthétique
- dimensions: 71 x 45 x 63 mm (H x L x P)
- diamètre du trou de perçage: 25 mm
- 2 trous de perçage



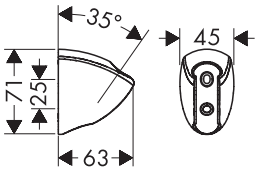

Finition	Code article	Euro
Chromé	27521000	30,28

Porter'S. Support mural

Caractéristiques

- support fixe
- pour pour flexibles avec écrous coniques
- matériau: synthétique
- dimensions: 53 x 37 x 50 mm (H x L x P)
- diamètre du trou de perçage: 6 mm
- 2 trous de perçage



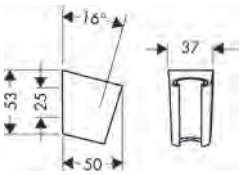

Finition	Code article	Euro
Chromé	28331000	33,77

Porter'Vario

Caractéristiques

- angle d'inclinaison du support de douchette réglable
- matériau: métallique
- dimensions: 75 x 59 x 81 mm (H x L x P)
- diamètre du trou de perçage: 6 mm
- 2 trous de perçage



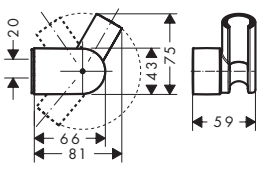

Finition	Code article	Euro
Chromé	28328000	51,24

Les mesures des schémas techniques sont en mm.
Les spécifications techniques et les unités de mesure peuvent être sujettes à des changements.

Rainfinity Sorties murales avec supports pour douchette

Caractéristiques des variantes

- 500 mm tablette de rangement
- raccordement en angle métallique
- clapet anti-retour
- type de raccordement: G ½
- pour les flexibles de douche avec écrou conique
- tablette en verre sécurit
- surface de la tablette: graphite

support pour pommeau de douche à droite



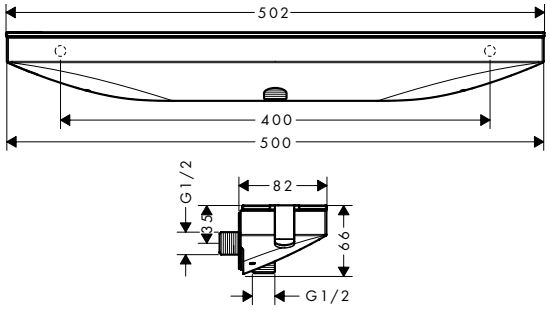

support pour pommeau de douche à gauche



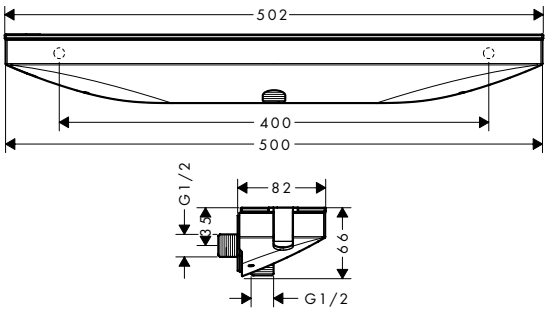

Vue d'ensemble

Support pour pommeau de douche	Forme	Clapet anti-retour	Finition	Code article	Euro
droite	carré	avec clapet anti-retour	Chromé	26858000	443,72
			Bronze brossé	26858140	650,74
			Noir chromé brossé	26858340	650,74
			Noir mat	26858670	563,62
			Blanc mat	26858700	577,65
			Aspect doré poli	26858990	650,74
gauche	carré	avec clapet anti-retour	Chromé	26843000	443,72
			Bronze brossé	26843140	650,74
			Noir chromé brossé	26843340	650,74
			Noir mat	26843670	563,62
			Blanc mat	26843700	577,65
			Aspect doré poli	26843990	650,74

26843000
26858000 Surface de la tablette: verre miroir.

FixFit Coude de raccordement avec Porter 300

Caractéristiques

- 300 mm tablette de rangement
- raccordement en angle métallique
- clapet anti-retour
- type de raccordement: G ½
- pour les flexibles de douche avec écrou conique
- Positionnement flexible, déplacement à gauche ou à droite de 77,5 mm
- verre sécurit en blanc et chromé



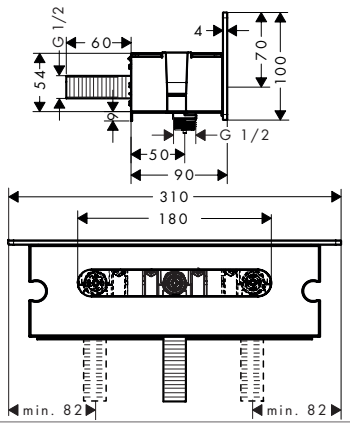

Finition	Code article	Euro
Chromé	26456000	181,68
Blanc/Chromé	26456400	181,68

Les mesures des schémas techniques sont en mm.
Les spécifications techniques et les unités de mesure peuvent être sujettes à des changements.

Supports de douchette

FixFit S / FixFit E / FixFit Q Sorties murales avec supports pour douchette

Caractéristiques des variantes

- comprenant: sortie murale, rosace
- modèle: boîtier synthétique avec alimentation en eau interne synthétique
- support fixe
- pour toutes les douchettes à main hansgrohe
- matériau: synthétique
- avec clapet anti-retour
- type de raccordement: G ½

rond



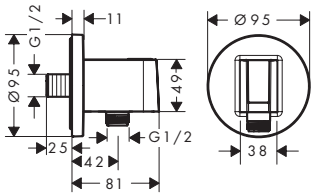

carré



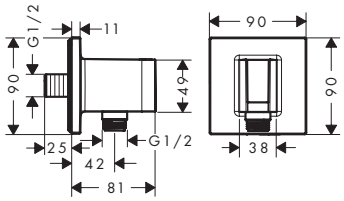

softsquare



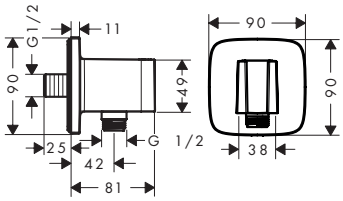

Vue d'ensemble

Forme	Clapet anti-retour	Finition	Code article	Euro
rond	■	Chromé	26888000	101,08
		Bronze brossé	26888140	151,61
		Noir chromé brossé	26888340	151,61
		Noir mat	26888670	151,61
		Blanc mat	26888700	151,61
		Aspect doré poli	26888990	151,61
carré	■	Chromé	26889000	101,08
		Bronze brossé	26889140	151,61
		Noir chromé brossé	26889340	151,61
		Noir mat	26889670	151,61
		Blanc mat	26889700	151,61
		Aspect doré poli	26889990	151,61
softsquare	■	Chromé	26887000	101,08
		Bronze brossé	26887140	151,61
		Noir chromé brossé	26887340	151,61
		Noir mat	26887670	151,61
		Blanc mat	26887700	151,61
		Aspect doré poli	26887990	151,61

Les mesures des schémas techniques sont en mm.
Les spécifications techniques et les unités de mesure peuvent être sujettes à des changements.

FixFit Raccords muraux

Caractéristiques des variantes

- type de raccordement: G ½
- pour flexible de douche avec écrou conique ou cylindrique des deux côtés
- matériau de la protection: synthétique

sans articulation à pivot

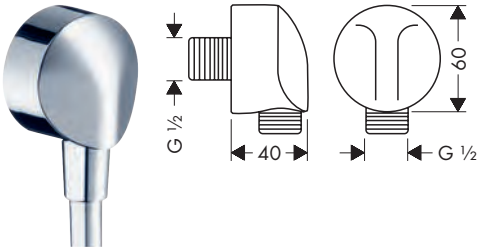

avec articulation à pivot

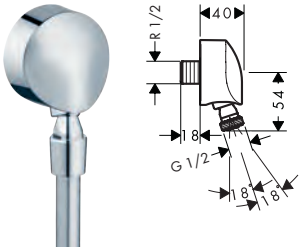

Vue d'ensemble

Articulation à rotule	Forme	Clapet anti-retour	Finition	Code article	Euro
sans articulation à pivot	rond		Chromé	27454000	40,77
			Bronze brossé	27454140	60,56
			Noir chromé brossé	27454340	60,56
			Noir mat	27454670	48,91
			Blanc mat	27454700	48,91
			Aspect doré poli	27454990	60,56
sans articulation à pivot	rond	clapet anti-retour	Chromé	27458000	69,88
avec articulation à pivot	rond	clapet anti-retour	Chromé	27505000	40,77

FixFit Raccords muraux

Caractéristiques des variantes

- clapet anti-retour
- type de raccordement: G ½
- matériau de la protection: synthétique

avec articulation à pivot

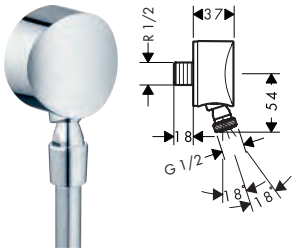

avec raccordement en angle synthétique



Vue d'ensemble

Spécial	Forme	Clapet anti-retour	Finition	Code article	Euro
avec raccordement en angle synthétique	rond	clapet anti-retour	Chromé	26453000	45,42
			Bronze brossé	26453140	68,72
			Noir chromé brossé	26453340	68,72
			Noir mat	26453670	54,73
			Blanc mat	26453700	54,73
			Aspect doré poli	26453990	68,72
avec articulation à pivot et support de raccordement synthétique	rond	clapet anti-retour	Chromé	27506000	45,42

Les mesures des schémas techniques sont en mm.
Les spécifications techniques et les unités de mesure peuvent être sujettes à des changements.

Supports de douchette

FixFit Coude de raccordement Square

Caractéristiques

- raccordement synthétique
- clapet anti-retour
- type de raccordement: G ½
- matériau de la protection: synthétique



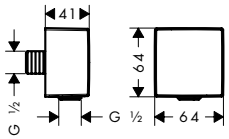

Finition	Code article	Euro
Chromé	26455000	40,77
Bronze brossé	26455140	60,56
Noir chromé brossé	26455340	60,56
Noir mat	26455670	48,91
Blanc mat	26455700	48,91
Aspect doré poli	26455990	60,56

FixFit Sorties murales avec clapet anti-retour

Caractéristiques des variantes

- raccordement synthétique
- clapet anti-retour
- type de raccordement: G ½
- matériau de la protection: synthétique

avec articulation à pivot



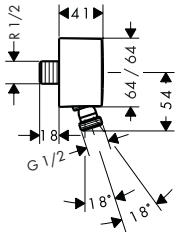

sans articulation à pivot



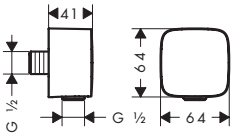

Vue d'ensemble

compatible avec	Finition	Code article	Euro
avec articulation à pivot	Chromé	27414000	58,23
sans articulation à pivot	Chromé	26457000	40,77
	Bronze brossé	26457140	60,56
	Noir chromé brossé	26457340	60,56
	Noir mat	26457670	51,24
	Blanc mat	26457700	51,24
	Aspect doré poli	26457990	60,56

Pièce de réduction

Caractéristiques

- réduction de DN20 à DN15



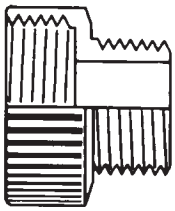

Finition	Code article	Euro
Chromé	02024000	10,49

Les mesures des schémas techniques sont en mm.
Les spécifications techniques et les unités de mesure peuvent être sujettes à des changements.



Flexibles

Designflex Flexibles de douche en textile

Caractéristiques des variantes

- flexible synthétique avec effet métallique tressé de haute qualité
- pivot tournant côté douchette évitant la torsion du flexible
- protection anti-torsion
- matériau étanche et imperméabilisé
- fils fabriqués en PET recyclé
- conception unique avec des fils tressés multicolores
- matériau chaud, similaire au coton pour un toucher agréable sur la peau
- lavable au lave-vaisselle jusqu'à 60 °C
- E2, C2, A., U3
- raccords à visser: raccord G ½

200/160/125



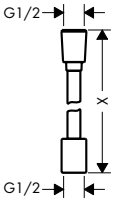

Certificats/déclarations

Vue d'ensemble

Longueur (cm)	Finition	Code article	Euro
200	Chromé	28230000	42,84
	Bronze brossé	28230140	64,26
	Noir chromé brossé	28230340	64,26
	Noir mat	28230670	60,18
	Blanc mat	28230700	60,18
	Nickel brossé	28230820	64,26
	Aspect doré poli	28230990	64,26
160	Chromé	28260000	39,78
	Bronze brossé	28260140	60,18
	Noir chromé brossé	28260340	60,18
	Noir mat	28260670	56,10
	Blanc mat	28260700	56,10
	Nickel brossé	28260820	60,18
	Aspect doré poli	28260990	60,18
125	Chromé	28220000	37,74
	Bronze brossé	28220140	56,10
	Noir chromé brossé	28220340	56,10
	Noir mat	28220670	52,02
	Blanc mat	28220700	52,02

Les mesures des schémas techniques sont en mm.
Les spécifications techniques et les unités de mesure peuvent être sujettes à des changements.

Designflex Planet Edition Flexibles de douche en textile

Caractéristiques des variantes

- flexible synthétique avec effet métallique tressé de haute qualité
- pivot tournant côté douchette évitant la torsion du flexible
- protection anti-torsion
- matériau étanche et imperméabilisé
- fils fabriqués en PET recyclé
- conception unique avec des fils tressés multicolores
- matériau chaud, similaire au coton pour un toucher agréable sur la peau
- lavable au lave-vaisselle jusqu'à 60 °C
- E2, C2, A., U3
- raccords à visser: raccord G ½

160/125



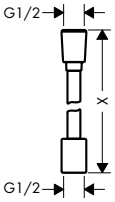

Certificats/déclarations

Vue d'ensemble

Longueur (cm)	Finition	Code article	Euro
160	Sable (recyclé)	28250210	60,00
125	Sable (recyclé)	28221210	56,00

Sensoflex Flexibles de douche en métal

Caractéristiques des variantes

- flexible métallique
- avec revêtement synthétique, facile à nettoyer
- pivot tournant côté douchette évitant la torsion du flexible
- protection anti-torsion
- écrou conique des deux côtés
- raccords à visser: raccord G ½

200/160/125



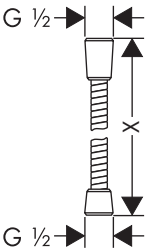

Certificats/déclarations

Vue d'ensemble

Longueur (cm)	Finition	Code article	Euro
200	Chromé	28134000	52,06
160	Chromé	28136000	50,93
125	Chromé	28132000	48,66

Les mesures des schémas techniques sont en mm.
Les spécifications techniques et les unités de mesure peuvent être sujettes à des changements.

Flexibles

Isiflex Flexibles de douche

Caractéristiques des variantes

- flexible de douche de haute qualité
- avec revêtement synthétique, facile à nettoyer
- pivot tournant côté douchette évitant la torsion du flexible
- protection anti-torsion
- écrou conique des deux côtés
- E4, C2, A., U3
- raccords à visser: raccord G ½

200/160/125



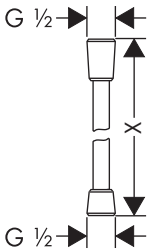

Certificats/déclarations

Vue d'ensemble

Longueur (cm)	Finition	Code article	Euro
200	Chromé	28274000	36,22
160	Chromé	28276000	33,96
	Chrome/Gold optic	28276090	66,39
	Bronze brossé	28276140	54,33
	Noir chromé brossé	28276340	54,33
	Noir mat	28276670	44,14
	Blanc mat	28276700	44,14
	Aspect doré poli	28276990	54,33
125	Chromé	28272000	31,69
	Bronze brossé	28272140	50,93
	Noir chromé brossé	28272340	50,93
	Blanc	28272450	50,93
	Noir mat	28272670	39,62
	Blanc mat	28272700	39,62
	Aspect doré poli	28272990	50,93

Metaflex Flexibles de douche

Caractéristiques des variantes

- flexible de douche synthétique avec effet annelé
- avec revêtement synthétique, facile à nettoyer
- sans articulation à pivot
- protection anti-torsion
- 1 écrou conique, 1 écrou cylindrique
- E4, C2, A., U3
- raccords à visser: raccord G ½

200/160/125



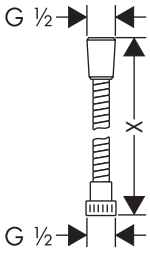

Certificats/déclarations

Vue d'ensemble

Longueur (cm)	Finition	Code article	Euro
200	Chromé	28264000	23,77
160	Chromé	28266000	18,11
125	Chromé	28262000	16,97

Les mesures des schémas techniques sont en mm.
Les spécifications techniques et les unités de mesure peuvent être sujettes à des changements.

Pièce de réduction

Caractéristiques

· réduction de DN20 à DN15



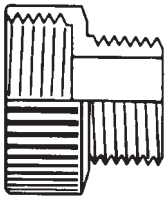

Finition	Code article	Euro
Chromé	02024000	10,49



Douches de tête

Douches de tête

	Rainfinity		Rainmaker Select		Raindance Select S
					
Finition					
Dimension du disque de jet	250/360	250/360	580	460/300	240/300
Débit	9 - 28,1	9 - 20,3	9,5/20	18/19	9/17
EcoSmart+	–	–	–	–	–
EcoSmart	■	■	■	–	■
Select	–	–	–	–	■
QuickClean	■	■	■	■	■
AirPower	–	–	–	–	■
Montage facile	■	■	■	■	■
Installation plafond	–	■	–	–	–
Nombre de jets	1/3	1	3	1 - 3	2
PowderRain	■	■	–	–	–
jet Intense PowderRain	■	–	–	–	–
jet Rain	–	–	■	■	■
jet RainAir	–	–	–	–	■
prix en €	**930,51 - 2.203,43**	**784,94 - 1.373,07**	**3.271,38**	**1.985,65 - 2.887,04**	**567,16 - 716,24**
à partir de la page	157	159	160	161	162

	Raindance E			Raindance	Pulsify S
					
Finition					
Dimension du disque de jet	300/300	400/400	240	260/260	260
Débit	7,4/17	8/20	19,5	8/15	7,8/11,3
EcoSmart+	–	–	–	–	–
EcoSmart	■	■	–	■	■
Select	–	–	–	–	–
QuickClean	■	■	■	■	■
AirPower	■	■	■	■	–
Montage facile	–	–	–	–	■
Installation plafond	■	■	■	■	–
Nombre de jets	1	1	1	1	2
PowderRain	–	–	–	–	■
jet Intense PowderRain	–	–	–	–	■
jet Rain	–	–	–	–	–
jet RainAir	■	■	■	■	–
prix en €	**653,34 - 993,41**	**1.045,81**	**598,61**	**566,00**	**575,77 - 747,74**
à partir de la page	165	166	166	167	167

■ disponible selon le modèle
– non disponible

	Raindance Select S	Raindance S			Raindance E
					
Finition					
Dimension du disque de jet	240/300	240	240	240	300
Débit	9/17	18,1	18,1	18,1	7,4/17
EcoSmart+	–	–	–	–	–
EcoSmart	■	–	–	–	■
Select	■	–	–	–	–
QuickClean	■	■	■	■	■
AirPower	■	–	–	–	■
Montage facile	–	–	■	■	■
Installation plafond	■	■	–	■	–
Nombre de jets	2	1	1	1	1
PowderRain	–	■	■	■	–
jet Intense PowderRain	–	–	–	–	–
jet Rain	■	–	–	–	–
jet RainAir	■		–	–	■
prix en €	**527,56 - 663,83**	**506,60**	**542,70**	**464,68 - 678,97**	**695,27 - 1.056,30**
à partir de la page	162	163	163	164	164

	Pulsify S		Pulsify E		Croma Select S
			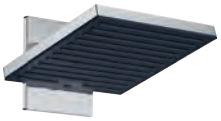	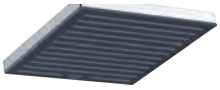	
Finition					
Dimension du disque de jet	260	105	260	260/260	180
Débit	8,4/12,3	6/11,7	8/10,8	5,5 - 11,7	9
EcoSmart+	–	■	–	■	–
EcoSmart	■	–	■	■	■
Select	–	–	–	–	■
QuickClean	■	■	■	■	■
AirPower	–	–	–	–	–
Montage facile	■	■	■	■	■
Installation plafond	■	–	–	■	■
Nombre de jets	1	1	2	1	2
PowderRain	■	■	■	■	–
jet Intense PowderRain	–	–	■	–	–
jet Rain	–	–	–	–	■
jet RainAir	–	–	–	–	–
prix en €	**303,67 - 454,47**	**104,81 - 157,22**	**568,87 - 739,95**	**302,28 - 454,47**	**303,96**
à partir de la page	168	169	170	171	172

Douches de tête

	Croma Select E	Croma E	Croma	Crometta S	Crometta E
					
Finition					
Dimension du disque de jet	180	280	220/280	240	240
Débit	9	8/18,3	8,5 - 19	6,5/16,7	6,5/15,9
EcoSmart+	–	–	–	–	–
EcoSmart	■	■	■	■	■
Select	■	–	–	–	–
QuickClean	■	■	■	■	■
AirPower	–	■	■	–	–
Montage facile	■	■	■	■	■
Installation plafond	■	■	■	■	■
Nombre de jets	2	1	1	1	1
PowderRain	–	–	–	–	–
jet Intense PowderRain	–	–	–	–	–
jet Rain	■	–	–	■	■
jet RainAir	–	■	■	–	–
prix en €	**303,96**	**432,07**	**292,32 - 639,36**	**269,03 - 309,11**	**276,01 - 314,54**
à partir de la page	172	173	174	175	176

■ disponible selon le modèle
– non disponible

	Vernis Blend	Vernis Shape
		
Finition		
Dimension du disque de jet	200	230/170
Débit	5,4 - 12,4	5,4 - 12,4
EcoSmart+	■	■
EcoSmart	■	■
Select	–	–
QuickClean	■	■
AirPower	–	–
Montage facile	■	■
Installation plafond	■	■
Nombre de jets	1	1
PowderRain	–	–
jet Intense PowderRain	–	–
jet Rain	■	■
jet RainAir	–	–
prix en €	**122,29**	**122,29**
à partir de la page	177	177

Combis

	Raindance E	Pulsify S	Crometta S	Crometta E
				
Finition	●	●	●	●
Dimension du disque de jet	300/300	260	240	240/240
Débit	8	6,5	6,5	9
EcoSmart+	–	–	–	–
EcoSmart	■	■	■	–
QuickClean	■	■	■	■
Nombre de jets	1	1	1	1
PowderRain	–	■	–	–
jet Intense PowderRain	–	–	–	–
jet Rain	–	–	■	■
jet RainAir	■	–	–	–
Mitigeur monotrou	–	–	■	–
Thermostatique	■	■	–	■
prix en €	**1.699,00**	**1.399,00**	**849,00**	**999,00**
à partir de la page	186	186	187	187

■ disponible selon le modèle
– non disponible

Eco-Responsabilité



Fixation murale ajustable, l'idéal pour réutiliser ou masquer des perçages existants.



Réduisez vos dépenses d'eau et d'énergie. Tout en profitant d'un jet généreux au débit constant..



Réduisez vos dépenses d'eau et d'énergie. Tout en profitant d'un jet généreux au débit constant.

Technologies



Réglage précis et température stable assurés par une cartouche ultra-réactive.



Elimination du calcaire par un simple passage du doigt sur les picots en silicone.



Butée de sécurité à 40 °C.



Inclinaison possible de la douche de tête pour orienter le jet selon ses besoins.



Ecoulement rapide des gouttes restantes après la fermeture du jet.



Jet enrichi en air. Des gouttes généreuses, légères et sans éclaboussures.



Jet réparti uniformément sur toute la surface du disque de jet.



Changement de jet facile par simple pression du bouton Select.

Types de jets



Jet formé d'une généreuse pluie de gouttes ultra fines. Offrant un enveloppement du corps tout en délicatesse : caressant, silencieux, sans éclaboussures.



Jet PowderRain concentré pour des sensations décuplées. Efficace, apaisant et sans éclaboussures.



Jet pluie concentré et puissant permettant de rincer facilement le shampoing.



Jet pluie vivifiant et énergisant qui rince le shampoing en profondeur.



Jet massant ciblé, puissant et revigorant pour éliminer tout le stress de la journée.



Jet ultradoux ciblé.



Jet laminaire puissant offrant la sensation d'une cascade relaxante.



Jet revigorant offrant une pluie généreuse de perles d'eau.



Jet pluie vivifiant et résolument rafraîchissant. Idéal pour démarrer la journée du bon pied ou se relaxer après une séance de sport.



Jet massage ciblé qui aide à éliminer en douceur les tensions et le stress du quotidien.



Jet pluie enrichi en air pour des gouttes généreuses, légères et sans éclaboussures.

Finition

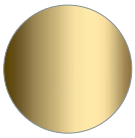

Aspect doré poli

-990

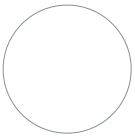

Blanc mat

-700

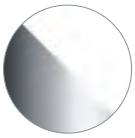

Blanc/Chromé

-400



Bronze brossé

-140



Chromé

-000



Noir chromé brossé

-340



Noir mat

-670

Rainfinity Douches de tête 3 jets avec raccord mural

Caractéristiques des variantes

- comprenant: douche de tête, sortie murale
- Jet PowderRain, Jet Intense PowderRain, Jet RainStream
- cadre : métallique
- matériau du disque de jet: aluminium
- surface du disque de jet: graphite
- douche de tête amovible pour le nettoyage
- douche de tête inclinable verticalement de 10° à 30°
- les 3 zones des types de jet peuvent être commandés par 3 robinets ou par une vanne de dérivation avec 3 sorties
- Type d'installation fixation murale - basée sur iBox
- ne convient pas au chauffe-eau instantané

360



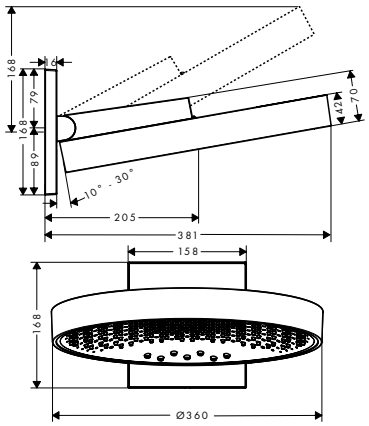

250



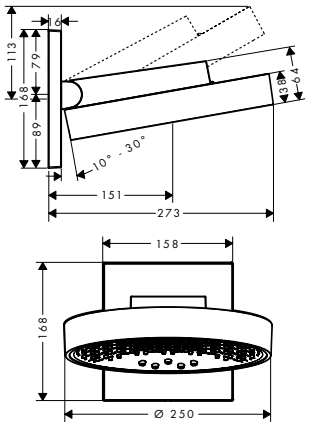

Eco-Responsabilité

EcoSmart

Technologies

XXL Performance · Quick Clean

Types de jets

Powder Rain · Intense Powder Rain · Rain Stream

Certificats/déclarations

FDES

Vue d'ensemble

Dimension du disque de jet	Nombre de jets	Types de jet		Débit max. à 3 bar (l/min)	Pression du débit minimum (bar)	Finition	Disponible à partir de	Code article	Euro
360	3	Jet Powder-Rain, Jet Intense PowderRain, Jet RainStream	12,2	28,1	1,7	Chromé		26234000	1.468,56
						Bronze brossé		26234140	2.203,43
						Noir chromé brossé		26234340	2.203,43
						Noir mat		26234670	1.906,46
						Blanc mat		26234700	1.906,46
						Aspect doré poli		26234990	2.203,43
250	3	Jet Powder-Rain, Jet Intense PowderRain, Jet RainStream		9	1,9	Chromé		26233000	1.334,63
						Bronze brossé	Q4/2025	26233140	2.001,95
						Noir chromé brossé	Q4/2025	26233340	2.001,95
						Noir mat	Q4/2025	26233670	1.734,09
						Blanc mat		26233700	1.734,09
						Aspect doré poli	Q4/2025	26233990	2.001,95
250	3	Jet Powder-Rain, Jet Intense PowderRain, Jet RainStream		20	1,7	Chromé		26232000	1.334,63
						Bronze brossé	Q4/2025	26232140	2.001,95
						Noir chromé brossé	Q4/2025	26232340	2.001,95
						Noir mat	Q4/2025	26232670	1.734,09
						Blanc mat		26232700	1.734,09
						Aspect doré poli	Q4/2025	26232990	2.001,95

A compléter avec (au choix):			Code article	Euro
Option 1		iBox universal 2 Corps d'encastrement	01500180	125,00
+		Plaque d'adaptation pour iBox universal 2	13588000	32,00
Option 2		iBox universal Corps d'encastrement	01800180	125,00

Les mesures des schémas techniques sont en mm.
Les spécifications techniques et les unités de mesure peuvent être sujettes à des changements.

Douches de tête

Rainfinity Douches de tête 1jet avec raccord mural

Caractéristiques des variantes

- comprenant: douche de tête, sortie murale
- Jet PowderRain
- cadre : métallique
- matériau du disque de jet: aluminium
- surface du disque de jet: graphite
- douche de tête amovible pour le nettoyage
- douche de tête inclinable verticalement de 10° à 30°
- Type d'installation mural
- ne convient pas au chauffe-eau instantané

360



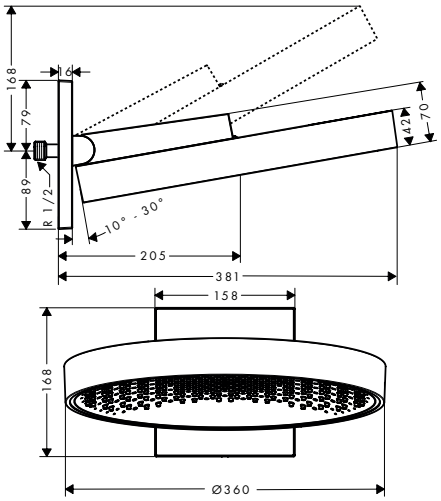

250



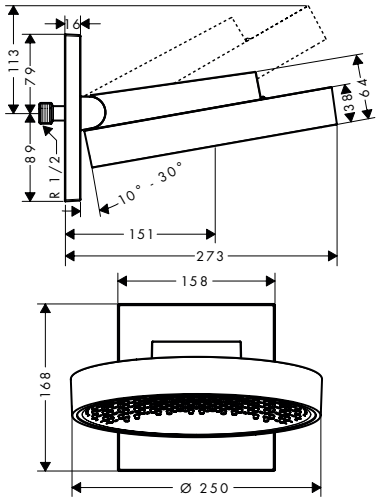

Eco-Responsabilité

EcoSmart

Technologies

XXL Performance

Quick Clean

Types de jets

Powder Rain

Certificats/déclarations

FDES

Vue d'ensemble

Dimension du disque de jet	Nombre de jets	Types de jet		Débit max. à 3 bar (l/min)	Pression du débit minimum (bar)	Finition	Disponible à partir de	Code article	Euro
360	1	Jet Powder-Rain	16,5	21	2	Chromé		26230000	1.065,61
						Bronze brossé		26230140	1.599,00
						Noir chromé brossé		26230340	1.599,00
						Noir mat		26230670	1.385,88
						Blanc mat		26230700	1.385,88
						Aspect doré poli		26230990	1.599,00
250	1	Jet Powder-Rain	8,5	9,4	1,8	Chromé		26227000	930,51
						Bronze brossé	Q4/2025	26227140	1.395,77
						Noir chromé brossé	Q4/2025	26227340	1.395,77
						Noir mat	Q4/2025	26227670	1.211,18
						Blanc mat		26227700	1.211,18
						Aspect doré poli	Q4/2025	26227990	1.395,77
250	1	Jet Powder-Rain	11,5	19	1,4	Chromé		26226000	930,51
						Bronze brossé	Q4/2025	26226140	1.395,77
						Noir chromé brossé	Q4/2025	26226340	1.395,77
						Noir mat	Q4/2025	26226670	1.211,18
						Blanc mat		26226700	1.211,18
						Aspect doré poli	Q4/2025	26226990	1.395,77

Les mesures des schémas techniques sont en mm.
Les spécifications techniques et les unités de mesure peuvent être sujettes à des changements.

Rainfinity Douches de tête 1jet

Caractéristiques des variantes

- Jet PowderRain
- angle réglable de la douche de tête (2 x 5°)
- cadre : métallique
- matériau du disque de jet: aluminium
- surface du disque de jet: graphite
- douche de tête amovible pour le nettoyage

360



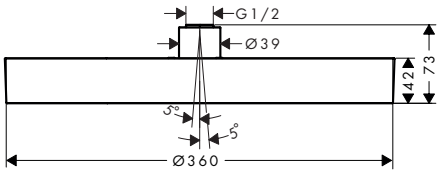

250



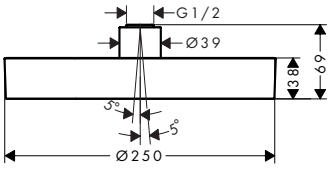

Eco-Responsabilité

EcoSmart

Technologies

XXL Performance

Quick Clean

Types de jets

Powder Rain

Certificats/déclarations

FDES

Vue d'ensemble

Dimension du disque de jet	Nombre de jets	Types de jet	Débit max. à 3 bar (l/min)	Pression du débit minimum (bar)	Finition	Code article	Euro
360	1	Jet PowderRain	20,3	2	Chromé	26231000	915,38
					Bronze brossé	26231140	1.373,07
					Noir chromé brossé	26231340	1.373,07
					Noir mat	26231670	1.178,59
					Blanc mat	26231700	1.178,59
					Aspect doré poli	26231990	1.373,07
250	1	Jet PowderRain	9	1,1	Chromé	26229000	784,94
					Bronze brossé	26229140	1.177,42
					Noir chromé brossé	26229340	1.177,42
					Noir mat	26229670	1.015,53
					Blanc mat	26229700	1.015,53
					Aspect doré poli	26229990	1.177,42
250	1	Jet PowderRain	16	1	Chromé	26228000	784,94
					Bronze brossé	26228140	1.177,42
					Noir chromé brossé	26228340	1.177,42
					Noir mat	26228670	1.015,53
					Blanc mat	26228700	1.015,53
					Aspect doré poli	26228990	1.177,42

A compléter avec (au choix):	Finition	Code article	Euro
 Bras de douche Square M 1/2" 389 mm	Chromé	27694000	234,09
	Bronze brossé	27694140	357,53
	Noir chromé brossé	27694340	357,53
	Noir mat	27694670	336,57
	Blanc mat	27694700	336,57
	Aspect doré poli	27694990	357,53

Pour plus d'informations sur ce produit, voir la page suivante.

Les mesures des schémas techniques sont en mm.
Les spécifications techniques et les unités de mesure peuvent être sujettes à des changements.

Douches de tête

Rainfinity Douches de tête 1jet

A compléter avec (au choix):		Finition	Code article	Euro
	Bras de douche S 100 mm plafond M 1/2"	Chromé	27393000	72,20
		Bronze brossé	27393140	111,80
		Noir chromé brossé	27393340	111,80
		Noir mat	27393670	104,81
		Blanc mat	27393700	104,81
		Aspect doré poli	27393990	111,80
	Bras de douche S 300 mm plafond M 1/2"	Chromé	27389000	99,00
		Bronze brossé	27389140	151,41
		Noir chromé brossé	27389340	151,41
		Noir mat	27389670	142,08
		Blanc mat	27389700	142,08
		Aspect doré poli	27389990	151,41

Rainmaker Select Douches de tête 3 jets avec raccord mural

Caractéristiques des variantes

- comprenant: douche de tête, sortie murale
- dimension: 586 x 258 mm
- Jet Rain, Jet RainFlow, Jet MonoRain
- matériau du disque de jet: plexiglas
- surface du disque de jet: surface du disque de jet aspect verre facile à nettoyer
- disque de jet amovible pour nettoyage
- les 3 zones des types de jet peuvent être commandés par 3 robinets ou par une vanne de dérivation avec 3 sorties
- Type d'installation fixation murale - basée sur iBox
- type de raccordement: corps d'encastrement
- ne convient pas au chauffe-eau instantané
- non inclus: corps d'encastrement



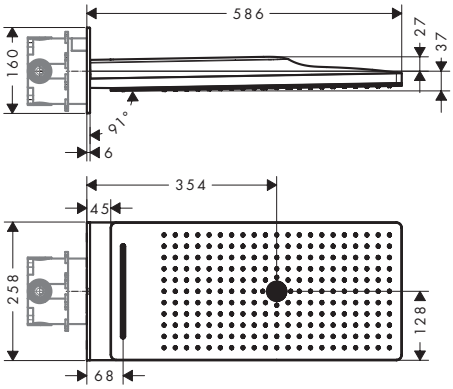

Eco-Responsabilité

EcoSmart

Technologies

XXL Performance

Quick Clean

Types de jets

Rain

Mono Rain

RainFlow

Certificats/déclarations

FDES

Vue d'ensemble

Dimension du disque de jet	Nombre de jets	Types de jet		Débit max. à 3 bar (l/min)	Pression du débit minimum (bar)	Finition	Code article	Euro
580	3	Jet Rain, Jet RainFlow, Jet MonoRain		9,5	2	Blanc/Chromé	24011400	3.271,38
580	3	Jet Rain, Jet RainFlow, Jet MonoRain	12	20	1,7	Blanc/Chromé	24001400	3.271,38

A compléter avec (au choix):			Code article	Euro
Option 1		iBox universal 2 Corps d'encastrement	01500180	125,00
+		Plaque d'adaptation pour iBox universal 2	13588000	32,00
Option 2		iBox universal Corps d'encastrement	01800180	125,00

Options:		Finition	Code article	Euro
	RainSelect Module thermostatique RainSelect encastré avec 4 fonctions	Chromé	15382000	1.975,17
	RainSelect Module thermostatique encastré avec 4 fonctions	Chromé	15357000	2.015,92

Les mesures des schémas techniques sont en mm.
Les spécifications techniques et les unités de mesure peuvent être sujettes à des changements.

Rainmaker Select Douche de tête 3jet, 2jet, 1jet avec bras de douche

Caractéristiques des variantes

- comprenant: douche de tête, bras de douche, rosace
- débit minimal: 12 l/min
- matériau du disque de jet: plexiglas
- surface du disque de jet: surface du disque de jet aspect verre facile à nettoyer
- disque de jet amovible pour nettoyage
- douche de tête amovible pour le nettoyage
- ne convient pas au chauffe-eau instantané

3 types de jet



2 types de jets



1 type de jet



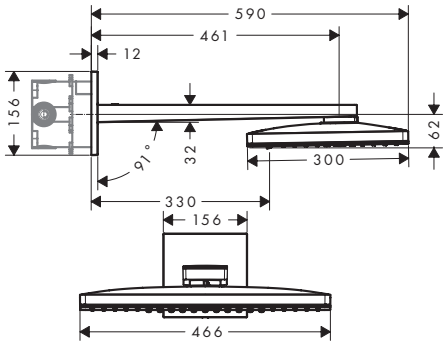

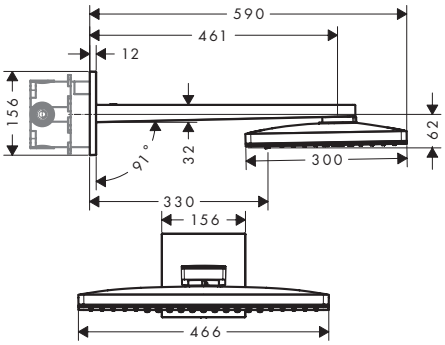

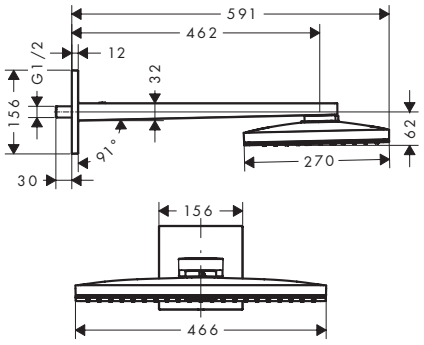

Technologies



Types de jets



Certificats/déclarations



Vue d'ensemble

Dimension du disque de jet	Longueur du bras de douche (mm)	Nombre de jets	Types de jet	Débit max. à 3 bar (l/min)	Pression du débit minimum (bar)	Finition	Code article	Euro
460/300	461	3	Jet Rain, Jet RainStream, Jet MonoRain	18	1,5	Blanc/Chromé	24007400	2.887,04
460/300	461	2	Jet Rain, Jet RainStream	18	1,5	Blanc/Chromé	24005400	2.629,67
460/300	462	1	Jet Rain	19	1,5	Blanc/Chromé	24003400	1.985,65

A compléter avec (au choix):			Pour		Code article	Euro
Option 1		iBox universal 2 Corps d'encastrement	24007XXX 24005XXX		01500180	125,00
+		Plaque d'adaptation pour iBox universal 2	24007XXX 24005XXX		13588000	32,00
Option 2		iBox universal Corps d'encastrement	24007XXX 24005XXX		01800180	125,00

Options:		Pour	Finition	Code article	Euro
	RainSelect Module thermostatique RainSelect encastré avec 4 fonctions	24007XXX 24003XXX	Chromé	15382000	1.975,17
	RainSelect Module thermostatique RainSelect encastré avec 3 fonctions		Chromé	15381000	1.706,14
	RainSelect Module thermostatique RainSelect encastré avec 2 fonctions		Chromé	15380000	1.435,95
	RainSelect Module thermostatique encastré avec 3 fonctions	24005XXX	Chromé	15356000	1.778,35

Les mesures des schémas techniques sont en mm.
Les spécifications techniques et les unités de mesure peuvent être sujettes à des changements.

Douches de tête

Raindance Select S Douches de tête 2 jets avec bras de douche

Caractéristiques des variantes

- comprenant: douche de tête, bras de douche
- Jet RainAir, Jet Rain
- via le bouton Select sur la douche de tête
- douche de tête orientable
- matériau du disque de jet: métallique
- surface du disque de jet: chromé
- disque de jet amovible pour nettoyage
- longueur du bras de douche: 390 mm
- Type d'installation mural
- convient au chauffe-eau instantané

300

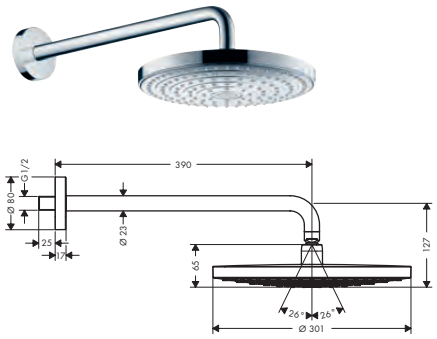

240

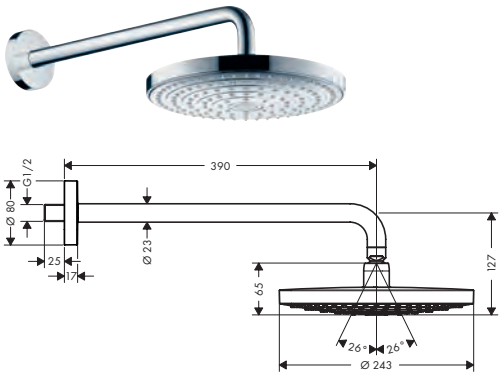

Eco-Responsabilité

Technologies

Types de jets

Certificats/déclarations

Vue d'ensemble

Dimension du disque de jet	Nombre de jets	Types de jet		Débit max. à 3 bar (l/min)	Pression du débit minimum (bar)	Finition	Code article	Euro
300	2	Jet RainAir, Jet Rain		17	1,5	Chromé	27378000	716,24
						Blanc/Chromé	27378400	716,24
240	2	Jet RainAir, Jet Rain		9	1,5	Chromé	26470000	567,16
240	2	Jet RainAir, Jet Rain	9	17	1	Chromé	26466000	567,16
						Blanc/Chromé	26466400	567,16

26466400
27378400 Surface du disque de jet: blanc.

Raindance Select S Douches de tête 2 jets avec raccord plafond

Caractéristiques des variantes

- comprenant: douche de tête, raccord plafond
- Jet RainAir, Jet Rain
- via le bouton Select sur la douche de tête
- douche de tête orientable
- matériau du disque de jet: métallique
- surface du disque de jet: chromé
- disque de jet amovible pour nettoyage
- raccord plafond métallique
- Type d'installation montage au plafond
- convient au chauffe-eau instantané

300



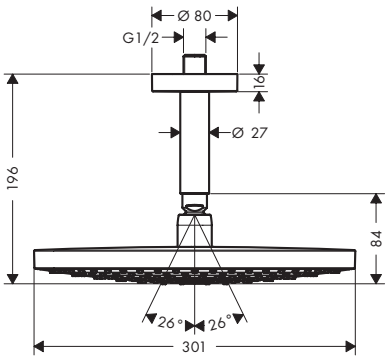

240



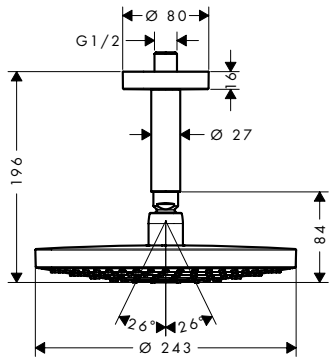

Eco-Responsabilité

Technologies

Types de jets

Certificats/déclarations

Les mesures des schémas techniques sont en mm.
Les spécifications techniques et les unités de mesure peuvent être sujettes à des changements.

Raindance Select S Douches de tête 2 jets avec raccord plafond

Vue d'ensemble

Dimension du disque de jet	Nombre de jets	Types de jet	Débit max. à 3 bar (l/min)	Pression du débit minimum (bar)	Finition	Code article	Euro
300	2	Jet RainAir, Jet Rain	17	1,5	Chromé	27337000	663,83
					Blanc/Chromé	27337400	663,83
240	2	Jet RainAir, Jet Rain	9	1,5	Chromé	26469000	527,56
240	2	Jet RainAir, Jet Rain	17	1	Chromé	26467000	527,56

27337400 Surface du disque de jet: blanc.

Raindance S Douche de tête 240 1jet PowderRain avec raccord au plafond

Caractéristiques

- comprenant: douche de tête, raccord plafond
- dimension: 240 mm
- Jet PowderRain
- débit du jet PowderRain à 3 bars: 18,1 l/min
- débit minimal: 11,8 l/min
- débit maximal à 3 bars: 18,1 l/min
- douche de tête orientable
- matériau du disque de jet: métallique
- disque de jet amovible pour nettoyage
- Type d'installation montage au plafond
- convient au chauffe-eau instantané



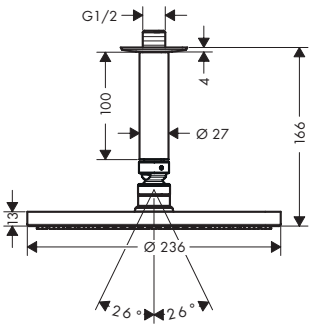

Technologies

XXL Performance · Quick Clean

Types de jets

Powder Rain

Certificats/déclarations

Finition	Code article	Euro
Chromé	27620000	506,60

Raindance S Douche de tête 240 1jet PowderRain avec bras de douche

Caractéristiques

- comprenant: douche de tête, bras de douche
- dimension: 240 mm
- Jet PowderRain
- débit du jet PowderRain à 3 bars: 18,1 l/min
- débit minimal: 11,8 l/min
- débit maximal à 3 bars: 18,1 l/min
- douche de tête orientable
- matériau du disque de jet: métallique
- disque de jet amovible pour nettoyage
- longueur du bras de douche: 393 mm
- Type d'installation mural
- convient au chauffe-eau instantané



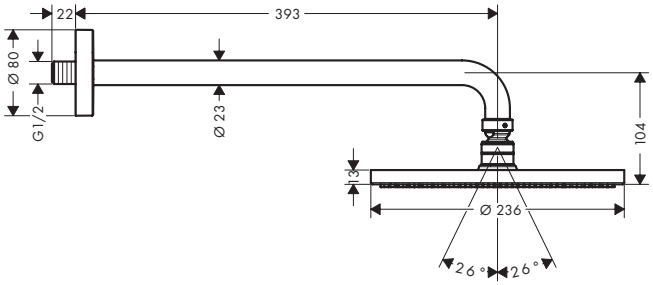

Technologies

XXL Performance · Quick Clean

Types de jets

Powder Rain

Certificats/déclarations

Finition	Code article	Euro
Chromé	27607000	542,70

Les mesures des schémas techniques sont en mm.
Les spécifications techniques et les unités de mesure peuvent être sujettes à des changements.

Douches de tête

Raindance S Douche de tête 240 1jet PowderRain

Caractéristiques

- dimension: 240 mm
- Jet PowderRain
- débit du jet PowderRain à 3 bars: 18,1 l/min
- débit minimal: 11,8 l/min
- débit maximal à 3 bars: 18,1 l/min
- douche de tête orientable
- matériau du disque de jet: métallique
- disque de jet amovible pour nettoyage
- Type d'installation plafond ou mur
- convient au chauffe-eau instantané



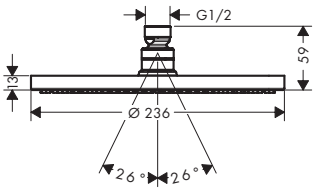

Technologies

XXL Performance · Quick Clean

Types de jets

Powder Rain

Certificats/déclarations

Finition	Code article	Euro
Chromé	27623000	464,68
Noir mat	27623670	678,97
Blanc mat	27623700	678,97

A compléter avec (au choix):

	Finition	Code article	Euro
 Bras de douche M ½" 389 mm	Chromé	27413000	109,48
	Noir mat	27413670	161,87
	Blanc mat	27413700	161,87
 Bras de douche S 100 mm plafond M 1/2"	Chromé	27393000	72,20
	Noir mat	27393670	104,81
	Blanc mat	27393700	104,81
 Bras de douche S 300 mm plafond M 1/2"	Chromé	27389000	99,00
	Noir mat	27389670	142,08
	Blanc mat	27389700	142,08

Raindance E Douches de tête 1jet avec bras de douche

Caractéristiques des variantes

- comprenant: douche de tête, bras de douche
- dimension: 300 x 300 mm
- Jet RainAir
- douche de tête orientable
- matériau du disque de jet: métallique
- disque de jet amovible pour nettoyage
- longueur du bras de douche: 390 mm
- Type d'installation mural
- convient au chauffe-eau instantané



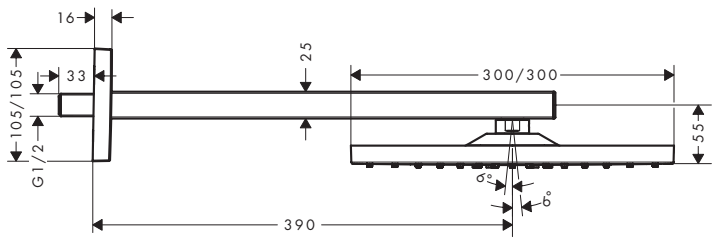

Eco-Responsabilité

EcoSmart

Technologies

AirPower · XXL Performance · Quick Clean

Types de jets

RainAir

Certificats/déclarations

Les mesures des schémas techniques sont en mm.
Les spécifications techniques et les unités de mesure peuvent être sujettes à des changements.

Raindance E Douches de tête 1jet avec bras de douche

Vue d'ensemble

Dimension du disque de jet	Nombre de jets	Types de jet	Débit max. à 3 bar (l/min)	Pression du débit minimum (bar)	Finition	Code article	Euro
300	1	Jet RainAir	7,4	1,3	Chromé	26239000	695,27
300	1	Jet RainAir	17	1,6	Chromé	26238000	695,27
					Bronze brossé	26238140	1.056,30
					Noir chromé brossé	26238340	1.056,30
					Noir mat	26238670	987,58
					Blanc mat	26238700	987,58
					Aspect doré poli	26238990	1.056,30

Raindance E Douches de tête 1jet avec raccord plafond

Caractéristiques des variantes

- comprenant: douche de tête, raccord plafond
- dimension: 300 x 300 mm
- Jet RainAir
- douche de tête orientable
- matériau du disque de jet: métallique
- disque de jet amovible pour nettoyage
- raccord plafond métallique
- Type d'installation montage au plafond
- convient au chauffe-eau instantané



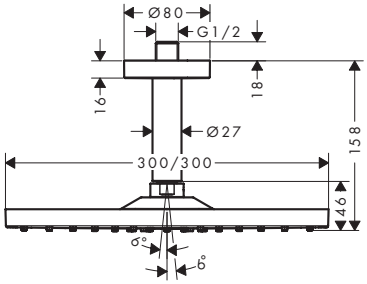

Eco-Responsabilité

EcoSmart

Technologies

AirPower | XXL Performance | Quick Clean

Types de jets

RainAir

Certificats/déclarations

FDES

Vue d'ensemble

Dimension du disque de jet	Nombre de jets	Types de jet	Débit max. à 3 bar (l/min)	Pression du débit minimum (bar)	Finition	Code article	Euro
300/300	1	Jet RainAir	7,4	1,3	Chromé	26251000	653,34
300/300	1	Jet RainAir	17	1,4	Chromé	26250000	653,34
					Bronze brossé	26250140	993,41
					Noir chromé brossé	26250340	993,41
					Noir mat	26250670	928,19
					Blanc mat	26250700	928,19
					Aspect doré poli	26250990	993,41

Les mesures des schémas techniques sont en mm.
Les spécifications techniques et les unités de mesure peuvent être sujettes à des changements.

Douches de tête

Raindance E Douches de tête 1jet

Caractéristiques des variantes

- dimension: 400 x 400 mm
- Jet RainAir
- matériau du disque de jet: métallique
- disque de jet amovible pour nettoyage
- Type d'installation affleurant au plafond
- type de raccordement: corps d'encastrement
- convient au chauffe-eau instantané
- non inclus: corps d'encastrement



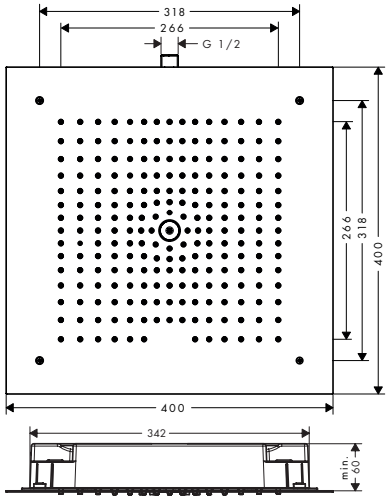

Eco-Responsabilité

EcoSmart

Technologies

AirPower · XXL Performance · Quick Clean

Types de jets

RainAir

Certificats/déclarations

FDES

Vue d'ensemble

Dimension du disque de jet	Nombre de jets	Types de jet	Débit max. à 3 bar (l/min)	Pression du débit minimum (bar)	Finition	Code article	Euro
400/400	1	Jet RainAir	8	2	Chromé	26253000	1.045,81
400/400	1	Jet RainAir	20	1,2	Chromé	26252000	1.045,81

A compléter avec:		Code article	Euro
	Raindance E Corps d'encastrement pour douche de tête 1 jet 400/400	26254180	150,23

Raindance E Douche de tête 240 1jet avec raccord au plafond

Caractéristiques

- comprenant: douche de tête, raccord plafond
- dimension: 250 x 150 mm
- Jet RainAir
- débit du jet RainAir à 3 bars: 19,5 l/min
- débit maximal à 3 bars: 19,5 l/min
- douche de tête orientable
- matériau du disque de jet: métallique
- disque de jet amovible pour nettoyage
- raccord plafond métallique
- Type d'installation montage au plafond
- convient au chauffe-eau instantané



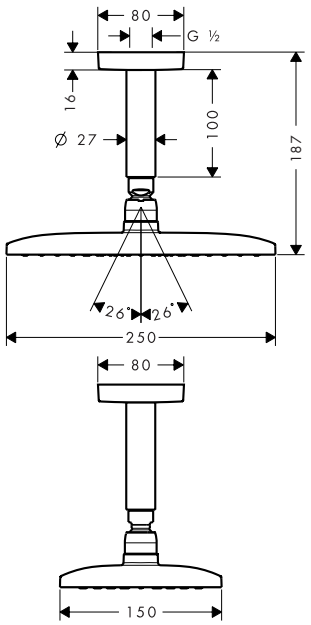

Technologies

AirPower · XXL Performance · Quick Clean

Types de jets

RainAir

Finition	Code article	Euro
Chromé	27380000	598,61

Les mesures des schémas techniques sont en mm.
Les spécifications techniques et les unités de mesure peuvent être sujettes à des changements.

Raindance Douches de tête 1jet

Caractéristiques des variantes

- dimension: 260 x 260 mm
- Jet RainAir
- matériau du disque de jet: métallique
- disque de jet amovible pour nettoyage
- Type d'installation affleurant au plafond
- convient au chauffe-eau instantané
- non inclus: corps d'encastrement



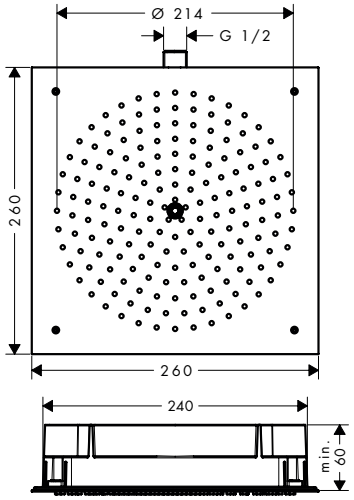

Eco-Responsabilité

EcoSmart

Technologies

AirPower · XXL Performance · Quick Clean

Types de jets

RainAir

Certificats/déclarations

FDES

Vue d'ensemble

Dimension du disque de jet	Nombre de jets	Types de jet	Débit max. à 3 bar (l/min)	Pression du débit minimum (bar)	Finition	Code article	Euro
260/260	1	Jet RainAir	8	1,2	Chromé	26481000	566,00
260/260	1	Jet RainAir	15	1,7	Chromé	26472000	566,00

A compléter avec:	Code article	Euro
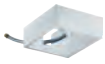 Raindance Corps d'encastrement pour douche de tête 260/260	26471180	130,44

Options:	Finition	Code article	Euro
 ShowerSelect Set de finition pour mitigeur thermostatique encastré avec 2 fonctions	Chromé	15763000	760,48

Pulsify S Douches de tête 2jet avec coude de raccordement

Caractéristiques des variantes

- comprenant: douche de tête, sortie murale
- dimension: 260 mm
- Jet PowderRain, Jet Intense PowderRain
- Évacuation rapide vide la douche de tête à partir d'un angle de 10°
- articulation à rotule pour un réglage aisé de l'angle, variable de 15 à 36°
- matériau du disque de jet: synthétique
- surface du disque de jet: graphite
- douche de tête amovible pour le nettoyage
- Type d'installation fixation murale - basée sur iBox
- type de raccordement: corps d'encastrement
- non inclus: corps d'encastrement



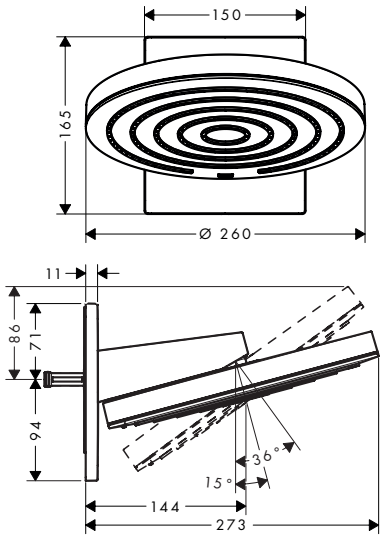

Eco-Responsabilité

EcoSmart

Technologies

XXL Performance · Quick clean · Adjustable Shower Head · Fast Drain

Types de jets

Powder Rain · Intense Powder Rain

Pour plus d'informations sur ce produit, voir la page suivante.

Les mesures des schémas techniques sont en mm.
Les spécifications techniques et les unités de mesure peuvent être sujettes à des changements.

Douches de tête

Pulsify S Douches de tête 2jet avec coude de raccordement

Vue d'ensemble

Dimension du disque de jet	Nombre de jets	Types de jet		Débit max. à 3 bar (l/min)	Pression du débit minimum (bar)	ECAU	Finition	Code article	Euro
260	2	Jet Powder-Rain, Jet Intense PowderRain	6	7,8	1,6	E02, C1, A1, U3	Chromé	24151000	575,77
							Noir mat	24151670	747,74
							Blanc mat	24151700	747,74
260	2	Jet Powder-Rain, Jet Intense PowderRain	6,3	11,3	1,4	E1, C1, A1, U3	Chromé	24150000	575,77
							Noir mat	24150670	747,74
							Blanc mat	24150700	747,74

A compléter avec (au choix):			Code article	Euro
Option 1		iBox universal 2 Corps d'encastrement	01500180	125,00
+		Plaque d'adaptation pour iBox universal 2	13588000	32,00
Option 2		iBox universal Corps d'encastrement	01800180	125,00

Pulsify S Douches de tête 1jet

Caractéristiques des variantes

- dimension: 260 mm
- Jet PowderRain
- Évacuation rapide vide la douche de tête à partir d'un angle de 10°
- douche de tête orientable
- matériau du disque de jet: synthétique
- surface du disque de jet: graphite
- Type d'installation plafond ou mur
- convient au chauffe-eau instantané



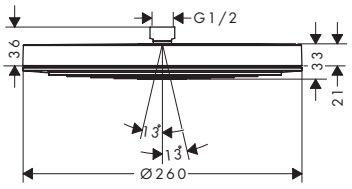

Eco-Responsabilité

EcoSmart

Technologies

XXL Performance · Quick Clean · Adjustable Shower Head · Fast Drain

Types de jets

Powder Rain

Vue d'ensemble

Dimension du disque de jet	Nombre de jets	Types de jet		Débit max. à 3 bar (l/min)	Pression du débit minimum (bar)	ECAU	Finition	Code article	Euro
260	1	Jet Powder-Rain	7	8,4	0,8	E02, C1, A1, U3	Chromé	24141000	303,67
							Bronze brossé	24141140	454,47
							Noir mat	24141670	398,36
							Blanc mat	24141700	398,36
260	1	Jet Powder-Rain	6,9	12,3	1	E1, C1, A1, U3	Chromé	24140000	303,67
							Bronze brossé	24140140	454,47
							Noir mat	24140670	398,36
							Blanc mat	24140700	398,36

Les mesures des schémas techniques sont en mm.
Les spécifications techniques et les unités de mesure peuvent être sujettes à des changements.

Pulsify S Douches de tête 1jet

A compléter avec (au choix):	Finition	Code article	Euro
 Pulsify Raccord mural pour douche de tête 260	Chromé	24149000	97,83
	Bronze brossé	24149140	144,84
	Noir mat	24149670	128,10
	Blanc mat	24149700	128,10
 Bras de douche S 39 cm	Chromé	24357000	149,04
	Bronze brossé	24357140	223,56
	Noir mat	24357670	207,82
	Blanc mat	24357700	207,82
 Bras de douche S 100 mm plafond M 1/2"	Chromé	27393000	72,20
	Bronze brossé	27393140	111,80
	Noir mat	27393670	104,81
	Blanc mat	27393700	104,81
 Bras de douche S 300 mm plafond M 1/2"	Chromé	27389000	99,00
	Bronze brossé	27389140	151,41
	Noir mat	27389670	142,08
	Blanc mat	27389700	142,08

Pulsify S Douches de tête 1jet

Caractéristiques des variantes

- dimension: 105 mm
- Jet PowderRain
- douche de tête orientable
- matériau du disque de jet: synthétique
- surface du disque de jet: graphite
- Type d'installation plafond ou mur
- convient au chauffe-eau instantané



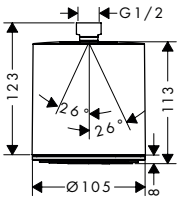

Eco-Responsabilité

Eco Smart+

Technologies

XXL Performance | Quick Clean | Adjustable Shower Head

Types de jets

Powder Rain

Vue d'ensemble

Dimension du disque de jet	Nombre de jets	Types de jet	Débit max. à 3 bar (l/min)	Pression du débit minimum (bar)	ECAU	Finition	Disponible à partir de	Code article	Euro
105	1	Jet Powder-Rain	6	1		Chromé		24132000	104,81
						Bronze brossé	Q1/2025	24132140	157,22
						Noir mat		24132670	136,26
						Blanc mat		24132700	136,26
105	1	Jet Powder-Rain	11,7	0,8	E1, C1, A3, U3	Chromé		24130000	104,81
						Bronze brossé		24130140	154,29
						Noir mat		24130670	136,26
						Blanc mat		24130700	136,26

Pour plus d'informations sur ce produit, voir la page suivante.

Les mesures des schémas techniques sont en mm.
Les spécifications techniques et les unités de mesure peuvent être sujettes à des changements.

Douches de tête

Pulsify S Douches de tête 1jet

A compléter avec:		Finition	Code article	Euro
	Pulsify Raccord mural pour douche de tête 105	Chromé	24139000	61,73
		Bronze brossé	24139140	91,31
		Noir mat	24139670	80,35
		Blanc mat	24139700	80,35

Pulsify E Douches de tête 2jet avec coude de raccordement

Caractéristiques des variantes

- comprenant: douche de tête, sortie murale
- dimension: 260 x 260 mm
- Jet PowderRain, Jet Intense PowderRain
- Évacuation rapide vide la douche de tête à partir d'un angle de 10°
- douche de tête orientable
- matériau du disque de jet: synthétique
- surface du disque de jet: graphite
- douche de tête amovible pour le nettoyage
- Type d'installation fixation murale - basée sur iBox
- type de raccordement: corps d'encastrement
- convient au chauffe-eau instantané
- E1, C1, A1, U3
- non inclus: corps d'encastrement



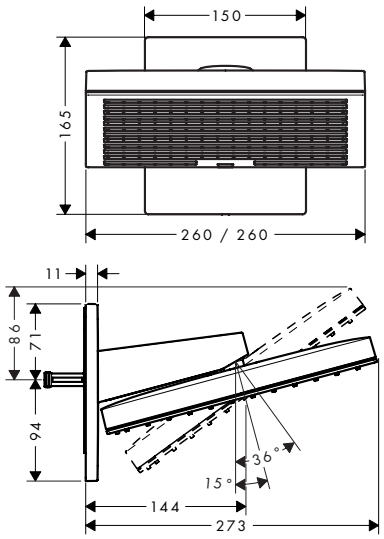

Eco-Responsabilité

EcoSmart

Technologies

XXL Performance · Quick Clean · Adjustable Shower Head · Fast Drain

Types de jets

Powder Rain · Intense Powder Rain

Vue d'ensemble

Dimension du disque de jet	Nombre de jets	Types de jet	Débit max. à 3 bar (l/min)	Pression du débit minimum (bar)	ECAU	Finition	Code article	Euro
260	2	Jet PowderRain, Jet Intense PowderRain	8	1,3	E1, C1, A1, U3	Chromé	24351000	568,87
						Noir mat	24351670	739,95
						Blanc mat	24351700	739,95
260	2	Jet PowderRain, Jet Intense PowderRain	10,8	1,3	E1, C1, A1, U3	Chromé	24350000	568,87
						Noir mat	24350670	739,95
						Blanc mat	24350700	739,95

A compléter avec (au choix):			Code article	Euro
Option 1		iBox universal 2 Corps d'encastrement	01500180	125,00
+		Plaque d'adaptation pour iBox universal 2	13588000	32,00
Option 2		iBox universal Corps d'encastrement	01800180	125,00

Les mesures des schémas techniques sont en mm.
Les spécifications techniques et les unités de mesure peuvent être sujettes à des changements.

Pulsify E Douches de tête 1jet

Caractéristiques des variantes

- dimension: 260 x 260 mm
- Jet PowderRain
- Évacuation rapide vide la douche de tête à partir d'un angle de 10°
- matériau du disque de jet: synthétique
- surface du disque de jet: graphite
- Type d'installation plafond ou mur
- convient au chauffe-eau instantané
- E1, C1, A1, U3

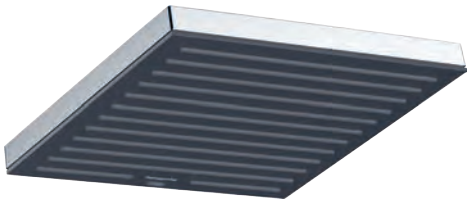

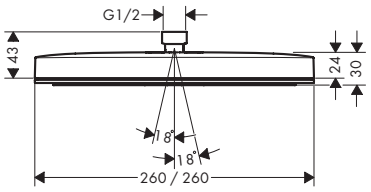

Eco-Responsabilité

Eco Smart+ · EcoSmart

Technologies

XXL Performance · Quick Clean · Adjustable Shower Head · Fast Drain

Types de jets

Powder Rain

Vue d'ensemble

Dimension du disque de jet	Nombre de jets	Types de jet		Débit max. à 3 bar (l/min)	Pression du débit minimum (bar)	ECAU	Finition	Code article	Euro
260/260	1	Jet Powder-Rain		5,5	0,9	E1, C1, A1, U3	Chromé	24333000	302,28
							Bronze brossé	24333140	454,47
							Noir mat	24333670	393,59
							Blanc mat	24333700	393,59
260/260	1	Jet Powder-Rain	7	8,4	0,9	E1, C1, A1, U3	Chromé	24331000	302,28
							Bronze brossé	24331140	454,47
							Noir mat	24331670	393,59
							Blanc mat	24331700	393,59
260/260	1	Jet Powder-Rain	7,6	11,7	0,9	E1, C1, A1, U3	Chromé	24330000	302,28
							Bronze brossé	24330140	454,47
							Noir mat	24330670	393,59
							Blanc mat	24330700	393,59

A compléter avec (au choix):		Finition	Code article	Euro
	Bras de douche E 39 cm	Chromé	24337000	149,04
		Bronze brossé	24337140	223,56
		Noir mat	24337670	207,82
		Blanc mat	24337700	207,82
	Raccord au plafond E 10 cm	Chromé	24338000	117,55
		Bronze brossé	24338140	177,38
		Noir mat	24338670	164,78
		Blanc mat	24338700	164,78
	Raccord au plafond E 30 cm	Chromé	24339000	143,79
		Bronze brossé	24339140	215,16
		Noir mat	24339670	200,47
		Blanc mat	24339700	200,47

Les mesures des schémas techniques sont en mm.
Les spécifications techniques et les unités de mesure peuvent être sujettes à des changements.

Douches de tête

Croma Select S Douche de tête 180 2jet EcoSmart

Caractéristiques

- dimension: 180 mm
- Jet Rain, Jet IntenseRain
- débit du jet Rain à 3 bars: 9 l/min
- débit du jet IntenseRain sous 3 bar de pression: 9 l/min
- débit maximal à 3 bars: 9 l/min
- via le bouton Select sur la douche de tête
- douche de tête orientable
- matériau du disque de jet: synthétique
- disque de jet amovible pour nettoyage
- Type d'installation plafond ou mur
- convient au chauffe-eau instantané



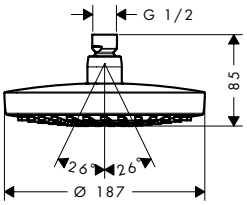

Eco-Responsabilité

Technologies

Types de jets

Finition	Code article	Euro
Chromé	26523000	303,96

A compléter avec (au choix):

		Finition	Code article	Euro
	Bras de douche M ½" 389 mm	Chromé	27413000	109,48
	Bras de douche S 100 mm plafond M 1/2"	Chromé	27393000	72,20
	Bras de douche S 300 mm plafond M 1/2"	Chromé	27389000	99,00

Croma Select E Douche de tête 180 2jet EcoSmart

Caractéristiques

- dimension: 187 x 187 mm
- Jet Rain, Jet IntenseRain
- débit du jet Rain à 3 bars: 9 l/min
- débit du jet IntenseRain sous 3 bar de pression: 9 l/min
- débit maximal à 3 bars: 9 l/min
- via le bouton Select sur la douche de tête
- douche de tête orientable
- matériau du disque de jet: synthétique
- disque de jet amovible pour nettoyage
- Type d'installation plafond ou mur
- convient au chauffe-eau instantané



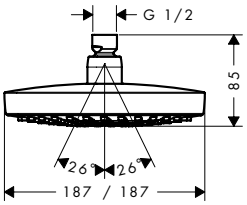

Eco-Responsabilité

Technologies

Types de jets

Certificats/déclarations

Finition	Code article	Euro
Chromé	26528000	303,96
Blanc/Chromé	26528400	303,96

Les mesures des schémas techniques sont en mm.
Les spécifications techniques et les unités de mesure peuvent être sujettes à des changements.

Croma Select E Douche de tête 180 2jet EcoSmart

A compléter avec (au choix):		Finition	Code article	Euro
	Bras de douche E M 1/2" 389 mm	Chromé	27446000	114,13
	Bras de douche E 100 mm plafond M 1/2"	Chromé	27467000	74,53
	Bras de douche E 300 mm plafond M 1/2"	Chromé	27388000	99,00

Croma E Douches de tête 1jet

Caractéristiques des variantes

- dimension: 280 x 170 mm
- Jet RainAir
- douche de tête orientable
- matériau du disque de jet: métallique
- disque de jet amovible pour nettoyage
- Type d'installation plafond ou mur
- convient au chauffe-eau instantané



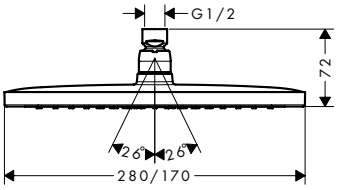

Eco-Responsabilité

EcoSmart

Technologies

AirPower · XXL Performance · Quick Clean

Types de jets

RainAir

Certificats/déclarations

FDES

Vue d'ensemble

Dimension du disque de jet	Nombre de jets	Types de jet		Débit max. à 3 bar (l/min)	Pression du débit minimum (bar)	Finition	Code article	Euro
280	1	Jet RainAir		8	1,4	Chromé	26258000	432,07
280	1	Jet RainAir	9,8	18,3	1,1	Chromé	26257000	432,07

A compléter avec (au choix):		Finition	Code article	Euro
	Bras de douche E M 1/2" 389 mm	Chromé	27446000	114,13
	Bras de douche E 100 mm plafond M 1/2"	Chromé	27467000	74,53
	Bras de douche E 300 mm plafond M 1/2"	Chromé	27388000	99,00

Les mesures des schémas techniques sont en mm.
Les spécifications techniques et les unités de mesure peuvent être sujettes à des changements.

Douches de tête

Croma Douches de tête 1jet

Caractéristiques des variantes

- Jet RainAir
- douche de tête orientable
- matériau du disque de jet: métallique
- disque de jet amovible pour nettoyage
- Type d'installation plafond ou mur
- convient au chauffe-eau instantané

280



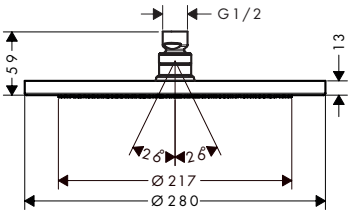

220



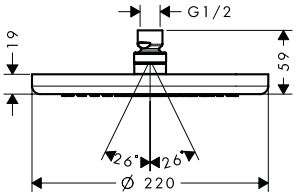

Eco-Responsabilité

EcoSmart

Technologies

AirPower · XXL Performance · Quick Clean

Types de jets

RainAir

Certificats/déclarations

FDES

Vue d'ensemble

Dimension du disque de jet	Nombre de jets	Types de jet		Débit max. à 3 bar (l/min)	Pression du débit minimum (bar)	Finition	Code article	Euro
280	1	Jet RainAir		8,5	2	Chromé	26221000	426,24
						Bronze brossé	26221140	639,36
						Noir chromé brossé	26221340	639,36
						Noir mat	26221670	575,31
						Blanc mat	26221700	575,31
						Aspect doré poli	26221990	639,36
280	1	Jet RainAir	9,5	15,6	1,5	Chromé	26220000	426,24
						Bronze brossé	26220140	639,36
						Noir chromé brossé	26220340	639,36
						Noir mat	26220670	575,31
						Blanc mat	26220700	575,31
						Aspect doré poli	26220990	639,36
220	1	Jet RainAir		9	1,3	Chromé	26465000	292,32
220	1	Jet RainAir	10,5	19	1	Chromé	26464000	292,32

A compléter avec (au choix):		Pour	Finition	Code article	Euro
	Bras de douche M ½" 389 mm	26220XXX 26465XXX 26464XXX	Chromé	27413000	109,48
			Bronze brossé	27413140	166,53
			Noir chromé brossé	27413340	166,53
			Noir mat	27413670	161,87
			Blanc mat	27413700	161,87
	Bras de douche S 100 mm plafond M 1/2"	26220XXX 26465XXX 26464XXX	Chromé	27393000	72,20
			Bronze brossé	27393140	111,80
			Noir chromé brossé	27393340	111,80
			Noir mat	27393670	104,81
			Blanc mat	27393700	104,81

Les mesures des schémas techniques sont en mm.
Les spécifications techniques et les unités de mesure peuvent être sujettes à des changements.

Croma Douches de tête 1jet

A compléter avec (au choix):		Pour	Finition	Code article	Euro
	Bras de douche S 300 mm plafond M 1/2"	26220XXX 26465XXX 26464XXX	Chromé	27389000	99,00
			Bronze brossé	27389140	151,41
			Noir chromé brossé	27389340	151,41
			Noir mat	27389670	142,08
			Blanc mat	27389700	142,08

Options:		Pour	Finition	Code article	Euro
	Bras de douche M ½" 389 mm	26221XXX 26220XXX	Chromé	27413000	109,48
			Bronze brossé	27413140	166,53
			Noir chromé brossé	27413340	166,53
			Noir mat	27413670	161,87
			Blanc mat	27413700	161,87
			Aspect doré poli	27413990	166,53
	Bras de douche S 100 mm plafond M 1/2"	26221XXX	Chromé	27393000	72,20
			Bronze brossé	27393140	111,80
			Noir chromé brossé	27393340	111,80
			Noir mat	27393670	104,81
			Blanc mat	27393700	104,81
	Bras de douche S 300 mm plafond M 1/2"	26221XXX	Chromé	27389000	99,00
			Bronze brossé	27389140	151,41
			Noir chromé brossé	27389340	151,41
			Noir mat	27389670	142,08
			Blanc mat	27389700	142,08

Cromette S Douches de tête 1jet

Caractéristiques des variantes

- dimension: 240 mm
- Jet Rain
- douche de tête orientable
- matériau du disque de jet: synthétique
- Type d'installation plafond ou mur
- convient au chauffe-eau instantané
- E2, C1, A2, U3



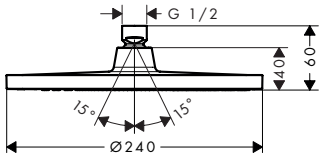

Eco-Responsabilité

EcoSmart

Technologies

XXL Performance

Quick Clean

Types de jets

Rain

Certificats/déclarations

Pour plus d'informations sur ce produit, voir la page suivante.

Les mesures des schémas techniques sont en mm.
Les spécifications techniques et les unités de mesure peuvent être sujettes à des changements.

Douches de tête

Crometta S Douches de tête 1jet

Vue d'ensemble

Dimension du disque de jet	Nombre de jets	Types de jet		Débit max. à 3 bar (l/min)	Pression du débit minimum (bar)	ECAU	Finition	Code article	Euro
240	1	Jet Rain	4,8	6,5	1	E2, C1, A2, U3	Chromé	26724000	269,03
							Noir mat	26724670	309,11
240	1	Jet Rain	8,9	16,7	1	E2, C1, A2, U3	Chromé	26723000	269,03
							Noir mat	26723670	309,11

A compléter avec (au choix):				
		Finition	Code article	Euro
Vernis Blend Bras de douche M 1/2" 240 mm		Chromé	27809000	58,23
		Noir mat	27809670	81,52
Vernis Blend Bras de douche plafond M 1/2" 100 mm		Chromé	27804000	55,91
		Noir mat	27804670	78,03
Vernis Blend Bras de douche plafond M 1/2" 300 mm		Chromé	27805000	73,37
		Noir mat	27805670	103,65

Crometta E Douches de tête 1jet

Caractéristiques des variantes

- dimension: 240 x 240 mm
- Jet Rain
- douche de tête orientable
- matériau du disque de jet: synthétique
- Type d'installation plafond ou mur
- convient au chauffe-eau instantané
- E2, C1, A2, U3



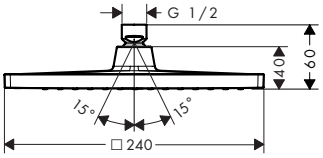

Eco-Responsabilité

Technologies

Types de jets

Certificats/déclarations

Vue d'ensemble

Dimension du disque de jet	Nombre de jets	Types de jet		Débit max. à 3 bar (l/min)	Pression du débit minimum (bar)	ECAU	Finition	Code article	Euro
240	1	Jet Rain	4,8	6,5	1	E2, C1, A2, U3	Chromé	26727000	276,01
							Noir mat	26727670	314,54
240	1	Jet Rain	8,9	15,9	1	E2, C1, A2, U3	Chromé	26726000	276,01
							Noir mat	26726670	314,54

A compléter avec (au choix):				
		Finition	Code article	Euro
Vernis Shape Bras de douche M 1/2" 240 mm		Chromé	26405000	58,23
		Noir mat	26405670	81,52
Vernis Shape Bras de douche plafond M 1/2" 100 mm		Chromé	26406000	55,91
		Noir mat	26406670	78,03
Vernis Shape Bras de douche plafond M 1/2" 300 mm		Chromé	26407000	73,37
		Noir mat	26407670	103,65

Les mesures des schémas techniques sont en mm.
Les spécifications techniques et les unités de mesure peuvent être sujettes à des changements.

Vernis Blend Douches de tête 1jet

Caractéristiques des variantes

- dimension: 205 mm
- Jet Rain
- douche de tête orientable
- matériau du disque de jet: synthétique
- douche de tête amovible pour le nettoyage
- Type d'installation plafond ou mur
- convient au chauffe-eau instantané



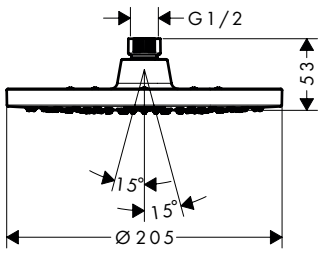

Eco-Responsabilité

Technologies

Types de jets

Certificats/déclarations

Vue d'ensemble

Dimension du disque de jet	Nombre de jets	Types de jet		Débit max. à 3 bar (l/min)	Pression du débit minimum (bar)	ECAU	Finition	Code article	Euro
200	1	Jet Rain	3,5	5,4	0,6		Chromé	26093000	122,29
200	1	Jet Rain	4,8	6,5	1	E01, C1, A1, U3	Chromé	26277000	122,29
200	1	Jet Rain	5,2	12,4	0,6	E1, C1, A1, U3	Chromé	26271000	122,29

A compléter avec (au choix):		Finition	Code article	Euro
	Vernis Blend Bras de douche plafond M 1/2" 300 mm	Chromé	27805000	73,37
	Vernis Blend Bras de douche plafond M 1/2" 100 mm	Chromé	27804000	55,91
	Vernis Blend Bras de douche M 1/2" 240 mm	Chromé	27809000	58,23

Vernis Shape Douches de tête 1jet

Caractéristiques des variantes

- dimension: 230 x 170 mm
- Jet Rain
- douche de tête orientable
- matériau du disque de jet: synthétique
- douche de tête amovible pour le nettoyage
- Type d'installation plafond ou mur
- convient au chauffe-eau instantané



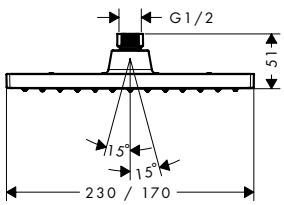

Eco-Responsabilité

Technologies

Types de jets

Certificats/déclarations

Pour plus d'informations sur ce produit, voir la page suivante.

Les mesures des schémas techniques sont en mm.
Les spécifications techniques et les unités de mesure peuvent être sujettes à des changements.

Douches de tête

Vernis Shape Douches de tête 1jet

Vue d'ensemble

Dimension du disque de jet	Nombre de jets	Types de jet		Débit max. à 3 bar (l/min)	Pression du débit mini-mum (bar)	ECAU	Finition	Code article	Euro
230/170	1	Jet Rain	3,5	5,4	0,6		Chromé	26094000	122,29
230/170	1	Jet Rain	4,8	6,5	0,6	E01, C1, A1, U3	Chromé	26283000	122,29
230/170	1	Jet Rain	5,2	12,4	0,6	E1, C1, A1, U3	Chromé	26281000	122,29

A compléter avec (au choix):			
	Finition	Code article	Euro
 Vernis Shape Bras de douche M 1/2" 240 mm	Chromé	26405000	58,23
 Vernis Shape Bras de douche plafond M 1/2" 100 mm	Chromé	26406000	55,91
 Vernis Shape Bras de douche plafond M 1/2" 300 mm	Chromé	26407000	73,37

Les mesures des schémas techniques sont en mm.
Les spécifications techniques et les unités de mesure peuvent être sujettes à des changements.

Bras de douche E

Caractéristiques des variantes

- longueur: 390 mm
- type de raccordement: G ½

axe rectangulaire

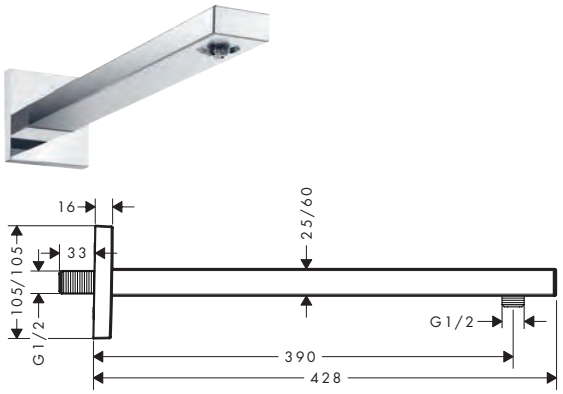

axe carré

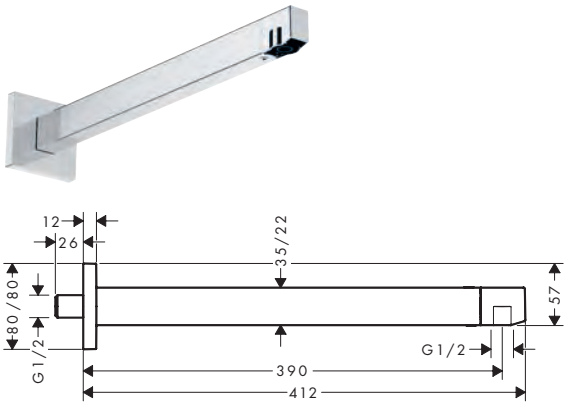

Vue d'ensemble

axe	Longueur (mm)	Forme	Finition	Code article	Euro
rectangulaire	390	carré	Chromé	27694000	234,09
			Bronze brossé	27694140	357,53
			Noir chromé brossé	27694340	357,53
			Noir mat	27694670	336,57
			Blanc mat	27694700	336,57
			Aspect doré poli	27694990	357,53
carré	390	carré	Chromé	24337000	149,04
			Bronze brossé	24337140	223,56
			Noir mat	24337670	207,82
			Blanc mat	24337700	207,82

Pulsify Raccords muraux

Caractéristiques des variantes

- type d'installation: installation apparente
- type de raccordement: G ½
- comprenant: sortie murale, matériel de montage, notice de montage

pour douche de tête 260



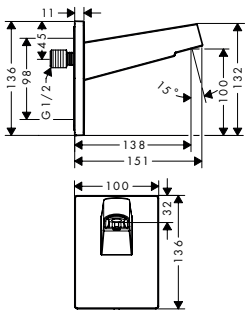

pour douche de tête 105



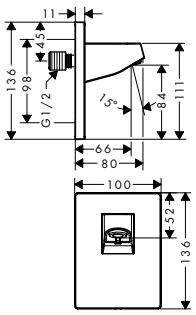

Vue d'ensemble

compatible avec	Finition	Code article	Euro
douche de tête 260	Chromé	24149000	97,83
	Bronze brossé	24149140	144,84
	Noir mat	24149670	128,10
	Blanc mat	24149700	128,10
douche de tête 105	Chromé	24139000	61,73
	Bronze brossé	24139140	91,31
	Noir mat	24139670	80,35
	Blanc mat	24139700	80,35

Les mesures des schémas techniques sont en mm.
Les spécifications techniques et les unités de mesure peuvent être sujettes à des changements.

Bras de douche S 39 cm

Caractéristiques

- longueur: 390 mm
- type d'installation: installation apparente
- matériau: laiton/synthétique
- type de raccordement: G ½
- comprenant: bras de douche, rosace, matériel de montage, notice de montage



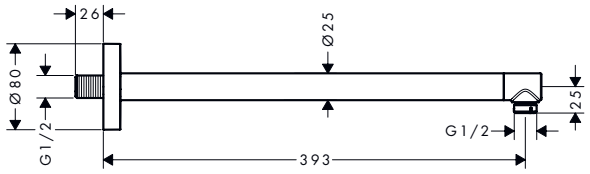

Finition	Code article	Euro
Chromé	24357000	149,04
Bronze brossé	24357140	223,56
Noir mat	24357670	207,82
Blanc mat	24357700	207,82

Bras de douche M ½" 389 mm

Caractéristiques

- longueur: 389 mm
- type d'installation: installation apparente
- matériau: laiton
- modèle: angle à 90°
- type de raccordement: G ½
- comprenant: bras de douche, rosace, matériel de montage, notice de montage



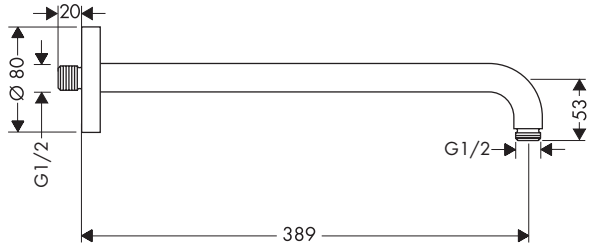

Finition	Code article	Euro
Chromé	27413000	109,48
Bronze brossé	27413140	166,53
Noir chromé brossé	27413340	166,53
Noir mat	27413670	161,87
Blanc mat	27413700	161,87
Aspect doré poli	27413990	166,53

Vernis Blend Bras de douche M 1/2" 240 mm

Caractéristiques

- longueur: 240 mm
- Ø du tube: 26 mm
- type d'installation: installation apparente
- matériau: laiton
- modèle: angle à 90°
- type de raccordement: G ½
- comprenant: bras de douche, rosace, matériel de montage, notice de montage



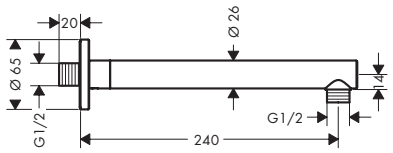

Finition	Code article	Euro
Chromé	27809000	58,23
Noir mat	27809670	81,52

Les mesures des schémas techniques sont en mm.
Les spécifications techniques et les unités de mesure peuvent être sujettes à des changements.

Bras de douche Standard

Caractéristiques des variantes

- type d'installation: installation apparente
- matériau: laiton
- type de raccordement: G ½

230 mm



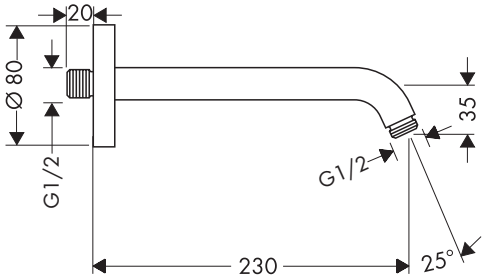

128 mm



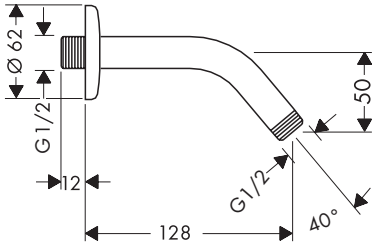

Vue d'ensemble

Longueur (mm)	Forme	Finition	Code article	Euro
230	rond	Chromé	27412000	78,03
128	rond	Chromé	27411000	38,43

Bras de douche E M 1/2" 389 mm

Caractéristiques

- longueur: 389 mm
- type d'installation: installation apparente
- matériau: laiton
- modèle: angle à 90°
- type de raccordement: G ½
- comprenant: bras de douche, rosace, matériel de montage, notice de montage



Finition	Code article	Euro
Chromé	27446000	114,13

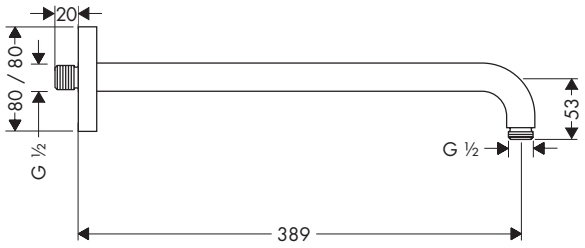

Vernis Shape Bras de douche M 1/2" 240 mm

Caractéristiques

- longueur: 240 mm
- Ø du tube: 26 mm
- type d'installation: installation apparente
- matériau: laiton
- modèle: angle à 90°
- type de raccordement: G ½
- comprenant: bras de douche, rosace, matériel de montage, notice de montage



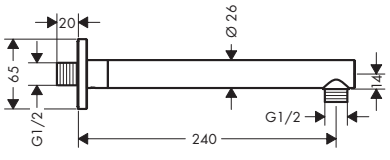

Finition	Code article	Euro
Chromé	26405000	58,23
Noir mat	26405670	81,52

Les mesures des schémas techniques sont en mm.
Les spécifications techniques et les unités de mesure peuvent être sujettes à des changements.

Accessoires de salle de bains

Raccords de plafond E

Caractéristiques des variantes

- type d'installation: montage encastré
- matériau: laiton/synthétique
- type de raccordement: G ½
- comprenant: raccord plafond, rosace, matériel de montage, notice de montage
- raccord de plafond non extensible, raccord de plafond non recoupable

300 mm



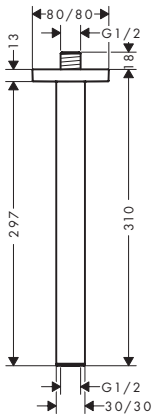

100 mm



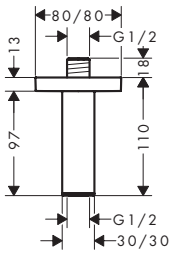

Vue d'ensemble

Longueur (mm)	Forme	Finition	Code article	Euro
300	carré	Chromé	24339000	143,79
		Bronze brossé	24339140	215,16
		Noir mat	24339670	200,47
		Blanc mat	24339700	200,47
100	carré	Chromé	24338000	117,55
		Bronze brossé	24338140	177,38
		Noir mat	24338670	164,78
		Blanc mat	24338700	164,78

Raccords de plafond S

Caractéristiques des variantes

- Ø du tube: 27 mm
- type d'installation: installation apparente
- matériau: laiton
- type de raccordement: G ½
- comprenant: raccord plafond, rosace, matériel de montage, notice de montage

300 mm



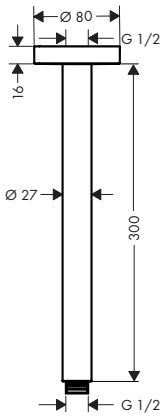

100 mm



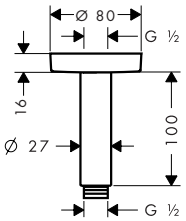

Vue d'ensemble

Longueur (mm)	Forme	Finition	Code article	Euro
300	rond	Chromé	27389000	99,00
		Bronze brossé	27389140	151,41
		Noir chromé brossé	27389340	151,41
		Noir mat	27389670	142,08
		Blanc mat	27389700	142,08
		Aspect doré poli	27389990	151,41

Les mesures des schémas techniques sont en mm.
Les spécifications techniques et les unités de mesure peuvent être sujettes à des changements.

Raccords de plafond S

Vue d'ensemble

Longueur (mm)	Forme	Finition	Code article	Euro
100	rond	Chromé	27393000	72,20
		Bronze brossé	27393140	111,80
		Noir chromé brossé	27393340	111,80
		Noir mat	27393670	104,81
		Blanc mat	27393700	104,81
		Aspect doré poli	27393990	111,80

Vernis Blend Raccords de plafond

Caractéristiques des variantes

- Ø du tube: 26 mm
- type d'installation: installation apparente
- matériau: laiton
- type de raccordement: G ½
- comprenant: raccord plafond, rosace, matériel de montage, notice de montage

300 mm



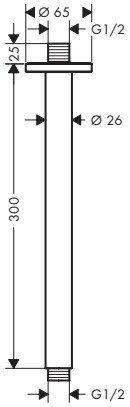

100 mm



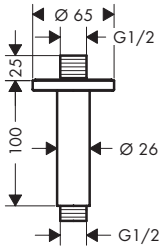

Vue d'ensemble

Longueur (mm)	Forme	Finition	Code article	Euro
300	rond	Chromé	27805000	73,37
		Noir mat	27805670	103,65
100	rond	Chromé	27804000	55,91
		Noir mat	27804670	78,03

Les mesures des schémas techniques sont en mm.
Les spécifications techniques et les unités de mesure peuvent être sujettes à des changements.

Accessoires de salle de bains

Raccords de plafond Q

Caractéristiques des variantes

- Ø du tube: 27 mm
- type d'installation: installation apparente
- matériau: laiton
- type de raccordement: G ½
- comprenant: raccord plafond, rosace, matériel de montage, notice de montage

300 mm



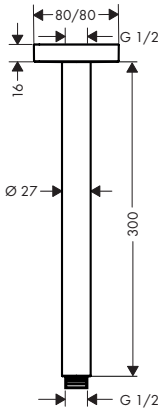

100 mm



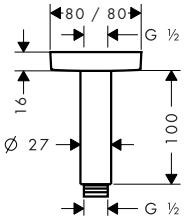

Vue d'ensemble

Longueur (mm)	Forme	Finition	Code article	Euro
300	carré	Chromé	27388000	99,00
100	carré	Chromé	27467000	74,53

Vernis Shape Raccords de plafond

Caractéristiques des variantes

- Ø du tube: 26 mm
- type d'installation: installation apparente
- matériau: laiton
- type de raccordement: G ½
- comprenant: raccord plafond, rosace, matériel de montage, notice de montage

300 mm



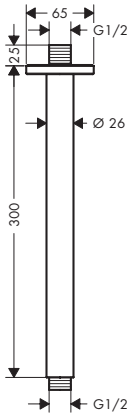

100 mm



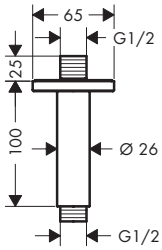

Vue d'ensemble

Longueur (mm)	Forme	Finition	Code article	Euro
300	carré	Chromé	26407000	73,37
		Noir mat	26407670	103,65
100	carré	Chromé	26406000	55,91
		Noir mat	26406670	78,03

Les mesures des schémas techniques sont en mm.
Les spécifications techniques et les unités de mesure peuvent être sujettes à des changements.

Rainfinity Douche d'épaule 500 1jet avec tablette

Caractéristiques

- dimension: 502 x 80 mm
- Jet PowderRain
- zone de jet: 309 x 28 mm
- champ d'application: utilisable comme douche de tête, douche d'épaules ou douche latérale
- débit maximal à 3 bars: 14,5 l/min
- débit du jet PowderRain à 3 bars: 14,5 l/min
- matériau: métallique
- tablette en verre sécurit
- surface de la tablette: graphite

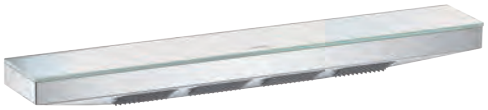

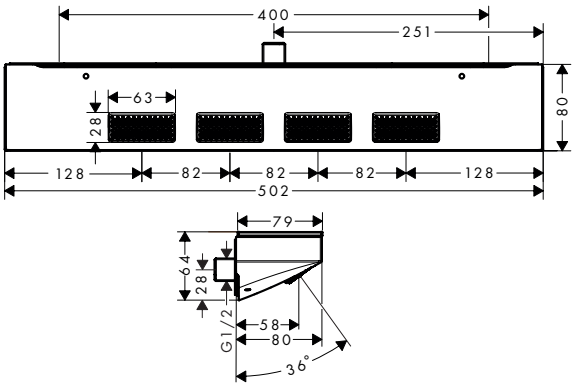

Technologies

XXL Performance · Quick Clean

Types de jets

Powder Rain

Certificats/déclarations

FDES

Finition	Code article	Euro
Chromé	26243000	605,60
Bronze brossé	26243140	885,85
Noir chromé brossé	26243340	885,85
Noir mat	26243670	768,29
Blanc mat	26243700	791,93
Aspect doré poli	26243990	885,85

26243000 Surface de la tablette: verre miroir.

Les mesures des schémas techniques sont en mm.
Les spécifications techniques et les unités de mesure peuvent être sujettes à des changements.

Systèmes pour douche encastrée

Raindance E Ensemble de douche encastrée thermostatique Raindance E 300/ShowerSelect Comfort E

Caractéristiques

- comprenant: douche de tête, bras de douche, douchette, sortie murale, Thermostatique
- dimension: 300 x 300 mm
- longueur du bras de douche: 390 mm
- type de jet douche de tête : Jet RainAir
- QuickClean : élimination des dépôts calcaires par simple passage du doigt sur le mousseur
- type de jet de la douchette: Jet Rain, Jet RainAir, Jet Whirl
- débit: 8 l/min sous 3 bars de pression
- pression minimum en fonctionnement: 1,5 bar
- pression maximum en fonctionnement: 6 bars
- utilisation simultanée de plusieurs sorties
- thermostatique : ShowerSelect Comfort E
- fonction safety stop (anti-brûlures) à 40 °C
- flexible de douche avec écrou conique des 2 côtés
- pivot tournant côté douchette évitant la torsion du flexible
- type de raccordement: corps d'encastrement
- Sélection du bouton-poussoir ON/OFF pour 2 sorties
- avec clapet anti-retour
- Taxonomie UE: max. 8 l/min - DNSH (Do No Significant Harm)



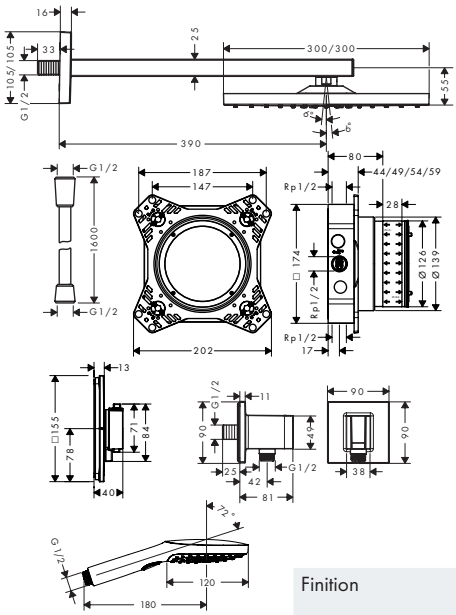

Eco-Responsabilité

EcoSmart · Water Flow Control

Technologies

Thermostat · AirPower · XXL Performance · Select · Quick Clean · Safety Stop

Types de jets

RainAir · Rain · Whirl

Finition	Disponible à partir de	Code article	Euro
Chromé	Q1/2025	28833000	1.699,00

Pulsify S Ensemble de douche encastrée thermostatique Pulsify Select S/ShowerSelect Comfort S

Caractéristiques

- comprenant: douche de tête, bras de douche, douchette, sortie murale, Thermostatique
- dimension: 260 mm
- type de jet douche de tête : Jet PowderRain
- QuickClean : élimination des dépôts calcaires par simple passage du doigt sur le mousseur
- type de jet de la douchette: Jet PowderRain, Jet IntenseRain, Jet Massage
- débit: 6,5 l/min sous 3 bars de pression
- pression minimum en fonctionnement: 1,6 bar
- pression maximum en fonctionnement: 6 bars
- utilisation simultanée de plusieurs sorties
- thermostatique : ShowerSelect Comfort S
- fonction safety stop (anti-brûlures) à 40 °C
- flexible de douche avec écrou conique des 2 côtés
- pivot tournant côté douchette évitant la torsion du flexible
- type de raccordement: corps d'encastrement
- Sélection du bouton-poussoir ON/OFF pour 2 sorties
- avec clapet anti-retour
- Taxonomie UE: max. 8 l/min - DNSH (Do No Significant Harm)



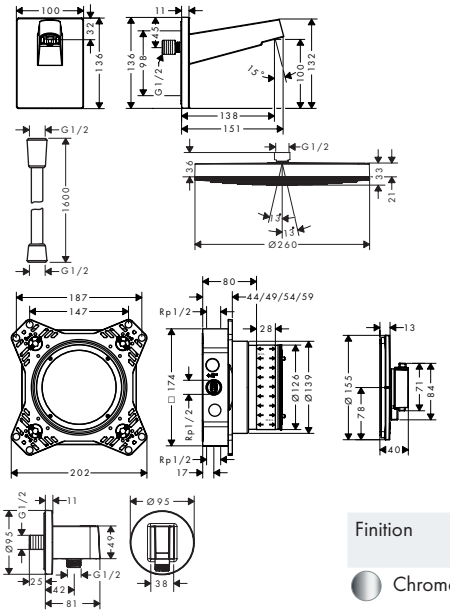

Eco-Responsabilité

EcoSmart · Water Flow Control

Technologies

Thermostat · XXL Performance · Select · Quick Clean · Safety Stop · Adjustable Shower Head · Fast Drain

Types de jets

Powder Rain · Intense Rain · Massage

Finition	Disponible à partir de	Code article	Euro
Chromé	Q1/2025	28832000	1.399,00

Les mesures des schémas techniques sont en mm.
Les spécifications techniques et les unités de mesure peuvent être sujettes à des changements.

Crometta S Ensemble de douche encastrée mécanique Crometta S 240/DuoTurn S

Caractéristiques

- comprenant: douche de tête, bras de douche, douchette, sortie murale, Thermostatique
- dimension: 240 mm
- longueur du bras de douche: 389 mm
- type de jet douche de tête : Jet Rain
- QuickClean : élimination des dépôts calcaires par simple passage du doigt sur le mousseur
- type de jet de la douchette: Jet PowderRain, Jet IntenseRain, Jet Massage
- débit: 6,5 l/min sous 3 bars de pression
- pression minimum en fonctionnement: 1,6 bar
- pression maximum en fonctionnement: 6 bars
- flexible de douche avec écrou conique des 2 côtés
- pivot tournant côté douchette évitant la torsion du flexible
- type de raccordement: corps d'encastrement
- Contrôle du débit et inverseur pour 2 sorties
- avec clapet anti-retour
- Taxonomie UE: max. 8 l/min - DNSH (Do No Significant Harm)



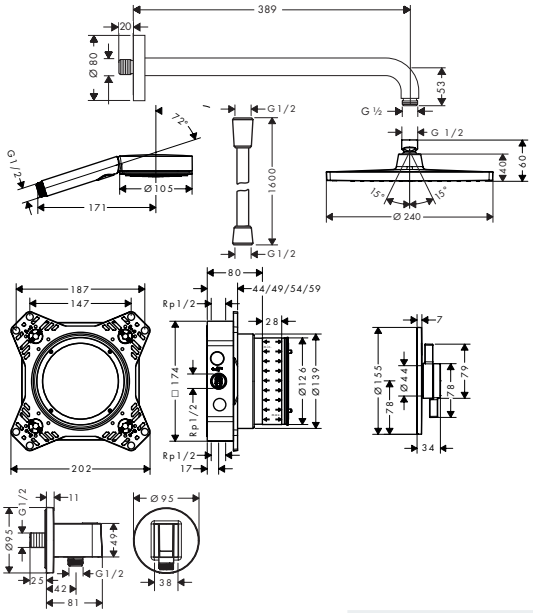

Eco-Responsabilité

EcoSmart

Technologies

XXL Performance

Quick Clean

Types de jets

Powder Rain

Intense Rain

Rain

Massage

Finition	Disponible à partir de	Code article	Euro
Chromé	Q1/2025	28831000	849,00

Crometta E Ensemble de douche encastrée thermostatique Crometta E 240

Caractéristiques

- comprenant: douche de tête, bras de douche, Thermostatique, sortie murale, douchette
- dimension: 240 x 240 mm
- longueur du bras de douche: 389 mm
- type de jet douche de tête : Jet Rain
- QuickClean : élimination des dépôts calcaires par simple passage du doigt sur le mousseur
- type de jet de la douchette: Jet Rain, Jet TurboRain, Jet IntenseRain
- débit: 9 l/min sous 3 bars de pression
- pression minimum en fonctionnement: 1 bar
- pression maximum en fonctionnement: 10 bars
- thermostatique : Ecostat Square
- fonction safety stop (anti-brûlures) à 40 °C
- flexible de douche avec écrou conique des 2 côtés
- pivot tournant côté douchette évitant la torsion du flexible
- type de raccordement: corps d'encastrement
- Contrôle du débit et inverseur pour 2 sorties
- avec clapet anti-retour



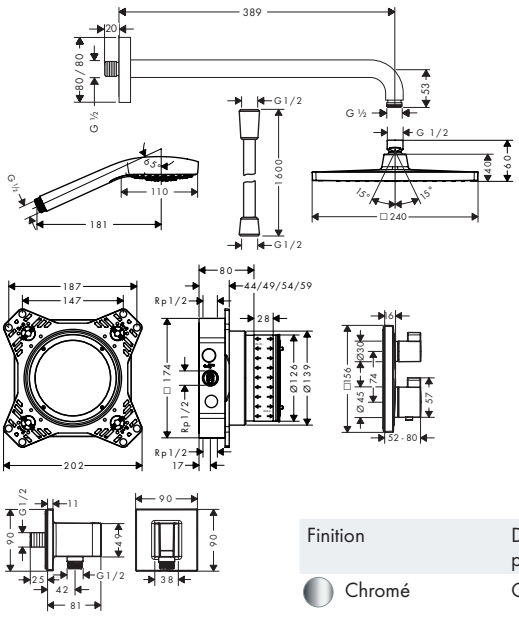

Eco-Responsabilité

Water Flow Control

Technologies

Thermostat

XXL Performance

Quick Clean

Safety Stop 40°C

Types de jets

Intense Rain

Rain

Turbo Rain

Finition	Disponible à partir de	Code article	Euro
Chromé	Q1/2025	28830000	999,00

Les mesures des schémas techniques sont en mm.
Les spécifications techniques et les unités de mesure peuvent être sujettes à des changements.



Colonnes de douche et panneaux de douche

Colonnes de douche et panneaux de douche

	Rainfinity	Raindance Select S	Raindance S	Raindance Select E	Raindance E
					
Finition					
Dimension du disque de jet	250/360	240/300	240/300	300	360
Débit	8,2/15,9	15/16	9 - 20	8,5 - 19	9 - 20
EcoSmart+	–	–	–	–	–
EcoSmart	■	–	■	■	■
CoolContact	■	–	–	■	■
QuickClean	■	■	■	■	■
Bec de baignoire	–	–	■	–	■
Mitigeur monotrou	–	–	–	–	–
Reno	–	–	–	–	–
tube recoupable	–	■	■	–	–
Nombre de jets	1	1/2	1	2/3	1
PowderRain	■	■	–	–	–
jet Rain	–	■	–	■	–
jet RainAir	–	■	■	■	■
prix en €	**1.378,10 - 1.900,79**	**1.150,63 - 1.840,07**	**1.145,98 - 1.389,37**	**2.182,47 - 2.552,80**	**1.778,35 - 2.083,48**
à partir de la page	194	195	197	199	200

	Croma Select S	Croma Select E	Croma E	Croma	Crometta S
					
Finition					
Dimension du disque de jet	110	110	280	220	240
Débit	16	16	8,5 - 20,3	9 - 22	6,7 - 20,5
EcoSmart+	–	–	–	–	–
EcoSmart	–	–	■	■	■
CoolContact	–	–	■	–	–
QuickClean	■	■	■	■	■
Bec de baignoire	–	–	■	■	■
Mitigeur monotrou	–	–	–	■	■
Reno	–	–	–	■	■
tube recoupable	■	■	■	■	■
Nombre de jets	3	3	1	1	1
PowderRain	–	–	–	–	–
jet Rain	–	–	–	–	■
jet RainAir	–	–	■	■	–
prix en €	**412,27**	**426,24**	**966,62 - 1.166,94**	**676,63 - 1.119,19**	**513,59 - 800,09**
à partir de la page	214	215	216	218	222

■ disponible selon le modèle
– non disponible

	Raindance E	Pulsify S		Pulsify S Puro	Croma Select S
					
Finition					
Dimension du disque de jet	300	260	260	260	280
Débit	8/16	7,5/13,3	7,5 - 21,8	8/11,2	9 - 19
EcoSmart+	–	–	–	–	–
EcoSmart	■	■	■	■	■
CoolContact	■	■	■	–	–
QuickClean	■	■	■	■	■
Bec de baignoire	–	–	■	–	■
Mitigeur monotrou	–	–	–	–	■
Reno	–	–	–	–	■
tube recoupable	–	■	■	■	■
Nombre de jets	1	2	1	1	1
PowderRain	–	■	■	■	–
jet Rain	–	–	–	–	–
jet RainAir	■	–	–	–	■
prix en €	**1.711,97 - 1.715,26**	**1.028,56 - 1.526,09**	**919,72 - 1.344,51**	**783,00 - 1.175,00**	**871,12 - 1.566,40**
à partir de la page	203	204	205	207	209

	Crometta E	Vernis Blend	Vernis Shape	Raindance
				
Finition				
Dimension du disque de jet	240	200/240	230, 230/170, 240/240	180
Débit	6,7 - 19,5	5,7 - 20	5,7 - 20	22
EcoSmart+	–	■	■	–
EcoSmart	■	■	■	–
CoolContact	–	–	–	–
QuickClean	■	■	■	■
Bec de baignoire	■	■	■	–
Mitigeur monotrou	■	–	–	–
Reno	■	■	■	–
tube recoupable	■	–	–	–
Nombre de jets	1	1	1	2
PowderRain	–	–	–	–
jet Rain	■	■	■	–
jet RainAir	–	–	–	■
prix en €	**526,40 - 811,73**	**385,48 - 963,26**	**385,48 - 974,13**	**2.892,87**
à partir de la page	226	230	233	236

Points forts

Eco-Responsabilité



Réglage de la puissance du jet selon vos envies. Le débit d'eau peut être contrôlé et ajusté grâce à une poignée à tourner.



Réduisez vos dépenses d'eau et d'énergie. Tout en profitant d'un jet généreux au débit constant..



Réduisez vos dépenses d'eau et d'énergie. Tout en profitant d'un jet généreux au débit constant.

Technologies



Fixation murale ajustable, l'idéal pour réutiliser ou masquer des perçages existants



Réglage précis et température stable assurés par une cartouche ultra-réactive.



Elimination du calcaire par un simple passage du doigt sur les picots en silicone.



Butée de sécurité à 40°C.



Ecoulement rapide des gouttes restantes après la fermeture du jet.



La surface du mitigeur reste froide pour une utilisation plus sécurisée.



Jet enrichi en air. Des gouttes généreuses, légères et sans éclaboussures.

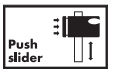

Réglage de la hauteur de la douchette à main par simple pression du bouton.



Bec déverseur pivotable sous le mitigeur thermostatique après son utilisation. Élégant et pratique.



Jet réparti uniformément sur toute la surface du disque de jet.



Changement de jet facile par simple pression du bouton Select.

Types de jets



Jet formé d'une généreuse pluie de gouttes ultra fines. Offrant un enveloppement du corps tout en délicatesse : caressant, silencieux, sans éclaboussures.



Jet PowderRain concentré pour des sensations décuplées. Efficace, apaisant et sans éclaboussures.



Jet pluie concentré et puissant permettant de rincer facilement le shampoing.



Jet pluie vivifiant et énergisant qui rince le shampoing en profondeur.



Jet massant ciblé, puissant et revigorant pour éliminer tout le stress de la journée.



Jet pluie enveloppant pour une douche parfaite au quotidien. Parfait pour rincer le shampoing.



Jet ultradoux ciblé.



Jet laminaire puissant offrant la sensation d'une cascade relaxante.



Jet revigorant offrant une pluie généreuse de perles d'eau.



Jet intense qui rince le shampoing en un clin d'œil, stimule les sens et énergise.



Jet pluie doux et enveloppant. Idéal pour un réveil en douceur le matin ou le soir après une longue journée.



Jet massage ciblé qui aide à éliminer en douceur les tensions et le stress du quotidien.



Jet pluie enrichi en air pour des gouttes généreuses, légères et sans éclaboussures.

Finition

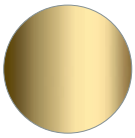

Aspect doré poli

-990

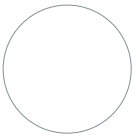

Blanc mat

-700

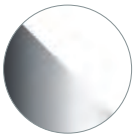

Blanc/Chromé

-400



Bronze brossé

-140



Chromé

-000



Noir chromé brossé

-340



Noir mat

-670

Colonnes de douche et panneaux de douche

Rainfinity Colonne de douche 1 jet avec thermostatique

Caractéristiques des variantes

- comprenant: douche de tête, douchette, thermostatique de douche, flexible de douche, curseur, barre de douche
- type de jet douche de tête : Jet PowderRain
- surface du disque de jet: graphite
- type de jet de la douchette: Jet PowderRain, Jet Intense PowderRain, Jet MonoRain
- pression maximum en fonctionnement: 10 bars
- articulation à rotule: douche de tête orientable
- CoolContact thermostatique : La surface du mitigeur reste froide pour une utilisation plus sécurisée
- thermostatique ShowerTablet 350
- fonction safety stop (anti-brûlures) à 40 °C
- limiteur d'eau chaude réglable
- impossibilité d'utiliser deux fonctions simultanément
- convient aux chauffe-eaux instantanés
- distance du centre: 150 mm ± 12 mm
- sécurité contre le retour de l'eau
- diamètre de la barre: 61 mm
- 2 fonctions
- matériau de la façade du thermostatique et du tube: verre sécurit

360



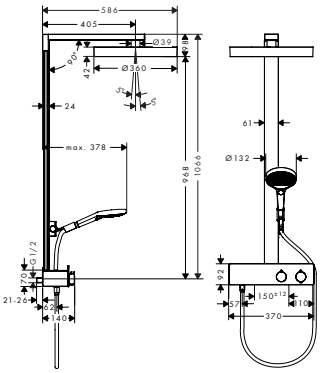

250



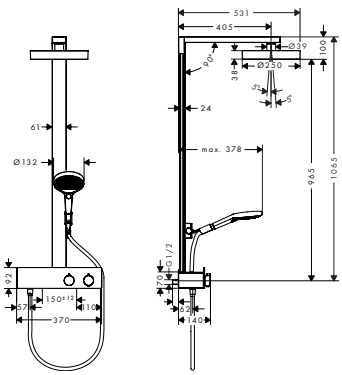

Eco-Responsabilité

EcoSmart

Technologies

Cool Contact · XXL Performance · Select · Quick Clean

Types de jets

Powder Rain · Intense Powder Rain · Mono Rain

Vue d'ensemble

Dimension du disque de jet	Nombre de jets	Types de jet	Débit max. à 3 bar (l/min)	Pression du débit minimum (bar)	Finition	Code article	Euro
360	1	Jet PowderRain	15,9	2	Chromé	26853000	1.520,84
					Noir mat	26853670	1.900,79
					Blanc mat	26853700	1.900,79
250	1	Jet PowderRain	8,2	1	Chromé	28742000	1.378,10
					Noir mat	28742670	1.722,36
					Blanc mat	28742700	1.722,36

comprenant		Inclus dans	Code article
	Rainfinity Douche de tête 360 1jet	26853XXX	26231XXX
	Rainfinity Douche de tête 250 1jet EcoSmart	28742XXX	26229XXX
	Rainfinity Douchette à main 130 3jet	26853XXX	26864XXX
	Rainfinity Douchette à main 130 3jet EcoSmart	28742XXX	26865XXX
	Isiflex Flexible de douche 1,60 m	26853XXX 28742XXX	28276XXX

Les mesures des schémas techniques sont en mm.
Les spécifications techniques et les unités de mesure peuvent être sujettes à des changements.

Raindance Select S Colonnes de douche 2 jets, 1 jet avec thermostatique

Caractéristiques des variantes

- comprenant: douche de tête, douchette, thermostatique de douche, flexible de douche, curseur, barre de douche
- pression minimum en fonctionnement: 1,5 bar
- pression maximum en fonctionnement: 10 bars
- support de douchette réglage en hauteur
- bras de douche orientable
- thermostatique Ecostat Comfort
- fonction safety stop (anti-brûlures) à 40 °C
- limiteur d'eau chaude réglable
- convient aux chauffe-eaux instantanés
- distance du centre: 150 mm ± 12 mm
- tube recoupable
- sécurité contre le retour de l'eau
- 2 fonctions

300



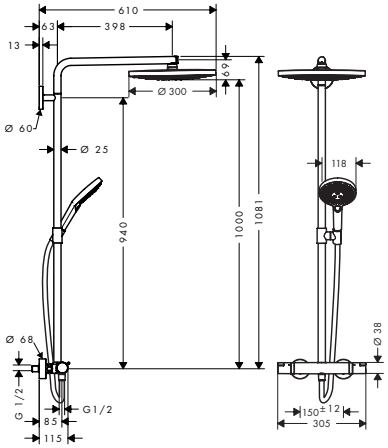

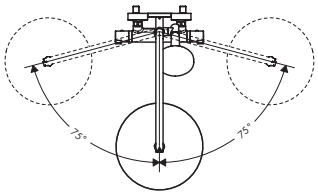

240



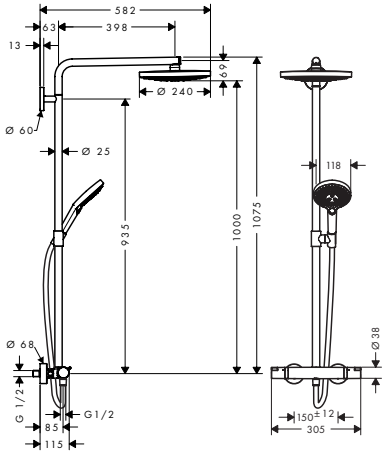

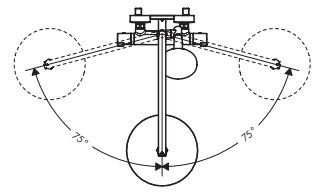

240 PowderRain



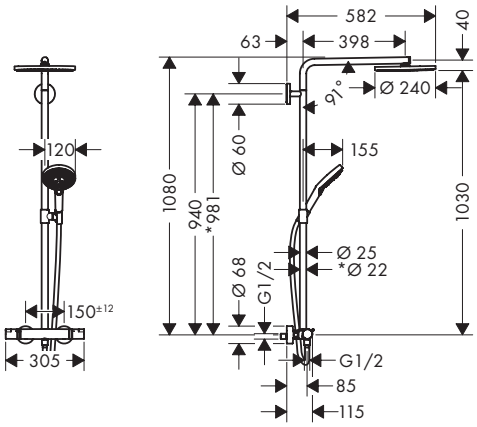

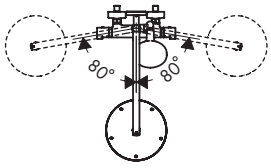

*2763367X
*2763370X

Technologies

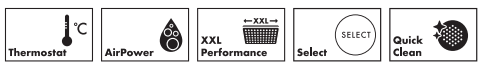

Types de jets



Certificats/déclarations

Pour plus d'informations sur ce produit, voir la page suivante.

Les mesures des schémas techniques sont en mm.
Les spécifications techniques et les unités de mesure peuvent être sujettes à des changements.

Raindance Select S Colonnes de douche 2 jets, 1 jet avec thermostatique

Vue d'ensemble

Dimension du disque de jet	Nombre de jets	Types de jet douche de tête	Types de jet de la douchette à main	Débit max. à 3 bar (l/min)	Pression du débit minimum (bar)	Finition	Code article	Euro
300	2	Jet RainAir, Jet Rain	Jet RainAir, Jet Rain, Jet Whirl	15	1,5	Chromé	27133000	1.496,52
240	2	Jet RainAir, Jet Rain	Jet RainAir, Jet Rain, Jet Whirl	15	1,5	Chromé	27129000	1.316,01
240	1	Jet PowderRain	Jet PowderRain, Jet Rain, Jet Whirl	16	1,5	Chromé	27633000	1.150,63
						Bronze brossé	27633140	1.840,07
						Noir chromé brossé	27633340	1.840,07
						Noir mat	27633670	1.727,10
						Blanc mat	27633700	1.727,10
						Aspect doré poli	27633990	1.840,07

comprenant		Inclus dans	Code article
	Raindance Select S Douchette à main 120 3jet	27133000 27129000	26530000
	Raindance Select S Douchette à main 120 3jet PowderRain	27633XXX	26014XXX
	Isiflex Flexible de douche 1,60 m	27633XXX 27133000 27129000	28276XXX

Options:		Pour	Finition	Code article	Euro
	Cale de compensation 8mm	27633XXX	Chromé	98681000	18,64

Les mesures des schémas techniques sont en mm.
Les spécifications techniques et les unités de mesure peuvent être sujettes à des changements.

Raindance S Colonne de douche 1 jet avec thermostatique

Caractéristiques des variantes

- comprenant: douche de tête, douchette, thermostatique de douche, flexible de douche, curseur, barre de douche
- type de jet douche de tête : Jet RainAir
- type de jet de la douchette: Jet RainAir, Jet Rain, Jet Whirl
- pression maximum en fonctionnement: 10 bars
- support de douchette réglage en hauteur
- bras de douche orientable
- thermostatique Ecostat Comfort
- fonction safety stop (anti-brûlures) à 40 °C
- limiteur d'eau chaude réglable
- convient aux chauffe-eaux instantanés
- distance du centre: 150 mm ± 12 mm
- tube recoupable
- sécurité contre le retour de l'eau
- 2 fonctions

300

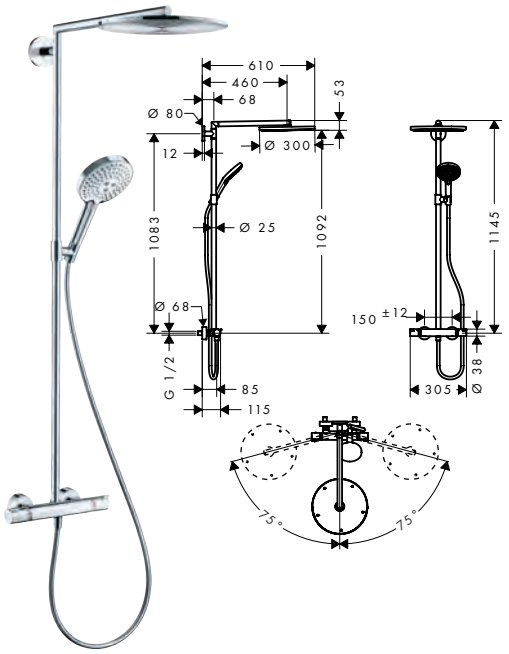

240

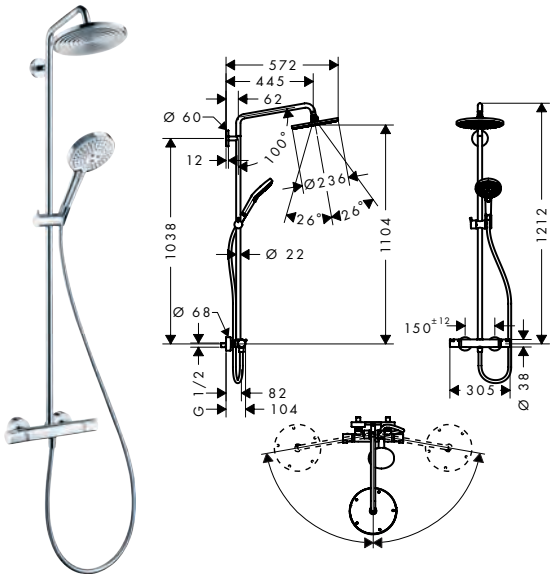

Eco-Responsabilité

EcoSmart

Technologies

AirPower · XXL Performance · Select · Quick Clean

Types de jets

RainAir · Rain · Whirl

Certificats/déclarations

FDES

Vue d'ensemble

Dimension du disque de jet	Nombre de jets	Types de jet	Débit max. à 3 bar (l/min)	Pression du débit minimum (bar)	Finition	Code article	Euro
300	1	Jet RainAir	16	2	Chromé	27114000	1.384,72
240	1	Jet RainAir	9	2	Chromé	27116000	1.145,98
240	1	Jet RainAir	16	1	Chromé	27115000	1.145,98

comprenant		Inclus dans	Code article
	Raindance Select S Douchette à main 120 3jet	27114000 27115000	26530000
	Raindance Select S Douchette à main 120 3jet EcoSmart	27116000	26531000
	Isiflex Flexible de douche 1,60 m	27114000 27116000 27115000	28276000

Options:		Pour	Finition	Code article	Euro
	Cale de compensation 8mm	27114XXX	Chromé	98681000	18,64

Les mesures des schémas techniques sont en mm.
Les spécifications techniques et les unités de mesure peuvent être sujettes à des changements.

Raindance S Colonne de douche 240 1jet avec mitigeur bain/douche Ecostat Comfort

Caractéristiques

- comprenant: douche de tête, douchette, thermostatique bain/douche, flexible de douche, barre de douche, curseur
- douche de tête Raindance S 240 Air
- ï dimension douche de tête : 236 mm
- type de jet douche de tête : Jet RainAir
- surface du disque de jet: chromé
- débit du jet RainAir à 3 bars: 17 l/min
- débit du bec déverseur: 20 l/min
- type de jet de la douchette: Jet Rain, Jet RainAir, Jet Whirl
- débit de la douchette à 3 bars: 15,5 l/min
- débit maximal pour colonne de douche à 3 bar : 20 l/min
- pression minimum en fonctionnement: 1 bar
- pression maximum en fonctionnement: 10 bars
- articulation à rotule: douche de tête orientable
- support de douchette réglage en hauteur
- longueur du bras de douche : 460 mm
- bras de douche orientable
- thermostatique Ecostat Comfort
- fonction safety stop (anti-brûlures) à 40 °C
- limiteur d'eau chaude réglable
- convient aux chauffe-eaux instantanés
- distance du centre: 150 mm ± 12 mm
- tube recoupable
- sécurité contre le retour de l'eau
- diamètre de la barre de douche: 22 mm
- tube recoupable par le bas
- 3 fonctions



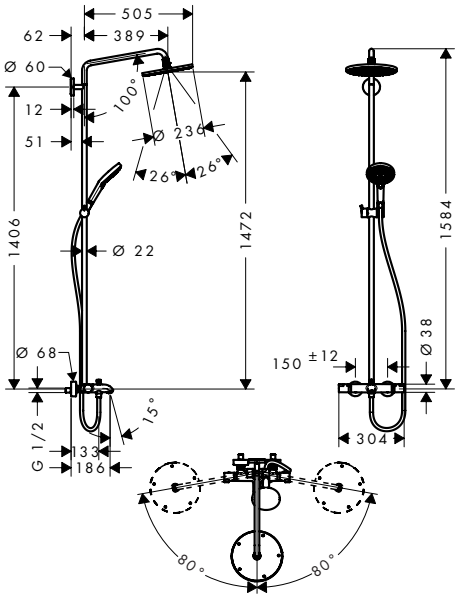

Technologies



Types de jets



Finition	Code article	Euro
Chromé	27117000	1.389,37

comprenant		Inclus dans	Code article
	Raindance Select S Douchette à main 120 3jet	27117000	26530000
	Isiflex Flexible de douche 1,60 m	27117000	28276000

Les mesures des schémas techniques sont en mm.
Les spécifications techniques et les unités de mesure peuvent être sujettes à des changements.

Raindance Select E Colonnes de douche 3jet, 2jet avec thermostatique

Caractéristiques des variantes

- comprenant: douche de tête, douchette, thermostatique de douche, support pour douchette, flexible de douche, barre de douche
- surface du disque de jet: chromé
- tablette en verre sécurit
- surface de la tablette: verre miroir
- type de jet de la douchette: Jet RainAir, Jet Rain, Jet Whirl
- pression maximum en fonctionnement: 10 bars
- choix du jet facile grâce au bouton Select
- longueur du bras de douche : 380 mm
- CoolContact thermostatique : La surface du mitigeur reste froide pour une utilisation plus sécurisée
- thermostatique ShowerTablet Select 300
- fonction safety stop (anti-brûlures) à 40 °C
- limiteur d'eau chaude réglable
- convient aux chauffe-eaux instantanés
- distance du centre: 150 mm ± 12 mm
- sécurité contre le retour de l'eau
- diamètre de la barre: 40 mm
- 2 fonctions

3 types de jet

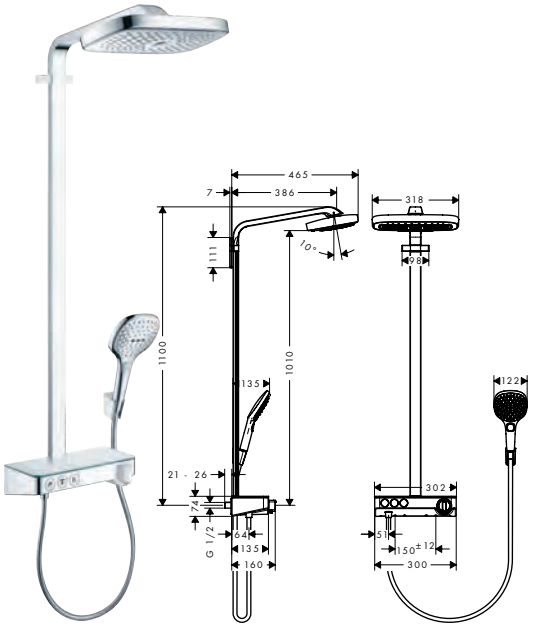

2 types de jets



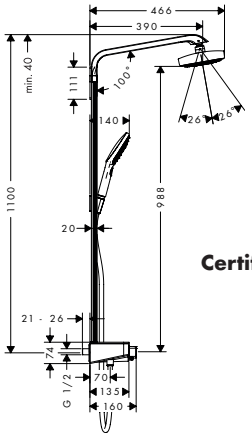

Eco-Responsabilité

EcoSmart

Technologies

Cool Contact · AirPower · XXL Performance · Select · Quick Clean

Types de jets

RainAir · Rain · Rain Stream · Whirl

Certificats/déclarations

FDES

Vue d'ensemble

Dimension du disque de jet	Thermostatique	Nombre de jets	Types de jet	Débit max. à 3 bar (l/min)	Pression du débit minimum (bar)	Select	Finition	Code article	Euro
300	ShowerTablet Select 300	3	Jet RainAir, Jet Rain, Jet RainStream	19	2	■	Chromé	27127000	2.552,80
							Blanc/Chromé	27127400	2.552,80
300	ShowerTablet Select 300	2	Jet RainAir, Jet Rain	8,5	2	■	Chromé	27283000	2.182,47
300	ShowerTablet Select 300	2	Jet RainAir, Jet Rain	16	1,5	■	Chromé	27126000	2.182,47
							Blanc/Chromé	27126400	2.182,47

27126400 27127400	Surface de la tablette: verre blanc.
27126400 27127400	Surface du disque de jet: blanc.

comprenant		Inclus dans	Code article
	Raindance Select E Douchette à main 120 3jet	27127XXX 27126XXX	26520XXX
	Raindance Select E Douchette à main 120 3jet EcoSmart	27283000	26521000
	Isiflex Flexible de douche 1,60 m	27127XXX 27283000 27126XXX	28276000
	Porter'S. Support mural	27127XXX 27283000 27126XXX	28331000

Options:		Finition	Code article	Euro
	Adapteur Ecostat Select sur raccord S 3/4"	Chromé	02026000	43,08

Les mesures des schémas techniques sont en mm.
Les spécifications techniques et les unités de mesure peuvent être sujettes à des changements.

Raindance E Colonne de douche 1 jet avec thermostatique

Caractéristiques des variantes

- comprenant: douche de tête, douchette, thermostatique de douche, flexible de douche, support pour douchette, barre de douche
- douche de tête Raindance E 360 Air
- dimension douchette à main, douche de tête : 360 x 190 mm
- type de jet douche de tête : Jet RainAir
- tablette en verre sécurit
- surface de la tablette: verre miroir
- type de jet de la douchette: Jet RainAir, Jet Rain, Jet Whirl
- pression minimum en fonctionnement: 1 bar
- pression maximum en fonctionnement: 10 bars
- articulation à rotule: douche de tête orientable
- longueur du bras de douche : 380 mm
- thermostatique Ecostat Select
- fonction safety stop (anti-brûlures) à 40 °C
- limiteur d'eau chaude réglable
- convient aux chauffe-eaux instantanés
- distance du centre: 150 mm ± 12 mm
- sécurité contre le retour de l'eau
- diamètre de la barre: 44 mm
- 2 fonctions



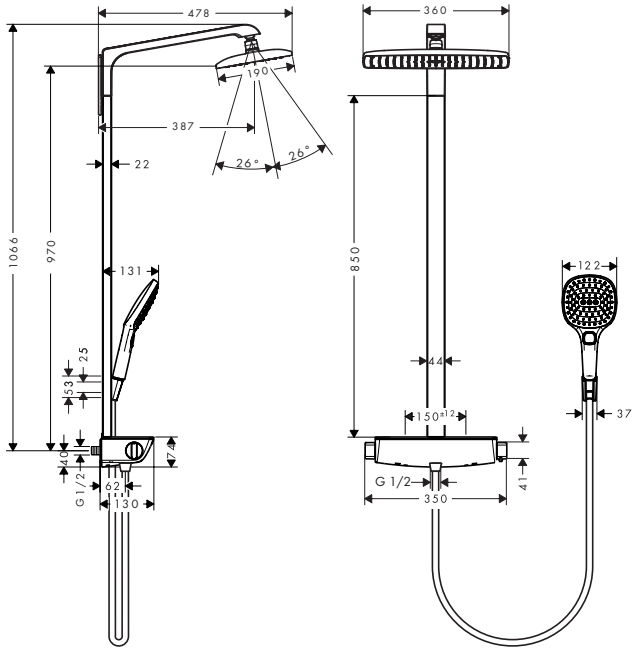

Vue d'ensemble

Eco-Responsabilité

EcoSmart

Technologies

Cool Contact · AirPower · XXL Performance · Select · Quick Clean

Types de jets

RainAir · Rain · Whirl

Certificats/déclarations

FDES

Dimension du disque de jet	Nombre de jets	Types de jet	Débit max. à 3 bar (l/min)	Pression du débit minimum (bar)	Finition	Code article	Euro
360	1	Jet RainAir	9	1	Chromé	27286000	1.778,35
					Blanc/Chromé	27286400	1.778,35
360	1	Jet RainAir	15	1	Chromé	27112000	1.778,35
					Blanc/Chromé	27112400	1.778,35

27112400
27286400 — Surface de la tablette: verre blanc.

comprenant		Inclus dans	Code article
	Raindance Select E Douchette à main 120 3jet EcoSmart	27286XXX	26521XXX
	Raindance Select E Douchette à main 120 3jet	27112XXX	26520XXX
	Isiflex Flexible de douche 1,60 m	27286XXX 27112XXX	28276000
	Porter'S. Support mural	27286XXX 27112XXX	28331000

Options:		Finition	Code article	Euro
	Adapteur Ecostat Select sur raccord S 3/4"	Chromé	02026000	43,08

Les mesures des schémas techniques sont en mm.
Les spécifications techniques et les unités de mesure peuvent être sujettes à des changements.

Raindance E Colonne de douche 360 1jet avec thermostatique bain/douche Ecostat Select

Caractéristiques

- comprenant: douche de tête, douchette, thermostatique bain/douche, flexible de douche, support pour douchette
- douche de tête Raindance E 360 Air
- ï dimension douche de tête : 360 x 190 mm
- type de jet douche de tête : Jet RainAir
- tablette en verre sécurit
- surface de la tablette: verre miroir
- débit du jet RainAir à 3 bars: 15 l/min
- type de jet de la douchette: Jet RainAir, Jet Rain, Jet Whirl
- débit maximal pour colonne de douche à 3 bar : 20 l/min
- pression minimum en fonctionnement: 1,3 bar
- pression maximum en fonctionnement: 10 bars
- articulation à rotule: douche de tête orientable
- longueur du bras de douche : 380 mm
- CoolContact thermostatique : La surface du mitigeur reste froide pour une utilisation plus sécurisée
- thermostatique Ecostat Select
- fonction safety stop (anti-brûlures) à 40 °C
- limiteur d'eau chaude réglable
- convient aux chauffe-eaux instantanés
- distance du centre: 150 mm ± 12 mm
- sécurité contre le retour de l'eau
- diamètre de la barre: 44 mm
- 3 fonctions



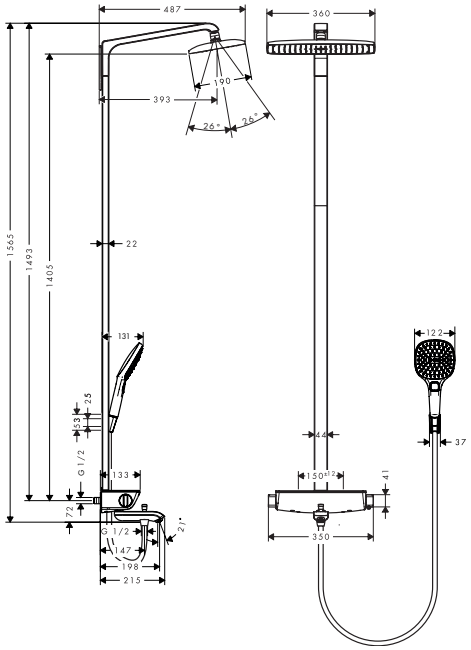

Technologies

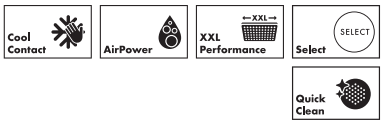

Types de jets



Finition	Code article	Euro
Chromé	27113000	2.083,48
Blanc/Chromé	27113400	2.083,48

27113400	Surface de la tablette: verre blanc.

comprenant		Inclus dans	Code article
	Raindance Select E Douchette à main 120 3jet	27113XXX	26520XXX
	Isiflex Flexible de douche 1,60 m	27113XXX	28276000
	Porter'S. Support mural	27113XXX	28331000

Options:		Finition	Code article	Euro
	Adapteur Ecostat Select sur raccord S 3/4"	Chromé	02026000	43,08

Les mesures des schémas techniques sont en mm.
Les spécifications techniques et les unités de mesure peuvent être sujettes à des changements.

Raindance E Colonne de douche 360 1jet avec mitigeur thermostatique ShowerTablet Select 300

Caractéristiques

- comprenant: douche de tête, douchette, thermostatique de douche, flexible de douche, support pour douchette, barre de douche
- douche de tête Raindance E 360 Air
- ï dimension douche de tête : 360 x 190 mm
- type de jet douche de tête : Jet RainAir
- tablette en verre sécurit
- surface de la tablette: verre miroir
- type de jet de la douchette: Jet RainAir, Jet Rain, Jet Whirl
- débit maximal pour colonne de douche à 3 bar : 16,9 l/min
- pression minimum en fonctionnement: 0,8 bar
- pression maximum en fonctionnement: 5 bars
- articulation à rotule: douche de tête orientable
- longueur du bras de douche : 380 mm
- CoolContact thermostatique : La surface du mitigeur reste froide pour une utilisation plus sécurisée
- thermostatique ShowerTablet Select 300
- fonction safety stop (anti-brûlures) à 40 °C
- limiteur d'eau chaude réglable
- convient aux chauffe-eaux instantanés
- distance du centre: 150 mm ± 12 mm
- sécurité contre le retour de l'eau
- diamètre de la barre: 40 mm
- 2 fonctions



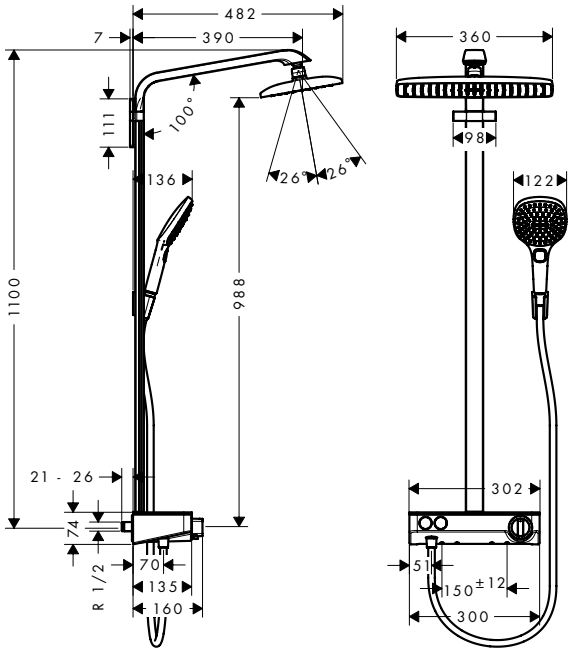

Technologies

Cool Contact · AirPower · XXL Performance · Select · Quick Clean

Types de jets

RainAir · Rain · Whirl

Certificats/déclarations

Finition	Code article	Euro
Chromé	27288000	2.039,22
Blanc/Chromé	27288400	2.039,22

27288400 Surface de la tablette: verre blanc.

comprenant	Inclus dans	Code article
Raindance Select E Douchette à main 120 3jet	27288XXX	26520XXX
Isiflex Flexible de douche 1,60 m	27288XXX	28276000
Porter'S. Support mural	27288XXX	28331000

Options:	Finition	Code article	Euro
Adapteur Ecostat Select sur raccord S 3/4"	Chromé	02026000	43,08

Les mesures des schémas techniques sont en mm.
Les spécifications techniques et les unités de mesure peuvent être sujettes à des changements.

Raindance E Colonne de douche 1 jet avec thermostatique

Caractéristiques des variantes

- douche de tête Raindance E 300 Air 1 jet
- ï dimension douche de tête : 300 x 300 mm
- type de jet douche de tête : Jet RainAir
- surface de la tablette: aluminium anodisé
- type de jet de la douchette: Jet RainAir, Jet Rain, Jet Whirl
- pression minimum en fonctionnement: 1,5 bar
- pression maximum en fonctionnement: 10 bars
- Angle d'inclinaison du support de douchette 90°, pivote de gauche à droite et de haut en bas
- longueur du bras de douche : 405 mm
- CoolContact thermostatique : La surface du mitigeur reste froide pour une utilisation plus sécurisée
- thermostatique ShowerTablet 350
- fonction safety stop (anti-brûlures) à 40 °C
- limiteur d'eau chaude réglable
- Les prises ne peuvent pas être utilisées simultanément
- convient aux chauffe-eaux instantanés
- distance du centre: 150 mm ± 12 mm
- sécurité contre le retour de l'eau
- diamètre de la barre: 61 mm
- 2 fonctions



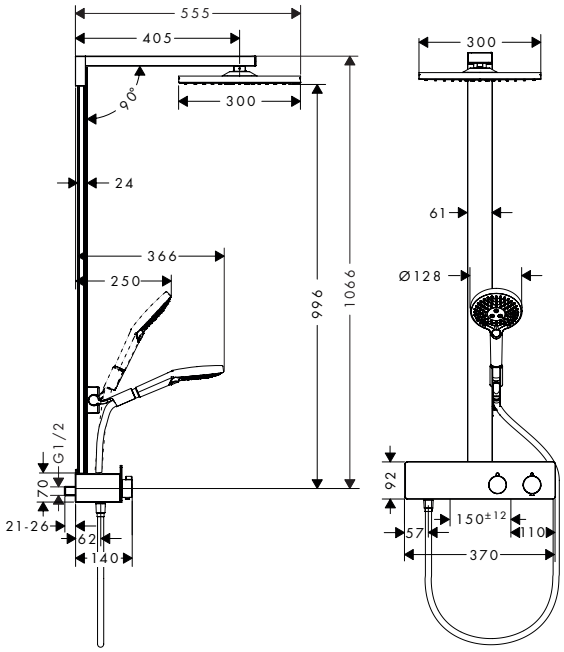

Eco-Responsabilité

EcoSmart · Water Flow Control

Technologies

Thermostat · Cool Contact · AirPower · XXL Performance · Quick Clean · Safety Stop

Types de jets

RainAir · Rain · Whirl

Certificats/déclarations

FDES

Vue d'ensemble

Dimension du disque de jet	Thermostatique	Nombre de jets	Types de jet	Débit max. à 3 bar (l/min)	Pression du débit minimum (bar)	Finition	Code article	Euro
300	ShowerTablet 350	1	Jet RainAir	8	1,5	Chromé	27362000	1.711,97
300	ShowerTablet 350	1	Jet RainAir	16	1,5	Chromé	27361000	1.715,26

comprenant		Inclus dans	Code article
	Raindance Select S Douchette à main 120 3jet EcoSmart	27362000	26531000
	Raindance Select S Douchette à main 120 3jet	27361000	26530000
	Isiflex Flexible de douche 1,60 m	27362000 27361000	28276000

Options:		Pour	Finition	Code article	Euro
	Casetta Porte-savon E	27361XXX	Chromé	26511000	85,02

Les mesures des schémas techniques sont en mm.
Les spécifications techniques et les unités de mesure peuvent être sujettes à des changements.

Pulsify S Colonne de douche 2 jets avec thermostatique

Caractéristiques des variantes

- comprenant: douche de tête, douchette, thermostatique de douche, barre de douche, flexible de douche
- douche de tête Pulsify 260 2 jets
- dimension douchette à main, douche de tête : 260 mm
- type de jet douche de tête : Jet PowderRain, Jet Intense PowderRain
- surface du disque de jet: graphite
- Évacuation rapide vide la douche de tête à partir d'un angle de 10°
- douche de tête amovible
- tablette synthétique
- surface de la tablette: graphite
- type de jet de la douchette: Jet PowderRain, Jet IntenseRain, Jet Massage
- pression maximum en fonctionnement: 10 bars
- articulation à rotule: douche de tête inclinable de 13 à 39°
- longueur du bras de douche : 233 mm
- CoolContact thermostatique : La surface du mitigeur reste froide pour une utilisation plus sécurisée
- thermostatique ShowerTablet Select 400
- fonction safety stop (anti-brûlures) à 40 °C
- convient aux chauffe-eaux instantanés
- distance du centre: 150 mm ± 12 mm
- tube recoupable
- sécurité contre le retour de l'eau
- diamètre de la barre: 48 mm
- Ce mitigeur thermostatique est fourni avec les boutons-poussoirs Douchette à main, PowderRain, PowderRain Intense
- E1/0, C2, A3, U3
- commande du débit d'eau avec fonction stop
- 2 fonctions



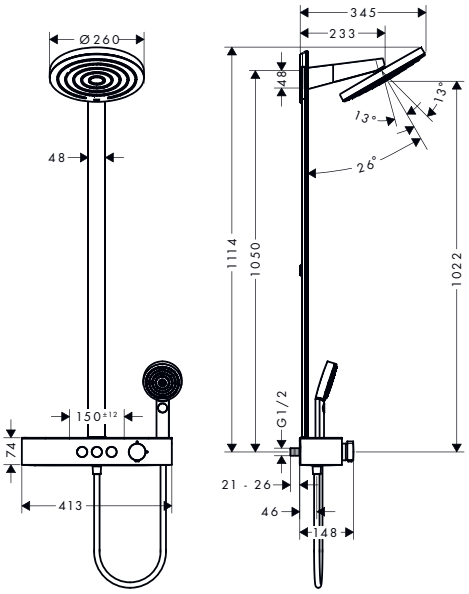

Eco-Responsabilité



Technologies



Types de jets



Vue d'ensemble

Dimension du disque de jet	Nombre de jets	Types de jet	Débit max. à 3 bar (l/min)	Pression du débit minimum (bar)	ECAU	Finition	Code article	Euro
260	2	Jet PowderRain, Jet Intense PowderRain	7,5	1,7	E1/0, C2, A3, U3	Chromé	24241000	1.028,56
						Bronze brossé	24241140	1.526,09
						Noir mat	24241670	1.335,49
						Blanc mat	24241700	1.335,49
260	2	Jet PowderRain, Jet Intense PowderRain	13,3	1,3	E1/0, C2, A3, U3	Chromé	24240000	1.028,56
						Bronze brossé	24240140	1.526,09
						Noir mat	24240670	1.335,49
						Blanc mat	24240700	1.335,49

comprenant		Inclus dans	Code article
	Pulsify Select S Douchette à main 105 3jet Relaxation EcoSmart	24241XXX	24111XXX
	Pulsify Select S Douchette à main 105 3jet Relaxation	24240XXX	24110XXX
	Isiflex Flexible de douche 1,60 m	24241XXX 24240XXX	28276XXX

Options:		Finition	Code article	Euro
	Adapteur Ecostat Select sur raccord S 3/4"	Chromé	02026000	43,08

Les mesures des schémas techniques sont en mm.
Les spécifications techniques et les unités de mesure peuvent être sujettes à des changements.

Pulsify S Colonne de douche 1 jet avec thermostatique

Caractéristiques des variantes

- comprenant: douche de tête, douchette, thermostatique de douche, barre de douche, curseur, flexible de douche
- douche de tête Pulsify 260 1 jet
- ï dimension douche de tête : 260 mm
- type de jet douche de tête : Jet PowderRain
- surface du disque de jet: graphite
- Évacuation rapide vide la douche de tête à partir d'un angle de 10°
- douche de tête amovible
- tablette synthétique
- surface de la tablette: graphite
- type de jet de la douchette: Jet PowderRain, Jet IntenseRain, Jet Massage
- pression maximum en fonctionnement: 10 bars
- articulation à rotule: douche de tête orientable
- curseur réglable en hauteur avec bouton-poussoir de blocage
- curseur rotatif à droite et à gauche sur la colonne
- longueur du bras de douche : 398 mm
- bras de douche orientable
- CoolContact thermostatique : La surface du mitigeur reste froide pour une utilisation plus sécurisée
- thermostatique ShowerTablet Select 400
- fonction safety stop (anti-brûlures) à 40 °C
- limiteur d'eau chaude réglable
- utilisation simultanée de 2 fonctions
- convient aux chauffe-eaux instantanés
- distance du centre: 150 mm ± 12 mm
- tube recoupable
- sécurité contre le retour de l'eau
- diamètre de la barre de douche: 22 mm
- Le thermostatique est fourni avec les boutons : douchette à main et douche de tête
- E1/0, C2, A3, U3
- commande du débit d'eau avec fonction stop
- 2 fonctions



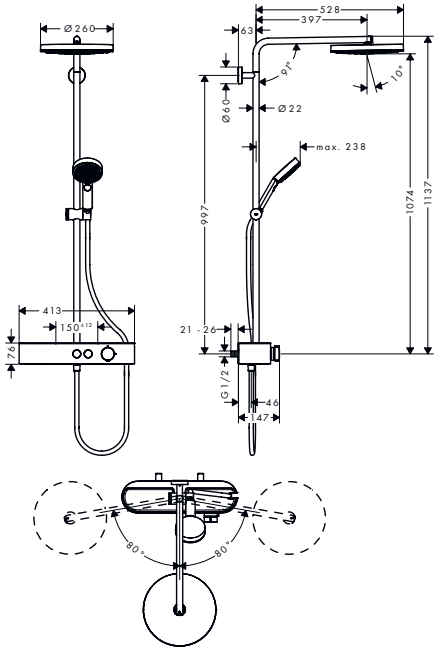

Eco-Responsabilité

EcoSmart · Water Flow Control

Technologies

Thermostat · Cool Contact · XXL Performance · Select · Quick Clean · Fast Drain · Push slider

Types de jets

Powder Rain · Intense Rain · Massage

Vue d'ensemble

Dimension du disque de jet	Nombre de jets	Types de jet	Débit max. à 3 bar (l/min)	Pression du débit minimum (bar)	ECAU	Finition	Code article	Euro
260	1	Jet PowderRain	7,5	0,9	E1/0, C2, A3, U3	Chromé	24221000	919,72
						Bronze brossé	24221140	1.344,51
						Noir mat	24221670	1.254,25
						Blanc mat	24221700	1.254,25
260	1	Jet PowderRain	10,9	1,2	E1/0, C2, A3, U3	Chromé	24220000	919,72
						Bronze brossé	24220140	1.344,51
						Noir mat	24220670	1.254,25
						Blanc mat	24220700	1.254,25

comprenant		Inclus dans	Code article
	Pulsify Select S Douchette à main 105 3jet Relaxation EcoSmart	24221XXX	24111XXX
	Pulsify Select S Douchette à main 105 3jet Relaxation	24220XXX	24110XXX
	Isiflex Flexible de douche 1,60 m	24221XXX 24220XXX	28276XXX

Options:		Finition	Code article	Euro
	Adapteur Ecostat Select sur raccord S 3/4"	Chromé	02026000	43,08

Les mesures des schémas techniques sont en mm.
Les spécifications techniques et les unités de mesure peuvent être sujettes à des changements.

Pulsify S Colonne de douche 260 1jet avec thermostatique bain/douche ShowerTablet Select 400

Caractéristiques

- comprenant: douche de tête, douchette, thermostatique bain/douche, barre de douche, curseur, flexible de douche
- douche de tête Pulsify 260 1 jet
- ï dimension douche de tête : 260 mm
- type de jet douche de tête : Jet PowderRain
- surface du disque de jet: graphite
- Évacuation rapide vide la douche de tête à partir d'un angle de 10°
- douche de tête amovible
- tablette synthétique
- surface de la tablette: graphite
- débit du jet PowderRain à 3 bars: 11,5 l/min
- type de jet de la douchette: Jet PowderRain, Jet IntenseRain, Jet Massage
- débit maximal pour colonne de douche à 3 bar : 21,8 l/min
- pression minimum en fonctionnement: 0,7 bar
- pression maximum en fonctionnement: 5 bars
- articulation à rotule: douche de tête orientable
- curseur réglable en hauteur avec bouton-poussoir de blocage
- curseur rotatif à droite et à gauche sur la colonne
- longueur du bras de douche : 398 mm
- bras de douche orientable
- CoolContact thermostatique : La surface du mitigeur reste froide pour une utilisation plus sécurisée
- thermostatique ShowerTablet Select 400
- fonction safety stop (anti-brûlures) à 40 °C
- limiteur d'eau chaude réglable
- utilisation simultanée possible des 3 fonctions
- convient aux chauffe-eaux instantanés
- distance du centre: 150 mm ± 12 mm
- tube recoupable
- sécurité contre le retour de l'eau
- diamètre de la barre de douche: 22 mm
- Le thermostatique est livré avec les boutons-poussoirs Douchette à main, Baignoire et Douche de tête
- E1/0, C2, A3, U3
- commande du débit d'eau avec fonction stop
- 3 fonctions



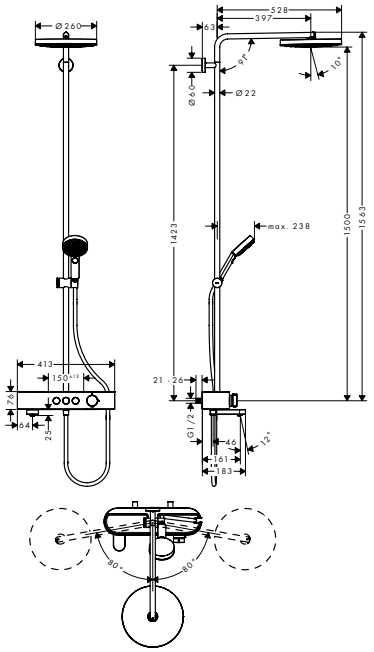

Eco-Responsabilité

Water Flow Control

Technologies

Thermostat | Cool Contact | Rotatable Bath Spout | XXL Performance

Select | Quick Clean | Fast Drain | Push slider

Types de jets

Powder Rain | Intense Rain | Massage

Certificats/déclarations

Finition	Code article	Euro
Chromé	24230000	973,04

comprenant		Inclus dans	Code article
	Pulsify Select S Douchette à main 105 3jet Relaxation	24230000	24110000
	Isiflex Flexible de douche 1,60 m	24230000	28276000

Options:		Finition	Code article	Euro
	Adapteur Ecostat Select sur raccord S 3/4"	Chromé	02026000	43,08

Les mesures des schémas techniques sont en mm.
Les spécifications techniques et les unités de mesure peuvent être sujettes à des changements.

Pulsify S Puro Colonne de douche 1 jet avec thermostatique

Caractéristiques des variantes

- comprenant: douche de tête, douchette, thermostatique de douche, barre de douche, curseur, flexible de douche
- douche de tête Pulsify 260 1 jet
- ï dimension douche de tête : 260 mm
- type de jet douche de tête : Jet PowderRain
- surface du disque de jet: graphite
- Évacuation rapide vide la douche de tête à partir d'un angle de 10°
- douche de tête amovible
- type de jet de la douchette: Jet PowderRain
- pression minimum en fonctionnement: 1 bar
- pression maximum en fonctionnement: 10 bars
- articulation à rotule: douche de tête orientable
- curseur réglable en hauteur avec bouton-poussoir de blocage
- curseur rotatif à droite et à gauche sur la colonne
- longueur du bras de douche : 460 mm
- bras de douche orientable
- thermostatique Ecostat Fine
- fonction safety stop (anti-brûlures) à 40 °C
- limiteur d'eau chaude réglable
- Les prises ne peuvent pas être utilisées simultanément
- convient aux chauffe-eaux instantanés
- distance du centre: 150 mm ± 12 mm
- tube recoupable
- sécurité contre le retour de l'eau
- diamètre de la barre de douche: 22 mm
- 2 fonctions



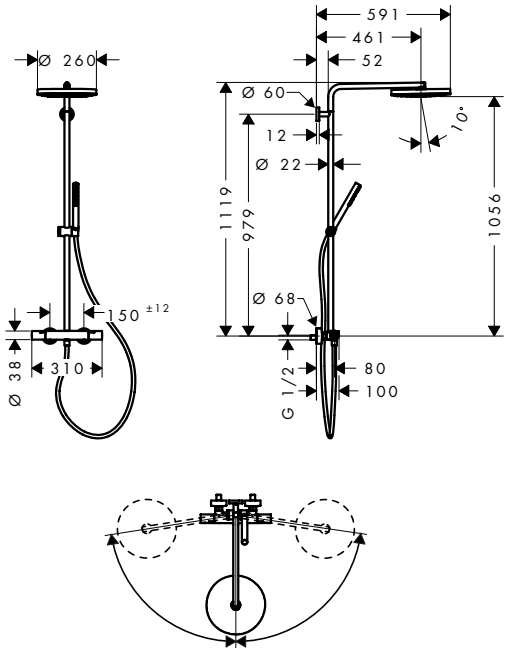

Eco-Responsabilité



Technologies

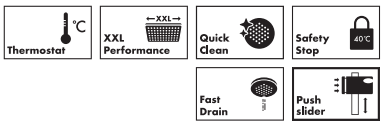

Types de jets



Vue d'ensemble

Dimension du disque de jet	Nombre de jets	Types de jet	Débit max. à 3 bar (l/min)	Finition	Code article	Euro
260	1	Jet PowderRain	8	Chromé	24223000	785,00
				Bronze brossé	24223140	1.175,00
				Noir mat	24223670	1.018,00
				Blanc mat	24223700	1.018,00
260	1	Jet PowderRain	11,2	Chromé	24222000	783,00
				Bronze brossé	24222140	1.175,00
				Noir mat	24222670	1.018,00
				Blanc mat	24222700	1.018,00

comprenant		Inclus dans	Code article
	Pulsify S Douchette tube 100 1jet EcoSmart	24223XXX 24222XXX	24125XXX
	Isiflex Flexible de douche 1,60 m	24223XXX 24222XXX	28276XXX

Les mesures des schémas techniques sont en mm.
Les spécifications techniques et les unités de mesure peuvent être sujettes à des changements.

Pulsify S Puro Colonne de douche 260 1jet EcoSmart avec mitigeur thermostatique Ecostat Fine

Caractéristiques

- comprenant: douche de tête, douchette, thermostatique bain/douche, barre de douche, curseur, flexible de douche
- douche de tête Pulsify 260 1 jet
- ï dimension douche de tête : 260 mm
- type de jet douche de tête : Jet PowderRain
- surface du disque de jet: graphite
- Évacuation rapide vide la douche de tête à partir d'un angle de 10°
- douche de tête amovible
- débit du jet PowderRain à 3 bars: 7,9 l/min
- type de jet de la douchette: Jet PowderRain, Jet IntenseRain, Jet Massage
- débit de la douchette à 3 bars: 6,5 l/min
- débit maximal pour colonne de douche à 3 bar : 18,9 l/min
- pression minimum en fonctionnement: 1 bar
- pression maximum en fonctionnement: 10 bars
- articulation à rotule: douche de tête orientable
- curseur réglable en hauteur avec bouton-poussoir de blocage
- curseur rotatif à droite et à gauche sur la colonne
- longueur du bras de douche : 460 mm
- bras de douche orientable
- thermostatique Ecostat Fine
- fonction safety stop (anti-brûlures) à 40 °C
- limiteur d'eau chaude réglable
- Les prises ne peuvent pas être utilisées simultanément
- convient aux chauffe-eaux instantanés
- distance du centre: 150 mm ± 12 mm
- tube recoupable
- sécurité contre le retour de l'eau
- diamètre de la barre de douche: 22 mm
- 3 fonctions



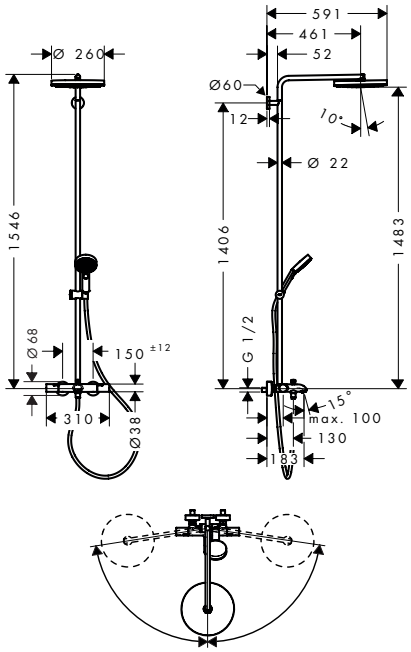

Eco-Responsabilité

EcoSmart · Water Flow Control

Technologies

Thermostat · XXL Performance · Quick Clean · Safety Stop · Fast Drain · Push slider

Types de jets

Powder Rain · Intense Rain · Massage

Finition	Code article	Euro
Chromé	24232000	818,00

comprenant		Inclus dans	Code article
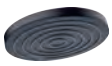	Pulsify S Douche de tête 260 1jet EcoSmart	24232000	24141000
	Isiflex Flexible de douche 1,60 m	24232000	28276000

Les mesures des schémas techniques sont en mm.
Les spécifications techniques et les unités de mesure peuvent être sujettes à des changements.

Croma Select S Colonne de douche 1 jet avec thermostatique

Caractéristiques des variantes

- comprenant: douche de tête, douchette, thermostatique de douche, flexible de douche, curseur, barre de douche
- douche de tête Croma 280
- ï dimension douche de tête : 280 mm
- type de jet douche de tête : Jet RainAir
- pression maximum en fonctionnement: 10 bars
- articulation à rotule: douche de tête orientable
- support de douchette réglage en hauteur
- longueur du bras de douche : 400 mm
- bras de douche orientable
- thermostatique Ecostat Comfort
- fonction safety stop (anti-brûlures) à 40 °C
- limiteur d'eau chaude réglable
- convient aux chauffe-eaux instantanés
- distance du centre: 150 mm ± 12 mm
- tube recoupable
- sécurité contre le retour de l'eau
- diamètre de la barre de douche: 22 mm
- 2 fonctions

280 avec douchette à main 110 Multi



280 avec douchette 120 3 jets



Eco-Responsabilité

EcoSmart

Technologies

AirPower · XXL Performance · Select · Quick Clean

Types de jets

RainAir · Intense Rain · Massage · Rain · SoftRain · Whirl

Certificats/déclarations

FDES

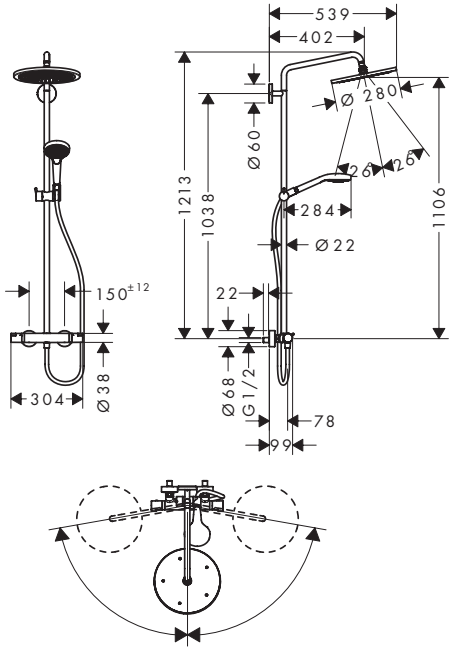

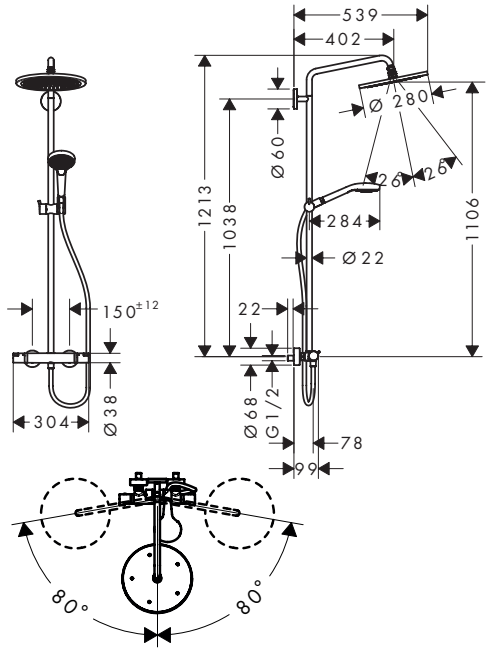

Pour plus d'informations sur ce produit, voir la page suivante.

Croma Select S Colonne de douche 1 jet avec thermostatique

Vue d'ensemble

Dimension du disque de jet	Types de jet douche de tête	Douchette à main	Types de jet de la douchette à main	Débit max. à 3 bar (l/min)	Pression du débit minimum (bar)	Finition	Code article	Euro
280	Jet RainAir	110 Multi	Jet Massage, Jet IntenseRain, Jet SoftRain	9	2,2	Chromé	26794000	871,12
280	Jet RainAir	110 Multi	Jet Massage, Jet IntenseRain, Jet SoftRain	15,7	1,3	Chromé	26790000	871,12
280	Jet RainAir	120 3 jets	Jet RainAir, Jet Rain, Jet Whirl	9	2,2	Bronze brossé	26891140	1.566,40
						Noir chromé brossé	26891340	1.566,40
						Noir mat	26891670	1.461,58
						Blanc mat	26891700	1.461,58
						Aspect doré poli	26891990	1.566,40
280	Jet RainAir	120 3 jets	Jet RainAir, Jet Rain, Jet Whirl	15	1	Bronze brossé	26890140	1.566,40
						Noir chromé brossé	26890340	1.566,40
						Noir mat	26890670	1.461,58
						Blanc mat	26890700	1.461,58
						Aspect doré poli	26890990	1.566,40

comprenant		Inclus dans	Code article
	Croma Douche de tête 280 1jet EcoSmart	26891XXX 26794000	26221XXX
	Croma Douche de tête 280 1jet	26890XXX 26790000	26220XXX
	Croma Select S Douchette à main 110 Multi EcoSmart	26794000	26801400
	Croma Select S Douchette à main Multi	26790000	26800400
	Raindance Select S Douchette à main 120 3jet EcoSmart	26891XXX	26531XXX
	Raindance Select S Douchette à main 120 3jet	26890XXX	26530XXX
	Isiflex Flexible de douche 1,60 m	26891XXX 26890XXX 26794000 26790000	28276XXX

Les mesures des schémas techniques sont en mm.
Les spécifications techniques et les unités de mesure peuvent être sujettes à des changements.

Croma Select S Colonne de douche 280 1jet avec thermostatique bain/douche Ecostat Comfort

Caractéristiques

- comprenant: douche de tête, douchette, thermostatique bain/douche, flexible de douche, curseur, barre de douche
- douche de tête Croma 280
- ï dimension douche de tête : 280 mm
- type de jet douche de tête : Jet RainAir
- surface du disque de jet: chromé
- débit du jet RainAir à 3 bars: 16 l/min
- débit du bec déverseur: 20 l/min
- type de jet de la douchette: Jet Massage, Jet IntenseRain, Jet SoftRain
- débit de la douchette à 3 bars: 13 l/min
- débit maximal pour colonne de douche à 3 bar : 19 l/min
- pression minimum en fonctionnement: 1 bar
- pression maximum en fonctionnement: 10 bars
- articulation à rotule: douche de tête orientable
- support de douchette réglage en hauteur
- bras de douche orientable
- thermostatique Ecostat Comfort
- fonction safety stop (anti-brûlures) à 40 °C
- limiteur d'eau chaude réglable
- convient aux chauffe-eaux instantanés
- distance du centre: 150 mm ± 12 mm
- tube recoupable
- sécurité contre le retour de l'eau
- diamètre de la barre de douche: 22 mm
- 3 fonctions



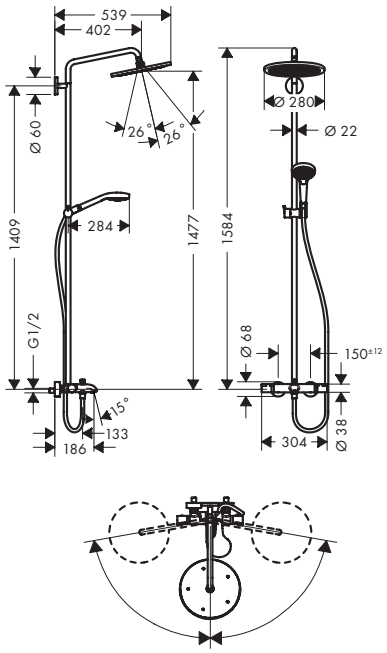

Technologies

AirPower · XXL Performance · Quick Clean

Types de jets

RainAir · Intense Rain · Massage · SoftRain

Certificats/déclarations

FDES

Finition	Code article	Euro
Chromé	26792000	1.253,12

comprenant		Inclus dans	Code article
	Croma Douche de tête 280 1jet	26792000	26220000
	Croma Select S Douchette à main Multi	26792000	26800400
	Isiflex Flexible de douche 2,00 m	26792000	28274000

Les mesures des schémas techniques sont en mm.
Les spécifications techniques et les unités de mesure peuvent être sujettes à des changements.

Croma Select S Colonne de douche 280 1jet avec mitigeur mécanique

Caractéristiques

- comprenant: douche de tête, douchette, curseur, mitigeur de douche, flexible de douche, barre de douche
- douche de tête Croma 280
- ï dimension douche de tête : 280 mm
- type de jet douche de tête : Jet RainAir
- débit du jet RainAir à 3 bars: 15 l/min
- type de jet de la douchette: Jet Massage, Jet IntenseRain, Jet SoftRain
- débit maximal pour colonne de douche à 3 bar : 15 l/min
- pression minimum en fonctionnement: 1 bar
- pression maximum en fonctionnement: 10 bars
- articulation à rotule: douche de tête orientable
- tube recoupable
- diamètre de la barre de douche: 22 mm
- support de douchette à main réglable en hauteur
- longueur du bras de douche, douche de tête : 400 mm
- bras de douche pivotant
- convient au chauffe-eau instantané avec une puissance de 18 kW
- type de fixation: installation apparente
- distance du centre: 150 mm ± 12 mm
- cartouche céramique
- limiteur de température réglable
- 2 fonctions



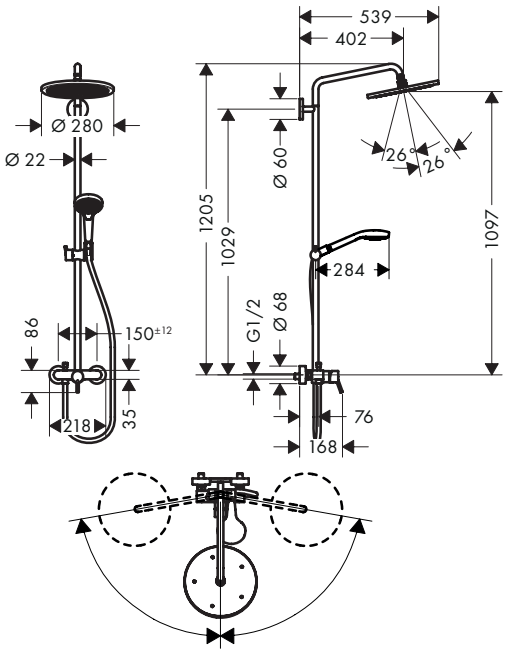

Technologies

AirPower · XXL Performance · Quick Clean

Types de jets

RainAir · Intense Rain · Massage · SoftRain

Certificats/déclarations

Finition	Code article	Euro
Chromé	26791000	994,57

comprenant		Inclus dans	Code article
	Croma Douche de tête 280 1jet	26791000	26220000
	Croma Select S Douchette à main Multi	26791000	26800400
	Isiflex Flexible de douche 1,60 m	26791000	28276000

Les mesures des schémas techniques sont en mm.
Les spécifications techniques et les unités de mesure peuvent être sujettes à des changements.

Croma Select S Colonne de douche 280 1jet Reno

Caractéristiques

- comprenant: douche de tête, douchette, flexible de douche, curseur, barre de douche
- douche de tête Croma 280
- ï dimension douche de tête : 280 mm
- type de jet douche de tête : Jet RainAir
- débit du jet RainAir à 3 bars: 10 l/min
- type de jet de la douchette: Jet Massage, Jet IntenseRain, Jet SoftRain
- débit de la douchette à 3 bars: 10,2 l/min
- débit maximal pour colonne de douche à 3 bar : 10,2 l/min
- pression minimum en fonctionnement: 1,5 bar
- pression maximum en fonctionnement: 10 bars
- articulation à rotule: douche de tête orientable
- type de fixation: installation apparente
- tube recoupable
- diamètre de la barre de douche: 22 mm
- support de douchette réglage en hauteur
- longueur du bras de douche: 400 mm
- bras de douche pivotant
- raccordement en eau: flexible de douche Isiflex 80 cm



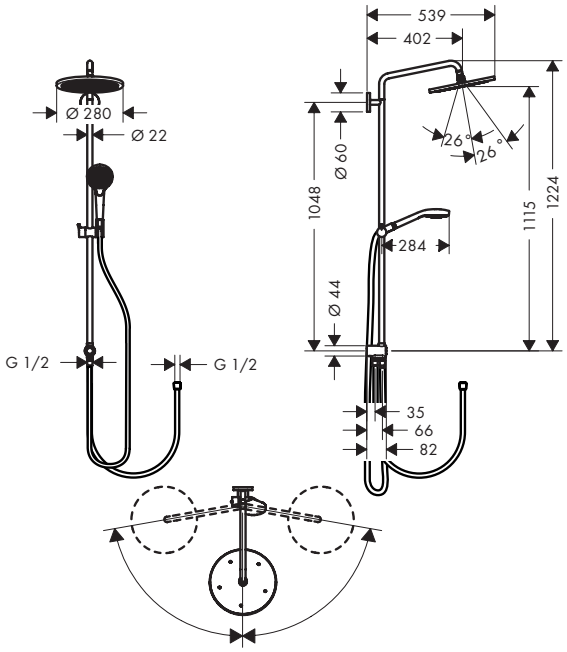

Technologies

AirPower · XXL Performance · Quick Clean

Types de jets

RainAir · Intense Rain · Massage · SoftRain

Certificats/déclarations

Finition	Code article	Euro
Chromé	26793000	927,02

comprenant		Inclus dans	Code article
	Croma Douche de tête 280 1jet	26793000	26220000
	Croma Select S Douchette à main Multi	26793000	26800400
	Isiflex Flexible de douche 1,60 m	26793000	28276000

Les mesures des schémas techniques sont en mm.
Les spécifications techniques et les unités de mesure peuvent être sujettes à des changements.

Croma Select S SemiPipe Multi avec mitigeur thermostatique Ecostat Comfort

Caractéristiques

- comprenant: douchette, thermostatique de douche, flexible de douche, curseur, barre de douche
- la barre murale sert aussi de poignée d'appui
- type de jet de la douchette: Jet Massage, Jet IntenseRain, Jet SoftRain
- débit de la douchette à 3 bars: 16 l/min
- débit maximal pour colonne de douche à 3 bar : 16 l/min
- pression minimum en fonctionnement: 1 bar
- pression maximum en fonctionnement: 10 bars
- support de douchette réglage en hauteur
- thermostatique Ecostat Comfort
- fonction safety stop (anti-brûlures) à 40 °C
- limiteur d'eau chaude réglable
- convient aux chauffe-eaux instantanés
- distance du centre: 150 mm ± 12 mm
- tube recoupable
- diamètre de la barre de douche: 25 mm
- 1 fonction



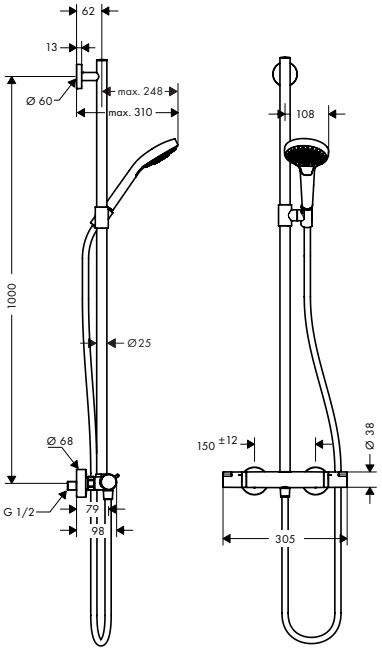

Technologies



Types de jets



Finition	Code article	Euro
Blanc/Chromé	27247400	412,27

comprenant		Inclus dans	Code article
	Croma Select S Douchette à main Multi	27247400	26800400
	Isiflex Flexible de douche 1,60 m	27247400	28276000

Les mesures des schémas techniques sont en mm.
Les spécifications techniques et les unités de mesure peuvent être sujettes à des changements.

Croma Select E SemiPipe Multi avec mitigeur thermostatique Ecostat Comfort

Caractéristiques

- comprenant: douchette, thermostatique de douche, flexible de douche, curseur, barre de douche
- la barre murale sert aussi de poignée d'appui
- type de jet de la douchette: Jet Massage, Jet IntenseRain, Jet SoftRain
- débit de la douchette à 3 bars: 16 l/min
- débit maximal pour colonne de douche à 3 bar : 16 l/min
- pression minimum en fonctionnement: 1 bar
- pression maximum en fonctionnement: 10 bars
- support de douchette réglage en hauteur
- thermostatique Ecostat Comfort
- fonction safety stop (anti-brûlures) à 40 °C
- limiteur d'eau chaude réglable
- distance du centre: 150 mm ± 12 mm
- tube recoupable
- diamètre de la barre de douche: 25 mm
- 1 fonction



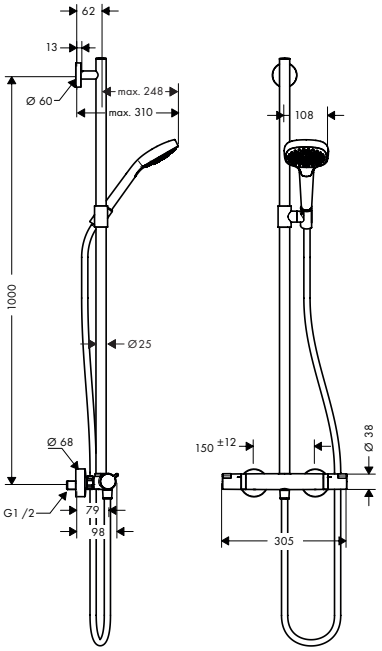

Technologies



Types de jets



Finition	Code article	Euro
Blanc/Chromé	27248400	426,24

comprenant		Inclus dans	Code article
	Croma Select E Douchette à main Multi	27248400	26810400
	Isiflex Flexible de douche 1,60 m	27248400	28276000

Les mesures des schémas techniques sont en mm.
Les spécifications techniques et les unités de mesure peuvent être sujettes à des changements.

Croma E Colonne de douche 1 jet avec thermostatique

Caractéristiques des variantes

- comprenant: douche de tête, douchette, thermostatique de douche, flexible de douche, curseur, barre de douche
- douche de tête Croma E 280 1 jet
- ï dimension douche de tête : 280 x 170 mm
- type de jet douche de tête : Jet RainAir
- type de jet de la douchette: Jet Massage, Jet IntenseRain, Jet SoftRain
- pression maximum en fonctionnement: 10 bars
- articulation à rotule: douche de tête orientable
- curseur réglable en hauteur avec bouton-poussoir de blocage
- longueur du bras de douche : 340 mm
- bras de douche orientable
- CoolContact thermostatique : La surface du mitigeur reste froide pour une utilisation plus sécurisée
- thermostatique Ecostat E
- fonction safety stop (anti-brûlures) à 40 °C
- limiteur d'eau chaude réglable
- convient aux chauffe-eaux instantanés
- distance du centre: 150 mm ± 12 mm
- tube recoupable
- sécurité contre le retour de l'eau
- diamètre de la barre de douche: 22 mm
- 2 fonctions



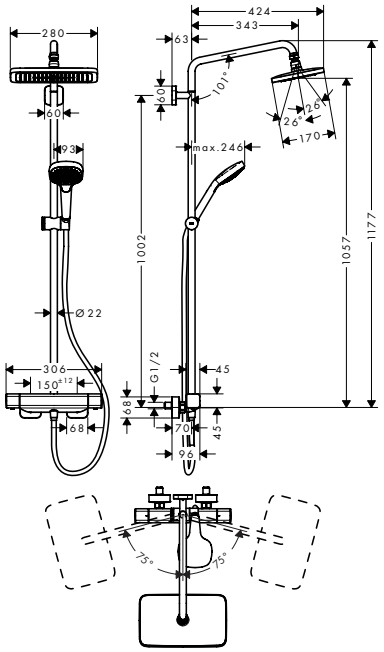

Eco-Responsabilité

EcoSmart

Technologies

Cool Contact · AirPower · XXL Performance · Select · Quick Clean

Types de jets

RainAir · Intense Rain · Massage · SoftRain

Certificats/déclarations

FDES

Vue d'ensemble

Dimension du disque de jet	Nombre de jets	Types de jet	Débit max. à 3 bar (l/min)	Pression du débit minimum (bar)	Finition	Code article	Euro
280	1	Jet RainAir	8,5	1	Chromé	27660000	966,62
280	1	Jet RainAir	15	1,7	Chromé	27630000	966,62

comprenant		Inclus dans	Code article
	Ecostat E Mitigeur Thermostatique douche	27660000	15773000
	Croma E Douche de tête 280 1jet EcoSmart	27660000	26258000
	Croma E Douche de tête 280 1jet	27630000	26257000
	Croma Select E Douchette à main 110 Multi EcoSmart	27660000	26811400
	Croma Select E Douchette à main Multi	27630000	26810400
	Isiflex Flexible de douche 2,00 m	27660000	28274000
	Isiflex Flexible de douche 1,60 m	27630000	28276000

Les mesures des schémas techniques sont en mm.
Les spécifications techniques et les unités de mesure peuvent être sujettes à des changements.

Croma E Colonne de douche 280 1jet avec thermostatique Ecostat E

Caractéristiques

- comprenant: douche de tête, douchette, thermostatique bain/douche, flexible de douche, curseur, barre de douche
- ï dimension douche de tête : 280 x 170 mm
- type de jet douche de tête : Jet RainAir
- surface du disque de jet: chromé
- débit du jet RainAir à 3 bars: 15 l/min
- débit du bec déverseur: 20 l/min
- type de jet de la douchette: Jet Massage, Jet IntenseRain, Jet SoftRain
- débit de la douchette à 3 bars: 13,6 l/min
- débit maximal pour colonne de douche à 3 bar : 20,3 l/min
- pression minimum en fonctionnement: 1,7 bar
- pression maximum en fonctionnement: 10 bars
- articulation à rotule: douche de tête orientable
- curseur réglable en hauteur avec bouton-poussoir de blocage
- bras de douche orientable
- CoolContact thermostatique : La surface du mitigeur reste froide pour une utilisation plus sécurisée
- thermostatique Ecostat E
- fonction safety stop (anti-brûlures) à 40 °C
- limiteur d'eau chaude réglable
- convient aux chauffe-eaux instantanés
- distance du centre: 150 mm ± 12 mm
- tube recoupable
- sécurité contre le retour de l'eau
- diamètre de la barre de douche: 22 mm
- 3 fonctions



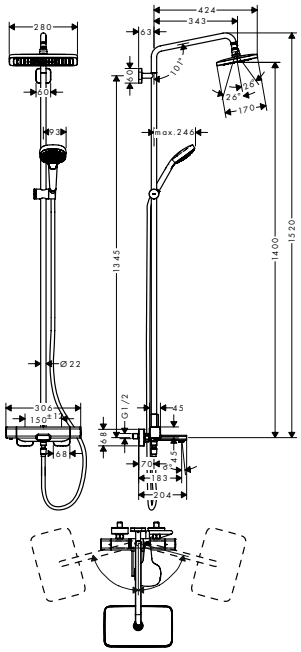

Technologies

Cool Contact · AirPower · XXL Performance · Quick Clean

Types de jets

RainAir · Intense Rain · Massage · SoftRain

Certificats/déclarations

Finition	Code article	Euro
Chromé	27687000	1.166,94

comprenant		Inclus dans	Code article
	Croma E Douche de tête 280 1jet	27687000	26257000
	Croma Select E Douchette à main Multi	27687000	26810400
	Isiflex Flexible de douche 1,60 m	27687000	28276000

Les mesures des schémas techniques sont en mm.
Les spécifications techniques et les unités de mesure peuvent être sujettes à des changements.

Colonnes de douche et panneaux de douche

Croma Colonne de douche 1 jet avec thermostatique

Caractéristiques des variantes

- comprenant: douche de tête, douchette, thermostatique de douche, flexible de douche, curseur, barre de douche
- douche de tête Croma 220
- ï dimension douche de tête : 220 mm
- type de jet douche de tête : Jet RainAir
- type de jet de la douchette: Jet Rain, Jet Massage, Jet Shampoing, Jet Normal
- pression maximum en fonctionnement: 10 bars
- articulation à rotule: douche de tête orientable
- support de douchette réglage en hauteur
- longueur du bras de douche : 400 mm
- bras de douche orientable
- thermostatique Ecostat Comfort
- fonction safety stop (anti-brûlures) à 40 °C
- limiteur d'eau chaude réglable
- convient aux chauffe-eaux instantanés
- distance du centre: 150 mm ± 12 mm
- tube recoupable
- sécurité contre le retour de l'eau
- diamètre de la barre de douche: 22 mm
- tube recoupable par le bas
- 2 fonctions



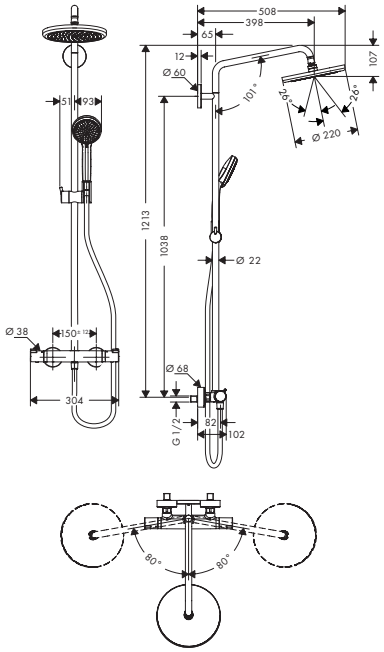

Eco-Responsabilité

EcoSmart

Technologies

VarioFix · AirPower · XXL Performance · Quick Clean

Types de jets

RainAir · Normal · Rain · Massage · Shampoo

Certificats/déclarations

FDES

Vue d'ensemble

Dimension du disque de jet	Nombre de jets	Types de jet	Débit max. à 3 bar (l/min)	Pression du débit minimum (bar)	ECAU	Finition	Code article	Euro
220	1	Jet RainAir	9	1,7		Chromé	27188000	798,92
220	1	Jet RainAir	15	1,2	E1/1, C1, A3, U3	Chromé	27185000	798,92

comprenant		Inclus dans	Code article
	Croma Douche de tête 220 EcoSmart	27188000	26465000
	Croma Douche de tête 220 1jet	27185000	26464000
	Isiflex Flexible de douche 1,60 m	27188000 27185000	28276000

Les mesures des schémas techniques sont en mm.
Les spécifications techniques et les unités de mesure peuvent être sujettes à des changements.

Croma Colonne de douche 220 1jet avec thermostatique bain/douche Ecostat Comfort

Caractéristiques

- comprenant: douche de tête, douchette, thermostatique bain/douche, flexible de douche, curseur, barre de douche
- douche de tête Croma 220
- ï dimension douche de tête : 220 mm
- type de jet douche de tête : Jet RainAir
- surface du disque de jet: chromé
- débit du jet RainAir à 3 bars: 17 l/min
- débit du bec déverseur: 20 l/min
- type de jet de la douchette: Jet Rain, Jet Massage, Jet Shampoing, Jet Normal
- débit de la douchette à 3 bars: 17,2 l/min
- débit maximal pour colonne de douche à 3 bar : 22 l/min
- pression minimum en fonctionnement: 1 bar
- pression maximum en fonctionnement: 10 bars
- articulation à rotule: douche de tête orientable
- support de douchette réglage en hauteur
- bras de douche orientable
- thermostatique Ecostat Comfort
- fonction safety stop (anti-brûlures) à 40 °C
- limiteur d'eau chaude réglable
- convient aux chauffe-eaux instantanés
- distance du centre: 150 mm ± 12 mm
- tube recoupable
- sécurité contre le retour de l'eau
- diamètre de la barre de douche: 22 mm
- tube recoupable par le bas
- 3 fonctions



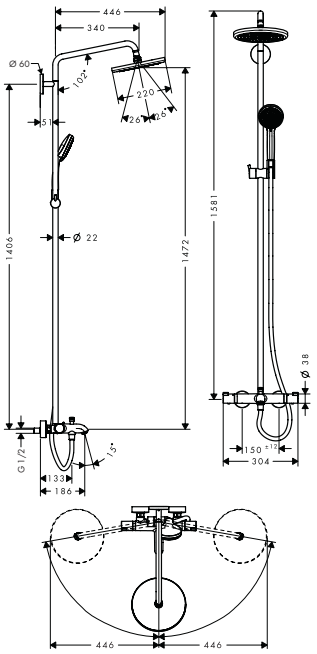

Technologies

AirPower · XXL Performance · Quick Clean

Types de jets

RainAir · Normal · Rain · Massage · Shampoo

Certificats/déclarations

FDES

Finition	Code article	Euro
Chromé	27223000	1.119,19

comprenant		Inclus dans	Code article
	Croma Douche de tête 220 1jet	27223000	26464000
	Isiflex Flexible de douche 2,00 m	27223000	28274000

Les mesures des schémas techniques sont en mm.
Les spécifications techniques et les unités de mesure peuvent être sujettes à des changements.

Croma Colonne de douche 220 1jet avec mitigeur mécanique

Caractéristiques

- comprenant: douche de tête, douchette, mitigeur de douche, flexible de douche, curseur, barre de douche
- douche de tête Croma 220
- ï dimension douche de tête : 220 mm
- type de jet douche de tête : Jet RainAir
- surface du disque de jet: chromé
- débit du jet RainAir à 3 bars: 16 l/min
- type de jet de la douchette: Jet Rain, Jet Massage, Jet Shampoing, Jet Normal
- débit de la douchette à 3 bars: 12,5 l/min
- débit maximal pour colonne de douche à 3 bar : 16 l/min
- pression minimum en fonctionnement: 1 bar
- pression maximum en fonctionnement: 10 bars
- articulation à rotule: douche de tête orientable
- tube recoupable
- diamètre de la barre de douche: 22 mm
- support de douchette à main réglable en hauteur
- longueur du bras de douche, douche de tête : 400 mm
- bras de douche pivotant
- convient au chauffe-eau instantané avec une puissance de 18 kW
- type de fixation: installation apparente
- distance du centre: 150 mm ± 12 mm
- cartouche céramique
- limiteur de température réglable
- tube recoupable par le bas
- 2 fonctions



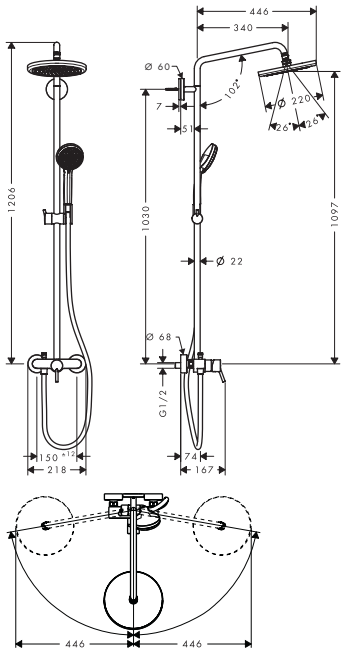

Technologies

AirPower · XXL Performance · Quick Clean

Types de jets

RainAir · Normal · Rain · Massage · Shampoo

Certificats/déclarations

Finition	Code article	Euro
Chromé	27222000	824,54

comprenant		Inclus dans	Code article
	Croma Douche de tête 220 1jet	27222000	26464000
	Isiflex Flexible de douche 1,60 m	27222000	28276000

Les mesures des schémas techniques sont en mm.
Les spécifications techniques et les unités de mesure peuvent être sujettes à des changements.

Croma Colonne de douche 220 1jet Reno

Caractéristiques

- comprenant: douche de tête, douchette, flexible de douche, curseur, barre de douche
- douche de tête Croma 220
- ï dimension douche de tête : 220 mm
- type de jet douche de tête : Jet RainAir
- surface du disque de jet: chromé
- débit du jet RainAir à 3 bars: 14 l/min
- type de jet de la douchette: Jet Rain, Jet Massage, Jet Shampoing, Jet Normal
- débit de la douchette à 3 bars: 14,5 l/min
- débit maximal pour colonne de douche à 3 bar : 18,5 l/min
- pression minimum en fonctionnement: 1,7 bar
- pression maximum en fonctionnement: 6 bars
- articulation à rotule: douche de tête orientable
- type de fixation: installation apparente
- tube recoupable
- diamètre de la barre de douche: 22 mm
- support de douchette réglage en hauteur
- longueur du bras de douche: 400 mm
- bras de douche pivotant
- raccordement en eau: flexible de douche Isiflex 80 cm
- convient aux chauffe-eaux instantanés avec une puissance de 18 kW
- Tube recoupable par le bas
- idéal pour la rénovation d'une installation apparente ou encastrée



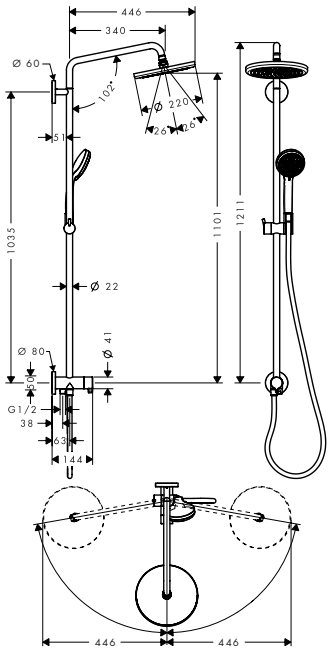

Technologies

AirPower · XXL Performance · Quick Clean

Types de jets

RainAir · Normal · Rain · Massage · Shampoo

Certificats/déclarations

FDES

Finition	Code article	Euro
Chromé	27224000	676,63

comprenant		Inclus dans	Code article
	Croma Douche de tête 220 1jet	27224000	26464000
	Isiflex Flexible de douche 1,60 m	27224000	28276000

Les mesures des schémas techniques sont en mm.
Les spécifications techniques et les unités de mesure peuvent être sujettes à des changements.

Crometta S Colonne de douche 1 jet avec thermostatique

Caractéristiques des variantes

- comprenant: douche de tête, douchette, thermostatique de douche, flexible de douche, curseur, barre de douche
- douche de tête Crometta S 240
- ï dimension douche de tête : 240 mm
- type de jet douche de tête : Jet Rain
- type de jet de la douchette: Jet Rain, Jet IntenseRain
- pression maximum en fonctionnement: 10 bars
- articulation à rotule: douche de tête orientable
- l'angle d'inclinaison du support de douchette à main est réglable jusqu'à 45°
- support de douchette réglage en hauteur
- longueur du bras de douche : 350 mm
- thermostatique Ecostat 1001CL
- fonction safety stop (anti-brûlures) à 40 °C
- limiteur d'eau chaude réglable
- convient aux chauffe-eaux instantanés
- distance du centre: 150 mm ± 12 mm
- tube recoupable
- sécurité contre le retour de l'eau
- diamètre de la barre de douche: 22 mm
- E1/1, C1, A2, U3
- 2 fonctions



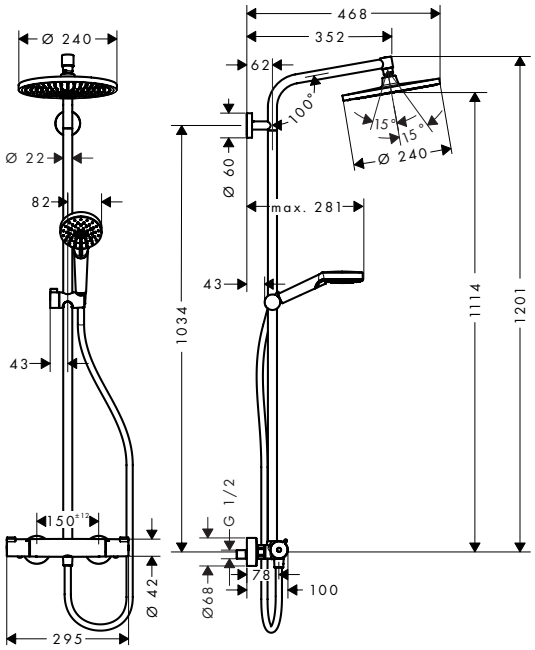

Eco-Responsabilité

EcoSmart

Technologies

XXL Performance

Quick Clean

Types de jets

Intense Rain

Rain

Certificats/déclarations

FDES

Vue d'ensemble

Dimension du disque de jet	Nombre de jets	Types de jet	Débit max. à 3 bar (l/min)	Pression du débit minimum (bar)	ECAU	Finition	Code article	Euro
240	1	Jet Rain	6,7	1	E1/1, C1, A2, U3	Chromé	27268000	568,25
240	1	Jet Rain	16	1,2	E1/1, C1, A2, U3	Chromé	27267000	568,25

comprenant		Inclus dans	Code article
	Crometta S Douche de tête 240 1jet EcoSmart	27268000	26724000
	Crometta S Douche de tête 240 1jet	27267000	26723000
	Crometta Douchette à main Vario EcoSmart	27268000	26332400
	Isiflex Flexible de douche 1,60 m	27268000 27267000	28276000

Les mesures des schémas techniques sont en mm.
Les spécifications techniques et les unités de mesure peuvent être sujettes à des changements.

Crometta S Colonne de douche 240 1jet avec thermostatique bain/douche Ecostat Comfort

Caractéristiques

- comprenant: douche de tête, douchette, thermostatique bain/douche, flexible de douche, curseur, barre de douche
- douche de tête Crometta S 240
- ï dimension douche de tête : 240 mm
- type de jet douche de tête : Jet Rain
- surface du disque de jet: chromé
- débit du jet Rain à 3 bars: 17 l/min
- type de jet de la douchette: Jet Rain, Jet IntenseRain
- débit de la douchette à 3 bars: 13,3 l/min
- débit maximal pour colonne de douche à 3 bar : 20,5 l/min
- pression minimum en fonctionnement: 1 bar
- pression maximum en fonctionnement: 10 bars
- articulation à rotule: douche de tête orientable
- l'angle d'inclinaison du support de douchette à main est réglable jusqu'à 45 °
- support de douchette réglage en hauteur
- longueur du bras de douche : 350 mm
- thermostatique Ecostat Comfort
- fonction safety stop (anti-brûlures) à 40 °C
- limiteur d'eau chaude réglable
- convient aux chauffe-eaux instantanés
- distance du centre: 150 mm ± 12 mm
- tube recoupable
- sécurité contre le retour de l'eau
- diamètre de la barre de douche: 22 mm
- 3 fonctions



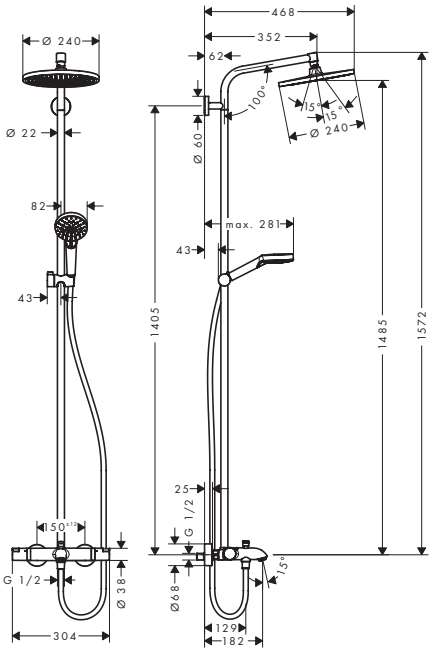

Technologies

XXL Performance

Quick Clean

Types de jets

Intense Rain

Rain

Certificats/déclarations

Finition	Code article	Euro
Chromé	27320000	800,09

comprenant		Inclus dans	Code article
	Crometta S Douche de tête 240 1jet	27320000	26723000
	Isiflex Flexible de douche 2,00 m	27320000	28274000

Les mesures des schémas techniques sont en mm.
Les spécifications techniques et les unités de mesure peuvent être sujettes à des changements.

Crometta S Colonne de douche 240 1jet, mitigeur mécanique

Caractéristiques

- comprenant: douche de tête, douchette, mitigeur de douche, flexible de douche, curseur, barre de douche
- douche de tête Crometta S 240
- ï dimension douche de tête : 240 mm
- type de jet douche de tête : Jet Rain
- surface du disque de jet: chromé
- débit du jet Rain à 3 bars: 15 l/min
- type de jet de la douchette: Jet Rain, Jet IntenseRain
- débit de la douchette à 3 bars: 13 l/min
- débit maximal pour colonne de douche à 3 bar : 15 l/min
- pression minimum en fonctionnement: 1,8 bar
- pression maximum en fonctionnement: 10 bars
- articulation à rotule: douche de tête orientable
- l'angle d'inclinaison du support de douchette à main est réglable jusqu'à 45°
- tube recoupable
- diamètre de la barre de douche: 22 mm
- support de douchette à main réglable en hauteur
- ï longueur du bras de douche : douche de tête : 350 mm
- convient au chauffe-eau instantané avec une puissance de 18 kW
- type de fixation: installation apparente
- distance du centre: 150 mm ± 12 mm
- cartouche céramique
- limiteur de température non réglable
- limiteur d'eau chaude réglable
- 2 fonctions



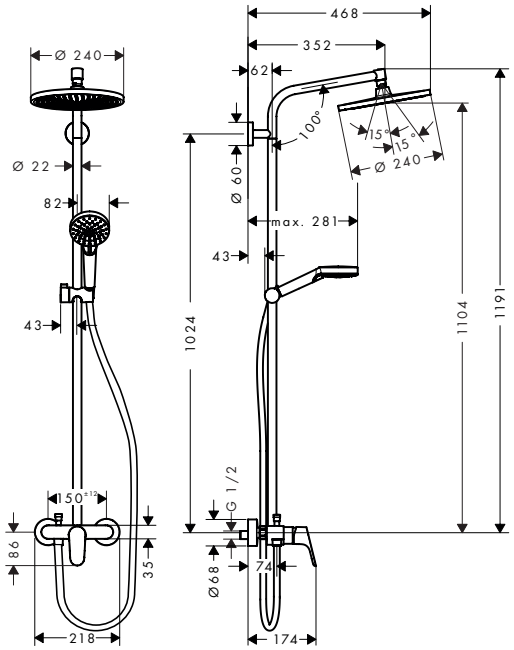

Technologies

XXL Performance

Quick Clean

Types de jets

Intense Rain

Rain

Certificats/déclarations

Finition	Code article	Euro
Chromé	27269000	527,56

comprenant		Inclus dans	Code article
	Crometta S Douche de tête 240 1jet	27269000	26723000
	Isiflex Flexible de douche 1,60 m	27269000	28276000

Les mesures des schémas techniques sont en mm.
Les spécifications techniques et les unités de mesure peuvent être sujettes à des changements.

Crometta S Colonne de douche 240 1jet Reno EcoSmart

Caractéristiques

- comprenant: douche de tête, douchette, barre de douche, curseur, flexible de douche
- douche de tête Crometta S 240
- ï dimension douche de tête : 240 mm
- type de jet douche de tête : Jet Rain
- surface du disque de jet: chromé
- débit du jet Rain à 3 bars: 9 l/min
- type de jet de la douchette: Jet Rain, Jet IntenseRain
- débit de la douchette à 3 bars: 8,3 l/min
- débit maximal pour colonne de douche à 3 bar : 9 l/min
- pression minimum en fonctionnement: 1 bar
- pression maximum en fonctionnement: 10 bars
- articulation à rotule: douche de tête orientable
- l'angle d'inclinaison du support de douchette à main est réglable jusqu'à 45°
- type de fixation: installation apparente
- tube recoupable
- diamètre de la barre de douche: 22 mm
- support de douchette réglage en hauteur
- longueur du bras de douche: 350 mm
- raccordement en eau: flexible de douche Isiflex 80 cm
- convient aux chauffe-eaux instantanés avec une puissance de 18 kW
- E1/1, C1, A2, U3



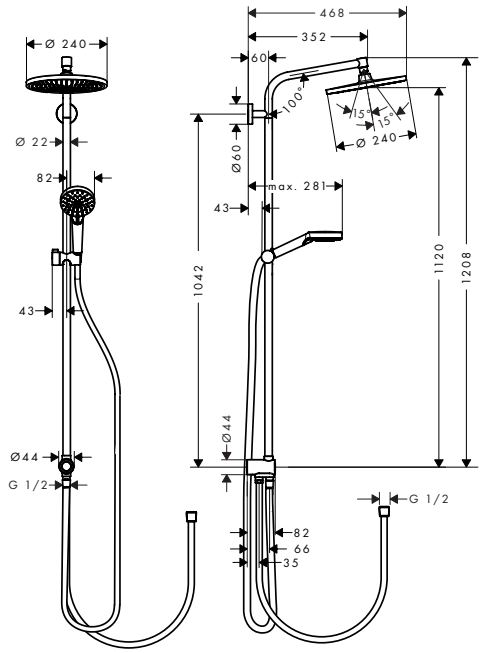

Eco-Responsabilité

EcoSmart

Technologies

XXL Performance

Quick Clean

Types de jets

Intense Rain

Rain

Certificats/déclarations

Finition	Code article	Euro
Chromé	27270000	513,59

comprenant		Inclus dans	Code article
	Crometta S Douche de tête 240 1jet EcoSmart	27270000	26724000
	Crometta Douchette à main Vario EcoSmart	27270000	26332400
	Isiflex Flexible de douche 1,60 m	27270000	28276000

Les mesures des schémas techniques sont en mm.
Les spécifications techniques et les unités de mesure peuvent être sujettes à des changements.

Colonnes de douche et panneaux de douche

Crometta E Colonne de douche 1 jet avec thermostatique

Caractéristiques des variantes

- comprenant: douche de tête, douchette, thermostatique de douche, flexible de douche, curseur, barre de douche
- douche de tête Crometta E 240
- ï dimension douche de tête : 240 x 240 mm
- type de jet douche de tête : Jet Rain
- surface du disque de jet: chromé
- type de jet de la douchette: Jet Rain, Jet IntenseRain
- pression maximum en fonctionnement: 10 bars
- articulation à rotule: douche de tête orientable
- l'angle d'inclinaison du support de douchette à main est réglable jusqu'à 45°
- support de douchette réglage en hauteur
- longueur du bras de douche : 350 mm
- thermostatique Ecostat 1001CL
- fonction safety stop (anti-brûlures) à 40 °C
- limiteur d'eau chaude réglable
- convient aux chauffe-eaux instantanés
- distance du centre: 150 mm ± 12 mm
- tube recoupable
- sécurité contre le retour de l'eau
- diamètre de la barre de douche: 22 mm
- E1/1, C1, A2, U3
- 2 fonctions



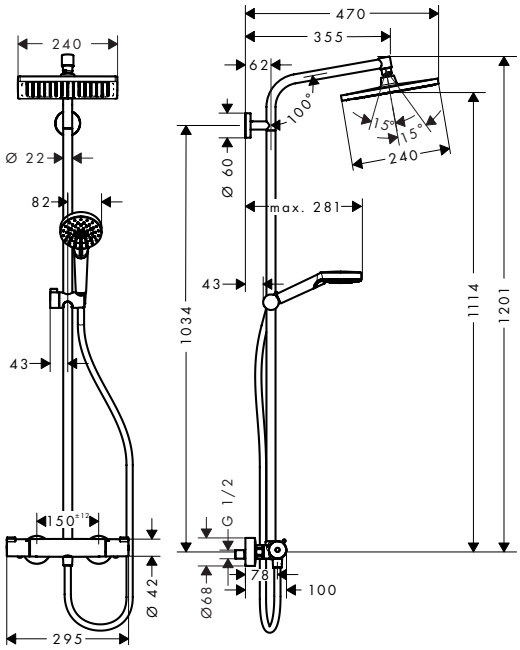

Eco-Responsabilité

EcoSmart

Technologies

Thermostat | XXL Performance | Quick Clean

Types de jets

Intense Rain | Rain

Certificats/déclarations

FDES

Vue d'ensemble

	Dimension du disque de jet	Nombre de jets	Types de jet	Débit max. à 3 bar (l/min)	Pression du débit minimum (bar)	ECAU	Finition	Code article	Euro
	240	1	Jet Rain	6,7	1	E1/1, C1, A2, U3	Chromé	27281000	581,09
NF	240	1	Jet Rain	15	1,2	E1/1, C1, A2, U3	Chromé	27271000	581,09

comprenant		Inclus dans	Code article
	Crometta E Douche de tête 240 1jet EcoSmart	27281000	26727000
	Crometta E Douche de tête 240 1jet	27271000	26726000
	Crometta Douchette à main Vario EcoSmart	27281000	26332400
	Isiflex Flexible de douche 1,60 m	27281000 27271000	28276000

Les mesures des schémas techniques sont en mm.
Les spécifications techniques et les unités de mesure peuvent être sujettes à des changements.

Crometta E Colonne de douche 240 1jet avec thermostatique bain/douche Ecostat Comfort

Caractéristiques

- comprenant: douche de tête, douchette, thermostatique bain/douche, flexible de douche, curseur, barre de douche
- douche de tête Crometta E 240
- ï dimension douche de tête : 240 x 240 mm
- type de jet douche de tête : Jet Rain
- surface du disque de jet: chromé
- débit du jet Rain à 3 bars: 17 l/min
- débit du bec déverseur: 20 l/min
- type de jet de la douchette: Jet Rain, Jet IntenseRain
- débit de la douchette à 3 bars: 13,5 l/min
- débit maximal pour colonne de douche à 3 bar : 19,5 l/min
- pression minimum en fonctionnement: 1 bar
- pression maximum en fonctionnement: 10 bars
- articulation à rotule: douche de tête orientable
- l'angle d'inclinaison du support de douchette à main est réglable jusqu'à 45 °
- support de douchette réglage en hauteur
- longueur du bras de douche : 350 mm
- thermostatique Ecostat Comfort
- fonction safety stop (anti-brûlures) à 40 °C
- limiteur d'eau chaude réglable
- convient aux chauffe-eaux instantanés
- distance du centre: 150 mm ± 12 mm
- tube recoupable
- sécurité contre le retour de l'eau
- diamètre de la barre de douche: 22 mm
- 3 fonctions



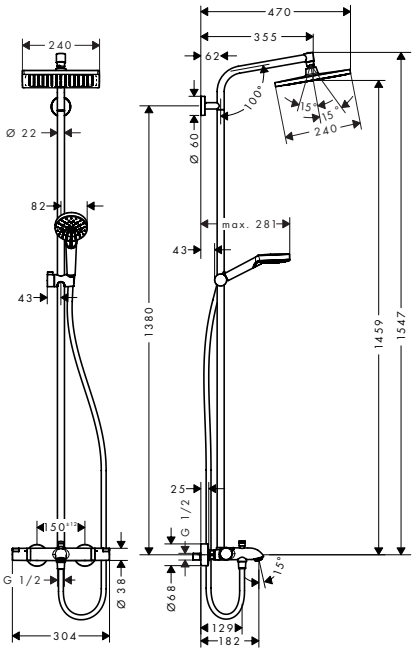

Technologies



Types de jets



Certificats/déclarations

Finition	Code article	Euro
Chromé	27298000	811,73

comprenant		Inclus dans	Code article
	Crometta E Douche de tête 240 1jet	27298000	26726000
	Isiflex Flexible de douche 2,00 m	27298000	28274000

Les mesures des schémas techniques sont en mm.
Les spécifications techniques et les unités de mesure peuvent être sujettes à des changements.

Crometta E Colonne de douche 240 1jet, mitigeur mécanique

Caractéristiques

- comprenant: douche de tête, douchette, mitigeur de douche, flexible de douche, curseur, barre de douche
- douche de tête Crometta E 240
- ï dimension douche de tête :240 x 240 mm
- type de jet douche de tête : Jet Rain
- surface du disque de jet: chromé
- débit du jet Rain à 3 bars: 15 l/min
- type de jet de la douchette: Jet Rain, Jet IntenseRain
- débit de la douchette à 3 bars: 13 l/min
- débit maximal pour colonne de douche à 3 bar : 15 l/min
- pression minimum en fonctionnement: 1,8 bar
- pression maximum en fonctionnement: 10 bars
- articulation à rotule: douche de tête orientable
- l'angle d'inclinaison du support de douchette à main est réglable jusqu'à 45°
- tube recoupable
- diamètre de la barre de douche: 22 mm
- support de douchette à main réglable en hauteur
- ï longueur du bras de douche :, douche de tête : 350 mm
- convient au chauffe-eau instantané avec une puissance de 18 kW
- type de fixation: installation apparente
- distance du centre: 150 mm ± 12 mm
- cartouche céramique
- limiteur de température non réglable
- limiteur d'eau chaude réglable
- 2 fonctions



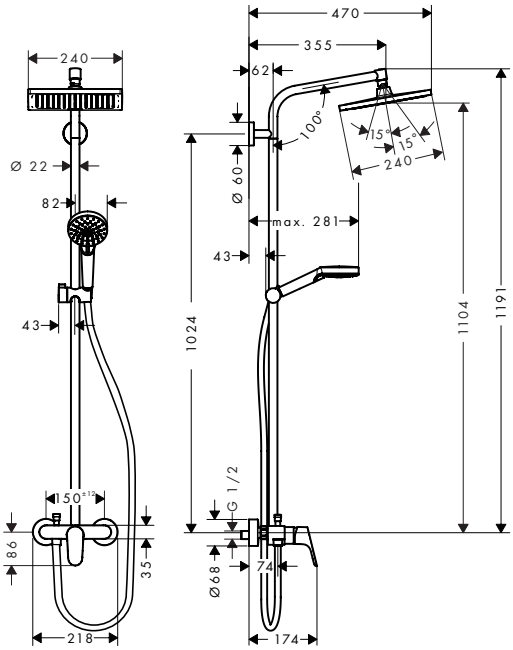

Technologies

XXL Performance

Quick Clean

Types de jets

Intense Rain

Rain

Certificats/déclarations

Finition	Code article	Euro
Chromé	27284000	540,38

comprenant		Inclus dans	Code article
	Crometta E Douche de tête 240 1jet	27284000	26726000
	Isiflex Flexible de douche 1,60 m	27284000	28276000

Les mesures des schémas techniques sont en mm.
Les spécifications techniques et les unités de mesure peuvent être sujettes à des changements.

Crometta E Colonne de douche 240 1jet Reno EcoSmart

Caractéristiques

- comprenant: douche de tête, douchette, barre de douche, curseur, flexible de douche
- douche de tête Crometta E 240
- ï dimension douche de tête : 240 x 240 mm
- type de jet douche de tête : Jet Rain
- surface du disque de jet: chromé
- débit du jet Rain à 3 bars: 9 l/min
- type de jet de la douchette: Jet Rain, Jet IntenseRain
- débit maximal pour colonne de douche à 3 bar : 9 l/min
- pression minimum en fonctionnement: 1 bar
- pression maximum en fonctionnement: 10 bars
- articulation à rotule: douche de tête orientable
- l'angle d'inclinaison du support de douchette à main est réglable jusqu'à 45°
- type de fixation: installation apparente
- tube recoupable
- diamètre de la barre de douche: 22 mm
- support de douchette réglage en hauteur
- longueur du bras de douche: 350 mm
- raccordement en eau: flexible de douche Isiflex 80 cm
- convient aux chauffe-eaux instantanés avec une puissance de 18 kW
- E1/1, C1, A2, U3



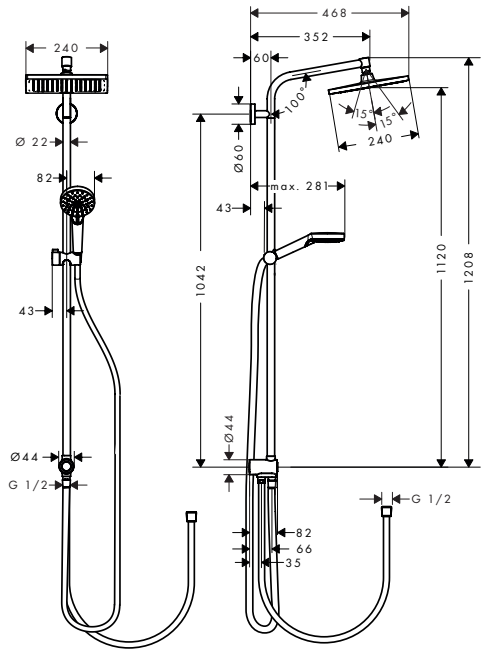

Eco-Responsabilité

EcoSmart

Technologies

XXL Performance

Quick Clean

Types de jets

Intense Rain

Rain

Certificats/déclarations

Finition	Code article	Euro
Chromé	27289000	526,40

comprenant		Inclus dans	Code article
	Crometta E Douche de tête 240 1jet EcoSmart	27289000	26727000
	Crometta Douchette à main Vario EcoSmart	27289000	26332400
	Isiflex Flexible de douche 1,60 m	27289000	28276000

Les mesures des schémas techniques sont en mm.
Les spécifications techniques et les unités de mesure peuvent être sujettes à des changements.

Vernis Blend Colonne de douche 1 jet avec thermostatique

Caractéristiques des variantes

- type de jet douche de tête : Jet Rain
- type de jet de la douchette: Jet Rain, Jet IntenseRain
- pression minimum en fonctionnement: 1 bar
- pression maximum en fonctionnement: 10 bars
- articulation à rotule: douche de tête orientable
- curseur réglable en hauteur avec bouton-poussoir de blocage
- longueur du bras de douche : 426 mm
- thermostatique Vernis
- fonction safety stop (anti-brûlures) à 40 °C
- limiteur d'eau chaude réglable
- convient aux chauffe-eaux instantanés
- distance du centre: 150 mm ± 12 mm
- sécurité contre le retour de l'eau
- diamètre de la barre de douche: 19 mm
- 2 fonctions

240

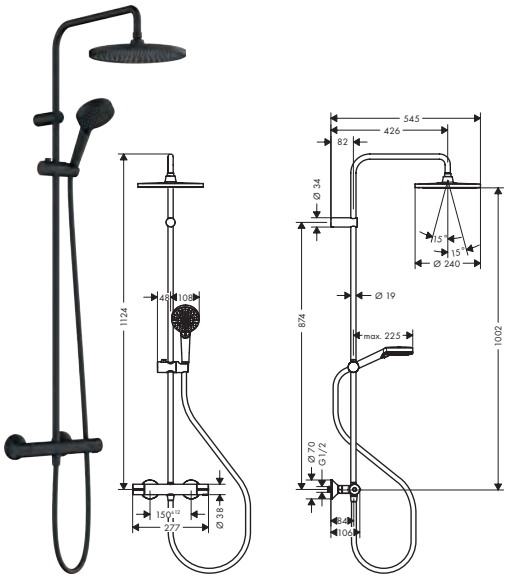

200

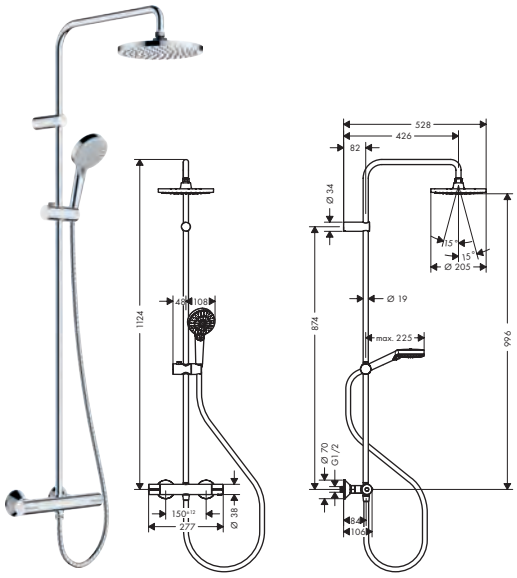

Eco-Responsabilité

Eco Smart+ · EcoSmart

Technologies

Thermostat · XXL Performance · Quick Clean

Types de jets

Intense Rain · Rain

Certificats/déclarations

FDES

Vue d'ensemble

Dimension du disque de jet	Nombre de jets	Types de jet	Débit max. à 3 bar (l/min)	Pression du débit minimum (bar)	ECAU	Finition	Code article	Euro
240	1	Jet Rain	6,9	1	E1/1, C1, A3, U3	Noir mat	26428670	684,61
240	1	Jet Rain	15,8	1	E1/1, C1, A3, U3	Noir mat	26426670	684,61
200	1	Jet Rain	5,7	1		Chromé	26318000	471,66
200	1	Jet Rain	6,8	1	E1/1, C1, A3, U3	Chromé	26089000	464,68
200	1	Jet Rain	15,2	1		Chromé	26276000	464,68

comprenant		Inclus dans	Code article
	Crometta S Douche de tête 240 1jet EcoSmart	26428670	26724670
	Crometta S Douche de tête 240 1jet	26426670	26723670
	Vernis Blend Douche de tête 200 1jet EcoSmart+	26318000	26093000
	Vernis Blend Douche de tête 200 1jet EcoSmart	26089000	26277000
	Vernis Blend Douche de tête 200 1jet	26276000	26271000
	Vernis Blend Douchette à main 100 Vario EcoSmart	26428670	26340670
	Vernis Blend Douchette à main 100 Vario EcoSmart+	26318000	26090000
	Isiflex Flexible de douche 1,60 m	26428670 26426670	28276670
	Metaflex Flexible de douche 160 cm	26318000 26089000 26276000	28266000

Les mesures des schémas techniques sont en mm.
Les spécifications techniques et les unités de mesure peuvent être sujettes à des changements.

Vernis Blend Colonnes de douche 1 jet avec thermostatique de baignoire

Caractéristiques des variantes

- comprenant: douche de tête, douchette, thermostatique bain/douche, flexible de douche, barre de douche, curseur
- type de jet douche de tête : Jet Rain
- débit du bec déverseur: 20 l/min
- type de jet de la douchette: Jet Rain, Jet IntenseRain
- débit maximal pour colonne de douche à 3 bar : 20 l/min
- pression minimum en fonctionnement: 1 bar
- pression maximum en fonctionnement: 10 bars
- articulation à rotule: douche de tête orientable
- curseur réglable en hauteur avec bouton-poussoir de blocage
- longueur du bras de douche : 426 mm
- thermostatique Vernis
- fonction safety stop (anti-brûlures) à 40 °C
- limiteur d'eau chaude réglable
- convient aux chauffe-eaux instantanés
- distance du centre: 150 mm ± 12 mm
- sécurité contre le retour de l'eau
- diamètre de la barre de douche: 19 mm
- 3 fonctions

240

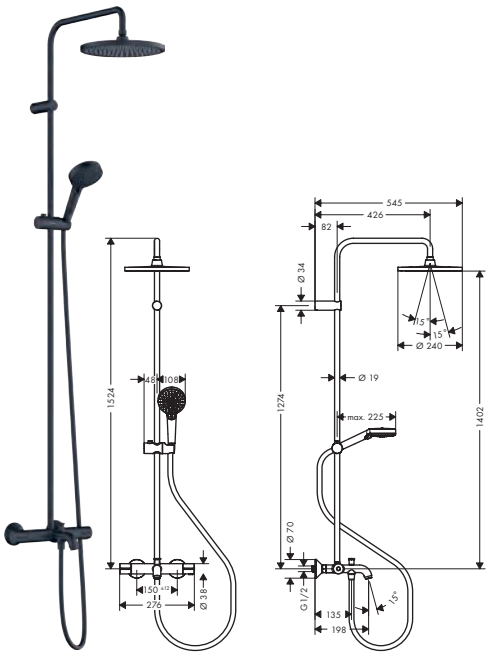

200

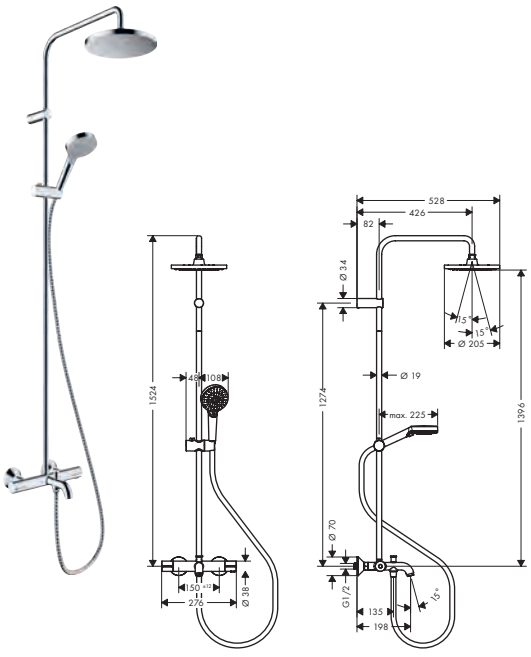

Eco-Responsabilité

EcoSmart

Technologies

XXL Performance

Quick Clean

Types de jets

Intense Rain

Rain

Certificats/déclarations

FDES

Vue d'ensemble

	Dimension du disque de jet	Nombre de jets	Types de jet	débit de la douchette à 3 bars (l/min)	débit de la douche de tête sous 3 bar de pression (l/min)	débit du bec de baignoire sous 3 bar de pression (l/min)	Thermostatique	ECAU	Finition	Code article	Euro
NF	240	1	Jet Rain	15,2	18,2	20	Vernis	E1/1, C1, A3, U3	Noir mat	26899670	963,26
NF	200	1	Jet Rain	6,9	9	20	Vernis	E3/1, C1, A1, U1	Chromé	26079000	599,77
NF	200	1	Jet Rain	15,2	12,4	20	Vernis	E3/1, C1, A1, U1	Chromé	26274000	599,77

comprenant		Inclus dans	Code article
	Crometta S Douche de tête 240 1jet	26899670	26723670
	Vernis Blend Douche de tête 200 1jet	26079000 26274000	26271000
	Isiflex Flexible de douche 1,60 m	26899670	28276670
	Metaflex Flexible de douche 160 cm	26079000 26274000	28266000
	Unica Barre de douche 65 cm avec flexible de douche	26079000	27615000

Les mesures des schémas techniques sont en mm.
Les spécifications techniques et les unités de mesure peuvent être sujettes à des changements.

Colonnes de douche et panneaux de douche

Vernis Blend Colonnes de douche 1jet Reno

Caractéristiques des variantes

- comprenant: douche de tête, douchette, flexible de douche, curseur
- douche de tête Vernis Blend 200 1 jet
- ï dimension douche de tête : 205 mm
- type de jet douche de tête : Jet Rain
- type de jet de la douchette: Jet Rain, Jet IntenseRain
- pression maximum en fonctionnement: 10 bars
- articulation à rotule: douche de tête orientable
- type de fixation: installation apparente
- diamètre de la barre de douche: 19 mm
- curseur réglable en hauteur avec bouton-poussoir de blocage
- longueur du bras de douche: 400 mm
- raccordement en eau: Flexible de douche Metaflex 80 cm et 160 cm
- convient aux chauffe-eaux instantanés avec une puissance de 18 kW



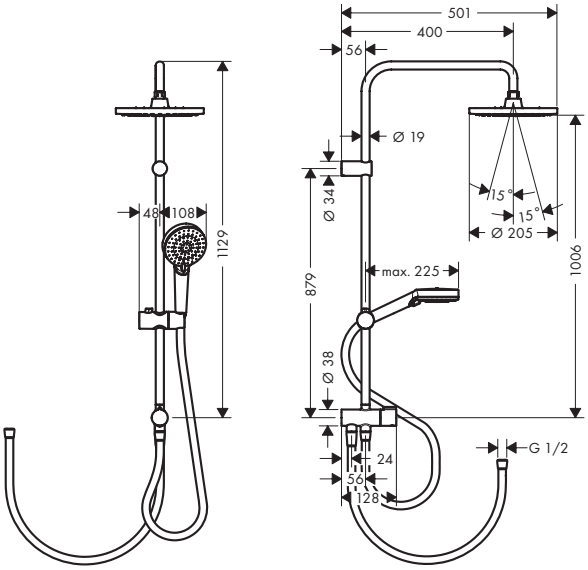

Eco-Responsabilité

EcoSmart

Technologies

XXL Performance

Quick Clean

Types de jets

Intense Rain

Rain

Vue d'ensemble

Dimension du disque de jet	Nombre de jets	Types de jet	Débit max. à 3 bar (l/min)	Pression du débit minimum (bar)	Finition	Code article	Euro
200	1	Jet Rain	6,8	0,8	Chromé	26099000	385,48
200	1	Jet Rain	15,2	1	Chromé	26272000	385,48

comprenant		Inclus dans	Code article
	Vernis Blend Douche de tête 200 1jet EcoSmart	26099000	26277000
	Vernis Blend Douche de tête 200 1jet	26272000	26271000
	Metaflex Flexible de douche 160 cm	26099000 26272000	28266000

Les mesures des schémas techniques sont en mm.
Les spécifications techniques et les unités de mesure peuvent être sujettes à des changements.

Vernis Shape Colonne de douche 1 jet avec thermostatique

Caractéristiques des variantes

- type de jet douche de tête : Jet Rain
- type de jet de la douchette: Jet Rain, Jet IntenseRain
- pression maximum en fonctionnement: 10 bars
- articulation à rotule: douche de tête orientable
- curseur réglable en hauteur avec bouton-poussoir de blocage
- longueur du bras de douche : 426 mm
- thermostatique Vernis
- fonction safety stop (anti-brûlures) à 40 °C
- limiteur d'eau chaude réglable
- convient aux chauffe-eaux instantanés
- distance du centre: 150 mm ± 12 mm
- sécurité contre le retour de l'eau
- diamètre de la barre de douche: 19 mm
- 2 fonctions

240/240

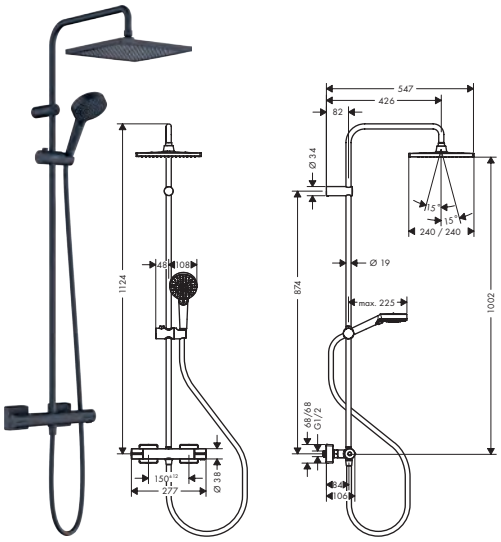

230/170

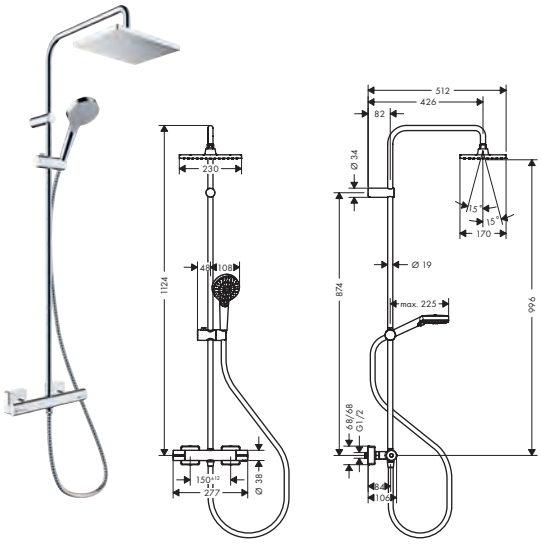

Eco-Responsabilité

Eco Smart+ · EcoSmart

Technologies

XXL Performance · Quick Clean

Types de jets

Intense Rain · Rain

Certificats/déclarations

FDES

Vue d'ensemble

Dimension du disque de jet	Nombre de jets	Types de jet		Débit max. à 3 bar (l/min)	Pression du débit minimum (bar)	ECAU	Finition	Code article	Euro
240/240	1	Jet Rain	4,9	6,9	1	E1/1, C1, A3, U3	Noir mat	26429670	702,04
240/240	1	Jet Rain	8,5	15,8	1,3	E1/1, C1, A3, U3	Noir mat	26427670	702,04
230/170	1	Jet Rain	3,8	5,7	1		Chromé	26319000	471,66
230	1	Jet Rain	5,7	6,8	1	E1/1, C1, A3, U3	Chromé	26097000	476,32
230/170	1	Jet Rain	6,8	15,2	1	E1/1, C1, A3, U3	Chromé	26286000	476,32

comprenant		Inclus dans	Code article
	Crometta E Douche de tête 240 1jet	26429670 26427670	26726670
	Vernis Shape Douche de tête 230 1jet EcoSmart+	26319000	26094000
	Vernis Shape Douche de tête 230 1jet EcoSmart	26097000	26283000
	Vernis Shape Douche de tête 230 1jet	26286000	26281000
	Vernis Blend Douchette à main 100 Vario EcoSmart	26429670	26340670
	Vernis Blend Douchette à main 100 Vario EcoSmart+	26319000	26090000
	Isiflex Flexible de douche 1,60 m	26429670 26427670	28276670
	Metaflex Flexible de douche 160 cm	26319000 26097000 26286000	28266000

Les mesures des schémas techniques sont en mm.
Les spécifications techniques et les unités de mesure peuvent être sujettes à des changements.

Vernis Shape Colonnes de douche 1 jet avec thermostatique de baignoire

Caractéristiques des variantes

- comprenant: douche de tête, douchette, thermostatique bain/douche, flexible de douche, curseur, barre de douche
- type de jet douche de tête : Jet Rain
- type de jet de la douchette: Jet Rain, Jet IntenseRain
- débit maximal pour colonne de douche à 3 bar : 20 l/min
- pression minimum en fonctionnement: 1 bar
- pression maximum en fonctionnement: 10 bars
- articulation à rotule: douche de tête orientable
- curseur réglable en hauteur avec bouton-poussoir de blocage
- longueur du bras de douche : 426 mm
- thermostatique Vernis
- fonction safety stop (anti-brûlures) à 40 °C
- limiteur d'eau chaude réglable
- convient aux chauffe-eaux instantanés
- distance du centre: 150 mm ± 12 mm
- sécurité contre le retour de l'eau
- diamètre de la barre de douche: 19 mm
- E3/1, C1, A1, U1
- 3 fonctions

240/240

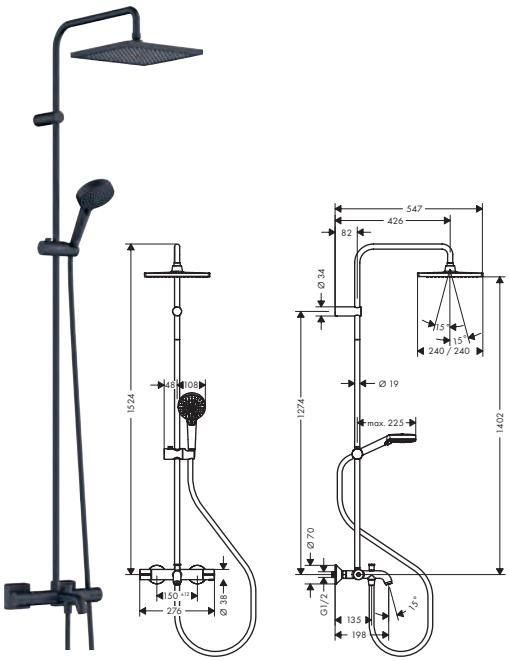

230/170

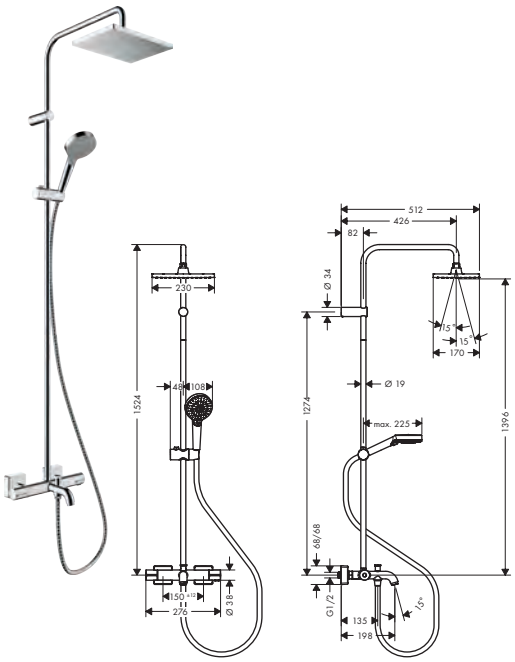

Eco-Responsabilité

EcoSmart

Technologies

XXL Performance

Quick Clean

Types de jets

Intense Rain

Rain

Certificats/déclarations

FDES

Vue d'ensemble

Dimension du disque de jet	Nombre de jets	Types de jet	débit de la douchette à 3 bars (l/min)	débit de la douche de tête sous 3 bar de pression (l/min)	débit du bec de baignoire sous 3 bar de pression (l/min)	Thermostatique	ECAU	Finition	Code article	Euro
240/240	1	Jet Rain	15,2	18,2	20	Vernis	E3/1, C1, A1, U1	Noir mat	26900670	974,13
230	1	Jet Rain	6,9	9	20	Vernis	E3/1, C1, A1, U1	Chromé	26098000	611,41
230	1	Jet Rain	15,2	12,4	20	Vernis	E3/1, C1, A1, U1	Chromé	26284000	611,41

comprenant		Inclus dans	Code article
	Crometta E Douche de tête 240 1jet	26900670	26726670
	Vernis Shape Douche de tête 230 1jet	26098000 26284000	26281000
	Isiflex Flexible de douche 1,60 m	26900670	28276670
	Metaflex Flexible de douche 160 cm	26098000 26284000	28266000
	Unica Barre de douche 65 cm avec flexible de douche	26098000 26284000	27615000

Les mesures des schémas techniques sont en mm.
Les spécifications techniques et les unités de mesure peuvent être sujettes à des changements.

Vernis Shape Colonnes de douche 1jet Reno

Caractéristiques des variantes

- comprenant: douche de tête, douchette, flexible de douche, curseur
- douche de tête Vernis Shape 230 1jet
- ï dimension douche de tête : 230 x 170 mm
- type de jet douche de tête : Jet Rain
- type de jet de la douchette: Jet Rain, Jet IntenseRain
- pression maximum en fonctionnement: 10 bars
- articulation à rotule: douche de tête orientable
- type de fixation: installation apparente
- diamètre de la barre de douche: 19 mm
- curseur réglable en hauteur avec bouton-poussoir de blocage
- longueur du bras de douche: 400 mm
- raccordement en eau: Flexible de douche Metaflex 80 cm et 160 cm
- convient aux chauffe-eaux instantanés avec une puissance de 18 kW



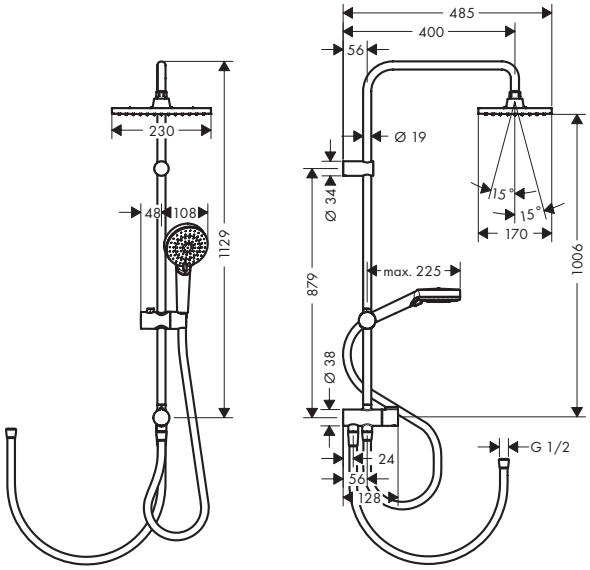

Eco-Responsabilité

EcoSmart

Technologies

XXL Performance

Quick Clean

Types de jets

Intense Rain

Rain

Vue d'ensemble

Dimension du disque de jet	Nombre de jets	Types de jet	Débit max. à 3 bar (l/min)	Pression du débit minimum (bar)	Finition	Code article	Euro
230/170	1	Jet Rain	6,8	0,8	Chromé	26289000	385,48
230/170	1	Jet Rain	15,2	1	Chromé	26282000	385,48

comprenant		Inclus dans	Code article
	Vernis Shape Douche de tête 230 1jet EcoSmart	26289000	26283000
	Vernis Shape Douche de tête 230 1jet	26282000	26281000
	Metaflex Flexible de douche 160 cm	26289000 26282000	28266000

Les mesures des schémas techniques sont en mm.
Les spécifications techniques et les unités de mesure peuvent être sujettes à des changements.

Raindance Panneau de douche

Caractéristiques

- comprenant: panneau de douche, douche de tête, douchette bâton, flexible de douche, support pour douchette
- douche de tête Raindance S 180 Air
- dimension: 180 mm
- douche de tête: Jet RainAir, jet lame d'eau
- débit du jet RainAir à 3 bars: 14 l/min
- débit du jet RainFlow sous 3 bar de pression: 17 l/min
- type de jet de la douchette: Jet RainAir
- débit maximal à 3 bars: 22 l/min
- longueur du bras de douche: 420 mm
- hauteur réglable: 200 mm
- protection contre les brûlures à 40 °C
- limiteur d'eau chaude réglable
- alimentation d'eau isolée
- distance du centre: 150 mm ± 12 mm
- lieu de montage: mural
- type de fixation: installation apparente
- convient aux chauffe-eaux instantanés
- pression minimum en fonctionnement: 2,2 bars
- pression maximum en fonctionnement: 10 bars



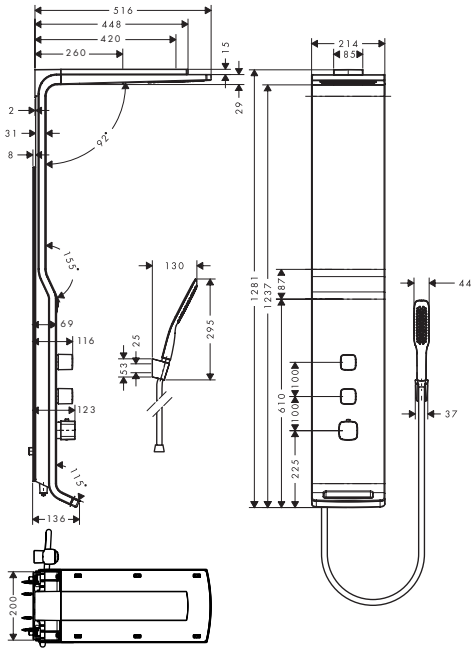

Technologies

AirPower · XXL Performance · Quick Clean

Types de jets

RainAir · RainFlow

Finition	Code article	Euro
Blanc/Chromé	27008400	2.892,87

comprenant		Inclus dans	Code article
	Isiflex Flexible de douche 1,60 m	27008XXX	28276000
	Porter'S. Support mural	27008XXX	28331000

Les mesures des schémas techniques sont en mm.
Les spécifications techniques et les unités de mesure peuvent être sujettes à des changements.



Vidages

Vidages

	RainDrain Flex		RainDrain Match	RainDrain Match Plus	RainDrain Rock
					
Finition					
Longueur (mm)	700 - 1600	700 - 1600	600 - 1200	800 - 1200	600 - 1200
Montage facile	–	■	■	–	–
Dryphon	■	■	■	■	■
Cadre réglable en hauteur	–	–	■	■	–
Dimensions ajustables	■	■	–	–	■
carrelable sur la face arrière	–	–	■		
prix en €	**148,18 - 712,15**	**148,18 - 712,15**	**204,66 - 570,43**	**303,33 - 516,39**	**151,43 - 217,98**
à partir de la page	244	245	247	248	249

■ disponible selon le modèle
– non disponible

	RainDrain Original	RainDrain Minimalistic
		
Finition	●	
Longueur (mm)	600 - 1200	700 - 1200
Montage facile	–	■
Dryphon	■	■
Cadre réglable en hauteur	–	–
Dimensions ajustables	–	–
carrelable sur la face arrière		–
prix en €	**347,41 - 446,07**	**374,70 - 457,62**
à partir de la page	251	251

Vidages

	RainDrain Allround	RainDrain Compact			
					
Finition	●	●	●		
Longueur (mm)	700 - 1200	600 - 1200	600 - 1200	600 - 1200	600 - 1200
Pour installation standard	■	■	–	■	–
Pour installation à plat	■	–	■	–	■
Dryphon	–	–	–	–	–
Siphon facile à nettoyer	■	■	■	■	■
Cadre réglable en hauteur	–	–	–	–	–
Dimensions ajustables	–	–	–	–	–
carrelable à l'arrière	–	–	–	■	■
prix en €	**364,20 - 462,86**	**403,04 - 522,69**	**396,74 - 515,34**	**436,63 - 555,23**	**422,98 - 542,63**
à partir de la page	252	253	253	254	255

■ disponible selon le modèle
– non disponible

	RainDrain Spot		RainDrain Spot Plus		RainDrain Brilliance
					
Finition	●	●	●	●	●●
Longueur (mm)	150	150	150	150	100/150
carrelable sur la face arrière	–	■	–	■	■
Dryphon	–	–	–	–	–
Siphon facile à nettoyer	■	■	■	■	■
Cadre réglable en hauteur	–	–	■	■	■
prix en €	**129,60**	**129,60**	**428,06**	**428,06**	**320,12 - 462,86**
à partir de la page	255	256	257	257	258

Vidages

	RainDrain Point	
		
Finition		
Longueur (mm)	100/150	100/150
carrelable sur la face arrière	–	■
Dryphon	–	–
Siphon facile à nettoyer	■	■
Cadre réglable en hauteur	–	–
prix en €	**106,01 - 114,40**	**110,21 - 166,88**
à partir de la page	258	259

■ disponible selon le modèle
– non disponible

Technologies



Grande capacité d'évacuation jusqu'à 60 l/min.



Siphon facilement accessible et retirable pour un nettoyage en toute simplicité.



Le siphon haute performance offre une capacité de drainage élevée. Il peut évacuer jusqu'à 60 l/min.



Siphon facilement accessible et retirable pour un nettoyage en toute simplicité.

Installation



Ce système d'évacuation de douche peut être facilement raccourci pour s'adapter à tout type de douche.



Le caniveau de douche convient aux installations murales entre deux parois latérales dans tout type de douche.



Une solution de drainage design et fiable. Ce caniveau de douche est installé entre deux murs.



Kit d'installation comprenant une natte d'étanchéité prémontée en usine ainsi qu'un boîtier étanche.



Alignement parfait du siphon de douche avec l'épaisseur du carrelage.



Caniveau de douche convenant à une installation libre dans le sol de tout type d'espace de douche.



Le caniveau de douche convient pour une installation murale dans tout type de douche - élégant et fiable.

Finition



Acier inoxydable brossé

-800

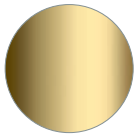

Aspect doré poli

-990

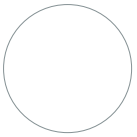

Blanc mat

-700



Bronze brossé

-140

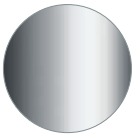

Chromé

-000



Noir

-610



Noir chromé brossé

-340



Noir mat

-670

RainDrain Flex Set de finition pour caniveaux de douche recoupable

Caractéristiques des variantes

- comprenant: grille avec protection amovible, Dryphon
- type de fixation: deux faces
- peut être raccourci sur le lieu de montage
- surface facile à nettoyer
- réglable en hauteur par paliers de 10 mm
- jusqu'à 60 l/min capacité d'évacuation
- domaine d'emploi: construction neuve, rénovation
- l'outil lève-grille permet de retirer aisément le set de finition
- avec pente intégrée
- type de joint anti-odeurs: mécanique
- Dryphon permet un système de siphon sans eau
- hauteur minimale de l'installation: 67 mm (uBox faible hauteur), 102 mm (uBox standard)
- matériau de la grille: Acier inoxydable 304 (1,4301)
- convient pour l'évacuation principale

700 - 1600

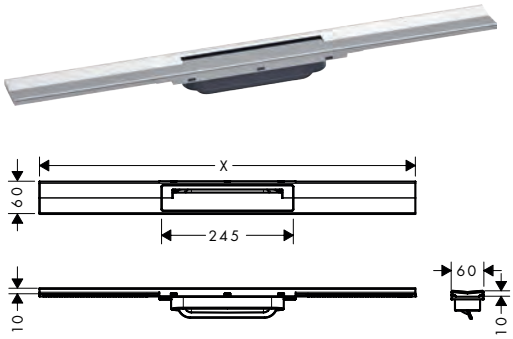

Technologies

Dryphon

Quick Clean

Installation

Resizable Cover Length

Two-sided Installation

Vue d'ensemble

Longueur (mm)	Finition	Code article	Euro
700	Acier inoxydable brossé	56043800	336,69
	Noir mat	56043670	471,02
	Blanc mat	56043700	471,02
	Chromé	56043000	471,02
	Bronze brossé	56043140	578,92
	Noir chromé brossé	56043340	578,92
	Aspect doré poli	56043990	578,92
800	Acier inoxydable brossé	56044800	345,17
	Noir mat	56044670	483,15
	Blanc mat	56044700	483,15
	Chromé	56044000	483,15
	Bronze brossé	56044140	593,47
	Noir chromé brossé	56044340	593,47
	Aspect doré poli	56044990	593,47
900	Acier inoxydable brossé	56045800	375,47
	Noir mat	56045670	525,58
	Blanc mat	56045700	525,58
	Chromé	56045000	525,58
	Bronze brossé	56045140	645,48
	Noir chromé brossé	56045340	645,48
	Aspect doré poli	56045990	645,48
1000	Acier inoxydable brossé	56046800	385,18
	Noir mat	56046670	539,02
	Blanc mat	56046700	539,02
	Chromé	56046000	539,02
	Bronze brossé	56046140	662,45
	Noir chromé brossé	56046340	662,45
	Aspect doré poli	56046990	662,45

Les mesures des schémas techniques sont en mm.
Les spécifications techniques et les unités de mesure peuvent être sujettes à des changements.

RainDrain Flex Set de finition pour caniveaux de douche recoupable

Vue d'ensemble

	Longueur (mm)	Finition	Code article	Euro
	1200	Acier inoxydable brossé	56047800	414,15
		Noir mat	56047670	580,02
		Blanc mat	56047700	580,02
		Chromé	56047000	580,02
		Bronze brossé	56047140	712,15
		Noir chromé brossé	56047340	712,15
		Aspect doré poli	56047990	712,15
	1600	Acier inoxydable brossé	56261800	148,18

A compléter avec (au choix):		Code article	Euro
	uBox universal Corps d'encastrement pour caniveau de douche linéaire pour installation standard	01001180	193,76
	uBox universal Corps d'encastrement pour caniveau de douche linéaire pour installation à faible hauteur	01000180	193,76
	uBox universal Corps d'encastrement pour caniveau de douche linéaire pour installation verticale	01002180	193,76

RainDrain Flex Set de finition pour caniveaux de douche recoupable pour montage mural

Caractéristiques des variantes

- comprenant: grille avec protection amovible, Dryphon, membrane d'étanchéité
- type de fixation: montage mural
- peut être raccourci sur le lieu de montage
- surface facile à nettoyer
- réglable en hauteur par paliers de 10 mm
- jusqu'à 60 l/min capacité d'évacuation
- domaine d'emploi: construction neuve, rénovation
- l'outil lève-grille permet de retirer aisément le set de finition
- avec pente intégrée
- type de joint anti-odeurs: mécanique
- Dryphon permet un système de siphon sans eau
- hauteur minimale de l'installation: 67 mm (uBox faible hauteur), 102 mm (uBox standard)
- matériau de la grille: Acier inoxydable 304 (1,4301)
- convient pour l'évacuation principale

700 - 1600



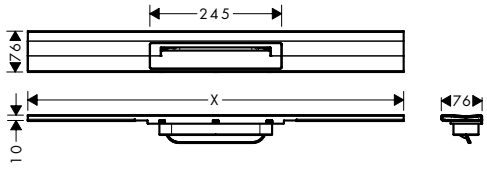

Technologies



Installation



Vue d'ensemble

	Longueur (mm)	Finition	Code article	Euro
	700	Acier inoxydable brossé	56050800	336,69
		Noir mat	56050670	471,02
		Blanc mat	56050700	471,02
		Chromé	56050000	471,02
		Bronze brossé	56050140	578,92
		Noir chromé brossé	56050340	578,92
		Aspect doré poli	56050990	578,92

Pour plus d'informations sur ce produit, voir la page suivante.

RainDrain Flex Set de finition pour caniveaux de douche recoupable pour montage mural

Vue d'ensemble

Longueur (mm)	Finition	Code article	Euro
800	Acier inoxydable brossé	56051800	345,17
	Noir mat	56051670	483,15
	Blanc mat	56051700	483,15
	Chromé	56051000	483,15
	Bronze brossé	56051140	593,47
	Noir chromé brossé	56051340	593,47
	Aspect doré poli	56051990	593,47
900	Acier inoxydable brossé	56052800	375,47
	Noir mat	56052670	525,58
	Blanc mat	56052700	525,58
	Chromé	56052000	525,58
	Bronze brossé	56052140	645,48
	Noir chromé brossé	56052340	645,48
	Aspect doré poli	56052990	645,48
1000	Acier inoxydable brossé	56053800	385,18
	Noir mat	56053670	539,02
	Blanc mat	56053700	539,02
	Chromé	56053000	539,02
	Bronze brossé	56053140	662,45
	Noir chromé brossé	56053340	662,45
	Aspect doré poli	56053990	662,45
1200	Acier inoxydable brossé	56054800	414,15
	Noir mat	56054670	580,02
	Blanc mat	56054700	580,02
	Chromé	56054000	580,02
	Bronze brossé	56054140	712,15
	Noir chromé brossé	56054340	712,15
	Aspect doré poli	56054990	712,15
1600	Acier inoxydable brossé	56262800	148,18

A compléter avec (au choix):		Code article	Euro
	uBox universal Corps d'encastrement pour caniveau de douche linéaire pour installation standard	01001180	193,76
	uBox universal Corps d'encastrement pour caniveau de douche linéaire pour installation à faible hauteur	01000180	193,76
	uBox universal Corps d'encastrement pour caniveau de douche linéaire pour installation verticale	01002180	193,76

Les mesures des schémas techniques sont en mm.
Les spécifications techniques et les unités de mesure peuvent être sujettes à des changements.

RainDrain Match Set de finition pour caniveaux de douche avec cadre réglable en hauteur

Caractéristiques des variantes

- comprenant: conception de la grille, cadre réglable en hauteur, rosace murale, Dryphon
- type de fixation: montage mural, installation libre dans la douche
- surface facile à nettoyer
- s'adapte aisément à l'épaisseur des carreaux grâce à son cadre réglable en hauteur (de 7 à 18 mm)
- épaisseur des carreaux: jusqu'à 18 mm
- convient à tous les types de carreaux
- jusqu'à 60 l/min capacité d'évacuation
- domaine d'emploi: construction neuve, rénovation
- l'outil lève-grille permet de retirer aisément le set de finition
- type de joint anti-odeurs: mécanique
- Dryphon permet un système de siphon sans eau
- hauteur minimale de l'installation: 84 mm (uBox à plat), 102 mm (uBox standard)
- montage mural possible
- profondeur d'encastrement des carreaux : 12 mm
- matériau de la grille: Acier inoxydable 304 (1,4301)
- convient pour l'évacuation principale ou secondaire
- largeur du cadre: 62 mm
- contrôle effectué par un tiers conform. DIN EN 1253-3

600 - 1200



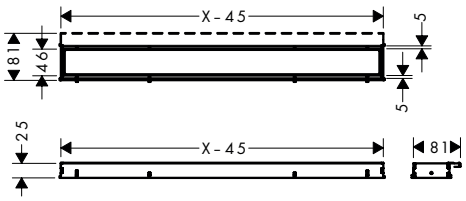

Technologies



Installation



Vue d'ensemble

	Longueur (mm)	Finition	Code article	Euro
	600	Acier inoxydable brossé	56036800	204,66
		Noir mat	56036670	450,52
		Blanc mat	56036700	450,52
	700	Acier inoxydable brossé	56037800	217,98
		Noir mat	56037670	479,51
		Blanc mat	56037700	479,51
	800	Acier inoxydable brossé	56038800	226,48
		Noir mat	56038670	497,81
		Blanc mat	56038700	497,81
		Chromé	56038000	340,31
	900	Acier inoxydable brossé	56040800	233,75
		Noir mat	56040670	514,78
		Blanc mat	56040700	514,78
		Noir	56040610	560,72
	1000	Acier inoxydable brossé	56041800	238,60
		Noir mat	56041670	524,36
		Blanc mat	56041700	524,36
	1200	Acier inoxydable brossé	56042800	259,21
		Noir mat	56042670	570,43
		Blanc mat	56042700	570,43

A compléter avec (au choix):	Pour	Code article	Euro
uBox universal Set complet pour installation hauteur standard des caniveaux Raindrain Match ou Rock - 60 cm	56036XXX	56022180	456,53
uBox universal Set complet pour installation faible hauteur des caniveaux Raindrain Match ou Rock - 60 cm	56036XXX	56016180	456,53
uBox universal Set complet pour installation hauteur standard des caniveaux Raindrain Match ou Rock - 70 cm	56037XXX	56023180	458,85
uBox universal Set complet pour installation faible hauteur des caniveaux Raindrain Match ou Rock - 70 cm	56037XXX	56017180	458,85
uBox universal Set complet pour installation hauteur standard des caniveaux Raindrain Match ou Rock - 80 cm	56038XXX	56024180	463,51
uBox universal Set complet pour installation faible hauteur des caniveaux Raindrain Match ou Rock - 80 cm	56038XXX	56018180	463,51

Pour plus d'informations sur ce produit, voir la page suivante.

Les mesures des schémas techniques sont en mm.
Les spécifications techniques et les unités de mesure peuvent être sujettes à des changements.

RainDrain Match Set de finition pour caniveaux de douche avec cadre réglable en hauteur

A compléter avec (au choix):	Pour	Code article	Euro
 uBox universal Set complet pour installation hauteur standard des caniveaux Raindrain Match ou Rock - 90 cm	56040XXX	56025180	471,66
 uBox universal Set complet pour installation faible hauteur des caniveaux Raindrain Match ou Rock - 90 cm	56040XXX	56019180	471,66
 uBox universal Set complet pour installation hauteur standard des caniveaux Raindrain Match ou Rock - 100 cm	56041XXX	56026180	480,99
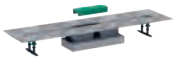 uBox universal Set complet pour installation faible hauteur des caniveaux Raindrain Match ou Rock - 100 cm	56041XXX	56020180	480,99
 uBox universal Set complet pour installation hauteur standard des caniveaux Raindrain Match ou Rock - 120 cm	56042XXX	56027180	498,45
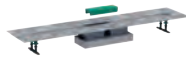 uBox universal Set complet pour installation faible hauteur des caniveaux Raindrain Match ou Rock - 120 cm	56042XXX	56021180	498,45

RainDrain Match Plus Set de finition pour caniveaux de douche avec cadre réglable en hauteur

Caractéristiques des variantes

- comprenant: conception de la grille, cadre réglable en hauteur, Dryphon
- type de fixation: installation libre dans la douche
- surface facile à nettoyer
- s'adapte aisément à l'épaisseur des carreaux grâce à son cadre réglable en hauteur (de 7 à 18 mm)
- épaisseur des carreaux: jusqu'à 18 mm
- convient à tous les types de carreaux
- jusqu'à 60 l/min capacité d'évacuation
- domaine d'emploi: construction neuve, rénovation
- l'outil lève-grille permet de retirer aisément le set de finition
- type de joint anti-odeurs: mécanique
- Dryphon permet un système de siphon sans eau
- hauteur minimale de l'installation: 84 mm (uBox faible hauteur), 102 mm (uBox standard)
- matériau de la grille: Acier inoxydable 304 (1,4301)
- convient pour l'évacuation principale ou secondaire
- largeur du cadre: 62 mm

800 - 1200



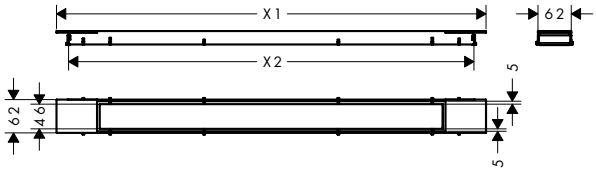

Technologies



Installation



Vue d'ensemble

Longueur (mm)	Finition	Code article	Euro
800	Acier inoxydable brossé	56215670	424,03
	Noir mat	56215700	424,03
	Blanc mat	56215800	303,33
	Chromé	56216670	447,12
900	Acier inoxydable brossé	56216700	447,12
	Noir mat	56216800	320,12
	Blanc mat	56217670	470,21
	Noir	56217700	470,21
1000	Acier inoxydable brossé	56217800	335,87
	Noir mat	56218670	516,39
	Blanc mat	56218700	516,39
1200	Acier inoxydable brossé	56218800	369,45
	Noir mat	56042670	570,43
	Blanc mat	56042700	570,43

Les mesures des schémas techniques sont en mm.
Les spécifications techniques et les unités de mesure peuvent être sujettes à des changements.

RainDrain Match Plus Set de finition pour caniveaux de douche avec cadre réglable en hauteur

A compléter avec (au choix):		Pour	Code article	Euro
	uBox universal Set complet pour installation hauteur standard des caniveaux Raindrain Match ou Rock - 80 cm	56215XXX	56024180	463,51
	uBox universal Set complet pour installation faible hauteur des caniveaux Raindrain Match ou Rock - 80 cm	56215XXX	56018180	463,51
	uBox universal Set complet pour installation hauteur standard des caniveaux Raindrain Match ou Rock - 90 cm	56216XXX	56025180	471,66
	uBox universal Set complet pour installation faible hauteur des caniveaux Raindrain Match ou Rock - 90 cm	56216XXX	56019180	471,66
	uBox universal Set complet pour installation hauteur standard des caniveaux Raindrain Match ou Rock - 100 cm	56217XXX	56026180	480,99
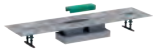	uBox universal Set complet pour installation faible hauteur des caniveaux Raindrain Match ou Rock - 100 cm	56217XXX	56020180	480,99
	uBox universal Set complet pour installation hauteur standard des caniveaux Raindrain Match ou Rock - 120 cm	56218XXX	56027180	498,45
	uBox universal Set complet pour installation faible hauteur des caniveaux Raindrain Match ou Rock - 120 cm	56218XXX	56021180	498,45

RainDrain Rock Set de finition pour caniveaux de douche recoupable et à carreler

Caractéristiques des variantes

- comprenant: grille à carreler, outil lève-grille, Dryphon
- type de fixation: installation libre dans la douche, deux faces
- peut être raccourci sur le lieu de montage
- modèle sans cadre
- grille réglable en hauteur
- épaisseur des carreaux: jusqu'à 40 mm
- convient aux carreaux de tous types et de toutes épaisseurs
- jusqu'à 60 l/min capacité d'évacuation
- domaine d'emploi: construction neuve, rénovation
- l'outil lève-grille permet de retirer aisément le set de finition
- nettoyage facile
- type de joint anti-odeurs: mécanique
- Dryphon permet un système de siphon sans eau
- hauteur minimale de l'installation: 77 mm (uBox faible hauteur), 95 mm (installation standard)
- Longueur dépassant de 50 mm des deux côtés, pouvant être raccourcie
- matériau de la grille: Acier inoxydable 304 (1,4301)
- convient pour l'évacuation principale
- contrôle effectué par un tiers conform. DIN EN 1253-3

600

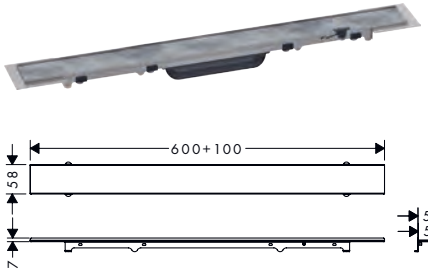

700

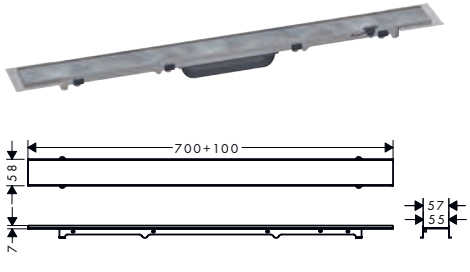

800

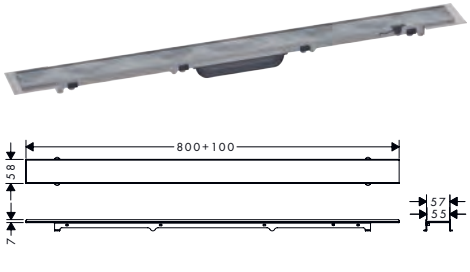

Technologies



Installation



Vue d'ensemble

Longueur (mm)	Code article	Euro
600	56029000	151,43
700	56030000	158,69
800	56031000	179,31

A compléter avec (au choix):		Pour	Code article	Euro
	uBox universal Set complet pour installation hauteur standard des caniveaux Raindrain Match ou Rock - 60 cm	56029XXX	56022180	456,53
	uBox universal Set complet pour installation faible hauteur des caniveaux Raindrain Match ou Rock - 60 cm	56029XXX	56016180	456,53
	uBox universal Set complet pour installation hauteur standard des caniveaux Raindrain Match ou Rock - 70 cm	56030XXX	56023180	458,85
	uBox universal Set complet pour installation faible hauteur des caniveaux Raindrain Match ou Rock - 70 cm	56030XXX	56017180	458,85

Pour plus d'informations sur ce produit, voir la page suivante.

Les mesures des schémas techniques sont en mm.
Les spécifications techniques et les unités de mesure peuvent être sujettes à des changements.

RainDrain Rock Set de finition pour caniveaux de douche recoupable et à carreler

A compléter avec (au choix):		Pour	Code article	Euro
	uBox universal Set complet pour installation hauteur standard des caniveaux Raindrain Match ou Rock - 80 cm	56031XXX	56024180	463,51
	uBox universal Set complet pour installation faible hauteur des caniveaux Raindrain Match ou Rock - 80 cm	56031XXX	56018180	463,51

RainDrain Rock Set de finition pour caniveaux de douche recoupable et à carreler

Caractéristiques des variantes

- comprenant: grille à carreler, outil lève-grille, Dryphon
- type de fixation: installation libre dans la douche, deux faces
- peut être raccourci sur le lieu de montage
- modèle sans cadre
- grille réglable en hauteur
- épaisseur des carreaux: jusqu'à 40 mm
- convient aux carreaux de tous types et de toutes épaisseurs
- jusqu'à 60 l/min capacité d'évacuation
- domaine d'emploi: construction neuve, rénovation
- l'outil lève-grille permet de retirer aisément le set de finition
- nettoyage facile
- type de joint anti-odeurs: mécanique
- Dryphon permet un système de siphon sans eau
- hauteur minimale de l'installation: 77 mm (uBox faible hauteur), 95 mm (installation standard)
- Longueur dépassant de 50 mm des deux côtés, pouvant être raccourcie
- matériau de la grille: Acier inoxydable 304 (1,4301)
- convient pour l'évacuation principale
- contrôle effectué par un tiers conform. DIN EN 1253-3

900

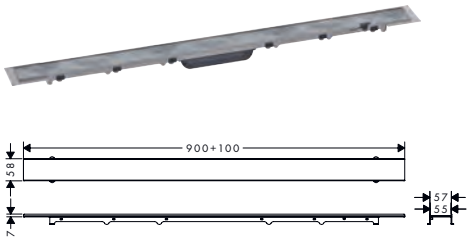

1000

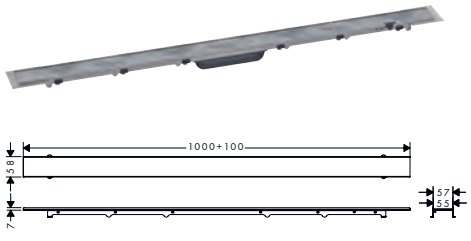

1200

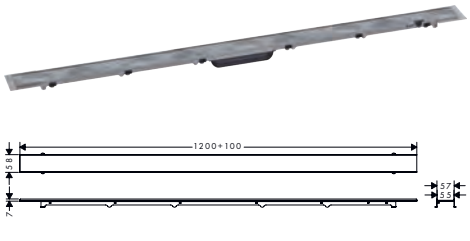

Technologies



Installation



Vue d'ensemble

Longueur (mm)	Code article	Euro
900	56032000	182,95
1000	56033000	190,11
1200	56034000	217,98

A compléter avec (au choix):		Pour	Code article	Euro
	uBox universal Set complet pour installation hauteur standard des caniveaux Raindrain Match ou Rock - 90 cm	56032XXX	56025180	471,66
	uBox universal Set complet pour installation faible hauteur des caniveaux Raindrain Match ou Rock - 90 cm	56032XXX	56019180	471,66
	uBox universal Set complet pour installation hauteur standard des caniveaux Raindrain Match ou Rock - 100 cm	56033XXX	56026180	480,99
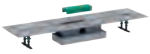	uBox universal Set complet pour installation faible hauteur des caniveaux Raindrain Match ou Rock - 100 cm	56033XXX	56020180	480,99
	uBox universal Set complet pour installation hauteur standard des caniveaux Raindrain Match ou Rock - 120 cm	56034XXX	56027180	498,45
	uBox universal Set complet pour installation faible hauteur des caniveaux Raindrain Match ou Rock - 120 cm	56034XXX	56021180	498,45

Les mesures des schémas techniques sont en mm.
Les spécifications techniques et les unités de mesure peuvent être sujettes à des changements.

RainDrain Original Set de finition caniveau de douche

Caractéristiques des variantes

- comprenant: set de finition pour évacuation de douche, kit d'installation, Dryphon, membrane d'étanchéité, outil lève-grille
- type de fixation: installation libre dans la douche
- modèle sans cadre
- surface facile à nettoyer
- réglable en hauteur par paliers de 10 mm
- épaisseur des carreaux: jusqu'à 18 mm
- jusqu'à 49 l/min capacité d'évacuation
- domaine d'emploi: rénovation, construction neuve
- l'outil lève-grille permet de retirer aisément le set de finition
- type de joint anti-odeurs: mécanique
- Dryphon permet un système de siphon sans eau
- installation sur la chape
- matériau de la grille: Acier inoxydable 304 (1,4301)

600 - 1200



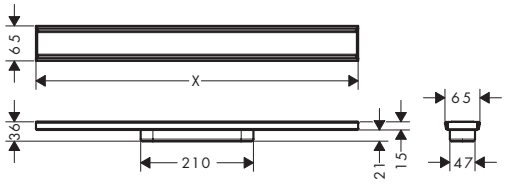

Technologies

Dryphon | Quick Clean

Installation

In-floor Installation

Vue d'ensemble

	Longueur (mm)	Finition	Code article	Euro
	600	Acier inoxydable brossé	56196800	347,41
	700	Acier inoxydable brossé	56197800	364,20
	800	Acier inoxydable brossé	56198800	379,95
	900	Acier inoxydable brossé	56199800	396,74
	1000	Acier inoxydable brossé	56200800	413,53
	1200	Acier inoxydable brossé	56201800	446,07

A compléter avec (au choix):		Code article	Euro
	uBox universal Corps d'encastrement pour caniveau de douche linéaire pour installation standard	01001180	193,76
	uBox universal Corps d'encastrement pour caniveau de douche linéaire pour installation à faible hauteur	01000180	193,76
	uBox universal Corps d'encastrement pour caniveau de douche linéaire pour installation verticale	01002180	193,76

RainDrain Minimalistic Set de finition caniveau de douche

Caractéristiques des variantes

- comprenant: grille à carreler, Dryphon, membrane d'étanchéité, outil lève-grille
- type de fixation: montage mural
- carrelable
- surface facile à nettoyer
- réglable en hauteur par paliers de 10 mm
- épaisseur des carreaux: 11 - 21 mm
- domaine d'emploi: construction neuve, rénovation
- l'outil lève-grille permet de retirer aisément le set de finition
- nettoyage facile
- type de joint anti-odeurs: mécanique
- Dryphon permet un système de siphon sans eau
- hauteur minimale de l'installation: 72 mm (uBox à faible hauteur), 90 mm (uBox standard)
- profondeur d'encastrement des carreaux : 12 mm
- matériau de la grille: Acier inoxydable 304 (1,4301)
- convient pour l'évacuation principale

700 - 1200



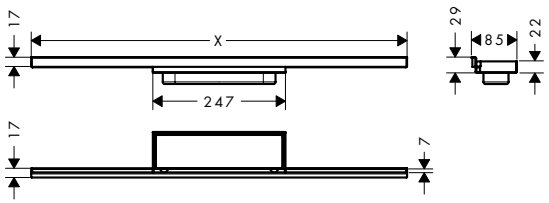

Technologies

Dryphon | Quick Clean

Installation

One-sided Installation

Pour plus d'informations sur ce produit, voir la page suivante.

RainDrain Minimalistic Set de finition caniveau de douche

Vue d'ensemble

Longueur (mm)	Code article	Euro
700	56219000	374,70
800	56220000	391,49
900	56221000	408,29
1000	56222000	424,03
1200	56223000	457,62

A compléter avec (au choix):		Code article	Euro
	uBox universal Corps d'encastrement pour caniveau de douche linéaire pour installation standard	01001180	193,76
	uBox universal Corps d'encastrement pour caniveau de douche linéaire pour installation à faible hauteur	01000180	193,76
	uBox universal Corps d'encastrement pour caniveau de douche linéaire pour installation verticale	01002180	193,76

RainDrain Allround Sets complets de vidage de douche

Caractéristiques des variantes

- comprenant: set de finition pour évacuation de douche, kit d'installation, membrane d'étanchéité pré-montée, outil lève-grille, Siphons
- matériau de la grille: Acier inoxydable 304 (1,4301)
- diamètre du raccord: DN40, DN50
- orientation de l'évacuation: horizontal
- surface facile à nettoyer
- set d'installation à hauteur réglable
- capacité d'évacuation pour une installation à faible hauteur: jusqu'à 32 l/min
- capacité d'évacuation pour une installation standard: jusqu'à 33 l/min
- domaine d'emploi: construction neuve, rénovation
- épaisseur des carreaux: jusqu'à 18 mm
- siphon rotatif et réglable
- siphon facile d'entretien
- l'outil lève-grille permet de retirer aisément le set de finition
- avec filtre amovible
- type de joint anti-odeurs: variable
- type de fixation: installation libre dans la douche
- choix de deux siphons différents, pour une installation standard ou à faible hauteur
- convient pour l'évacuation principale
- hauteur minimale de l'installation: 66 mm (installation faible hauteur), 95 mm (installation standard)
- contrôle effectué par un tiers conform. DIN EN 1253-3

700 - 1200



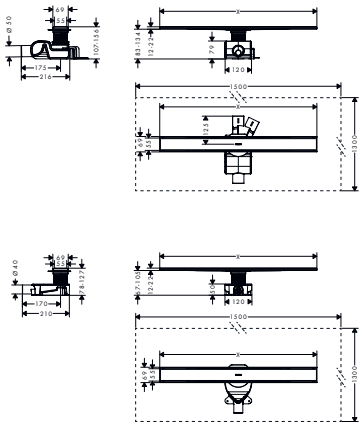

Technologies



Installation



Vue d'ensemble

Longueur (mm)	Finition	Code article	Euro
700	Acier inoxydable brossé	56186800	364,20
800	Acier inoxydable brossé	56187800	383,10
900	Acier inoxydable brossé	56188800	403,04
1000	Acier inoxydable brossé	56189800	422,98
1200	Acier inoxydable brossé	56190800	462,86

Les mesures des schémas techniques sont en mm.
Les spécifications techniques et les unités de mesure peuvent être sujettes à des changements.

RainDrain Compact Sets complets évacuation de douche pour installation standard

Caractéristiques des variantes

- comprenant: set de finition pour évacuation de douche, kit d'installation, Siphon, outil lève-grille, membrane d'étanchéité pré-montée
- matériau de la grille: Acier inoxydable 304 (1,4301)
- kit d'installation: Acier inoxydable 304 (1,4301)
- joint d'étanchéité 50 mm
- diamètre du raccord: DN50
- orientation de l'évacuation: horizontal
- surface facile à nettoyer
- set d'installation à hauteur réglable
- domaine d'emploi: rénovation, construction neuve
- épaisseur des carreaux: jusqu'à 18 mm
- joint d'eau amovible
- siphon facile d'entretien
- l'outil lève-grille permet de retirer aisément le set de finition
- type de joint anti-odeurs: variable
- matériau du siphon: ABS
- type de fixation: installation libre dans la douche
- convient pour l'évacuation principale
- hauteur minimale de l'installation: 63 mm

600 - 1200



Vue d'ensemble

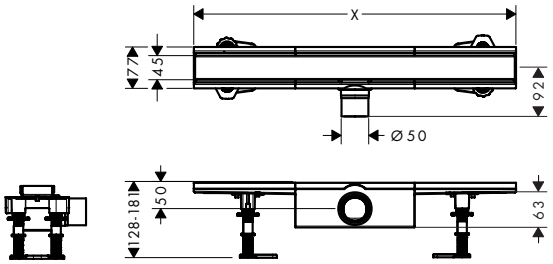

Technologies

Easy Clean Siphon · Quick Clean

Installation

In-floor Installation

Longueur (mm)	Finition	Code article	Euro
600	Acier inoxydable brossé	56174800	403,04
700	Acier inoxydable brossé	56176800	422,98
800	Acier inoxydable brossé	56178800	442,92
900	Acier inoxydable brossé	56180800	462,86
1000	Acier inoxydable brossé	56182800	482,81
1200	Acier inoxydable brossé	56184800	522,69

RainDrain Compact Sets complets de caniveaux de douche pour installation faible hauteur

Caractéristiques des variantes

- comprenant: set de finition pour évacuation de douche, kit d'installation, Siphon, outil lève-grille, membrane d'étanchéité pré-montée
- matériau de la grille: Acier inoxydable 304 (1,4301)
- kit d'installation: Acier inoxydable 304 (1,4301)
- joint d'étanchéité 30 mm
- diamètre du raccord: DN40
- orientation de l'évacuation: horizontal
- surface facile à nettoyer
- set d'installation à hauteur réglable
- jusqu'à 27 l/min capacité d'évacuation
- domaine d'emploi: rénovation, construction neuve
- épaisseur des carreaux: jusqu'à 18 mm
- joint d'eau amovible
- siphon facile d'entretien
- l'outil lève-grille permet de retirer aisément le set de finition
- type de joint anti-odeurs: variable
- hauteur de construction minimum 43 mm
- matériau du siphon: ABS
- type de fixation: installation libre dans la douche
- convient pour l'évacuation principale
- hauteur minimale de l'installation: 63 mm

600 - 1200



Vue d'ensemble

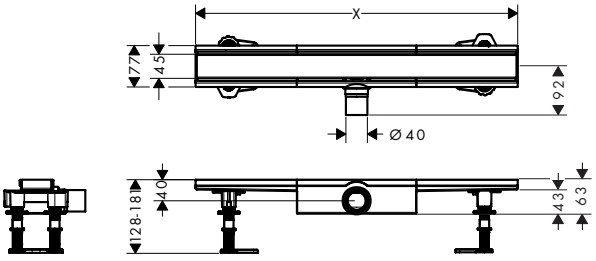

Technologies

Easy Clean Siphon · Quick Clean

Installation

In-floor Installation

Longueur (mm)	Finition	Code article	Euro
600	Acier inoxydable brossé	56162800	396,74
700	Acier inoxydable brossé	56164800	416,68
800	Acier inoxydable brossé	56166800	436,63
900	Acier inoxydable brossé	56168800	456,57
1000	Acier inoxydable brossé	56170800	476,51
1200	Acier inoxydable brossé	56172800	515,34

Les mesures des schémas techniques sont en mm.
Les spécifications techniques et les unités de mesure peuvent être sujettes à des changements.

RainDrain Compact Sets complets de caniveaux de douche à carreler pour installation standard

Caractéristiques des variantes

- comprenant: grille à carreler, kit d'installation, Siphon, outil lève-grille, membrane d'étanchéité pré-montée
- matériau de la grille: Acier inoxydable 304 (1,4301)
- kit d'installation: Acier inoxydable 304 (1,4301)
- joint d'étanchéité 50 mm
- diamètre du raccord: DN50
- orientation de l'évacuation: horizontal
- surface facile à nettoyer
- set d'installation à hauteur réglable
- jusqu'à 37 l/min capacité d'évacuation
- domaine d'emploi: rénovation, construction neuve
- épaisseur des carreaux: jusqu'à 18 mm
- joint d'eau amovible
- siphon facile d'entretien
- l'outil lève-grille permet de retirer aisément le set de finition
- type de joint anti-odeurs: variable
- matériau du siphon: ABS
- type de fixation: installation libre dans la douche
- carrelable
- convient pour l'évacuation principale
- hauteur minimale de l'installation: 63 mm

600 - 1200



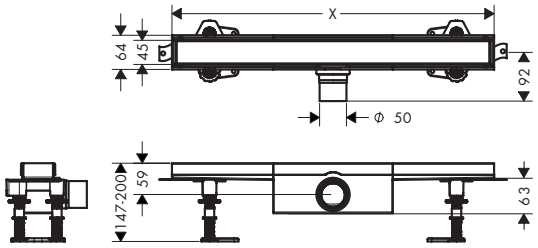

Technologies

Easy Clean Siphon

Quick Clean

Installation

In-floor Installation

Vue d'ensemble

Longueur (mm)	Code article	Euro
600	56175000	436,63
700	56177000	456,57
800	56179000	476,51
900	56181000	496,45
1000	56183000	515,34
1200	56185000	555,23

Les mesures des schémas techniques sont en mm.
Les spécifications techniques et les unités de mesure peuvent être sujettes à des changements.

RainDrain Compact Sets complets caniveaux de douche à carreler pour installation faible hauteur

Caractéristiques des variantes

- comprenant: grille à carreler, kit d'installation, Siphon, outil lève-grille, membrane d'étanchéité pré-montée
- matériau de la grille: Acier inoxydable 304 (1,4301)
- kit d'installation: Acier inoxydable 304 (1,4301)
- joint d'étanchéité 30 mm
- diamètre du raccord: DN40
- orientation de l'évacuation: horizontal
- surface facile à nettoyer
- set d'installation à hauteur réglable
- jusqu'à 27 l/min capacité d'évacuation
- domaine d'emploi: rénovation, construction neuve
- épaisseur des carreaux: jusqu'à 18 mm
- joint d'eau amovible
- siphon facile d'entretien
- l'outil lève-grille permet de retirer aisément le set de finition
- type de joint anti-odeurs: variable
- hauteur de construction minimum 43 mm
- matériau du siphon: ABS
- type de fixation: installation libre dans la douche
- carrelable
- profondeur d'encastrement des carreaux : 12 mm
- convient pour l'évacuation principale
- hauteur minimale de l'installation: 63 mm

600 - 1200



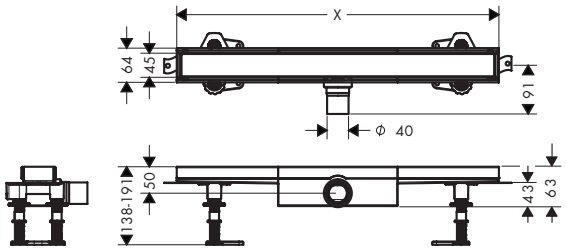

Technologies

Easy Clean Siphon · Quick Clean

Installation

In-floor Installation

Vue d'ensemble

Longueur (mm)	Code article	Euro
600	56163000	422,98
700	56165000	442,92
800	56167000	462,86
900	56169000	482,81
1000	56171000	502,75
1200	56173000	542,63

RainDrain Spot Siphon de douche 150/150

Caractéristiques

- comprenant: conception de la grille, corps d'encastrement, Siphon, membrane d'étanchéité pré-montée, chape de protection
- matériau de la grille: Acier inoxydable 304 (1,4301)
- joint d'étanchéité 50 mm
- diamètre du raccord: DN50
- orientation de l'évacuation: prémonté pour pose horizontale, pose verticale possible
- surface facile à nettoyer
- réglable en hauteur par paliers de 10 mm
- jusqu'à 35 l/min capacité d'évacuation
- domaine d'emploi: construction neuve, rénovation
- joint d'eau amovible
- siphon rotatif et réglable
- siphon facile d'entretien
- type de joint anti-odeurs: variable
- hauteur de construction minimum 80 mm
- matériau du siphon: ABS
- type de fixation: installation libre dans la douche



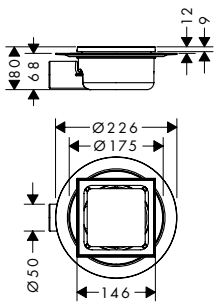

Technologies

Easy Clean Siphon · Quick Clean

Finition	Code article	Euro
Acier inoxydable brossé	56055800	129,60

Options:		Code article	Euro
	RainDrain Spot Pièce de compensation de la hauteur	56056000	24,24

Les mesures des schémas techniques sont en mm.
Les spécifications techniques et les unités de mesure peuvent être sujettes à des changements.

RainDrain Spot Siphon de douche 150/150 carrelable

Caractéristiques

- comprenant: conception de la grille, corps d'encastrement, Siphon, membrane d'étanchéité pré-montée, chape de protection
- matériau de la grille: Acier inoxydable 304 (1,4301)
- joint d'étanchéité 50 mm
- diamètre du raccord: DN50
- orientation de l'évacuation: prémonté pour pose horizontale, pose verticale possible
- surface facile à nettoyer
- réglable en hauteur par paliers de 10 mm
- jusqu'à 35 l/min capacité d'évacuation
- domaine d'emploi: construction neuve, rénovation
- joint d'eau amovible
- siphon rotatif et réglable
- siphon facile d'entretien
- type de joint anti-odeurs: variable
- hauteur de construction minimum 95 mm
- matériau du siphon: ABS
- type de fixation: installation libre dans la douche
- carrelable à l'arrière
- profondeur d'encastrement des carreaux : 12 mm



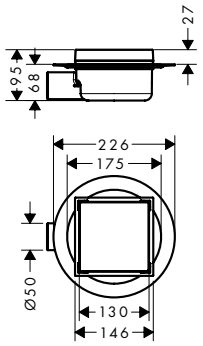

Technologies

Easy Clean Siphon · Quick Clean

Installation

In-floor Installation

Finition	Code article	Euro
Acier inoxydable brossé	56112800	129,60

Options:	Code article	Euro
RainDrain Spot Pièce de compensation de la hauteur	56056000	24,24

RainDrain Spot Pièce de compensation de la hauteur

Caractéristiques

- matériau: synthétique
- compatible avec les siphons de douche RainDrain Spot
- diamètre de raccordement à l'ensemble de tuyauterie RainDrain Spot : 128 mm
- diamètre de raccordement au set de finition RainDrain Spot : 146 mm
- pour une compensation de la hauteur allant jusqu'à 75 mm



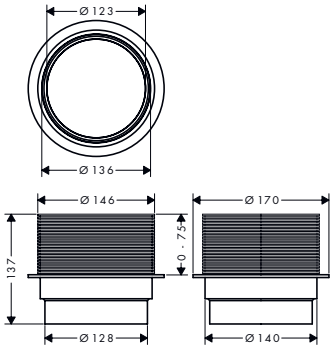

Code article	Euro
56056000	24,24

Les mesures des schémas techniques sont en mm.
Les spécifications techniques et les unités de mesure peuvent être sujettes à des changements.

RainDrain Spot Plus Siphon de douche 150/150 avec cadre réglable en hauteur

Caractéristiques

- comprenant: conception de la grille, corps d'encastrement, Siphon, membrane d'étanchéité pré-montée, chape de protection
- matériau de la grille: Acier inoxydable 304 (1,4301)
- joint d'étanchéité 50 mm
- diamètre du raccord: DN40
- orientation de l'évacuation: prémonté pour pose horizontale, pose verticale possible
- surface facile à nettoyer
- réglable en hauteur par paliers de 10 mm
- jusqu'à 35 l/min capacité d'évacuation
- domaine d'emploi: construction neuve, rénovation
- joint d'eau amovible
- siphon rotatif et réglable
- siphon facile d'entretien
- type de joint anti-odeurs: variable
- hauteur de construction minimum 80 mm
- matériau du siphon: ABS
- type de fixation: installation libre dans la douche



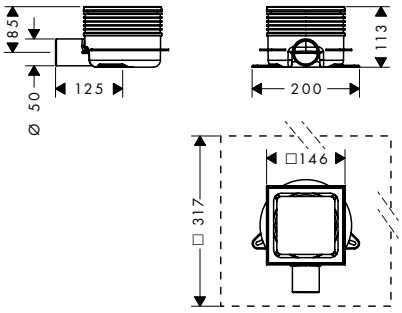

Technologies

Easy Clean Siphon · Quick Clean

Installation

Adjustable Frame Height

Finition	Code article	Euro
Acier inoxydable brossé	56225800	428,06

RainDrain Spot Plus Siphon de douche 150/150 carrelable avec cadre réglable en hauteur

Caractéristiques

- comprenant: conception de la grille, corps d'encastrement, Siphon, membrane d'étanchéité pré-montée, chape de protection
- matériau de la grille: Acier inoxydable 304 (1,4301)
- joint d'étanchéité 50 mm
- diamètre du raccord: DN40
- orientation de l'évacuation: prémonté pour pose horizontale, pose verticale possible
- surface facile à nettoyer
- réglable en hauteur par paliers de 10 mm
- jusqu'à 35 l/min capacité d'évacuation
- domaine d'emploi: construction neuve, rénovation
- joint d'eau amovible
- siphon rotatif et réglable
- siphon facile d'entretien
- type de joint anti-odeurs: variable
- hauteur de construction minimum 95 mm
- matériau du siphon: ABS
- type de fixation: installation libre dans la douche
- carrelable à l'arrière
- profondeur d'encastrement des carreaux : 12 mm



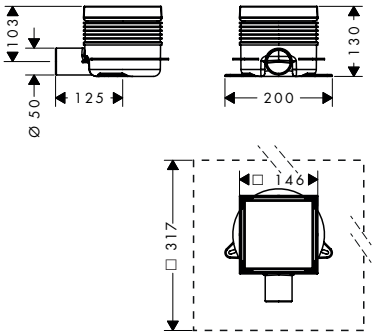

Technologies

Easy Clean Siphon · Quick Clean

Installation

Adjustable Frame Height · In-floor Installation

Finition	Code article	Euro
Acier inoxydable brossé	56226800	428,06

Les mesures des schémas techniques sont en mm.
Les spécifications techniques et les unités de mesure peuvent être sujettes à des changements.

RainDrain Brilliance Sets complets de vidage

Caractéristiques des variantes

- comprenant: évacuation de douche, kit d'installation, corps d'encastrement, membrane d'étanchéité pré-montée, outil lève-grille, Siphon, chape de protection
- matériau de la grille: Acier inoxydable 304 (1,4301)
- joint d'étanchéité jusqu'à 50 mm maximum
- diamètre du raccord: DN40
- orientation de l'évacuation: horizontal
- surface facile à nettoyer
- s'adapte aisément à l'épaisseur des carreaux grâce à son cadre réglable en hauteur (de 7 à 18 mm)
- domaine d'emploi: construction neuve, rénovation
- joint d'eau amovible
- siphon rotatif et réglable
- siphon facile d'entretien
- l'outil lève-grille permet de retirer aisément le set de finition
- avec filtre amovible
- type de joint anti-odeurs: variable
- hauteur de construction minimum 76 mm
- matériau du siphon: ABS
- type de fixation: installation libre dans la douche
- carrelable à l'arrière
- installation simplifiée grâce au siphon recoupable
- profondeur d'encastrement des carreaux : 12 mm
- convient pour l'évacuation principale ou secondaire
- contrôle effectué par un tiers conform. DIN EN 1253-3

100/100



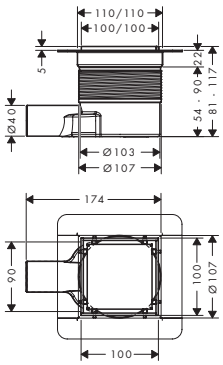

150/150



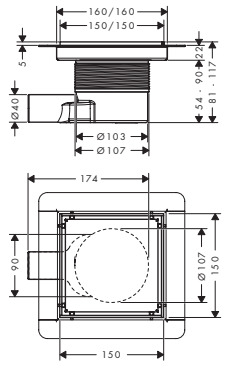

Technologies

Easy Clean Siphon · Quick Clean

Installation

Adjustable Frame Height · In-floor Installation

Vue d'ensemble

capacité d'évacuation	Dimensions du produit (mm)	Finition	Code article	Euro
35	100/100	Noir mat	56250670	447,12
		Acier inoxydable brossé	56250800	320,12
jusqu'à 41 l/min	150/150	Noir mat	56251670	462,86
		Acier inoxydable brossé	56251800	330,62

RainDrain Point Sets complets de vidage

Caractéristiques des variantes

- comprenant: évacuation de douche, kit d'installation, membrane d'étanchéité pré-montée, corps d'encastrement, Siphon, chape de protection
- matériau de la grille: Acier inoxydable 304 (1,4301)
- joint d'étanchéité jusqu'à 50 mm maximum
- diamètre du raccord: DN40
- orientation de l'évacuation: horizontal
- surface facile à nettoyer
- réglable en hauteur par paliers de 10 mm
- domaine d'emploi: construction neuve, rénovation
- épaisseur des carreaux: jusqu'à 18 mm
- joint d'eau amovible
- siphon rotatif et réglable
- siphon facile d'entretien
- l'outil lève-grille permet de retirer aisément le set de finition
- avec filtre amovible
- type de joint anti-odeurs: variable
- hauteur de construction minimum 54 mm
- matériau du siphon: ABS
- type de fixation: installation libre dans la douche
- installation simplifiée grâce au siphon recoupable
- convient pour l'évacuation principale
- contrôle effectué par un tiers conform. DIN EN 1253-3

100/100



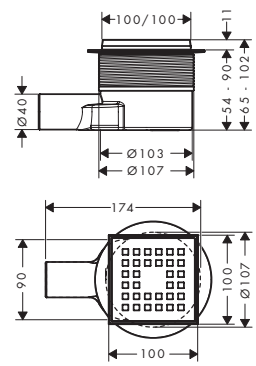

150/150



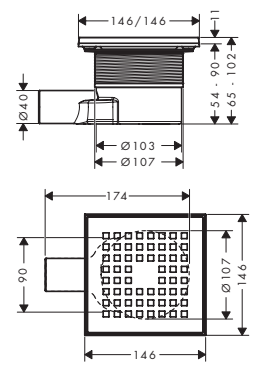

Technologies

Easy Clean Siphon · Quick Clean

Installation

In-floor Installation

Vue d'ensemble

capacité d'évacuation	Dimensions du produit (mm)	Finition	Code article	Euro
jusqu'à 41 l/min	100/100	Acier inoxydable brossé	56246800	106,01
jusqu'à 45 l/min	150/150	Acier inoxydable brossé	56248800	114,40

Les mesures des schémas techniques sont en mm.
Les spécifications techniques et les unités de mesure peuvent être sujettes à des changements.

RainDrain Point Sets complets de vidage

Caractéristiques des variantes

- comprenant: évacuation de douche, kit d'installation, membrane d'étanchéité pré-montée, corps d'encastrement, Siphon, chape de protection
- matériau de la grille: Acier inoxydable 304 (1,4301)
- diamètre du raccord: DN40
- orientation de l'évacuation: horizontal
- surface facile à nettoyer
- réglable en hauteur par paliers de 10 mm
- domaine d'emploi: construction neuve, rénovation
- épaisseur des carreaux: jusqu'à 18 mm
- joint d'eau amovible
- siphon rotatif et réglable
- siphon facile d'entretien
- l'outil lève-grille permet de retirer aisément le set de finition
- avec filtre amovible
- type de joint anti-odeurs: variable
- matériau du siphon: ABS
- type de fixation: installation libre dans la douche
- carrelable à l'arrière
- installation simplifiée grâce au siphon recoupable
- profondeur d'encastrement des carreaux : 12 mm
- convient pour l'évacuation principale
- contrôle effectué par un tiers conform. DIN EN 1253-3

100/100



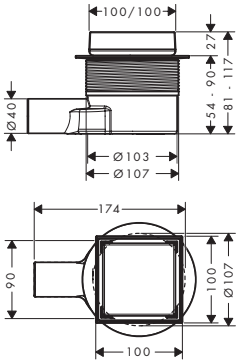

150/150



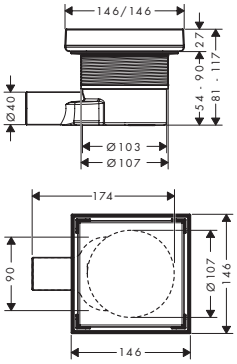

Technologies

Easy Clean Siphon

Quick Clean

Installation

In-floor Installation

Vue d'ensemble

capacité d'évacuation	Dimensions du produit (mm)	Finition	Code article	Euro
jusqu'à 41 l/min	100/100	Acier inoxydable brossé	56247800	110,21
		Noir mat	56247670	154,29
jusqu'à 45 l/min	150/150	Acier inoxydable brossé	56249800	118,60
		Noir mat	56249670	166,88

RainDrain Board Receveur de douche à carreler 1000/1000 avec set d'installation

Caractéristiques

- comprenant: receveur à carreler avec pente intégrée, élément de sous-structure, membrane d'étanchéité pré-montée
- matériau de la couche inférieure: mousse dure
- matériau de la couche supérieure: mousse dure
- membrane d'étanchéité pré-montée
- prêt à carreler
- domaine d'emploi: construction neuve, rénovation
- avec pente intégrée (1,2 %)
- découpable à la longueur et à la largeur souhaitées
- pente: 12 mm
- compatible avec sets de finition RainDrain Flex (montage au sol) jusqu'à 1 000 mm et RainDrain Original 900 mm

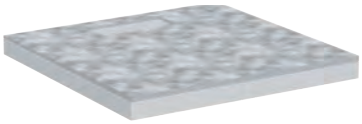

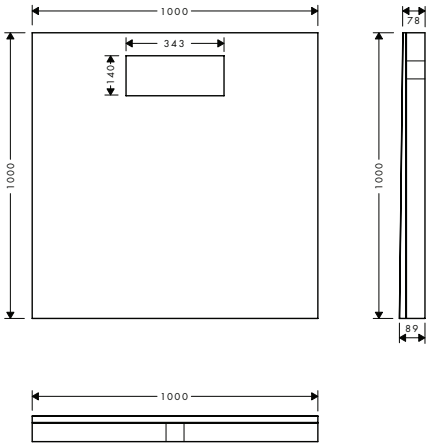

Code article	Euro
56256000	755,29

A compléter avec:	Code article	Euro
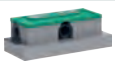 uBox universal Corps d'encastrement pour caniveau de douche linéaire pour installation standard	01001180	193,76

Les mesures des schémas techniques sont en mm.
Les spécifications techniques et les unités de mesure peuvent être sujettes à des changements.

RainTurn Baguette de raccordement pour côté latéral gauche ou droit

Caractéristiques

- modèle: gauche, droite
- matériau: Acier inoxydable 304 (1,4301)
- hauteur: 34.0 mm
- Type d'installation: installation libre dans la douche
- longueur: 1200 mm
- facilite l'ajustement de la pente dans les douches de plain-pied, profil pour pente à 2 %, peut être placé sur n'importe quel support



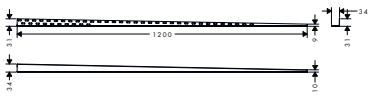

Finition	Code article	Euro
	56158000	131,20
Noir mat	56158670	179,00

RainTurn Profilé mural réglable

Caractéristiques

- modèle: gauche, droite
- matériau: Acier inoxydable 304 (1,4301)
- hauteur: 34.0 mm
- Type d'installation: mural
- longueur: 1200 mm



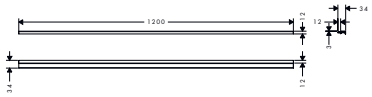

Finition	Code article	Euro
	56161000	119,65
Noir mat	56161670	164,00

Les mesures des schémas techniques sont en mm.
Les spécifications techniques et les unités de mesure peuvent être sujettes à des changements.

uBox universal Corps d'encastrement pour caniveau de douche linéaire pour installation standard

Caractéristiques

- comprenant: corps d'encastrement, Siphon, membrane d'étanchéité pré-montée, panneaux de réglage de la hauteur, chape de protection
- compatible avec RainDrain Match, Flex, Rock et sets de finition Original
- domaine d'emploi: construction neuve, rénovation
- joint d'étanchéité 50
- hauteur de construction minimum: 75 mm
- capacité d'évacuation avec siphon: jusqu'à 42 l/min
- capacité d'évacuation avec Dryphon: jusqu'à 60 l/min
- diamètre du raccord: DN50
- orientation de l'évacuation: horizontal
- raccordement: 3 côtés
- fixation au sol facile avec support de montage
- hauteur ajustable avec les panneaux en mousse
- type de fixation: montage mural, installation libre dans la douche
- siphon facile d'entretien
- siphon amovible
- convient pour l'isolation phonique
- contrôle effectué par un tiers conform. DIN EN 1253-3



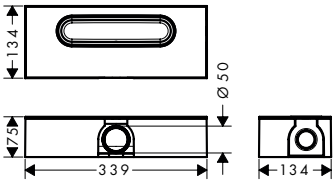

Technologies

Easy Clean Siphon · High Drainage Capacity 60 l/min

Installation

Water Damage Protection

Code article	Euro
01001180	193,76

uBox universal Corps d'encastrement pour caniveau de douche linéaire pour installation à faible hauteur

Caractéristiques

- comprenant: corps d'encastrement, Siphon, membrane d'étanchéité pré-montée, panneaux de réglage de la hauteur, chape de protection
- compatible avec RainDrain Match, Flex, Rock et sets de finition Original
- domaine d'emploi: construction neuve, rénovation
- joint d'étanchéité 30
- hauteur de construction minimum: 57 mm
- capacité d'évacuation avec siphon: jusqu'à 33 l/min
- capacité d'évacuation avec Dryphon: jusqu'à 55 l/min
- diamètre du raccord: DN40
- orientation de l'évacuation: horizontal
- raccordement: 3 côtés
- fixation au sol facile avec support de montage
- hauteur ajustable avec les panneaux en mousse
- type de fixation: montage mural, installation libre dans la douche
- siphon facile d'entretien
- siphon amovible
- convient pour l'isolation phonique



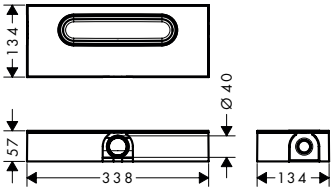

Technologies

Easy Clean Siphon

Installation

Water Damage Protection

Code article	Euro
01000180	193,76

Les mesures des schémas techniques sont en mm.
Les spécifications techniques et les unités de mesure peuvent être sujettes à des changements.

uBox universal Corps d'encastrement pour caniveau de douche linéaire pour installation verticale

Caractéristiques

- comprenant: corps d'encastrement, Siphon, membrane d'étanchéité pré-montée, chape de protection
- compatible avec RainDrain Match, Flex, Rock et sets de finition Original
- domaine d'emploi: construction neuve, rénovation
- joint d'étanchéité 50
- hauteur de construction minimum: 75 mm
- capacité d'évacuation avec siphon: jusqu'à 42 l/min
- capacité d'évacuation avec Dryphon: jusqu'à 60 l/min
- diamètre du raccord: DN50
- orientation de l'évacuation: vertical
- raccordement: 1 côté
- type de fixation: montage mural, installation libre dans la douche
- siphon facile d'entretien
- siphon amovible
- contrôle effectué par un tiers conform. DIN EN 1253-3



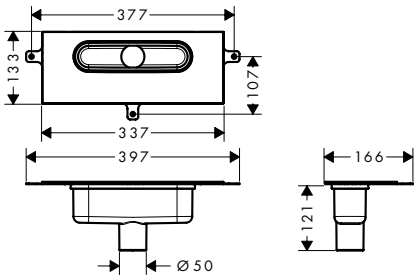

Technologies

Easy Clean Siphon | High Drainage Capacity 60 l/min

Installation

Water Damage Protection

Code article	Euro
01002180	193,76

RainDrain Kits d'installation

Caractéristiques des variantes

- comprenant: kit d'installation, membrane d'étanchéité pré-montée, pieds réglables, aide à la pose de carrelage
- compatible avec tous les sets de finition RainDrain Rock et RainDrain Match
- domaine d'emploi: construction neuve, rénovation
- pieds pour réglage de la hauteur et aide à la pose de carrelage inclus
- avec pente intégrée
- kit d'installation: Acier inoxydable 304 (1,4301)
- contrôle effectué par un tiers conform. DIN EN 1253-3

600 - 1200

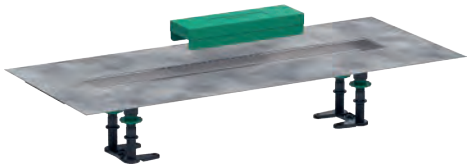

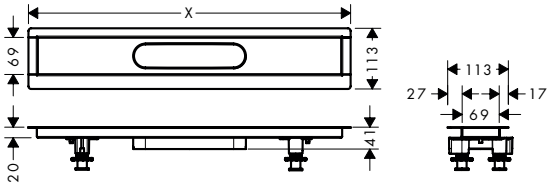

Vue d'ensemble

Longueur (mm)	Code article	Euro
600	56010180	258,00
700	56011180	260,42
800	56012180	265,15
900	56013180	272,54
1000	56014180	282,13
1200	56015180	299,10

A compléter avec (au choix):		Code article	Euro
	uBox universal Corps d'encastrement pour caniveau de douche linéaire pour installation à faible hauteur	01000180	193,76
	uBox universal Corps d'encastrement pour caniveau de douche linéaire pour installation verticale	01002180	193,76

Les mesures des schémas techniques sont en mm.
Les spécifications techniques et les unités de mesure peuvent être sujettes à des changements.

uBox universal Sets complets pour installation standard

Caractéristiques des variantes

- comprenant: kit d'installation, corps d'encastrement, membrane d'étanchéité pré-montée, Siphon, panneaux de réglage de la hauteur
- compatible avec tous les sets de finition RainDrain Rock et RainDrain Match
- domaine d'emploi: construction neuve, rénovation
- joint d'étanchéité 50
- capacité d'évacuation avec siphon: jusqu'à 42 l/min
- capacité d'évacuation avec Dryphon: jusqu'à 60 l/min
- diamètre du raccord: DN50
- orientation de l'évacuation: horizontal
- raccordement: 3 côtés
- pieds pour réglage de la hauteur et aide à la pose de carrelage inclus
- fixation au sol facile avec support de montage
- hauteur ajustable avec les panneaux en mousse
- avec pente intégrée
- type de fixation: montage mural, installation libre dans la douche
- siphon facile d'entretien
- siphon amovible
- kit d'installation: Acier inoxydable 304 (1,4301)

600 - 1200

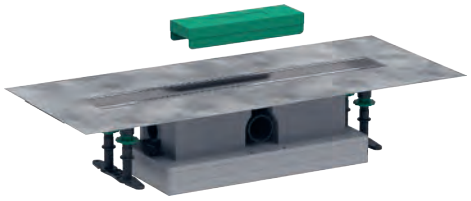

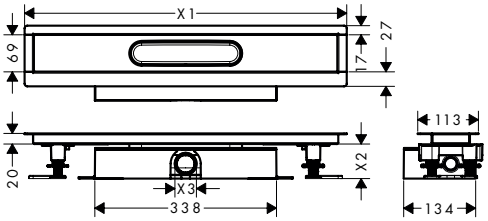

Technologies

Easy Clean Siphon

High Drainage Capacity 30 l/min

Installation

Water Damage Protection

Vue d'ensemble

Longueur (mm)	Code article	Euro
600	56022180	456,53
700	56023180	458,85
800	56024180	463,51
900	56025180	471,66
1000	56026180	480,99
1200	56027180	498,45

comprenant		Inclus dans	Code article
	uBox universal Corps d'encastrement pour caniveau de douche linéaire pour installation standard	56022180 56023180 56024180 56025180 56026180 56027180	01001180
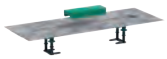	RainDrain Kit d'installation 70 cm pour caniveau de douche linéaire encastré dans le sol à carreler	56023180	56011180
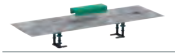	RainDrain Kit d'installation 80 cm pour caniveau de douche linéaire encastré dans le sol à carreler	56024180	56012180
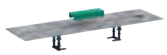	RainDrain Kit d'installation 90 cm pour caniveau de douche linéaire encastré dans le sol à carreler	56025180	56013180
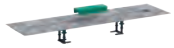	RainDrain Kit d'installation 100 cm pour caniveau de douche linéaire encastré dans le sol à carreler	56026180	56014180
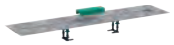	RainDrain Kit d'installation 120 cm pour caniveau de douche linéaire encastré dans le sol à carreler	56027180	56015180

Les mesures des schémas techniques sont en mm.
Les spécifications techniques et les unités de mesure peuvent être sujettes à des changements.

uBox universal Sets complets pour installation faible hauteur

Caractéristiques des variantes

- comprenant: kit d'installation, corps d'encastrement, membrane d'étanchéité pré-montée, Siphon, panneaux de réglage de la hauteur
- domaine d'emploi: construction neuve, rénovation
- joint d'étanchéité 30
- capacité d'évacuation avec siphon: jusqu'à 33 l/min
- capacité d'évacuation avec Dryphon: jusqu'à 55 l/min
- diamètre du raccord: DN40
- orientation de l'évacuation: horizontal
- raccordement: 3 côtés
- pieds pour réglage de la hauteur et aide à la pose de carrelage inclus
- fixation au sol facile avec support de montage
- hauteur ajustable avec les panneaux en mousse
- avec pente intégrée
- type de fixation: montage mural, installation libre dans la douche
- siphon facile d'entretien
- siphon amovible
- kit d'installation: Acier inoxydable 304 (1,4301)

600 - 1200

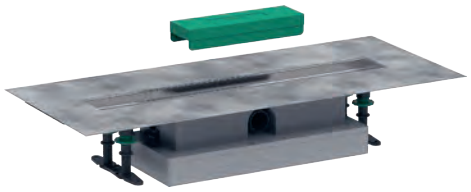

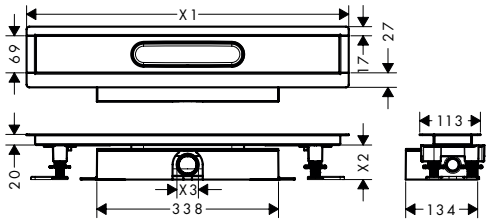

Technologies

Easy Clean Siphon

Installation

Water Damage Protection

Vue d'ensemble

Longueur (mm)	Code article	Euro
600	56016180	456,53
700	56017180	458,85
800	56018180	463,51
900	56019180	471,66
1000	56020180	480,99
1200	56021180	498,45

comprenant		Inclus dans	Code article
	uBox universal Corps d'encastrement pour caniveau de douche linéaire pour installation à faible hauteur	56016180 56017180 56018180 56019180 56020180 56021180	01000180
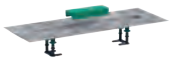	RainDrain Kit d'installation 70 cm pour caniveau de douche linéaire encastré dans le sol à carreler	56017180	56011180
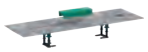	RainDrain Kit d'installation 80 cm pour caniveau de douche linéaire encastré dans le sol à carreler	56018180	56012180
	RainDrain Kit d'installation 90 cm pour caniveau de douche linéaire encastré dans le sol à carreler	56019180	56013180
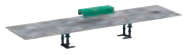	RainDrain Kit d'installation 100 cm pour caniveau de douche linéaire encastré dans le sol à carreler	56020180	56014180
	RainDrain Kit d'installation 120 cm pour caniveau de douche linéaire encastré dans le sol à carreler	56021180	56015180

Les mesures des schémas techniques sont en mm.
Les spécifications techniques et les unités de mesure peuvent être sujettes à des changements.

Raindrain Set Complet de vidage 90 XXL

Caractéristiques

- comprenant: corps d'encastrement, set de finition
- compatible avec receveurs de douche avec orifice d'évacuation de Ø 90 mm
- Ø du tuyau d'évacuation 50 mm
- capacité d'évacuation 51 l/min pour 15 mm de niveau d'eau
- siphon anti-odeurs - hauteur du reflux 50 mm
- matériau du siphon: synthétique
- matériau de la bonde d'évacuation: acier inoxydable
- avec ouverture pour le nettoyage



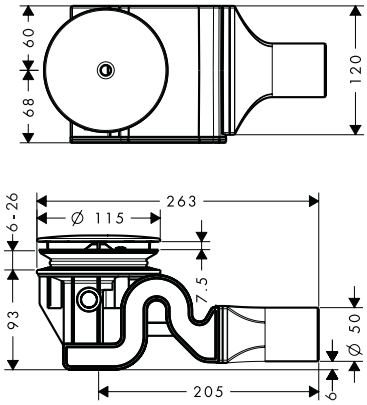

Finition	Code article	Euro
Chromé	60067000	86,62

Staro Set Complet de vidage Staro 90

Caractéristiques

- comprenant: corps d'encastrement, set de finition
- compatible avec receveurs de douche avec orifice d'évacuation de Ø 90 mm
- vis de raccordement PE 1 ½" x 40/50 mm
- Ø du tuyau d'évacuation 50 mm
- capacité d'évacuation 29 l/min pour 15 mm de niveau d'eau
- siphon anti-odeurs - hauteur du reflux 50 mm
- matériau du siphon: synthétique
- matériau de la bonde d'évacuation: acier inoxydable
- auto-nettoyant



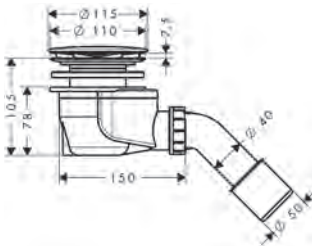

Certificats/déclarations

Finition	ECAU	Code article	Euro
Chromé	E04, C0 U3	60056000	74,53



Vidages pour baignoire

Points forts

Types de jets



Jet laminaire puissant offrant la sensation d'une cascade relaxante.

Finition

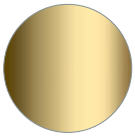

Aspect doré poli

-990

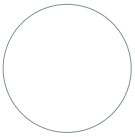

Blanc mat

-700



Bronze brossé

-140

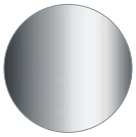

Chromé

-000



Noir chromé brossé

-340



Noir mat

-670

Flexaplus Set de finition

Caractéristiques

- comprenant: poignée pivotante, bouchon de sécurité
- compatible avec baignoires standards et spéciales



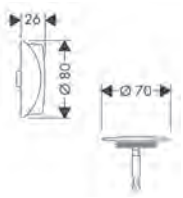

Finition	Code article	Euro
Chromé	58185000	29,11
Bronze brossé	58185140	45,42
Noir chromé brossé	58185340	45,42
Noir mat	58185670	41,93
Blanc mat	58185700	41,93
Aspect doré poli	58185990	45,42

A compléter avec:	Code article	Euro
Flexaplus Corps d'encastrement pour baignoire standard	58140180	68,72
Flexaplus Corps d'encastrement spécial grande baignoire	58141180	97,83

Flexaplus S Set de finition

Caractéristiques

- comprenant: poignée pivotante, bouchon de sécurité
- compatible avec baignoires standards et spéciales
- contrôle effectué par un tiers conform. DIN EN 274-3



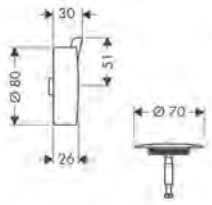

Finition	Code article	Euro
Chromé	58186000	43,08

A compléter avec:	Code article	Euro
Flexaplus Corps d'encastrement spécial grande baignoire	58141180	97,83
Flexaplus Corps d'encastrement pour baignoire standard	58140180	68,72

Les mesures des schémas techniques sont en mm.
Les spécifications techniques et les unités de mesure peuvent être sujettes à des changements.

Flexaplus Corps d'encastrement pour baignoire standard

Caractéristiques

- ï compatible avec baignoires standards
- vis de raccordement PE 1 ½" x 40/50 mm
- trappe anti-odeur - hauteur du reflux 50 mm
- longueur du câble Bowden 520 mm
- E8, C0, A., U3
- contrôle effectué par un tiers conform.: DIN EN 274-3



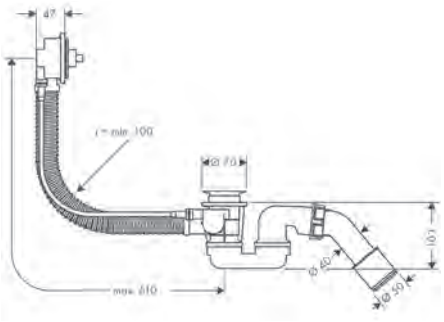

Certificats/déclarations

	Code article	Euro
	58140180	68,72

A compléter avec:	Finition	Code article	Euro
 Flexaplus Set de finition	Chromé	58185000	29,11
	Bronze brossé	58185140	45,42
	Noir chromé brossé	58185340	45,42
	Noir mat	58185670	41,93
	Blanc mat	58185700	41,93
	Aspect doré poli	58185990	45,42
 Flexaplus S Set de finition	Chromé	58186000	43,08

Flexaplus Set complet vidage de baignoire standard

Caractéristiques

- ï compatible avec baignoires standards
- vis de raccordement PE 1 ½" x 40/50 mm
- trappe anti-odeur - hauteur du reflux 50 mm
- longueur du câble Bowden 520 mm
- E8, C0, A., U3
- contrôle effectué par un tiers conform.: DIN EN 274-3



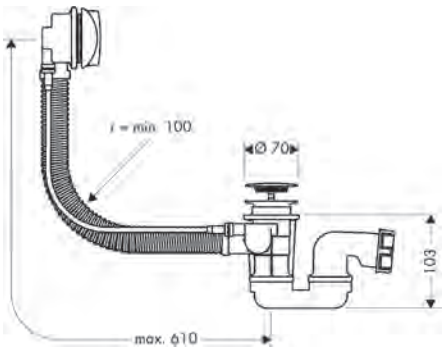

Certificats/déclarations

Finition	Code article	Euro
Chromé	58142000	87,52

Les mesures des schémas techniques sont en mm.
Les spécifications techniques et les unités de mesure peuvent être sujettes à des changements.

Flexaplus Corps d'encastrement spécial grande baignoire

Caractéristiques

- ï compatible avec baignoires standards
- vis de raccordement PE 1 ½" x 40/50 mm
- trappe anti-odeur - hauteur du reflux 50 mm
- longueur du câble Bowden 780 mm
- E8, C0, A., U3
- contrôle effectué par un tiers conform.: DIN EN 274-3



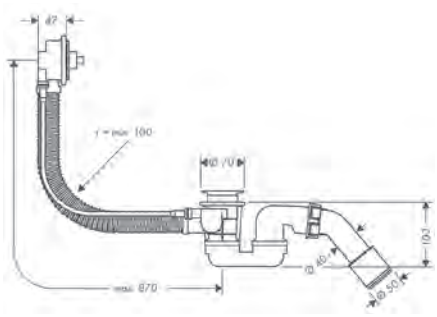

Certificats/déclarations

	Code article	Euro
	58141180	97,83

A compléter avec:		Finition	Code article	Euro
	Flexaplus Set de finition	Chromé	58185000	29,11
		Bronze brossé	58185140	45,42
		Noir chromé brossé	58185340	45,42
		Noir mat	58185670	41,93
		Blanc mat	58185700	41,93
		Aspect doré poli	58185990	45,42
	Flexaplus S Set de finition	Chromé	58186000	43,08

Flexaplus Set Complet de vidage pour baignoire

Caractéristiques

- comprenant: corps d'encastrement, set de finition
- ï compatible avec baignoires standards
- vis de raccordement PE 1 ½" x 40/50 mm
- trappe anti-odeur - hauteur du reflux 50 mm
- longueur du câble Bowden 520 mm
- contrôle effectué par un tiers conform.: DIN EN 274-3



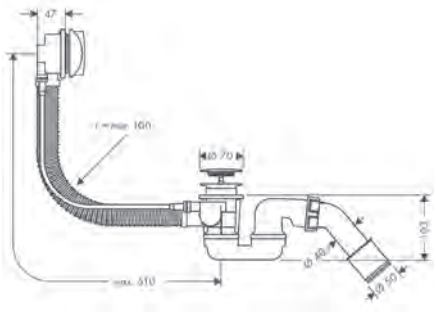

Finition	Code article	Euro
Chromé	58143000	83,35

comprenant		Inclus dans	Code article
	Flexaplus Corps d'encastrement pour baignoire standard	58143000	58140180
	Flexaplus Set de finition	58143000	58185000

Les mesures des schémas techniques sont en mm.
Les spécifications techniques et les unités de mesure peuvent être sujettes à des changements.

Flexaplus S Set Complet de vidage pour baignoire standard

Caractéristiques

- comprenant: corps d'encastrement, set de finition
- ï compatible avec baignoires standards
- vis de raccordement PE 1 ½" x 40/50 mm
- trappe anti-odeur - hauteur du reflux 50 mm
- longueur du câble Bowden 520 mm
- contrôle effectué par un tiers conform.: DIN EN 274-3



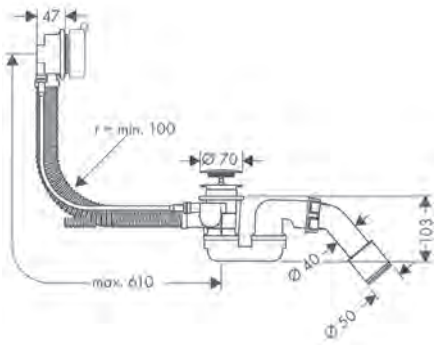

Finition	Code article	Euro
Chromé	58150000	103,65

comprenant		Inclus dans	Code article
	Flexaplus Corps d'encastrement pour baignoire standard	58150XXX	58140180
	Flexaplus S Set de finition	58150XXX	58186XXX

Siphon

Caractéristiques

- vis de raccordement PE 1 ½" x 40/50 mm
- trappe anti-odeur - hauteur du reflux 50 mm



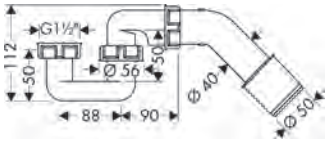

Code article	Euro
56373000	18,64

Les mesures des schémas techniques sont en mm.
Les spécifications techniques et les unités de mesure peuvent être sujettes à des changements.

Exafill Set de finition pour baignoire standard et spéciale

Caractéristiques

- comprenant: protection, bouchon de sécurité
- compatible avec baignoires standards et spéciales
- mousseur triple
- le brise-jet peut être réglé par 20°
- débit maximal à 3 bars: 23 l/min
- E8, C0, A., U3
- contrôle effectué par un tiers conform. DIN EN 274-3



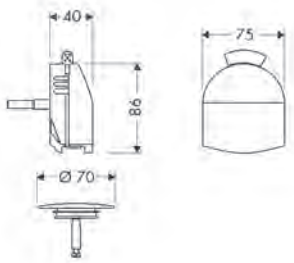

Certificats/déclarations

Finition	Code article	Euro
Chromé	58127000	201,48

A compléter avec:	Code article	Euro
Exafill Corps d'encastrement Bec déverseur pour baignoire standard	58125180	130,44
Exafill Corps d'encastrement Bec déverseur spécial grande baignoire	58126180	186,33

Options:	Code article	Euro
Gaine de raccordement 3/4" 800 mm	58192000	135,09

Exafill Set de finition pour baignoire dont le trop plein est situé dans un creux

Caractéristiques

- comprenant: protection, bouchon de sécurité
- compatible avec baignoires standards et spéciales, pour baignoires avec trop-plein situé dans un creux
- mousseur triple
- le brise-jet peut être réglé par 20°
- débit maximal à 3 bars: 23 l/min
- E8, C0, A., U3
- contrôle effectué par un tiers conform. DIN EN 274-3



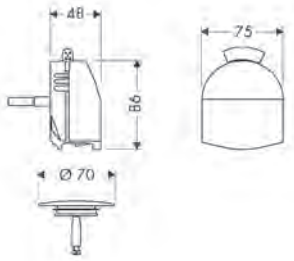

Certificats/déclarations

Finition	Code article	Euro
Chromé	58128000	276,01

A compléter avec:	Code article	Euro
Exafill Corps d'encastrement Bec déverseur pour baignoire standard	58125180	130,44
Exafill Corps d'encastrement Bec déverseur spécial grande baignoire	58126180	186,33

Options:	Code article	Euro
Gaine de raccordement 3/4" 800 mm	58192000	135,09

Les mesures des schémas techniques sont en mm.
Les spécifications techniques et les unités de mesure peuvent être sujettes à des changements.

Exafill S Set de finition pour baignoire standard et spéciale

Caractéristiques

- comprenant: protection, bouchon de sécurité
- compatible avec baignoires standards et spéciales
- jet lame d'eau
- le brise-jet peut être réglé par 30°
- débit maximal à 3 bars: 19 l/min
- E8, C0, A., U3



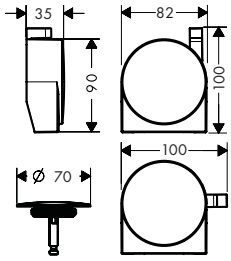

Types de jets

RainFlow

Certificats/déclarations

Finition	Code article	Euro
Chromé	58117000	201,48
Bronze brossé	58117140	302,29
Noir chromé brossé	58117340	302,29
Noir mat	58117670	282,17
Blanc mat	58117700	282,17
Aspect doré poli	58117990	302,29

A compléter avec:		Code article	Euro
	Exafill S Corps d'encastrement Bec déverseur pour baignoire standard	58115180	130,44
	Exafill S Corps d'encastrement Bec déverseur spécial grande baignoire	58116180	186,33

Options:		Code article	Euro
	Gaine de raccordement 3/4" 800 mm	58192000	135,09

Exafill Set Complet de vidage

Caractéristiques

- débit maximal à 3 bars: 26 l/min
- hauteur du trop-plein réglable de 25 mm



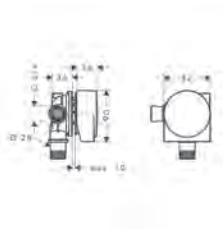

Finition	Code article	Euro
Chromé	58112000	106,47

Options:		Code article	Euro
	Siphon	56373000	18,64

Les mesures des schémas techniques sont en mm.
Les spécifications techniques et les unités de mesure peuvent être sujettes à des changements.

Exafill Corps d'encastrement Bec déverseur pour baignoire standard

Caractéristiques

- comprenant: corps d'encastrement, siphon de baignoire
- ï compatible avec baignoires standards
- raccordement en eau du flexible d'alimentation à gauche et à droite DN20
- trappe anti-odeur - hauteur du reflux 50 mm
- longueur du câble Bowden 520 mm
- E8, C0, A., U3
- contrôle effectué par un tiers conform.: DIN EN 274-3



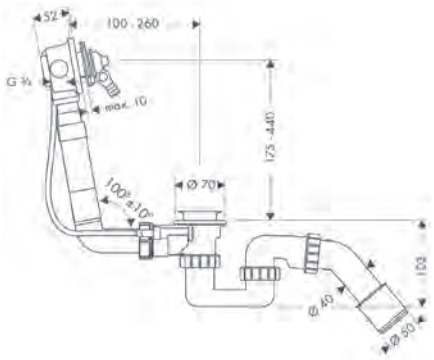

Certificats/déclarations

	Code article	Euro
	58125180	130,44

A compléter avec:	Finition	Code article	Euro
Exafill Set de finition pour baignoire dont le trop plein est situé dans un creux	Chromé	58128000	276,01
Exafill Set de finition pour baignoire standard et spéciale	Chromé	58127000	201,48

Options:	Code article	Euro
Gaine de raccordement 3/4" 800 mm	58192000	135,09

Exafill Corps d'encastrement Bec déverseur spécial grande baignoire

Caractéristiques

- comprenant: corps d'encastrement, siphon de baignoire
- ï compatible avec baignoires spéciales,
- raccordement en eau du flexible d'alimentation à gauche et à droite DN20
- trappe anti-odeur - hauteur du reflux 50 mm
- longueur du câble Bowden 780 mm
- E8, C0, A., U3
- contrôle effectué par un tiers conform.: DIN EN 274-3



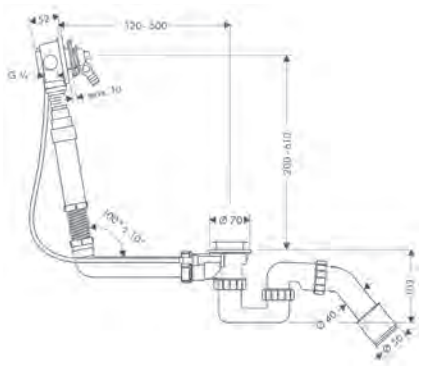

Certificats/déclarations

	Code article	Euro
	58126180	186,33

A compléter avec:	Finition	Code article	Euro
Exafill Set de finition pour baignoire dont le trop plein est situé dans un creux	Chromé	58128000	276,01
Exafill Set de finition pour baignoire standard et spéciale	Chromé	58127000	201,48

Options:	Code article	Euro
Gaine de raccordement 3/4" 800 mm	58192000	135,09

Les mesures des schémas techniques sont en mm.
Les spécifications techniques et les unités de mesure peuvent être sujettes à des changements.

Exafill Ensemble complet Bec déverseur

Caractéristiques

- comprenant: siphon de baignoire, corps d'encastrement, set de finition
- ï compatible avec baignoires standards
- raccordement en eau du flexible d'alimentation à gauche et à droite DN20
- trappe anti-odeur - hauteur du reflux 50 mm
- longueur du câble Bowden 520 mm
- matériau: synthétique
- bec avec 3 mousseurs orientables de 20°
- E8, C0, A., U3
- contrôle effectué par un tiers conform.: DIN EN 274-3



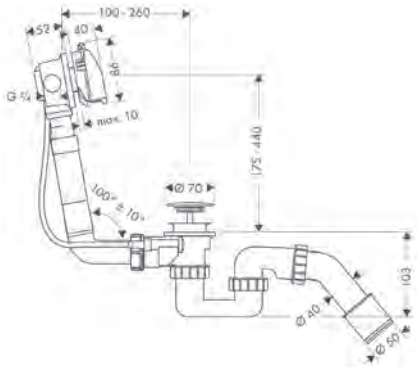

Certificats/déclarations

Finition	Code article	Euro
Chromé	58123000	327,25

comprenant		Inclus dans	Code article
	Siphon	58123XXX	56373000
	Exafill Corps d'encastrement Bec déverseur pour baignoire standard	58123XXX	58125180
	Exafill Set de finition pour baignoire standard et spéciale	58123XXX	58127XXX

Options:		Code article	Euro
	Gaine de raccordement 3/4" 800 mm	58192000	135,09

Les mesures des schémas techniques sont en mm.
Les spécifications techniques et les unités de mesure peuvent être sujettes à des changements.

Exafill S Corps d'encastrement Bec déverseur pour baignoire standard

Caractéristiques

- comprenant: corps d'encastrement, siphon de baignoire
- ï compatible avec baignoires standards, pour baignoires avec bord oblique
- raccordement en eau du flexible d'alimentation à gauche DN20
- trappe anti-odeur - hauteur du reflux 50 mm
- longueur du câble Bowden 520 mm
- épaisseur de baignoire maxi : alimentation 11 mm et évacuation 10 mm
- E8, C0, A., U3
- contrôle effectué par un tiers conform.: DIN EN 274-3



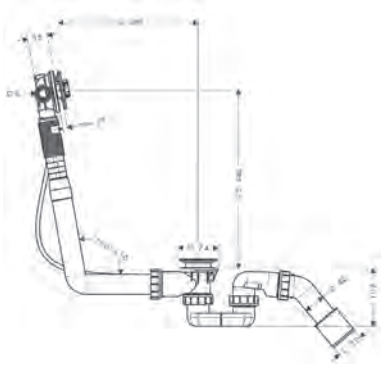

Certificats/déclarations

	Code article	Euro
	58115180	130,44

A compléter avec:



Exafill S Set de finition pour baignoire standard et spéciale

Finition	Code article	Euro
Chromé	58117000	201,48
Bronze brossé	58117140	302,29
Noir chromé brossé	58117340	302,29
Noir mat	58117670	282,17
Blanc mat	58117700	282,17
Aspect doré poli	58117990	302,29

Options:

	Code article	Euro
Gaine de raccordement 3/4" 800 mm	58192000	135,09

Exafill S Corps d'encastrement Bec déverseur spécial grande baignoire

Caractéristiques

- comprenant: corps d'encastrement, siphon de baignoire
- ï compatible avec baignoires spéciales, pour baignoires avec bord oblique
- raccordement en eau du flexible d'alimentation à gauche DN20
- trappe anti-odeur - hauteur du reflux 50 mm
- longueur du câble Bowden 780 mm
- épaisseur de baignoire maxi : alimentation 11 mm et évacuation 10 mm
- E8, C0, A., U3
- contrôle effectué par un tiers conform.: DIN EN 274-3



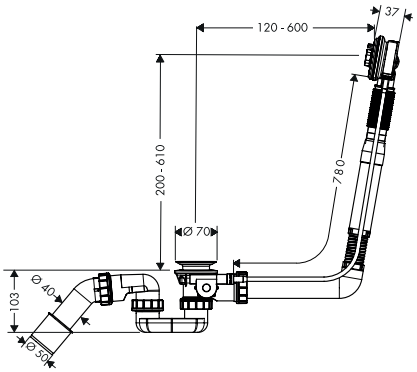

Certificats/déclarations

	Code article	Euro
	58116180	186,33

Pour plus d'informations sur ce produit, voir la page suivante.

Les mesures des schémas techniques sont en mm.
Les spécifications techniques et les unités de mesure peuvent être sujettes à des changements.

Exafill S Corps d'encastrement Bec déverseur spécial grande baignoire

A compléter avec:		Finition	Code article	Euro
	Exafill S Set de finition pour baignoire standard et spéciale	Chromé	58117000	201,48
		Bronze brossé	58117140	302,29
		Noir chromé brossé	58117340	302,29
		Noir mat	58117670	282,17
		Blanc mat	58117700	282,17
		Aspect doré poli	58117990	302,29

Options:		Code article	Euro
	Gaine de raccordement 3/4" 800 mm	58192000	135,09

Gaine de raccordement 3/4" 800 mm

Caractéristiques

· longueur 800 mm

· modèle: angle à 90°





Code article	Euro
58192000	135,09

Les mesures des schémas techniques sont en mm.
Les spécifications techniques et les unités de mesure peuvent être sujettes à des changements.

Set Complet de vidage pour mitigeurs de lavabo et bidet

Caractéristiques

- fonctionne avec une tirette
- pour lavabos avec trop-plein
- dimension du raccordement: G 1 ¼"
- avec trop-plein



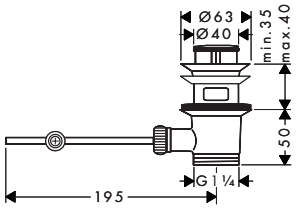

Finition	Code article	Euro
Chromé	94139000	84,88

Bonde Push-open

Caractéristiques

- E6, C0, A., U3
- ouverture par bouchon pression
- pour lavabos avec trop-plein
- dimension du raccordement: G 1 ¼"
- avec trop-plein



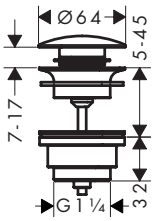

Certificats/déclarations

Finition	Code article	Euro
Chromé	50100000	69,03
Bronze brossé	50100140	104,12
Noir chromé brossé	50100340	104,12
Noir mat	50100670	90,55
Blanc mat	50100700	90,55
Aspect doré poli	50100990	104,12

Set Complet de vidage synthétique

Caractéristiques

- ouverture par bouchon pression
- pour lavabos avec trop-plein
- dimension du raccordement: G 1 ¼"
- avec trop-plein
- contrôle effectué par un tiers conform. DIN EN 274-3



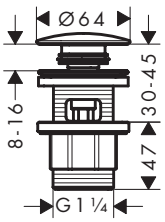

Finition	Code article	Euro
Chromé	50105000	30,56

Les mesures des schémas techniques sont en mm.
Les spécifications techniques et les unités de mesure peuvent être sujettes à des changements.

Bonde à écoulement libre

Caractéristiques

- à écoulement libre
- pour lavabos sans trop-plein
- dimension du raccordement: G 1 ¼"



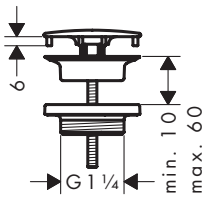

Finition	Code article	Euro
Chromé	50001000	46,40
Noir chromé brossé	50001340	74,69
Noir mat	50001670	61,12
Blanc mat	50001700	61,12
Aspect doré poli	50001990	74,69

Cache

Caractéristiques

- pour le revêtement d'un robinet d'arrêt



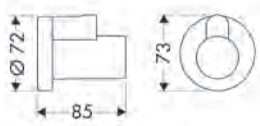

Finition	Code article	Euro
Chromé	13950000	41,87
Bronze brossé	13950140	63,38
Noir chromé brossé	13950340	62,80
Noir mat	13950670	53,19
Blanc mat	13950700	53,19
Aspect doré poli	13950990	63,38

Siphon Flowstar

Caractéristiques

- distance d'ajustement de 65-165 mm
- distance du mur 330 mm
- trappe anti-odeur - hauteur du reflux 70 mm
- dimension du raccordement d'entrée: G 1 ¼"
- contrôle effectué par un tiers conform. DIN EN 274-3



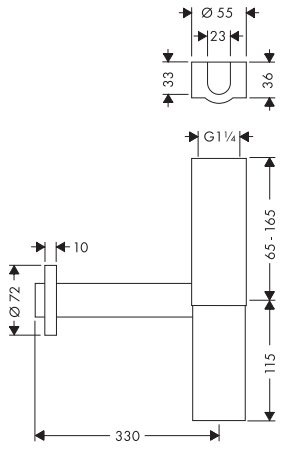

Finition	Code article	Euro
Chromé	52100000	158,45

Les mesures des schémas techniques sont en mm.
Les spécifications techniques et les unités de mesure peuvent être sujettes à des changements.

Set Siphon Flowstar

Caractéristiques

- comprenant: siphon design, 2 robinets d'arrêt, 2 caches
- distance d'ajustement de 65-165 mm
- distance du mur 330 mm
- trappe anti-odeur - hauteur du reflux 75 mm
- dimension du raccordement d'entrée: G 1 ¼"



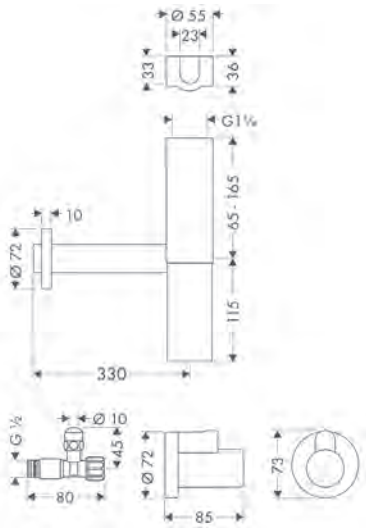

Finition	Code article	Euro
Chromé	52120000	239,93

comprenant		Inclus dans	Code article
	Cache	52120000	13950XXX
	Siphon Flowstar	52120000	52100XXX

Siphon Flowstar S

Caractéristiques

- distance d'ajustement de 60-165 mm
- distance du mur 330 mm
- trappe anti-odeur - hauteur du reflux 75 mm
- dimension du raccordement d'entrée: G 1 ¼"
- dimensions du raccordement de sortie: DN32
- contrôle effectué par un tiers conform. DIN EN 274-3



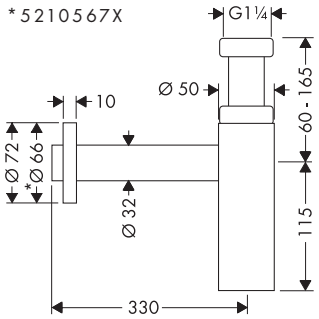

Finition	Code article	Euro
Chromé	52105000	90,55
Bronze brossé	52105140	138,08
Noir chromé brossé	52105340	138,08
Noir mat	52105670	135,81
Blanc mat	52105700	135,81
Aspect doré poli	52105990	138,08

Siphon modèle standard

Caractéristiques

- matériau principal: laiton
- distance d'ajustement de 35 à 95 mm
- distance du mur 225 mm
- trappe anti-odeur - hauteur du reflux 50 mm
- dimension du raccordement d'entrée: G 1 ¼"
- dimensions du raccordement de sortie: DN32



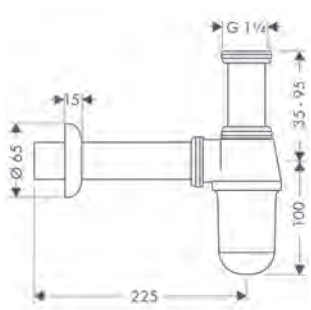

Finition	Code article	Euro
Chromé	52053000	30,56

Les mesures des schémas techniques sont en mm.
Les spécifications techniques et les unités de mesure peuvent être sujettes à des changements.

Siphon pour bidet

Caractéristiques

- distance d'ajustement de 35 à 95 mm
- distance du mur 220 mm
- trappe anti-odeur - hauteur du reflux 30 mm
- dimension du raccordement d'entrée: G 1 ¼"



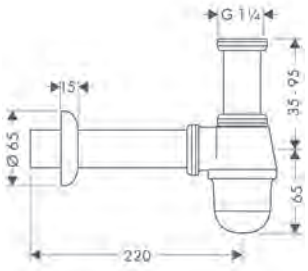

Finition	Code article	Euro
Chromé	55213000	41,93

Siphon pour modèle standard

Caractéristiques

- distance d'ajustement de 35 à 85 mm
- distance du mur 250 mm
- trappe anti-odeur - hauteur du reflux 50 mm
- dimension du raccordement d'entrée: G 1 ¼"
- contrôle effectué par un tiers conform. DIN EN 274-3



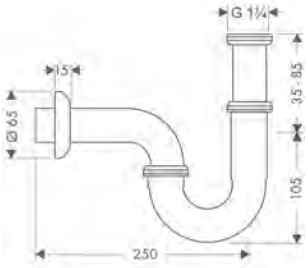

Finition	Code article	Euro
Chromé	53002000	24,90

Siphon pour bidet

Caractéristiques

- distance d'ajustement de 30 à 55 mm
- distance du mur 275 mm
- trappe anti-odeur - hauteur du reflux 50 mm
- dimension du raccordement d'entrée: G 1 ¼"



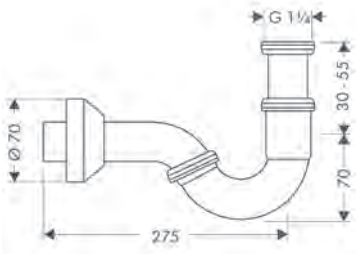

Finition	Code article	Euro
Chromé	55237000	30,56

Tube droit

Caractéristiques

- longueur 500 mm
- matériau: laiton
- dimension du raccordement: G 1 ¼"

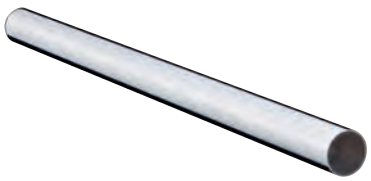

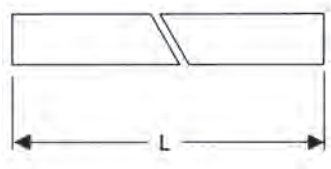

Finition	Code article	Euro
Chromé	53493000	33,77
Noir mat	53493670	39,60
Blanc mat	53493700	39,60

Les mesures des schémas techniques sont en mm.
Les spécifications techniques et les unités de mesure peuvent être sujettes à des changements.

Tube droit avec bord

Caractéristiques

- longueur 300 mm
- avec bord
- matériau: laiton
- dimension du raccordement: G 1 ¼"



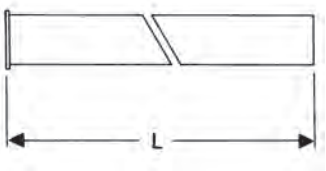

Finition	Code article	Euro
Chromé	53428000	18,64
Noir mat	53428670	22,12
Blanc mat	53428700	22,12

Rosace pour robinet

Caractéristiques

- matériau: laiton
- dimension du raccordement: DN15
- unité d'emballage: 100 pièces
- Prix unitaire



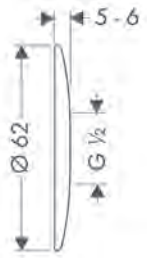

Finition	Code article	Euro
Chromé	06010000	6,99

Les mesures des schémas techniques sont en mm.
Les spécifications techniques et les unités de mesure peuvent être sujettes à des changements.



Thermostatiques apparents

Robinetterie thermostatique apparente

	ShowerTablet Select				Ecostat Select
					
Finition					
Select	■	■	■	■	–
CoolContact	■	■	■	■	■
Verrouillage de sécurité à 40 degrés	■	■	■	■	■
Limiteur de température réglable	■	■	■	■	■
Water Flow Control	–	–	■	■	■
Bec de baignoire	–	■	–	■	–
prix en €	**591,61**	**755,82**	**422,75 - 590,91**	**511,26 - 749,40**	**447,20 - 453,03**
à partir de la page	289	290	291	292	293

	Ecostat Comfort		Ecostat Fine		
					
Finition					
Select	–	–	–	–	–
CoolContact	–	–	–	–	–
Verrouillage de sécurité à 40 degrés	■	■	■	■	–
Limiteur de température réglable	■	■	■	■	■
Water Flow Control	■	■	■	■	■
Bec de baignoire	–	■	–	■	–
prix en €	**296,98**	**373,84**	**195,00 - 244,00**	**247,00 - 309,00**	**195,00**
à partir de la page	297	296	298	299	299

■ disponible selon le modèle
– non disponible

	Ecostat Select	Ecostat E		Ecostat Comfort	
					
Finition					
Select	–	–	–	–	–
CoolContact	■	■	■	–	–
Verrouillage de sécurité à 40 degrés	■	■	■	■	■
Limiteur de température réglable	■	■	■	■	■
Water Flow Control	■	■	■	■	■
Bec de baignoire	■	–	■	–	■
prix en €	**547,37**	**358,70**	**441,38**	**284,71 - 462,35**	**359,39 - 590,45**
à partir de la page	294	294	295	296	295

	Ecostat 1001 CL		Ecostat universal	
				
Finition				
Select	–	–	–	–
CoolContact	–	–	–	–
Verrouillage de sécurité à 40 degrés	■	■	■	■
Limiteur de température réglable	■	■	■	■
Water Flow Control	■	■	■	■
Bec de baignoire	–	■	–	■
prix en €	**208,65**	**269,88**	**271,35**	**347,05**
à partir de la page	300	300	301	301

Points forts

Eco-Responsabilité



Contrôle simple et précis pour des économies d'eau et d'énergie. La fonction EcoStop permet de limiter le débit d'eau à 10 l/min max.



Contrôle simple et précis pour des économies d'eau et d'énergie. La fonction EcoStop+ permet de limiter le débit d'eau à 6 l/min max.



Réglage de la puissance du jet selon vos envies. Le débit d'eau peut être contrôlé et ajusté grâce à une poignée à tourner.

Technologies



Réglage précis et température stable assurés par une cartouche ultra-réactive.



Butée de sécurité à 40 °C.



La surface du mitigeur reste froide pour une utilisation plus sécurisée.



Elimination du calcaire par simple passage du doigt sur le mousseur.



Jet généreux enrichi en air et sans éclaboussures.



Bec déverseur pivotable sous le mitigeur thermostatique après son utilisation. Élégant et pratique.



Changement de jet facile par simple pression du bouton Select.

Finition

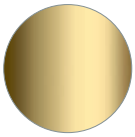

Aspect doré poli

-990

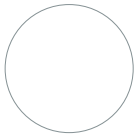

Blanc mat

-700



Blanc/Chromé

-400



Bronze brossé

-140

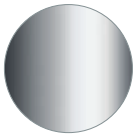

Chromé

-000



Noir chromé brossé

-340



Noir mat

-670

ShowerTablet Select Thermostatique douche 300

Caractéristiques

- 1 fonction
- bouton Select marche/arrêt pour une sortie
- CoolContact thermostatique : Empêche le corps de chauffer, pour plus de sécurité sous la douche
- cartouche thermostatique, mécanisme Push marche/arrêt
- débit maximal à 3 bars: 14 l/min
- dans le cas d'une installation existante en G ¾, l'adaptateur réf. 02026000 doit être utilisé
- fonction safety stop à 40 °C
- limiteur de température réglable
- avec alimentation d'eau isolée
- clapet anti-retour
- avec silencieux
- tablette en verre sécurit
- surface de la tablette: verre miroir
- matériau des poignées: métallique
- distance du centre: 150 mm ± 12 mm
- type de raccordement: raccordement réglable, G ½
- filtre à poussière inclus
- Le thermostatique est fourni avec le bouton douchette à main



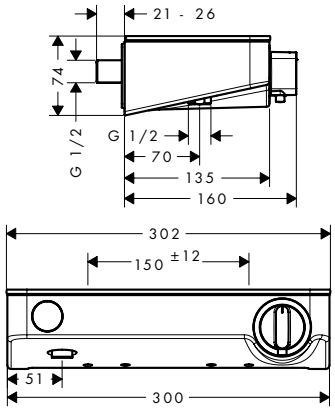

Technologies

Thermostat | Cool Contact | Select | Safety Stop

Certificats/déclarations

Finition	Code article	Euro
Chromé	13171000	591,61
Blanc/Chromé	13171400	591,61

13171400 Surface de la tablette: verre blanc.

Options:	Finition	Code article	Euro
 Adapteur Ecostat Select sur raccord S 3/4"	Chromé	02026000	43,08

Les mesures des schémas techniques sont en mm.
Les spécifications techniques et les unités de mesure peuvent être sujettes à des changements.

ShowerTablet Select Thermostatique bain/douche 300

Caractéristiques

- Longueur du bec 192 mm
- 2 fonctions
- utilisation simultanée de 2 fonctions
- Bouton Select marche/arrêt pour contrôler 2 sorties
- CoolContact thermostatique : La surface du mitigeur reste froide pour une utilisation plus sécurisée.
- cartouche thermostatique, mécanisme Push marche/arrêt
- débit maximal à 3 bars: 20 l/min
- ï débit du robinet de baignoire à 3 bars : 20 l/min
- débit de la douchette à 3 bars: 16 l/min
- pression minimum en fonctionnement: 1 bar
- pression maximum en fonctionnement: 10 bars
- fonction safety stop à 40 °C
- limiteur de température réglable
- avec alimentation d'eau isolée
- clapet anti-retour
- avec combinaison de sécurité intégrée EN 1717
- avec silencieux
- matériau des poignées: métallique
- tablette en verre sécurit
- surface de la tablette: verre miroir
- dans le cas d'une installation existante en G ¾, l'adaptateur réf. 02026000 doit être utilisé
- type de raccordement: G ½
- distance du centre: 150 mm ± 12 mm
- filtre à poussière inclus
- le thermostatique est fourni avec les boutons-poussoirs Douchette à main et Baignoire



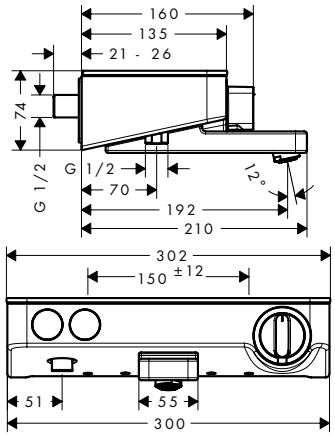

Technologies

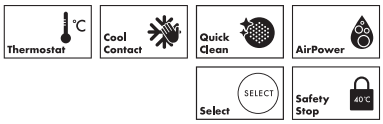

Certificats/déclarations

Finition	Code article	Euro
Chromé	13151000	755,82
Blanc/Chromé	13151400	755,82

13151400 Surface de la tablette: verre blanc.

Options:	Finition	Code article	Euro
 Adapteur Ecostat Select sur raccord S 3/4"	Chromé	02026000	43,08

Les mesures des schémas techniques sont en mm.
Les spécifications techniques et les unités de mesure peuvent être sujettes à des changements.

ShowerTablet Select Thermostatique douche 400

Caractéristiques

- 1 fonction
- contrôle de la température et du débit
- bouton Select marche/arrêt pour une sortie
- support de douchette à main intégrée dans la tablette
- commande du débit d'eau avec fonction stop
- CoolContact thermostatique : Empêche le corps de chauffer, pour plus de sécurité sous la douche
- débit maximal à 3 bars: 16,3 l/min
- fonction safety stop à 40 °C
- limiteur de température réglable
- avec alimentation d'eau isolée
- clapet anti-retour
- avec silencieux
- convient au chauffe-eau instantané
- tablette synthétique
- surface de la tablette: graphite
- matériau des poignées: synthétique
- distance du centre: 150 mm ± 12 mm
- type de raccordement: raccords S, G ½
- filtre à poussière inclus
- Le thermostatique est fourni avec le bouton douchette à main
- E1, C2, A3, U3



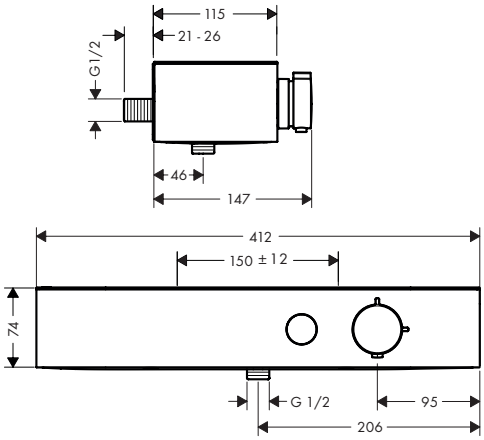

Eco-Responsabilité

Water Flow Control

Technologies

Thermostat | Cool Contact | Select | Safety Stop

Certificats/déclarations

NF

Finition	Code article	Euro
Chromé	24360000	422,75
Bronze brossé	24360140	590,91
Noir mat	24360670	549,69
Blanc mat	24360700	549,69

Options:	Finition	Code article	Euro
 Adapteur Ecostat Select sur raccord S 3/4"	Chromé	02026000	43,08

Les mesures des schémas techniques sont en mm.
Les spécifications techniques et les unités de mesure peuvent être sujettes à des changements.

ShowerTablet Select Thermostatique bain/douche 400

Caractéristiques

- bec déverseur rabattable
- 2 fonctions
- utilisation simultanée de 2 fonctions
- contrôle de la température et du débit
- Bouton Select marche/arrêt pour contrôler 2 sorties
- commande du débit d'eau avec fonction stop
- CoolContact thermostatique : La surface du mitigeur reste froide pour une utilisation plus sécurisée.
- débit maximal à 3 bars: 20,9 l/min
- ï débit du robinet de baignoire sur pied à 3 bars: 20,9 l/min
- débit de la douchette à 3 bars: 15,8 l/min
- pression minimum en fonctionnement: 1 bar
- pression maximum en fonctionnement: 10 bars
- fonction safety stop à 40 °C
- limiteur de température réglable
- avec alimentation d'eau isolée
- clapet anti-retour
- avec combinaison de sécurité intégrée EN 1717
- avec silencieux
- convient au chauffe-eau instantané
- matériau des poignées: synthétique
- tablette synthétique
- surface de la tablette: graphite
- type de raccordement: G ½
- distance du centre: 150 mm ± 12 mm
- filtre à poussière inclus
- le thermostatique est fourni avec les boutons-poussoirs Douchette à main et Baignoire
- E3/0, C2, A3, U3



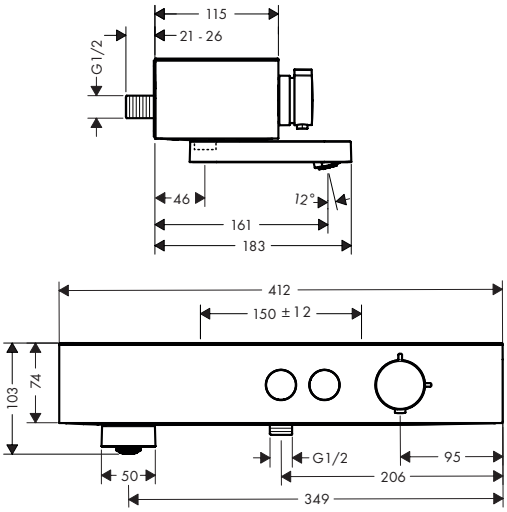

Eco-Responsabilité

Water Flow Control

Technologies

Thermostat | Cool Contact | Rotatable Bath Spout | Select | Safety Stop

Certificats/déclarations

NF

Finition	Code article	Euro
Chromé	24340000	511,26
Bronze brossé	24340140	749,40
Noir mat	24340670	663,83
Blanc mat	24340700	663,83

Options:	Finition	Code article	Euro
 Adapteur Ecostat Select sur raccord S 3/4"	Chromé	02026000	43,08

Les mesures des schémas techniques sont en mm.
Les spécifications techniques et les unités de mesure peuvent être sujettes à des changements.

Ecostat Select Thermostatiques de douche pour installation apparente

Caractéristiques des variantes

- 1 fonction
- contrôle du débit pour 1 fonction
- Le bouton Ecostop limite la consommation d'eau à 10 l/min
- CoolContact thermostatique : Empêche le corps de chauffer, pour plus de sécurité sous la douche
- cartouche thermostatique, mécanisme céramique 180°
- fonction safety stop à 40 °C
- limiteur de température réglable
- avec alimentation d'eau isolée
- clapet anti-retour
- avec silencieux
- tablette en verre sécurit
- surface de la tablette: verre miroir
- matériau des poignées: métallique
- distance du centre: 150 mm ± 12 mm
- type de raccordement: raccords S, G ½
- filtre à poussière inclus



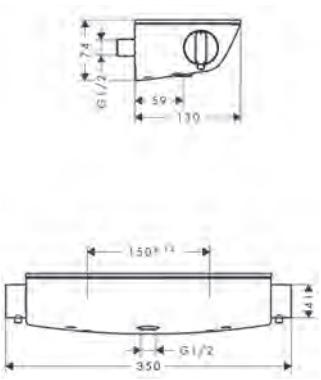

Eco-Responsabilité

EcoStop · Water Flow Control

Technologies

Thermostat · Cool Contact · Safety Stop 40°C

Certificats/déclarations

FDES

Vue d'ensemble

Rénovation	Finition	Code article	Euro
–	Chromé	13161000	447,20
	Blanc/Chromé	13161400	447,20
■	Chromé	13111000	453,03
	Blanc/Chromé	13111400	453,03

ⓘ 13161400, 13111400 — Surface de la tablette: verre blanc.

Options:		Pour	Finition	Code article	Euro
	Adapteur Ecostat Select sur raccord S 3/4"	13161XXX	Chromé	02026000	43,08

Les mesures des schémas techniques sont en mm.
Les spécifications techniques et les unités de mesure peuvent être sujettes à des changements.

Ecostat Select Mitigeur Thermostatique bain/douche

Caractéristiques

- Longueur du bec 193 mm
- 2 fonctions
- CoolContact thermostatique : La surface du mitigeur reste froide pour une utilisation plus sécurisée.
- cartouche thermostatique, mécanisme céramique 180°
- ï débit du robinet de baignoire à 3 bars : 20 l/min
- débit du robinet de baignoire sur pied à 3 bars: 20 l/min
- débit de la douchette à 3 bars: 12 l/min
- pression minimum en fonctionnement: 1 bar
- pression maximum en fonctionnement: 10 bars
- fonction safety stop à 40 °C
- limiteur de température réglable
- avec alimentation d'eau isolée
- clapet anti-retour
- avec combinaison de sécurité intégrée EN 1717
- avec silencieux
- matériau des poignées: métallique
- tablette en verre sécurit
- surface de la tablette: verre miroir
- dans le cas d'une installation existante en G ¾, l'adaptateur réf. 02026000 doit être utilisé
- type de raccordement: G ½
- distance du centre: 150 mm ± 12 mm
- filtre à poussière inclus
- E3/1, C3, A2, U3



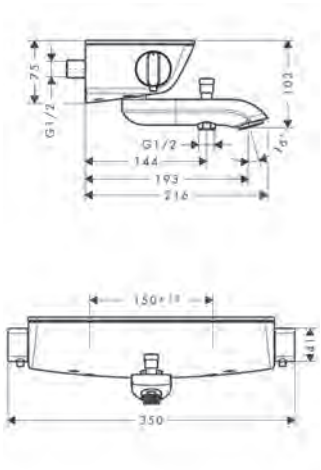

Eco-Responsabilité

Water Flow Control

Technologies

Thermostat | Cool Contact | Quick Clean | AirPower | Safety Stop

Certificats/déclarations

NF | FDES

Finition	Code article	Euro
Chromé	13141000	547,37
Blanc/Chromé	13141400	547,37

13141400 Surface de la tablette: verre blanc.

Options:	Finition	Code article	Euro
 Adapteur Ecostat Select sur raccord S 3/4"	Chromé	02026000	43,08

Ecostat E Mitigeur Thermostatique douche

Caractéristiques

- 1 fonction
- Le bouton Ecostop limite la consommation d'eau à 10 l/min
- CoolContact thermostatique : Empêche le corps de chauffer, pour plus de sécurité sous la douche
- cartouche thermostatique
- débit maximal à 3 bars: 28,6 l/min
- fonction safety stop à 40 °C
- limiteur de température réglable
- avec alimentation d'eau isolée
- clapet anti-retour
- avec silencieux
- convient au chauffe-eau instantané
- matériau des poignées: métallique
- distance du centre: 150 mm ± 12 mm
- type de raccordement: raccords S, G ½
- filtre à poussière inclus



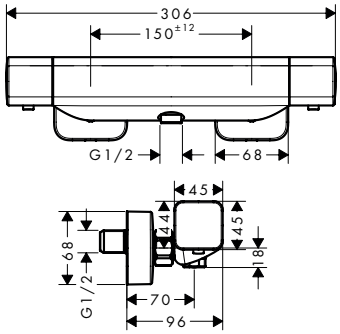

Eco-Responsabilité

EcoStop | Water Flow Control

Technologies

Thermostat | Cool Contact | Safety Stop

Certificats/déclarations

FDES

Finition	Code article	Euro
Chromé	15773000	358,70

Les mesures des schémas techniques sont en mm.
Les spécifications techniques et les unités de mesure peuvent être sujettes à des changements.

Ecostat E Mitigeur Thermostatique bain/douche

Caractéristiques

- Longueur du bec 183 mm
- 2 fonctions
- CoolContact thermostatique : La surface du mitigeur reste froide pour une utilisation plus sécurisée.
- cartouche thermostatique
- débit maximal à 3 bars: 18,6 l/min
- ï débit du robinet de baignoire à 3 bars : 18,6 l/min
- débit de la douchette à 3 bars: 15,4 l/min
- pression minimum en fonctionnement: 1 bar
- pression maximum en fonctionnement: 10 bars
- fonction safety stop à 40 °C
- limiteur de température réglable
- clapet anti-retour
- avec combinaison de sécurité intégrée EN 1717
- avec silencieux
- matériau des poignées: métallique
- type de raccordement: G ½
- distance du centre: 150 mm ± 12 mm
- filtre à poussière inclus



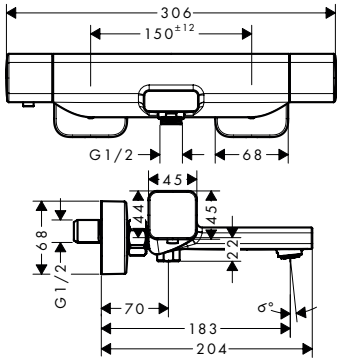

Eco-Responsabilité

Water Flow Control

Technologies

Thermostat | Cool Contact | Quick Clean | Safety Stop 40°C

Certificats/déclarations

FDES

Finition	Code article	Euro
Chromé	15774000	441,38

Ecostat Comfort C3 Mitigeur Thermostatique bain/douche

Caractéristiques

- Longueur du bec 178 mm
- 2 fonctions
- robinet d'arrêt/inverseur, cartouche thermostatique
- débit maximal à 3 bars: 20,3 l/min
- ï débit du robinet de baignoire à 3 bars : 20,3 l/min
- débit de la douchette à 3 bars: 15,8 l/min
- pression minimum en fonctionnement: 1 bar
- pression maximum en fonctionnement: 10 bars
- fonction safety stop à 40 °C
- limiteur de température réglable
- clapet anti-retour
- avec silencieux
- matériau des poignées: métallique
- type de raccordement: raccords S
- distance du centre: 150 mm ± 12 mm
- filtre à poussière inclus
- E3/1, C3, A1, U3



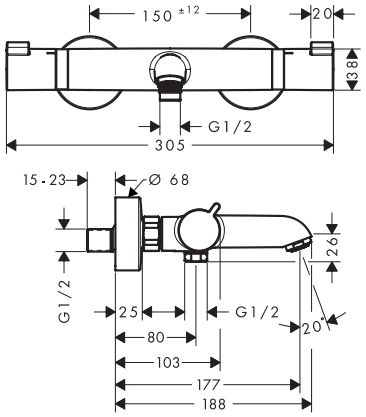

Technologies

Quick Clean | AirPower

Certificats/déclarations

NF | FDES

Finition	Code article	Euro
Chromé	13138000	359,39

Les mesures des schémas techniques sont en mm.
Les spécifications techniques et les unités de mesure peuvent être sujettes à des changements.

Ecostat Comfort Mitigeur Thermostatique douche

Caractéristiques

- 1 fonction
- Le bouton Ecostop limite la consommation d'eau à 10 l/min
- cartouche thermostatique, mécanisme céramique 180°
- débit maximal à 3 bars: 17 l/min
- fonction safety stop à 40 °C
- limiteur de température réglable
- clapet anti-retour
- avec silencieux
- convient au chauffe-eau instantané
- matériau des poignées: métallique
- distance du centre: 150 mm ± 12 mm
- type de raccordement: raccords S, G ½
- filtre à poussière inclus



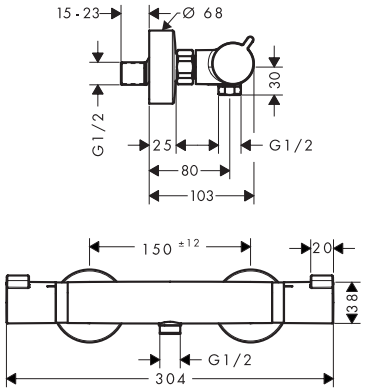

Eco-Responsabilité

EcoStop · Water Flow Control

Technologies

Thermostat · Safety Stop 40°C

Certificats/déclarations

FDES

Finition	Code article	Euro
Chromé	13116000	284,71
Bronze brossé	13116140	462,35
Noir chromé brossé	13116340	462,35
Noir mat	13116670	433,24
Blanc mat	13116700	433,24
Aspect doré poli	13116990	462,35

Ecostat Comfort Mitigeur Thermostatique bain/douche

Caractéristiques

- Longueur du bec 177 mm
- 2 fonctions
- cartouche thermostatique, robinet d'arrêt/inverseur
- type de jet du bec : Jet Normal
- ï débit du robinet de baignoire à 3 bars : 20 l/min
- débit du robinet de baignoire sur pied à 3 bars: 20 l/min
- débit de la douchette à 3 bars: 16 l/min
- pression minimum en fonctionnement: 1 bar
- pression maximum en fonctionnement: 10 bars
- fonction safety stop à 40 °C
- limiteur de température réglable
- clapet anti-retour
- avec silencieux
- convient au chauffe-eau instantané
- matériau des poignées: métallique
- type de raccordement: G ½
- distance du centre: 150 mm ± 12 mm
- filtre à poussière inclus



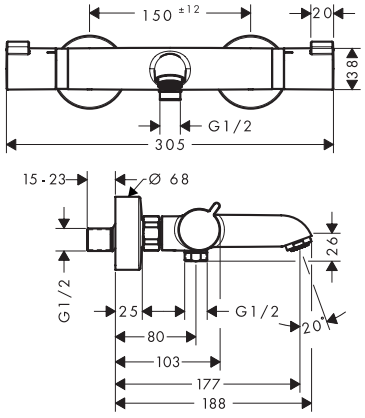

Eco-Responsabilité

Water Flow Control

Technologies

Thermostat · Quick Clean · AirPower · Safety Stop 40°C

Certificats/déclarations

FDES

Finition	Code article	Euro
Chromé	13114000	359,39
Bronze brossé	13114140	590,45
Noir chromé brossé	13114340	590,45
Noir mat	13114670	555,52
Blanc mat	13114700	555,52
Aspect doré poli	13114990	590,45

Les mesures des schémas techniques sont en mm.
Les spécifications techniques et les unités de mesure peuvent être sujettes à des changements.

Ecostat Comfort C3 Mitigeur Thermostatique douche

Caractéristiques

- 1 fonction
- Le bouton Ecostop limite la consommation d'eau à 10 l/min
- cartouche thermostatique, mécanisme céramique 180°
- débit maximal à 3 bars: 17 l/min
- fonction safety stop à 40 °C
- limiteur de température réglable
- clapet anti-retour
- avec silencieux
- matériau des poignées: métallique
- distance du centre: 150 mm ± 12 mm
- type de raccordement: raccords S
- filtre à poussière inclus
- E1, C3, A2, U3



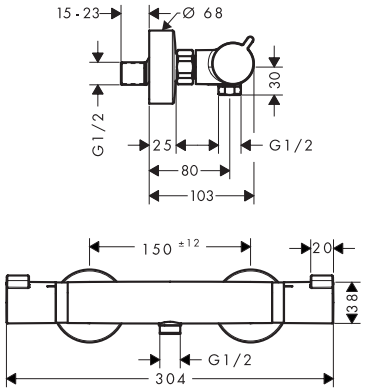

Eco-Responsabilité

EcoStop

Technologies

Thermostat, Safety Stop

Certificats/déclarations

Finition	Code article	Euro
Chromé	13137000	284,71

Ecostat Comfort Care Mitigeur thermostatique douche

Caractéristiques

- gros caractères pour plus de clarté
- avec poignées à mouvement coulissant
- 1 fonction
- cartouche thermostatique, mécanisme céramique 180°
- débit maximal à 3 bars: 17 l/min
- fonction safety stop à 40 °C
- limiteur de température réglable
- clapet anti-retour
- avec silencieux
- matériau des poignées: métallique
- distance du centre: 150 mm ± 12 mm
- type de raccordement: raccords S, G ½
- filtre à poussière inclus
- E1, C1, A3, U3



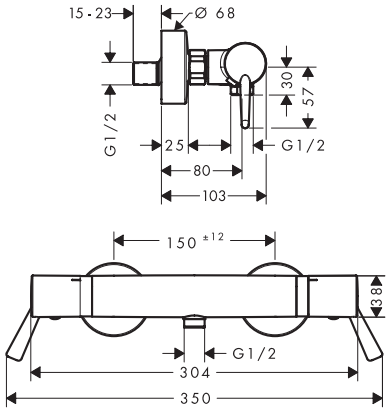

Eco-Responsabilité

EcoStop, Water Flow Control

Technologies

Thermostat, Safety Stop

Certificats/déclarations

Finition	Code article	Euro
Chromé	13117000	296,98

Les mesures des schémas techniques sont en mm.
Les spécifications techniques et les unités de mesure peuvent être sujettes à des changements.

Ecostat Comfort Care Mitigeur thermostatique bain/douche

Caractéristiques

- gros caractères pour plus de clarté
- avec poignées extra longues
- Longueur du bec 172 mm - 177 mm
- 2 fonctions
- cartouche thermostatique, robinet d'arrêt/ inverseur
- débit maximal à 3 bars: 20 l/min
- ï débit du robinet de baignoire à 3 bars : 20 l/min
- débit de la douchette à 3 bars: 16 l/min
- pression minimum en fonctionnement: 1 bar
- pression maximum en fonctionnement: 10 bars
- fonction safety stop à 40 °C
- limiteur de température réglable
- clapet anti-retour
- avec silencieux
- matériau des poignées: métallique
- type de raccordement: G ½
- distance du centre: 150 mm ± 12 mm
- filtre à poussière inclus



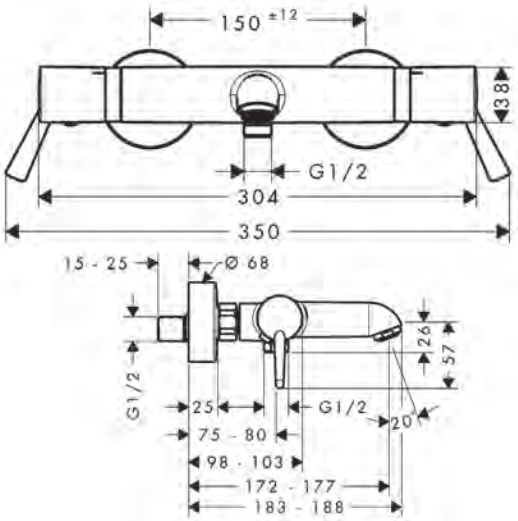

Eco-Responsabilité

Water Flow Control

Technologies

Thermostat | Quick clean | Safety Stop

Finition	Code article	Euro
Chromé	13115000	373,84

Ecostat Fine Mitigeur thermostatique douche C3

Caractéristiques

- 1 fonction
- contrôle de la température et du débit
- Le bouton Ecostop+ limite la consommation d'eau à 6 l/min
- cartouche thermostatique
- débit maximal à 3 bars: 17 l/min
- fonction safety stop à 40 °C
- limiteur de température réglable
- clapet anti-retour
- avec silencieux
- matériau des poignées: métallique
- distance du centre: 150 mm ± 12 mm
- type de raccordement: raccords S, G ½
- filtre à poussière inclus
- E1, C3, A2, U3



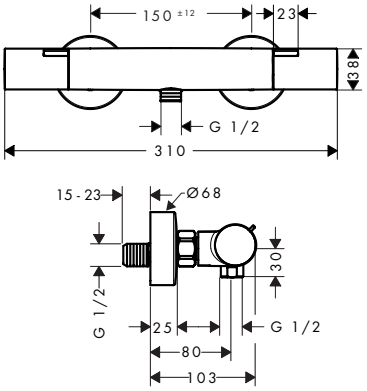

Eco-Responsabilité

EcoStop+ | Water Flow Control

Technologies

Thermostat | Safety Stop

Certificats/déclarations

NF

Finition	Code article	Euro
Chromé	13326000	195,00
Noir mat	13326670	244,00

Les mesures des schémas techniques sont en mm.
Les spécifications techniques et les unités de mesure peuvent être sujettes à des changements.

Ecostat Fine Thermostatique de douche pour installation apparente avec limiteur de température

Caractéristiques

- 1 fonction
- contrôle de la température et du débit
- désinfection thermique facile
- Le bouton Ecostop+ limite la consommation d'eau à 6 l/min
- cartouche thermostatique
- Fonction Safety Stop (anti-brûlures) verrouillée à 40 °C
- limiteur de température réglable
- le thermostatique offre la possibilité de désinfection thermique
- clapet anti-retour
- avec silencieux
- matériau des poignées: métallique
- distance du centre: 150 mm ± 12 mm
- type de raccordement: raccords S, G ½
- filtre à poussière inclus



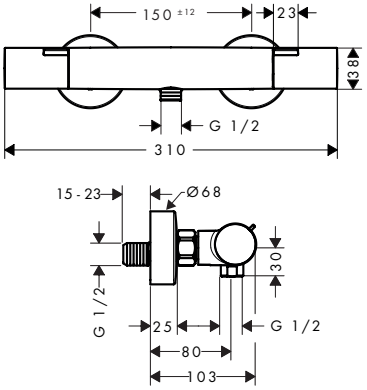

Eco-Responsabilité

Technologies

Finition	Code article	Euro
Chromé	13323000	195,00

Ecostat Fine Mitigeur thermostatique bain/douche C3

Caractéristiques

- Longueur du bec 177 mm
- 2 fonctions
- contrôle de la température et du débit
- cartouche thermostatique
- type de jet du bec : Jet Normal
- débit maximal à 3 bars: 20,3 l/min
- ï débit du robinet de baignoire à 3 bars : 20,3 l/min
- débit de la douchette à 3 bars: 15,8 l/min
- pression minimum en fonctionnement: 1 bar
- pression maximum en fonctionnement: 10 bars
- fonction safety stop à 40 °C
- limiteur de température réglable
- clapet anti-retour
- avec combinaison de sécurité intégrée EN 1717
- avec silencieux
- matériau des poignées: métallique
- type de raccordement: G ½
- distance du centre: 150 mm ± 12 mm
- filtre à poussière inclus
- E3/1, C3, A1, U3



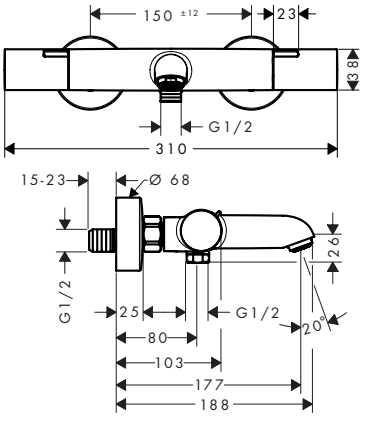

Eco-Responsabilité

Technologies

Certificats/déclarations

Finition	Code article	Euro
Chromé	13327000	247,00
Noir mat	13327670	309,00

Les mesures des schémas techniques sont en mm.
Les spécifications techniques et les unités de mesure peuvent être sujettes à des changements.

Ecostat 1001 CL Mitigeur Thermostatique douche

Caractéristiques

- 1 fonction
- Le bouton Ecostop limite la consommation d'eau à 10 l/min
- cartouche thermostatique, mécanisme céramique 180°
- débit maximal à 3 bars: 16 l/min
- fonction safety stop à 40 °C
- limiteur de température réglable
- le thermostatique offre la possibilité de désinfection thermique
- clapet anti-retour
- avec silencieux
- convient au chauffe-eau instantané
- matériau des poignées: métallique
- distance du centre: 150 mm ± 12 mm
- type de raccordement: raccords S, G ½
- filtre à poussière inclus



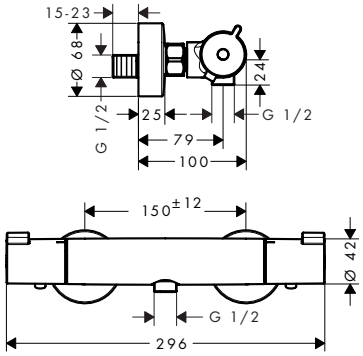

Eco-Responsabilité

EcoStop · Water Flow Control

Technologies

Thermostat · Safety Stop

Certificats/déclarations

NF · FDES

Finition	Code article	Euro
Chromé	13211000	208,65

Ecostat 1001 CL Mitigeur Thermostatique bain/douche

Caractéristiques

- Longueur du bec 182 mm
- 2 fonctions
- cartouche thermostatique, robinet d'arrêt
- type de jet du bec : Jet Normal
- débit maximal à 3 bars: 20 l/min
- ï débit du robinet de baignoire à 3 bars : 20 l/min
- débit de la douchette à 3 bars: 16 l/min
- pression minimum en fonctionnement: 1 bar
- pression maximum en fonctionnement: 10 bars
- fonction safety stop à 40 °C
- limiteur de température réglable
- avec alimentation d'eau isolée
- clapet anti-retour
- avec réinitialisation automatique
- avec silencieux
- matériau des poignées: métallique
- type de raccordement: G ½
- distance du centre: 150 mm ± 12 mm
- filtre à poussière inclus
- E3/1, C2, A1, U3



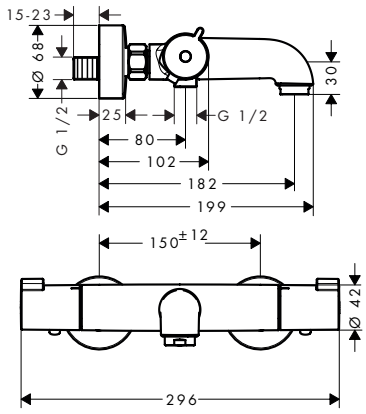

Eco-Responsabilité

Water Flow Control

Technologies

Thermostat · Quick Clean · AirPower · Safety Stop

Certificats/déclarations

NF · FDES

Finition	Code article	Euro
Chromé	13201000	269,88

Les mesures des schémas techniques sont en mm.
Les spécifications techniques et les unités de mesure peuvent être sujettes à des changements.

Ecostat universal Mitigeur thermostatique douche

Caractéristiques

- 1 fonction
- Le bouton Ecostop limite la consommation d'eau à 10 l/min
- cartouche thermostatique, mécanisme céramique 180°
- débit maximal à 3 bars: 17 l/min
- fonction safety stop à 40 °C
- limiteur de température réglable
- clapet anti-retour
- avec silencieux
- matériau des poignées: synthétique
- distance du centre: 150 mm ± 12 mm
- type de raccordement: raccords S, G ½
- filtre à poussière inclus
- E1, C2, A3, U3



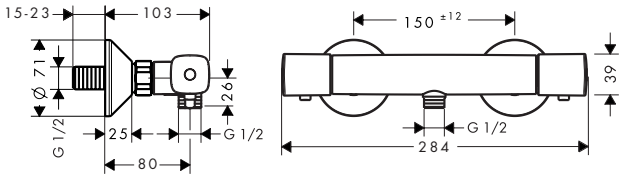

Eco-Responsabilité

Technologies

Certificats/déclarations

Finition	Code article	Euro
Chromé	13122000	271,35

Ecostat universal Mitigeur thermostatique bain/douche

Caractéristiques

- Longueur du bec 194 mm
- 2 fonctions
- cartouche thermostatique, robinet d'arrêt/inverseur
- débit maximal à 3 bars: 20 l/min
- ï débit du robinet de baignoire à 3 bars : 20 l/min
- débit de la douchette à 3 bars: 16 l/min
- pression minimum en fonctionnement: 1 bar
- pression maximum en fonctionnement: 10 bars
- fonction safety stop à 40 °C
- limiteur de température réglable
- clapet anti-retour
- avec silencieux
- matériau des poignées: synthétique
- type de raccordement: G ½
- distance du centre: 150 mm ± 12 mm
- filtre à poussière inclus



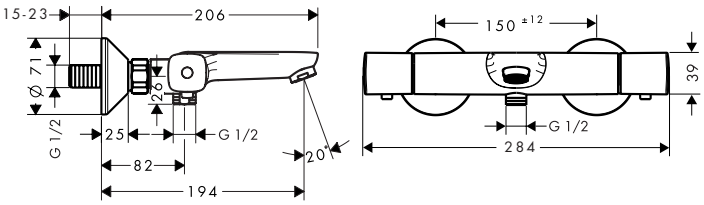

Eco-Responsabilité

Technologies

Certificats/déclarations

Finition	Code article	Euro
Chromé	13123000	347,05

Les mesures des schémas techniques sont en mm.
Les spécifications techniques et les unités de mesure peuvent être sujettes à des changements.



Thermostatique encastré

Robinetterie Thermostatique encastrée

	RainSelect		ShowerSelect Comfort S		
					
Finition					
Select	■	■	■	–	■
Verrouillage de sécurité à 40 degrés	■	■	■	■	■
Limiteur de température réglable	■	■	■	■	■
Thermostatique	■	■	■	■	■
Nombre de fonctions	2 - 5	2 - 5	1/2	1	1
prix en €	**1.435,95 - 3.278,89**	**1.539,61 - 2.251,18**	**732,36 - 1.197,48**	**530,40 - 795,60**	**732,36 - 1.098,54**
à partir de la page	309	311	314	315	316

	ShowerSelect Comfort Q				ShowerSelect
					
Finition					
Select	■	–	■	■	■
Verrouillage de sécurité à 40 degrés	■	■	■	–	■
Limiteur de température réglable	■	■	■	–	■
Thermostatique	■	■	■	–	■
Nombre de fonctions	1/2	1	1	3	2
prix en €	**732,36 - 1.197,48**	**530,40 - 795,60**	**732,36 - 1.098,54**	**530,40 - 795,60**	**760,48 - 1.180,90**
à partir de la page	324	325	326	327	328

■ disponible selon le modèle
– non disponible

	ShowerSelect Comfort S	ShowerSelect Comfort E			
					
Finition					
Select	■	■	■	■	■
Verrouillage de sécurité à 40 degrés	–	■	■	■	–
Limiteur de température réglable	–	■	■	■	–
Thermostatique	–	■	■	■	–
Nombre de fonctions	3	1/2	1	1	3
prix en €	**530,40 - 795,60**	**732,36 - 1.197,48**	**530,40 - 795,60**	**732,36 - 1.098,54**	**530,40 - 795,60**
à partir de la page	317	319	320	321	322

	ShowerSelect		ShowerSelect S		Ecostat S
					
Finition					
Select	–	■	■	■	–
Verrouillage de sécurité à 40 degrés	■	–	■	–	■
Limiteur de température réglable	■	–	■	–	■
Thermostatique	■	–	■	–	■
Nombre de fonctions	1	3	1/2	3	1/2
prix en €	**518,26 - 783,78**	**518,26 - 783,78**	**709,24 - 1.176,25**	**518,26**	**491,47 - 858,32**
à partir de la page	329	330	331	332	334

Robinetterie Thermostatique encastrée

	Ecostat S	Ecostat Square	Ecostat E		DuoTurn S
					
Finition					
Select	–	–	–	–	–
Verrouillage de sécurité à 40 degrés	■	■	■	■	–
Limiteur de température réglable	■	■	■	■	–
Thermostatique	■	■	■	■	–
Nombre de fonctions	1	1/2	1/2	1	1/2
prix en €	**307,45 - 491,47**	**491,47 - 849,00**	**491,47 - 555,52**	**307,45 - 491,47**	**239,70 - 394,74**
à partir de la page	335	338	339	340	341

■ disponible selon le modèle
– non disponible

	DuoTurn E	DuoTurn Q
		
Finition		
Select	–	–
Verrouillage de sécurité à 40 degrés	–	–
Limiteur de température réglable	–	–
Thermostatique	–	–
Nombre de fonctions	1/2	1/2
prix en €	**239,70 - 394,74**	**239,70 - 394,74**
à partir de la page	343	344

Points forts

Eco-Responsabilité



Réglage de la puissance du jet selon vos envies. Le débit d'eau peut être contrôlé et ajusté grâce à une poignée à tourner.



Le débit d'eau peut être contrôlé et ajusté grace à une poignée à tourner.

Technologies



Réglage précis et température stable assurés par une cartouche ultra-réactive.



Butée de sécurité à 40 °C.



Changement de jet facile par simple pression du bouton Select.

Finition

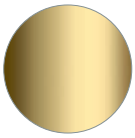

Aspect doré poli

-990

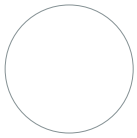

Blanc mat

-700



Blanc/Chromé

-400



Bronze brossé

-140

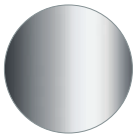

Chromé

-000



Noir chromé brossé

-340



Noir mat

-670

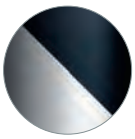

Noir/Chromé

-600

RainSelect Thermostatiques pour installation encastrée

Caractéristiques des variantes

- utilisation simultanée de plusieurs sorties
- environ 50 % d'économie d'eau selon le débit et l'installation et fonction robinet d'arrêt intégré
- cartouche thermostatique, mécanisme Push marche/arrêt
- débit par sortie: 26 l/min
- débit en utilisant toutes les sorties: 38 l/min
- débit maximal à 3 bars: 38 l/min
- fonction safety stop à 40 °C
- limiteur de température réglable
- clapet anti-retour
- type de raccordement: corps d'encastrement

2 fonctions



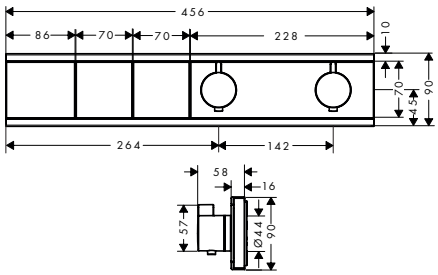

3 fonctions



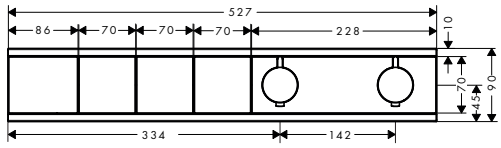

Eco-Responsabilité

Water Flow Control

Technologies

Thermostat | Select | Safety Stop

Certificats/déclarations

FDES

Vue d'ensemble

Nombre de fonctions	Débit max. à 3 bar (l/min)	Débit par sortie	Finition	Code article	Euro
2 fonctions	38	26	Chromé	15380000	1.435,95
			Bronze brossé	15380140	2.215,08
			Noir chromé brossé	15380340	2.215,08
			Noir mat	15380670	1.865,69
			Blanc mat	15380700	1.865,69
			Aspect doré poli	15380990	2.215,08
3 fonctions	38	26	Chromé	15381000	1.706,14
			Bronze brossé	15381140	2.490,65
			Noir chromé brossé	15381340	2.490,65
			Noir mat	15381670	2.158,99
			Blanc mat	15381700	2.216,24
			Aspect doré poli	15381990	2.490,65

A compléter avec:	Pour	Code article	Euro
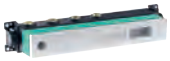 RainSelect Corps d'encastrement pour module thermostatique encastré avec 2 fonctions	15380XXX	15310180	789,60
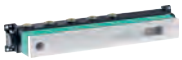 RainSelect Corps d'encastrement pour module thermostatique encastré avec 3 fonctions	15381XXX	15311180	915,38

Les mesures des schémas techniques sont en mm.
Les spécifications techniques et les unités de mesure peuvent être sujettes à des changements.

RainSelect Thermostatiques pour installation encastrée

Caractéristiques des variantes

- utilisation simultanée de plusieurs sorties
- environ 50 % d'économie d'eau selon le débit et l'installation et fonction robinet d'arrêt intégré
- cartouche thermostatique, mécanisme Push marche/arrêt
- débit par sortie: 26 l/min
- débit en utilisant toutes les sorties: 38 l/min
- débit maximal à 3 bars: 38 l/min
- fonction safety stop à 40 °C
- limiteur de température réglable
- clapet anti-retour
- type de raccordement: corps d'encastrement

4 fonctions



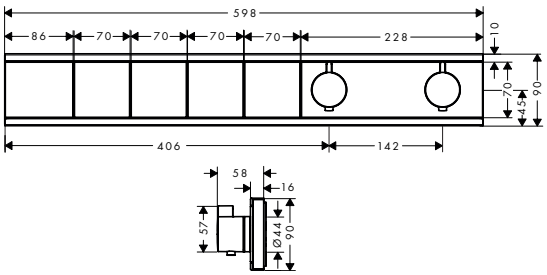

5 fonctions



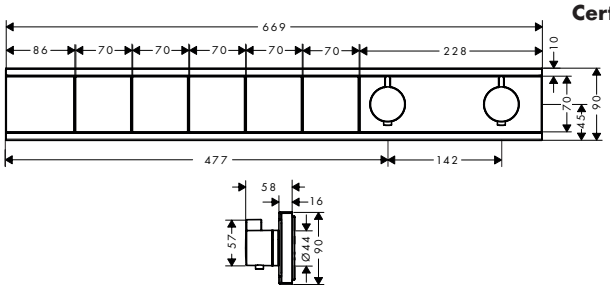

Eco-Responsabilité

Water Flow Control

Technologies

Thermostat | Select | Safety Stop 40°C

Certificats/déclarations

FDES

Vue d'ensemble

Nombre de fonctions	Débit max. à 3 bar (l/min)	Débit par sortie	Finition	Code article	Euro
4 fonctions	38	26	Chromé	15382000	1.975,17
			Bronze brossé	15382140	3.046,60
			Noir chromé brossé	15382340	3.046,60
			Noir mat	15382670	2.564,46
			Blanc mat	15382700	2.564,46
			Aspect doré poli	15382990	3.046,60
5 fonctions	38	26	Chromé	15384000	2.244,19
			Bronze brossé	15384140	3.278,89
			Noir chromé brossé	15384340	3.278,89
			Noir mat	15384670	2.841,21
			Blanc mat	15384700	2.917,33
			Aspect doré poli	15384990	3.278,89

A compléter avec:	Pour	Code article	Euro
 RainSelect Corps d'encastrement pour combiné thermostatique encastré avec 4 fonctions	15382XXX	15312180	1.043,48
 RainSelect Corps d'encastrement pour module thermostatique encastré avec 5 fonctions	15384XXX	15313180	1.184,40

Les mesures des schémas techniques sont en mm.
Les spécifications techniques et les unités de mesure peuvent être sujettes à des changements.

RainSelect Thermostatiques pour installation encastrée

Caractéristiques des variantes

- comprenant: Thermostatique, support pour douchette
- utilisation simultanée de plusieurs sorties
- environ 50 % d'économie d'eau selon le débit et l'installation et fonction robinet d'arrêt intégré
- cartouche thermostatique, mécanisme Push marche/arrêt
- débit par sortie: 26 l/min
- débit en utilisant toutes les sorties: 38 l/min
- débit maximal à 3 bars: 38 l/min
- fonction safety stop à 40 °C
- limiteur de température réglable
- clapet anti-retour
- pour les flexibles de douche avec écrou conique
- type de raccordement: corps d'encastrement

2 fonctions



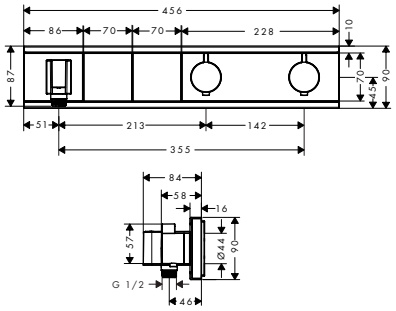

3 fonctions



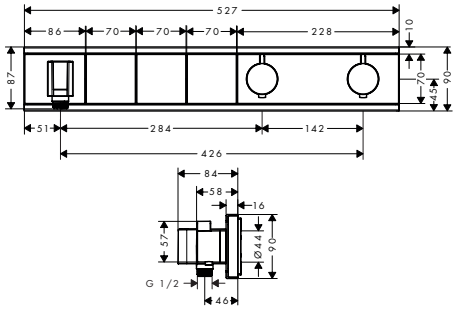

Eco-Responsabilité

Water Flow Control

Technologies

Thermostat | Select | Safety Stop 40°C

Certificats/déclarations

FDES

Vue d'ensemble

Nombre de fonctions	Débit max. à 3 bar (l/min)	Débit par sortie	Finition	Code article	Euro
2 fonctions	38	26	Chromé	15355000	1.539,61
			Blanc/Chromé	15355400	1.539,61
			Noir/Chromé	15355600	1.539,61
3 fonctions	38	26	Chromé	15356000	1.778,35
			Blanc/Chromé	15356400	1.778,35
			Noir/Chromé	15356600	1.778,35

A compléter avec:	Pour	Code article	Euro
 RainSelect Corps d'encastrement pour module thermostatique encastré avec 2 fonctions	15355XXX	15310180	789,60
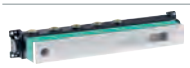 RainSelect Corps d'encastrement pour module thermostatique encastré avec 3 fonctions	15356XXX	15311180	915,38

Les mesures des schémas techniques sont en mm.
Les spécifications techniques et les unités de mesure peuvent être sujettes à des changements.

RainSelect Thermostatiques pour installation encastrée

Caractéristiques des variantes

- comprenant: Thermostatique, support pour douchette
- utilisation simultanée de plusieurs sorties
- environ 50 % d'économie d'eau selon le débit et l'installation et fonction robinet d'arrêt intégré
- cartouche thermostatique, mécanisme Push marche/arrêt
- débit par sortie: 26 l/min
- débit en utilisant toutes les sorties: 38 l/min
- débit maximal à 3 bars: 38 l/min
- fonction safety stop à 40 °C
- limiteur de température réglable
- clapet anti-retour
- pour les flexibles de douche avec écrou conique
- type de raccordement: corps d'encastrement

4 fonctions



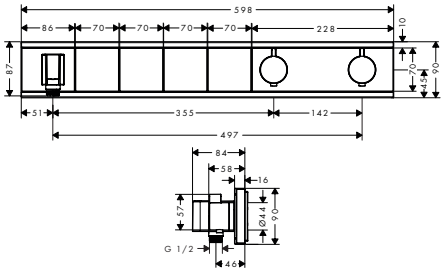

5 fonctions



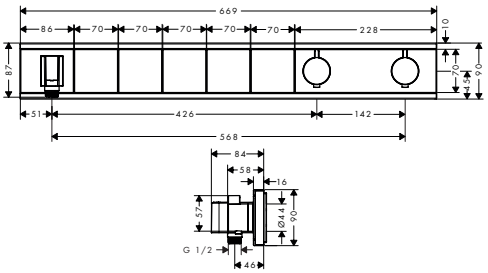

Eco-Responsabilité

Water Flow Control

Technologies

Thermostat | Select | Safety Stop

Certificats/déclarations

FDES

Vue d'ensemble

Nombre de fonctions	Débit max. à 3 bar (l/min)	Débit par sortie	Finition	Code article	Euro
4 fonctions	38	26	Chromé	15357000	2.015,92
			Blanc/Chromé	15357400	2.015,92
			Noir/Chromé	15357600	2.015,92
5 fonctions	38	26	Chromé	15358000	2.251,18
			Blanc/Chromé	15358400	2.251,18
			Noir/Chromé	15358600	2.251,18

A compléter avec:	Pour	Code article	Euro
 RainSelect Corps d'encastrement pour combiné thermostatique encastré avec 4 fonctions	15357XXX	15312180	1.043,48
 RainSelect Corps d'encastrement pour module thermostatique encastré avec 5 fonctions	15358XXX	15313180	1.184,40

Les mesures des schémas techniques sont en mm.
Les spécifications techniques et les unités de mesure peuvent être sujettes à des changements.

ShowerSelect Comfort S Set de finition pour mitigeur thermostatique encastré

Caractéristiques

- 1 fonction
- activation/désactivation confortable d'une sortie à la fois grâce au gros bouton Select
- commande du débit d'eau avec fonction stop
- cartouche thermostatique, mécanisme Push marche/arrêt
- débit maximal à 3 bars: 20,3 l/min
- set de finition plat pour plus d'espace dans la douche
- alignement du set de finition de +/- 3°
- installation facilitée grâce au bloc de fonctions pré-monté
- poignées à la même hauteur pour toutes les profondeurs de montage du corps d'encastrement
- fonction safety stop à 40 °C
- limiteur de température réglable
- matériau du bouton poussoir: métallique
- matériau des poignées: métallique
- type de raccordement: corps d'encastrement iBox universal 2 (# 01500180)
- Le thermostatique est livré avec le bouton marche/arrêt



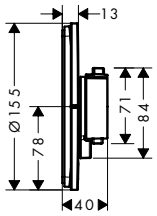

Eco-Responsabilité

Water Flow Control

Technologies

Thermostat | Select | Safety Stop 40°C

Finition	Code article	Euro
Chromé	15553000	732,36
Bronze brossé	15553140	1.098,54
Noir chromé brossé	15553340	1.098,54
Noir mat	15553670	1.026,12
Blanc mat	15553700	1.026,12

A compléter avec:	Code article	Euro
iBox universal 2 Corps d'encastrement	01500180	125,00

Les mesures des schémas techniques sont en mm.
Les spécifications techniques et les unités de mesure peuvent être sujettes à des changements.

ShowerSelect Comfort S Set de finition pour mitigeur thermostatique encastré avec 2 fonctions

Caractéristiques

- 2 fonctions
- utilisation simultanée de plusieurs sorties
- sélection marche/arrêt grâce au bouton Select
- commande du débit d'eau avec fonction stop
- cartouche thermostatique, mécanisme Push marche/arrêt
- débit de sortie inférieure: 20 l/min
- débit maximal à 3 bars: 22,1 l/min
- alignement du set de finition de +/- 3°
- installation facilitée grâce au bloc de fonctions pré-monté
- poignées à la même hauteur pour toutes les profondeurs de montage du corps d'encastrement
- fonction safety stop à 40 °C
- limiteur de température réglable
- le thermostat offre la possibilité de désinfection thermique
- matériau du bouton poussoir: métallique
- matériau des poignées: métallique
- type de raccordement: corps d'encastrement iBox universal 2 (# 01500180)
- Mitigeur thermostatique fourni avec les boutons-poussoirs Rain small, Rain large, Douchette à main, Cascade, Baignoire



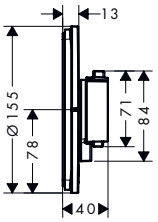

Eco-Responsabilité

Water Flow Control

Technologies

Thermostat | Select | Safety Stop

Finition	Code article	Euro
Chromé	15554000	797,64
Bronze brossé	15554140	1.197,48
Noir chromé brossé	15554340	1.197,48
Noir mat	15554670	1.116,90
Blanc mat	15554700	1.116,90

A compléter avec:	Code article	Euro
iBox universal 2 Corps d'encastrement	01500180	125,00

Les mesures des schémas techniques sont en mm.
Les spécifications techniques et les unités de mesure peuvent être sujettes à des changements.

ShowerSelect Comfort S Set de finition pour mitigeur thermostatique encastré

Caractéristiques

- 1 fonction
- contrôle de la température et du débit
- commande du débit d'eau avec fonction stop
- cartouche thermostatique
- débit de sortie supérieure: 32 l/min
- débit de sortie inférieure: 32 l/min
- débit en utilisant toutes les sorties: 34,8 l/min
- débit maximal à 3 bars: 34,8 l/min
- alignement du set de finition de +/- 3°
- installation facilitée grâce au bloc de fonctions pré-monté
- poignées à la même hauteur pour toutes les profondeurs de montage du corps d'encastrement
- fonction safety stop à 40 °C
- limiteur de température réglable
- le thermostat offre la possibilité de désinfection thermique
- matériau des poignées: métallique
- type de raccordement: corps d'encastrement iBox universal 2 (# 01500180)



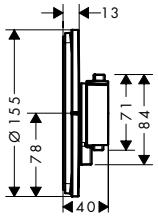

Eco-Responsabilité

Water Flow Control

Technologies

Thermostat °C

Safety Stop 40°C

Finition	Code article	Euro
Chromé	15559000	530,40
Bronze brossé	15559140	795,60
Noir chromé brossé	15559340	795,60
Noir mat	15559670	742,56
Blanc mat	15559700	742,56

A compléter avec:	Code article	Euro
 iBox universal 2 Corps d'encastrement	01500180	125,00

Options:	Finition	Code article	Euro
 ShowerSelect Comfort S Set de finition Robinet d'arrêt pour 3 fonctions	Chromé	15558000	530,40
	Bronze brossé	15558140	795,60
	Noir chromé brossé	15558340	795,60
	Noir mat	15558670	742,56
	Blanc mat	15558700	742,56

Les mesures des schémas techniques sont en mm.
Les spécifications techniques et les unités de mesure peuvent être sujettes à des changements.

ShowerSelect Comfort S Set de finition pour mitigeur thermostatique encastré

Caractéristiques

- 1 fonction et 1 sortie additionnelle
- activation/désactivation confortable d'une sortie à la fois grâce au gros bouton Select
- commande du débit d'eau avec fonction stop
- cartouche thermostatique, mécanisme Push marche/arrêt
- débit de sortie supérieure: 23 l/min
- débit de sortie inférieure: 23 l/min
- débit maximal à 3 bars: 32,8 l/min
- set de finition plat pour plus d'espace dans la douche
- alignement du set de finition de +/- 3°
- installation facilitée grâce au bloc de fonctions pré-monté
- poignées à la même hauteur pour toutes les profondeurs de montage du corps d'encastrement
- fonction safety stop à 40 °C
- limiteur de température réglable
- le thermostat offre la possibilité de désinfection thermique
- matériau du bouton poussoir: métallique
- matériau des poignées: métallique
- type de raccordement: corps d'encastrement iBox universal 2 (# 01500180)
- Mitigeur thermostatique fourni avec les boutons-poussoirs Rain small, Rain large, Douchette à main, Cascade, Baignoire



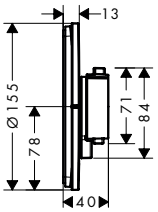

Eco-Responsabilité

Technologies

Finition	Code article	Euro
Chromé	15562000	732,36
Bronze brossé	15562140	1.098,54
Noir chromé brossé	15562340	1.098,54
Noir mat	15562670	1.026,12
Blanc mat	15562700	1.026,12

A compléter avec:	Code article	Euro
iBox universal 2 Corps d'encastrement	01500180	125,00

Options:



ShowerSelect Comfort S Set de finition Robinet d'arrêt pour 3 fonctions

Finition	Code article	Euro
Chromé	15558000	530,40
Bronze brossé	15558140	795,60
Noir chromé brossé	15558340	795,60
Noir mat	15558670	742,56
Blanc mat	15558700	742,56

Les mesures des schémas techniques sont en mm.
Les spécifications techniques et les unités de mesure peuvent être sujettes à des changements.

ShowerSelect Comfort S Set de finition Robinet d'arrêt pour 3 fonctions

Caractéristiques

- 3 fonctions
- utilisation simultanée de plusieurs sorties
- sélection marche/arrêt grâce au bouton Select
- mécanisme Push marche/arrêt
- débit de sortie supérieure: 26 l/min
- Débit à gauche et à droite: 26 l/min
- débit maximal à 3 bars: 32 l/min
- pression minimum en fonctionnement: 1 bar
- pression maximum en fonctionnement: 10 bars
- alignement du set de finition de +/- 3°
- installation facilitée grâce au bloc de fonctions pré-monté
- set de finition fourni avec les boutons-poussoirs Rain small, Rain large, Douchette à main, Cascade, Baignoire





Finition	Code article	Euro
Chromé	15558000	530,40
Bronze brossé	15558140	795,60
Noir chromé brossé	15558340	795,60
Noir mat	15558670	742,56
Blanc mat	15558700	742,56

A compléter avec:		Code article	Euro
	iBox universal 2 Corps d'encastrement	01500180	125,00

Options:		Finition	Code article	Euro
	ShowerSelect Comfort S Set de finition pour mitigeur thermostatique encastré	Chromé	15559000	530,40
		Bronze brossé	15559140	795,60
		Noir chromé brossé	15559340	795,60
		Noir mat	15559670	742,56
		Blanc mat	15559700	742,56
	ShowerSelect Comfort S Set de finition pour mitigeur thermostatique encastré	Chromé	15562000	732,36
		Bronze brossé	15562140	1.098,54
		Noir chromé brossé	15562340	1.098,54
		Noir mat	15562670	1.026,12
		Blanc mat	15562700	1.026,12

Les mesures des schémas techniques sont en mm.
Les spécifications techniques et les unités de mesure peuvent être sujettes à des changements.

ShowerSelect Comfort E Set de finition pour mitigeur thermostatique encastré

Caractéristiques

- 1 fonction
- activation/désactivation confortable d'une sortie à la fois grâce au gros bouton Select, contrôle précis de la température grâce à la poignée verticale et au bouton cranté facile à prendre en main
- commande du débit d'eau avec fonction stop
- cartouche thermostatique, mécanisme Push marche/arrêt
- débit maximal à 3 bars: 20,3 l/min
- set de finition plat pour plus d'espace dans la douche
- alignement du set de finition de +/- 3°
- installation facilitée grâce au bloc de fonctions pré-monté
- poignées à la même hauteur pour toutes les profondeurs de montage du corps d'encastrement
- fonction safety stop à 40 °C
- limiteur de température réglable
- le thermostat offre la possibilité de désinfection thermique
- matériau du bouton poussoir: métallique
- matériau des poignées: métallique
- type de raccordement: corps d'encastrement iBox universal 2 (# 01500180)
- Le thermostatique est livré avec le bouton marche/arrêt



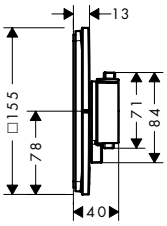

Eco-Responsabilité

Water Flow Control

Technologies

Thermostat | Select | Safety Stop

Finition	Code article	Euro
Chromé	15571000	732,36
Bronze brossé	15571140	1.098,54
Noir chromé brossé	15571340	1.098,54
Noir mat	15571670	1.026,12
Blanc mat	15571700	1.026,12

A compléter avec:	Code article	Euro
iBox universal 2 Corps d'encastrement	01500180	125,00

Les mesures des schémas techniques sont en mm.
Les spécifications techniques et les unités de mesure peuvent être sujettes à des changements.

ShowerSelect Comfort E Set de finition pour mitigeur thermostatique encastré avec 2 fonctions

Caractéristiques

- 2 fonctions
- utilisation simultanée de plusieurs sorties
- sélection marche/arrêt grâce au bouton Select
- commande du débit d'eau avec fonction stop
- cartouche thermostatique, mécanisme Push marche/arrêt
- débit de sortie supérieure: 20 l/min
- débit de sortie inférieure: 20 l/min
- débit maximal à 3 bars: 22,1 l/min
- alignement du set de finition de +/- 3 °
- installation facilitée grâce au bloc de fonctions pré-monté
- poignées à la même hauteur pour toutes les profondeurs de montage du corps d'encastrement
- fonction safety stop à 40 °C
- limiteur de température réglable
- le thermostat offre la possibilité de désinfection thermique
- matériau du bouton poussoir: métallique
- matériau des poignées: métallique
- type de raccordement: corps d'encastrement iBox universal 2 (# 01500180)
- Mitigeur thermostatique fourni avec les boutons-poussoirs Rain small, Rain large, Douchette à main, Cascade, Baignoire



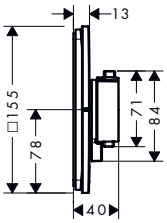

Eco-Responsabilité

Water Flow Control

Technologies

Thermostat | Select | Safety Stop

Finition	Code article	Euro
Chromé	15572000	797,64
Bronze brossé	15572140	1.197,48
Noir chromé brossé	15572340	1.197,48
Noir mat	15572670	1.116,90
Blanc mat	15572700	1.116,90

A compléter avec:	Code article	Euro
iBox universal 2 Corps d'encastrement	01500180	125,00

Les mesures des schémas techniques sont en mm.
Les spécifications techniques et les unités de mesure peuvent être sujettes à des changements.

ShowerSelect Comfort E Set de finition pour mitigeur thermostatique encastré

Caractéristiques

- 1 fonction
- contrôle de la température et du débit
- commande du débit d'eau avec fonction stop
- cartouche thermostatique
- débit de sortie supérieure: 32 l/min
- débit de sortie inférieure: 32 l/min
- débit en utilisant toutes les sorties: 34,8 l/min
- débit maximal à 3 bars: 34,8 l/min
- alignement du set de finition de +/- 3°
- installation facilitée grâce au bloc de fonctions pré-monté
- poignées à la même hauteur pour toutes les profondeurs de montage du corps d'encastrement
- fonction safety stop à 40 °C
- limiteur de température réglable
- le thermostat offre la possibilité de désinfection thermique
- matériau des poignées: métallique
- type de raccordement: corps d'encastrement iBox universal 2 (# 01500180)



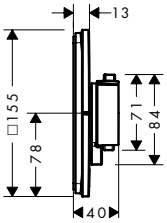

Eco-Responsabilité

Water Flow Control

Technologies

Thermostat | Select | Safety Stop 40°C

Finition	Code article	Euro
Chromé	15574000	530,40
Bronze brossé	15574140	795,60
Noir chromé brossé	15574340	795,60
Noir mat	15574670	742,56
Blanc mat	15574700	742,56

A compléter avec:	Code article	Euro
iBox universal 2 Corps d'encastrement	01500180	125,00

Options:	Finition	Code article	Euro
ShowerSelect Comfort E Set de finition Robinet d'arrêt pour 3 fonctions	Chromé	15573000	530,40
	Bronze brossé	15573140	795,60
	Noir chromé brossé	15573340	795,60
	Noir mat	15573670	742,56
	Blanc mat	15573700	742,56

Les mesures des schémas techniques sont en mm.
Les spécifications techniques et les unités de mesure peuvent être sujettes à des changements.

ShowerSelect Comfort E Set de finition pour mitigeur thermostatique encastré avec 1 fonction

Caractéristiques

- 1 fonction et 1 sortie additionnelle
- activation/désactivation confortable d'une sortie à la fois grâce au gros bouton Select
- commande du débit d'eau avec fonction stop
- cartouche thermostatique, mécanisme Push marche/arrêt
- débit de sortie supérieure: 23 l/min
- débit de sortie inférieure: 23 l/min
- débit maximal à 3 bars: 32,8 l/min
- alignement du set de finition de +/- 3°
- installation facilitée grâce au bloc de fonctions pré-monté
- poignées à la même hauteur pour toutes les profondeurs de montage du corps d'encastrement
- fonction safety stop à 40 °C
- limiteur de température réglable
- le thermostat offre la possibilité de désinfection thermique
- matériau du bouton poussoir: métallique
- matériau des poignées: métallique
- type de raccordement: corps d'encastrement iBox universal 2 (# 01500180)
- Mitigeur thermostatique fourni avec les boutons-poussoirs Rain small, Rain large, Douchette à main, Cascade, Baignoire



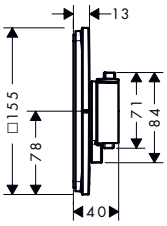

Eco-Responsabilité

Water Flow Control

Technologies

Thermostat | Select | Safety Stop

Finition	Code article	Euro
Chromé	15575000	732,36
Bronze brossé	15575140	1.098,54
Noir chromé brossé	15575340	1.098,54
Noir mat	15575670	1.026,12
Blanc mat	15575700	1.026,12

A compléter avec:	Code article	Euro
iBox universal 2 Corps d'encastrement	01500180	125,00

Options:	Finition	Code article	Euro
ShowerSelect Comfort E Set de finition Robinet d'arrêt pour 3 fonctions	Chromé	15573000	530,40
	Bronze brossé	15573140	795,60
	Noir chromé brossé	15573340	795,60
	Noir mat	15573670	742,56
	Blanc mat	15573700	742,56

Les mesures des schémas techniques sont en mm.
Les spécifications techniques et les unités de mesure peuvent être sujettes à des changements.

ShowerSelect Comfort E Set de finition Robinet d'arrêt pour 3 fonctions

Caractéristiques

- 3 fonctions
- utilisation simultanée de plusieurs sorties
- sélection marche/arrêt grâce au bouton Select
- mécanisme Push marche/arrêt
- débit de sortie supérieure: 26 l/min
- Débit à gauche et à droite: 26 l/min
- débit maximal à 3 bars: 32 l/min
- pression minimum en fonctionnement: 1 bar
- pression maximum en fonctionnement: 10 bars
- alignement du set de finition de +/- 3°
- installation facilitée grâce au bloc de fonctions pré-monté
- set de finition plat pour plus d'espace dans la douche
- set de finition fourni avec les boutons-poussoirs Rain small, Rain large, Douchette à main, Cascade, Baignoire
- matériau du bouton poussoir: métallique



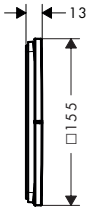

Finition	Code article	Euro
Chromé	15573000	530,40
Bronze brossé	15573140	795,60
Noir chromé brossé	15573340	795,60
Noir mat	15573670	742,56
Blanc mat	15573700	742,56

A compléter avec:		Code article	Euro
	iBox universal 2 Corps d'encastrement	01500180	125,00

Options:		Finition	Code article	Euro
	ShowerSelect Comfort E Set de finition pour mitigeur thermostatique encastré	Chromé	15574000	530,40
		Bronze brossé	15574140	795,60
		Noir chromé brossé	15574340	795,60
		Noir mat	15574670	742,56
		Blanc mat	15574700	742,56
	ShowerSelect Comfort E Set de finition pour mitigeur thermostatique encastré avec 1 fonction	Bronze brossé	15575140	1.098,54
		Noir chromé brossé	15575340	1.098,54
		Noir mat	15575670	1.026,12
		Blanc mat	15575700	1.026,12

Les mesures des schémas techniques sont en mm.
Les spécifications techniques et les unités de mesure peuvent être sujettes à des changements.

ShowerSelect Comfort Q Set de finition pour mitigeur thermostatique encastré avec 1 fonction

Caractéristiques

- 1 fonction
- activation/désactivation confortable d'une sortie à la fois grâce au gros bouton Select
- commande du débit d'eau avec fonction stop
- cartouche thermostatique, mécanisme Push marche/arrêt
- débit maximal à 3 bars: 20,3 l/min
- set de finition plat pour plus d'espace dans la douche
- alignement du set de finition de +/- 3°
- installation facilitée grâce au bloc de fonctions pré-monté
- poignées à la même hauteur pour toutes les profondeurs de montage du corps d'encastrement
- fonction safety stop à 40 °C
- limiteur de température réglable
- le thermostat offre la possibilité de désinfection thermique
- matériau du bouton poussoir: métallique
- matériau des poignées: métallique
- type de raccordement: corps d'encastrement iBox universal 2 (# 01500180)
- Le thermostatique est livré avec le bouton marche/arrêt



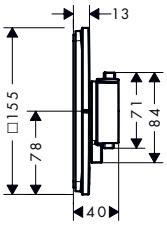

Eco-Responsabilité

Water Flow Control

Technologies

Thermostat | Select | Safety Stop 40°C

Finition	Code article	Euro
Chromé	15581000	732,36
Bronze brossé	15581140	1.098,54
Noir chromé brossé	15581340	1.098,54
Noir mat	15581670	1.026,12
Blanc mat	15581700	1.026,12

A compléter avec:	Code article	Euro
iBox universal 2 Corps d'encastrement	01500180	125,00

Les mesures des schémas techniques sont en mm.
Les spécifications techniques et les unités de mesure peuvent être sujettes à des changements.

ShowerSelect Comfort Q Set de finition pour mitigeur thermostatique encastré avec 2 fonctions

Caractéristiques

- 2 fonctions
- utilisation simultanée de plusieurs sorties
- sélection marche/arrêt grâce au bouton Select
- commande du débit d'eau avec fonction stop
- cartouche thermostatique, mécanisme Push marche/arrêt
- débit maximal à 3 bars: 22,1 l/min
- set de finition plat pour plus d'espace dans la douche
- alignement du set de finition de +/- 3°
- installation facilitée grâce au bloc de fonctions pré-monté
- poignées à la même hauteur pour toutes les profondeurs de montage du corps d'encastrement
- fonction safety stop à 40 °C
- limiteur de température réglable
- le thermostat offre la possibilité de désinfection thermique
- matériau du bouton poussoir: métallique
- matériau des poignées: métallique
- type de raccordement: corps d'encastrement iBox universal 2 (# 01500180)
- Mitigeur thermostatique fourni avec les boutons-poussoirs Rain small, Rain large, Douchette à main, Cascade, Baignoire



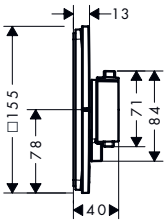

Eco-Responsabilité

Water Flow Control

Technologies

Thermostat | Select | Safety Stop

Finition	Code article	Euro
Chromé	15583000	797,64
Bronze brossé	15583140	1.197,48
Noir chromé brossé	15583340	1.197,48
Noir mat	15583670	1.116,90
Blanc mat	15583700	1.116,90

A compléter avec:	Code article	Euro
iBox universal 2 Corps d'encastrement	01500180	125,00

Les mesures des schémas techniques sont en mm.
Les spécifications techniques et les unités de mesure peuvent être sujettes à des changements.

ShowerSelect Comfort Q Set de finition pour mitigeur thermostatique encastré

Caractéristiques

- 1 fonction
- contrôle de la température et du débit
- commande du débit d'eau avec fonction stop
- cartouche thermostatique
- débit de sortie supérieure: 32 l/min
- débit de sortie inférieure: 32 l/min
- débit en utilisant toutes les sorties: 34,8 l/min
- débit maximal à 3 bars: 34,8 l/min
- set de finition plat pour plus d'espace dans la douche
- alignement du set de finition de +/- 3°
- installation facilitée grâce au bloc de fonctions pré-monté
- poignées à la même hauteur pour toutes les profondeurs de montage du corps d'encastrement
- fonction safety stop à 40 °C
- limiteur de température réglable
- le thermostat offre la possibilité de désinfection thermique
- matériau des poignées: métallique
- type de raccordement: corps d'encastrement iBox universal 2 (# 01500180)



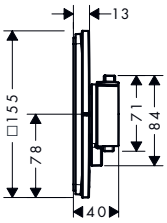

Eco-Responsabilité

Water Flow Control

Technologies

Thermostat | Safety Stop 40°C

Finition	Code article	Euro
Chromé	15588000	530,40
Bronze brossé	15588140	795,60
Noir chromé brossé	15588340	795,60
Noir mat	15588670	742,56
Blanc mat	15588700	742,56

A compléter avec:	Code article	Euro
 iBox universal 2 Corps d'encastrement	01500180	125,00

Options:	Finition	Code article	Euro
 ShowerSelect Comfort Q Set de finition Robinet d'arrêt pour 3 fonctions	Chromé	15587000	530,40
	Bronze brossé	15587140	795,60
	Noir chromé brossé	15587340	795,60
	Noir mat	15587670	742,56
	Blanc mat	15587700	742,56

Les mesures des schémas techniques sont en mm.
Les spécifications techniques et les unités de mesure peuvent être sujettes à des changements.

ShowerSelect Comfort Q Set de finition pour mitigeur thermostatique encastré

Caractéristiques

- 1 fonction et 1 sortie additionnelle
- activation/désactivation confortable d'une sortie à la fois grâce au gros bouton Select
- commande du débit d'eau avec fonction stop
- cartouche thermostatique, mécanisme Push marche/arrêt
- débit de sortie supérieure: 23 l/min
- débit de sortie inférieure: 23 l/min
- débit maximal à 3 bars: 32,8 l/min
- set de finition plat pour plus d'espace dans la douche
- alignement du set de finition de +/- 3°
- installation facilitée grâce au bloc de fonctions pré-monté
- poignées à la même hauteur pour toutes les profondeurs de montage du corps d'encastrement
- fonction safety stop à 40 °C
- limiteur de température réglable
- le thermostat offre la possibilité de désinfection thermique
- matériau du bouton poussoir: métallique
- matériau des poignées: métallique
- type de raccordement: corps d'encastrement iBox universal 2 (# 01500180)
- Mitigeur thermostatique fourni avec les boutons-poussoirs Rain small, Rain large, Douchette à main, Cascade, Baignoire



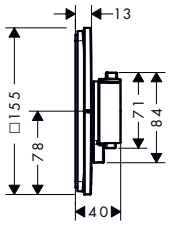

Eco-Responsabilité

Water Flow Control

Technologies

Thermostat | Select | Safety Stop

Finition	Code article	Euro
Chromé	15589000	732,36
Bronze brossé	15589140	1.098,54
Noir chromé brossé	15589340	1.098,54
Noir mat	15589670	1.026,12
Blanc mat	15589700	1.026,12

A compléter avec:	Code article	Euro
 iBox universal 2 Corps d'encastrement	01500180	125,00

Options:	Finition	Code article	Euro
 ShowerSelect Comfort Q Set de finition Robinet d'arrêt pour 3 fonctions	Chromé	15587000	530,40
	Bronze brossé	15587140	795,60
	Noir chromé brossé	15587340	795,60
	Noir mat	15587670	742,56
	Blanc mat	15587700	742,56

Les mesures des schémas techniques sont en mm.
Les spécifications techniques et les unités de mesure peuvent être sujettes à des changements.

ShowerSelect Comfort Q Set de finition Robinet d'arrêt pour 3 fonctions

Caractéristiques

- 3 fonctions
- utilisation simultanée de plusieurs sorties
- sélection marche/arrêt grâce au bouton Select
- mécanisme Push marche/arrêt
- débit de sortie supérieure: 26 l/min
- Débit à gauche et à droite: 26 l/min
- débit maximal à 3 bars: 32 l/min
- pression minimum en fonctionnement: 1 bar
- pression maximum en fonctionnement: 10 bars
- alignement du set de finition de +/- 3°
- installation facilitée grâce au bloc de fonctions pré-monté
- poignées à la même hauteur pour toutes les profondeurs de montage du corps d'encastrement
- set de finition plat pour plus d'espace dans la douche
- set de finition fourni avec les boutons-poussoirs Rain small, Rain large, Douchette à main, Cascade, Baignoire





Finition	Code article	Euro
Chromé	15587000	530,40
Bronze brossé	15587140	795,60
Noir chromé brossé	15587340	795,60
Noir mat	15587670	742,56
Blanc mat	15587700	742,56

A compléter avec:

		Code article	Euro
	iBox universal 2 Corps d'encastrement	01500180	125,00

Options:

		Finition	Code article	Euro
	ShowerSelect Comfort Q Set de finition pour mitigeur thermostatique encastré	Chromé	15588000	530,40
		Bronze brossé	15588140	795,60
		Noir chromé brossé	15588340	795,60
		Noir mat	15588670	742,56
		Blanc mat	15588700	742,56
	ShowerSelect Comfort Q Set de finition pour mitigeur thermostatique encastré	Chromé	15589000	732,36
		Bronze brossé	15589140	1.098,54
		Noir chromé brossé	15589340	1.098,54
		Noir mat	15589670	1.026,12
		Blanc mat	15589700	1.026,12

Les mesures des schémas techniques sont en mm.
Les spécifications techniques et les unités de mesure peuvent être sujettes à des changements.

Bouton douchette à main



Finition	Code article	Euro
Blanc	92573450	30,28
Noir	92573610	30,28

Bouton jet Rain large



Finition	Code article	Euro
Blanc	92571450	30,28
Noir	92571610	30,28

Bouton Baignoire



Finition	Code article	Euro
Blanc	92577450	30,28
Noir	92577610	30,28

ShowerSelect Set de finition pour mitigeur thermostatique encastré avec 2 fonctions

Caractéristiques

- 2 fonctions
- utilisation simultanée de plusieurs sorties
- Bouton Select marche/arrêt pour contrôler 2 sorties
- cartouche thermostatique, mécanisme Push marche/arrêt
- débit de sortie supérieure: 25 l/min
- débit de sortie inférieure: 23 l/min
- débit en utilisant toutes les sorties: 29,7 l/min
- débit maximal à 3 bars: 29,7 l/min
- fonction safety stop à 40 °C
- limiteur de température réglable
- type de raccordement: corps d'encastrement
- le thermostat est livré avec les boutons douchette à main et Rain large
- ECAU: E3, C1, A2, U3



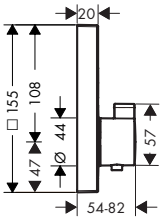

Technologies

Certificats/déclarations

Finition	Code article	Euro
Chromé	15763000	760,48
Bronze brossé	15763140	1.180,90
Noir chromé brossé	15763340	1.180,90
Noir mat	15763670	1.098,22
Blanc mat	15763700	1.098,22
Aspect doré poli	15763990	1.180,90

A compléter avec (au choix):			Code article	Euro
Option 1		iBox universal 2 Corps d'encastrement	01500180	125,00
+		Plaque d'adaptation pour iBox universal 2	13588000	32,00
Option 2		iBox universal Corps d'encastrement	01800180	125,00

Les mesures des schémas techniques sont en mm.
Les spécifications techniques et les unités de mesure peuvent être sujettes à des changements.

ShowerSelect Set de finition pour mitigeur thermostatique encastré avec 2 fonctions, fixfit et porter

Caractéristiques

- comprenant: Thermostatique, support pour douchette
- 2 fonctions
- utilisation simultanée de plusieurs sorties
- Bouton Select marche/arrêt pour contrôler 2 sorties
- cartouche thermostatique, mécanisme Push marche/arrêt
- débit de sortie supérieure: 29 l/min
- débit maximal à 3 bars: 29 l/min
- fonction safety stop à 40 °C
- limiteur de température réglable
- pour les flexibles de douche avec écrou conique
- type de raccordement: corps d'encastrement
- le thermostat est livré avec les boutons douchette à main et Rain large
- ECAU: E3, C1, A2, U3



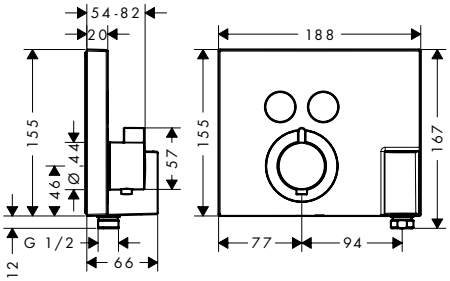

Technologies

Thermostat | Select | Safety Stop

Certificats/déclarations

Finition	Code article	Euro
Chromé	15765000	910,72

A compléter avec (au choix):			Code article	Euro
Option 1		iBox universal 2 Corps d'encastrement	01500180	125,00
+		Plaque d'adaptation pour iBox universal 2	13588000	32,00
Option 2		iBox universal Corps d'encastrement	01800180	125,00

ShowerSelect Set de finition pour mitigeur thermostatique encastré haut débit

Caractéristiques

- 1 fonction
- cartouche thermostatique
- débit de sortie supérieure: 42 l/min
- débit de sortie inférieure: 42 l/min
- débit maximal à 3 bars: 42 l/min
- fonction safety stop à 40 °C
- limiteur de température réglable
- type de raccordement: corps d'encastrement
- filtre à poussière inclus



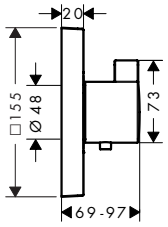

Technologies

Thermostat | Safety Stop

Certificats/déclarations

Finition	Code article	Euro
Chromé	15760000	518,26
Bronze brossé	15760140	783,78
Noir chromé brossé	15760340	783,78
Noir mat	15760670	745,35
Blanc mat	15760700	745,35
Aspect doré poli	15760990	783,78

Pour plus d'informations sur ce produit, voir la page suivante.

Les mesures des schémas techniques sont en mm.
Les spécifications techniques et les unités de mesure peuvent être sujettes à des changements.

ShowerSelect Set de finition pour mitigeur thermostatique encastré haut débit

A compléter avec (au choix):			Code article	Euro
Option 1		iBox universal 2 Corps d'encastrement	01500180	125,00
+		Plaque d'adaptation pour iBox universal 2	13588000	32,00
Option 2		iBox universal Corps d'encastrement	01800180	125,00

Options:		Finition	Code article	Euro
	ShowerSelect Set de finition Robinet d'arrêt pour 3 fonctions	Chromé	15764000	518,26
		Bronze brossé	15764140	783,78
		Noir chromé brossé	15764340	783,78
		Noir mat	15764670	745,35
		Blanc mat	15764700	745,35
		Aspect doré poli	15764990	783,78

ShowerSelect Set de finition Robinet d'arrêt pour 3 fonctions

Caractéristiques

- 3 fonctions
- utilisation simultanée de plusieurs sorties
- mécanisme Push marche/arrêt
- débit de sortie supérieure: 26 l/min
- Débit à gauche et à droite: 29 l/min
- débit maximal à 3 bars: 30 l/min
- robinet fourni avec les boutons-pression Rain large, Rain small et Douchette à main



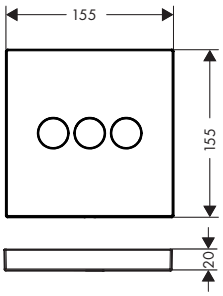

Certificats/déclarations

Finition	Code article	Euro
Chromé	15764000	518,26
Bronze brossé	15764140	783,78
Noir chromé brossé	15764340	783,78
Noir mat	15764670	745,35
Blanc mat	15764700	745,35
Aspect doré poli	15764990	783,78

A compléter avec (au choix):			Code article	Euro
Option 1		iBox universal 2 Corps d'encastrement	01500180	125,00
+		Plaque d'adaptation pour iBox universal 2	13588000	32,00
Option 2		iBox universal Corps d'encastrement	01800180	125,00

Les mesures des schémas techniques sont en mm.
Les spécifications techniques et les unités de mesure peuvent être sujettes à des changements.

ShowerSelect Set de finition Robinet d'arrêt pour 3 fonctions

Options:		Finition	Code article	Euro
	ShowerSelect Set de finition pour mitigeur thermostatique encastré haut débit	Chromé	15760000	518,26
		Bronze brossé	15760140	783,78
		Noir chromé brossé	15760340	783,78
		Noir mat	15760670	745,35
		Blanc mat	15760700	745,35
		Aspect doré poli	15760990	783,78

ShowerSelect S Thermostatiques pour installation encastrée

Caractéristiques des variantes

- cartouche thermostatique, mécanisme Push marche/arrêt
- fonction safety stop à 40 °C
- limiteur de température réglable
- type de raccordement: corps d'encastrement

1 fonction



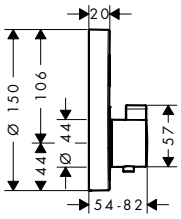

2 fonctions



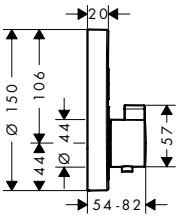

Technologies

Thermostat · Select · Safety Stop 40°C

Certificats/déclarations

FDES

Vue d'ensemble

	Nombre de fonctions	Débit max. à 3 bar (l/min)	ECAU	Finition	Code article	Euro
NF	1 fonction	26,7		Chromé	15744000	709,24
NF	2 fonctions	29,7	E3, C1, A2, U3	Chromé	15743000	760,48
				Bronze brossé	15743140	1.176,25
				Noir chromé brossé	15743340	1.176,25
				Noir mat	15743670	1.093,57
				Blanc mat	15743700	1.093,57
				Aspect doré poli	15743990	1.176,25

A compléter avec (au choix):			Code article	Euro
Option 1		iBox universal 2 Corps d'encastrement	01500180	125,00
	+ 	Plaque d'adaptation pour iBox universal 2	13588000	32,00
Option 2		iBox universal Corps d'encastrement	01800180	125,00

Les mesures des schémas techniques sont en mm.
Les spécifications techniques et les unités de mesure peuvent être sujettes à des changements.

ShowerSelect S Set de finition Robinet d'arrêt pour 3 fonctions

Caractéristiques

- 3 fonctions
- utilisation simultanée de plusieurs sorties
- mécanisme Push marche/arrêt
- débit de sortie supérieure: 26 l/min
- Débit à gauche et à droite: 29 l/min
- débit maximal à 3 bars: 30 l/min
- pression minimum en fonctionnement: 1 bar
- pression maximum en fonctionnement: 10 bars
- Le robinet est fourni avec les boutons Rain large, Whirl et Cascade



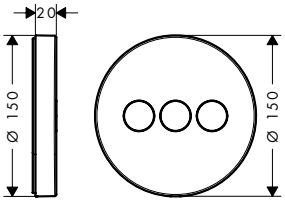

Certificats/déclarations

Finition	Code article	Euro
Chromé	15745000	518,26

A compléter avec (au choix):			Code article	Euro
Option 1		iBox universal 2 Corps d'encastrement	01500180	125,00
+		Plaque d'adaptation pour iBox universal 2	13588000	32,00
Option 2		iBox universal Corps d'encastrement	01800180	125,00

Bouton On/Off



Finition	Code article	Euro
Noir mat	93579670	17,46
Blanc mat	93579700	17,46
Chrome satiné	93579880	11,65

Bouton douchette à main



Finition	Code article	Euro
Noir mat	93573670	17,46
Blanc mat	93573700	17,46
Chrome satiné	93573880	11,65

Bouton jet Rain large



Finition	Code article	Euro
Noir mat	93571670	17,46
Blanc mat	93571700	17,46
Chrome satiné	93571880	11,65

Les mesures des schémas techniques sont en mm.
Les spécifications techniques et les unités de mesure peuvent être sujettes à des changements.

Bouton lame d'eau cascade



Finition	Code article	Euro
Noir mat	93574670	17,46
Blanc mat	93574700	17,46
Chrome satiné	93574880	11,65

Bouton jet Whirl



Finition	Code article	Euro
Noir mat	93575670	17,46
Blanc mat	93575700	17,46
Chrome satiné	93575880	11,65

Bouton jet Mono



Finition	Code article	Euro
Noir mat	93576670	17,46
Blanc mat	93576700	17,46
Chrome satiné	93576880	11,65

Bouton Baignoire



Finition	Code article	Euro
Noir mat	93577670	17,46
Blanc mat	93577700	17,46
Chrome satiné	93577880	11,65

Bouton douche latérale



Finition	Code article	Euro
Noir mat	93578670	17,46
Blanc mat	93578700	17,46
Chrome satiné	93578880	11,65

Ecostat S Thermostatiques pour installation encastrée

Caractéristiques des variantes

- contrôle du débit
- fonction safety stop à 40 °C
- limiteur de température réglable
- type de raccordement: corps d'encastrement

1 fonction



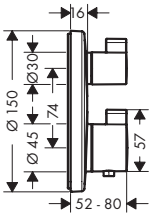

2 fonctions



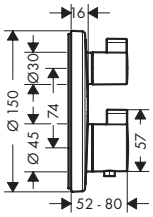

Eco-Responsabilité

Water Flow Control

Technologies

Thermostat

Safety Stop

Certificats/déclarations

FDES

Vue d'ensemble

	Nombre de fonctions	Débit max. à 3 bar (l/min)	ECAU	Finition	Code article	Euro
NF	1 fonction	26,5		Chromé	15757000	491,47
NF	2 fonctions	29	E3/1, C1, A1, U3	Chromé	15758000	555,52
				Bronze brossé	15758140	858,32
				Noir chromé brossé	15758340	858,32
				Noir mat	15758670	804,74
				Blanc mat	15758700	804,74
				Aspect doré poli	15758990	858,32

A compléter avec (au choix):			Code article	Euro
Option 1		iBox universal 2 Corps d'encastrement	01500180	125,00
+		Plaque d'adaptation pour iBox universal 2	13588000	32,00
Option 2		iBox universal Corps d'encastrement	01800180	125,00

Les mesures des schémas techniques sont en mm.
Les spécifications techniques et les unités de mesure peuvent être sujettes à des changements.

Ecostat S Set de finition pour mitigeur thermostatique encastré haut débit

Caractéristiques

- 1 fonction
- cartouche thermostatique
- débit de sortie supérieure: 42 l/min
- débit de sortie inférieure: 42 l/min
- débit maximal à 3 bars: 59 l/min
- fonction safety stop à 40 °C
- limiteur de température réglable
- type de raccordement: corps d'encastrement



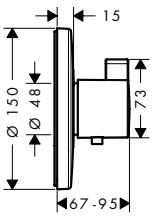

Technologies

Thermostat, Safety Stop

Certificats/déclarations

FDES

Finition	Code article	Euro
Chromé	15756000	491,47

A compléter avec (au choix):			Code article	Euro
Option 1		iBox universal 2 Corps d'encastrement	01500180	125,00
+		Plaque d'adaptation pour iBox universal 2	13588000	32,00
Option 2		iBox universal Corps d'encastrement	01800180	125,00

Ecostat S Set de finition pour mitigeur thermostatique encastré

Caractéristiques

- 1 fonction
- cartouche thermostatique
- débit maximal à 3 bars: 37 l/min
- fonction safety stop à 40 °C
- limiteur de température réglable
- type de raccordement: corps d'encastrement



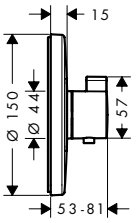

Technologies

Thermostat, Safety Stop

Certificats/déclarations

FDES

Finition	Code article	Euro
Chromé	15755000	307,45

A compléter avec (au choix):			Code article	Euro
Option 1		iBox universal 2 Corps d'encastrement	01500180	125,00
+		Plaque d'adaptation pour iBox universal 2	13588000	32,00
Option 2		iBox universal Corps d'encastrement	01800180	125,00

Les mesures des schémas techniques sont en mm.
Les spécifications techniques et les unités de mesure peuvent être sujettes à des changements.

Set de finition pour robinet d'arrêt et inverseur Trio/Quattro pour solution encastrée

Caractéristiques

· 3 fonctions



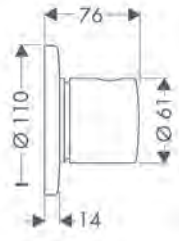

Finition	Code article	Euro
Chromé	15932000	143,25

A compléter avec (au choix):		Code article	Euro
	Corps d'encastrement pour robinet d'arrêt et inverseur Trio	15981180	190,99
	Corps d'encastrement Quattro pour inverseur à quatre voies	15930180	307,45

Set de finition pour robinet d'arrêt S pour solution encastrée



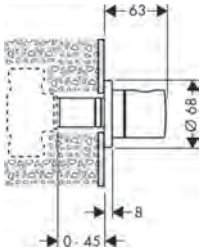

Finition	Code article	Euro
Chromé	15972000	108,30

A compléter avec (au choix):		Code article	Euro
	Corps d'encastrement 1/2" à disques céramique	15974180	103,65
	Corps d'encastrement 1/2" à clapet	15973180	99,00
	Corps d'encastrement 3/4" à clapet	15970180	107,14

Options:		Code article	Euro
	Rallonge 25 mm pour robinet d'arrêt Trio/Quattro	96370000	71,03

Metris Set de finition pour robinet d'arrêt E pour solution encastrée

Caractéristiques

· type de raccordement: DN15/DN20

· classe acoustique: II



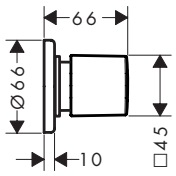

Certificats/déclarations

Finition	Code article	Euro
Chromé	31677000	52,41

Les mesures des schémas techniques sont en mm.
Les spécifications techniques et les unités de mesure peuvent être sujettes à des changements.

Metris Set de finition pour robinet d'arrêt E pour solution encastrée

A compléter avec (au choix):		Code article	Euro
	Corps d'encastrement 1/2" à disques céramique	15974180	103,65
	Corps d'encastrement 1/2" à clapet	15973180	99,00
	Corps d'encastrement 3/4" à clapet	15970180	107,14
Options:		Code article	Euro
	Rallonge 25 mm pour robinet d'arrêt Trio/Quattro	96370000	71,03

Logis Set de finition pour robinet d'arrêt pour solution encastrée

Caractéristiques

· type de raccordement: DN15/DN20 · classe acoustique: II



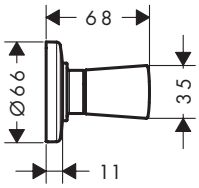

Finition	Code article	Euro
Chromé	71970000	37,27

A compléter avec (au choix):		Code article	Euro
	Corps d'encastrement 1/2" à disques céramique	15974180	103,65
	Corps d'encastrement 1/2" à clapet	15973180	99,00
	Corps d'encastrement 3/4" à clapet	15970180	107,14
Options:		Code article	Euro
	Rallonge 25 mm pour robinet d'arrêt Trio/Quattro	96370000	71,03

Ecostat Square Thermostatiques pour installation encastrée

Caractéristiques des variantes

- contrôle du débit
- fonction safety stop à 40 °C
- limiteur de température réglable
- type de raccordement: corps d'encastrement

1 fonction



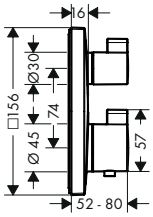

2 fonctions



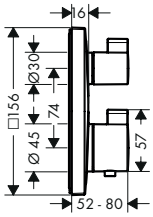

Eco-Responsabilité

Water Flow Control

Technologies

Thermostat

Safety Stop 40°C

Certificats/déclarations

FDES

Vue d'ensemble

	Nombre de fonctions	Débit max. à 3 bar (l/min)	ECAU	Finition	Code article	Euro
NF	1 fonction	26,5		Chromé	15712000	491,47
NF	2 fonctions	29	E3/1, C1, A1, U3	Chromé	15714000	555,52
				Bronze brossé	15714140	849,00
				Noir chromé brossé	15714340	849,00
				Noir mat	15714670	794,25
				Blanc mat	15714700	794,25
				Aspect doré poli	15714990	849,00

A compléter avec (au choix):			Code article	Euro
Option 1		iBox universal 2 Corps d'encastrement	01500180	125,00
+		Plaque d'adaptation pour iBox universal 2	13588000	32,00
Option 2		iBox universal Corps d'encastrement	01800180	125,00

Les mesures des schémas techniques sont en mm.
Les spécifications techniques et les unités de mesure peuvent être sujettes à des changements.

Ecostat E Thermostatiques de douche pour montage encastré

Caractéristiques des variantes

· fonction safety stop à 40 °C · limiteur de température réglable · type de raccordement: corps d'encastrement

1 fonction



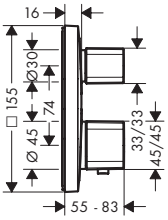

2 fonctions



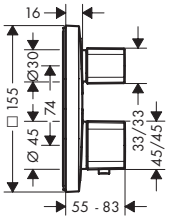

Eco-Responsabilité

Water Flow Control

Technologies

Thermostat · Safety Stop 40°C

Certificats/déclarations

FDES

Vue d'ensemble

	Nombre de fonctions	Débit max. à 3 bar (l/min)	Finition	Code article	Euro
NF	1 fonction	26,5	Chromé	15707000	491,47
NF	2 fonctions	29	Chromé	15708000	555,52

A compléter avec (au choix):			Code article	Euro
Option 1		iBox universal 2 Corps d'encastrement	01500180	125,00
+		Plaque d'adaptation pour iBox universal 2	13588000	32,00
Option 2		iBox universal Corps d'encastrement	01800180	125,00

Les mesures des schémas techniques sont en mm.
Les spécifications techniques et les unités de mesure peuvent être sujettes à des changements.

Ecostat E Set de finition pour mitigeur thermostatique encastré

Caractéristiques

- 1 fonction
- cartouche thermostatique
- débit maximal à 3 bars: 37 l/min
- fonction safety stop à 40 °C
- limiteur de température réglable
- type de raccordement: corps d'encastrement



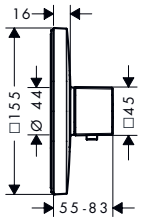

Technologies

Certificats/déclarations

Finition	Code article	Euro
Chromé	15705000	307,45

A compléter avec (au choix):			Code article	Euro
Option 1		iBox universal 2 Corps d'encastrement	01500180	125,00
+		Plaque d'adaptation pour iBox universal 2	13588000	32,00
Option 2		iBox universal Corps d'encastrement	01800180	125,00

Ecostat E Set de finition pour mitigeur thermostatique encastré haut débit

Caractéristiques

- 1 fonction
- cartouche thermostatique
- débit de sortie supérieure: 42 l/min
- débit de sortie inférieure: 42 l/min
- débit maximal à 3 bars: 59 l/min
- fonction safety stop à 40 °C
- limiteur de température réglable
- type de raccordement: corps d'encastrement



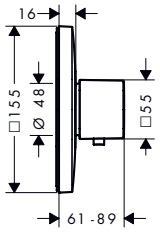

Technologies

Finition	Code article	Euro
Chromé	15706000	491,47

A compléter avec (au choix):			Code article	Euro
Option 1		iBox universal 2 Corps d'encastrement	01500180	125,00
+		Plaque d'adaptation pour iBox universal 2	13588000	32,00
Option 2		iBox universal Corps d'encastrement	01800180	125,00

Les mesures des schémas techniques sont en mm.
Les spécifications techniques et les unités de mesure peuvent être sujettes à des changements.

DuoTurn S Set de finition pour mitigeur mécanique encastré

Caractéristiques

- 1 fonction
- contrôle du débit pour 1 fonction
- débit maximal à 3 bars: 29,5 l/min
- cartouche céramique pour régulation de température, robinet d'arrêt en céramique 1/2"
- set de finition plat pour plus d'espace dans la douche
- installation facilitée grâce au bloc de fonctions pré-monté
- poignées à la même hauteur pour toutes les profondeurs de montage du corps d'encastrement
- alignement du set de finition de +/- 3°
- matériau de la rosace: synthétique
- matériau des poignées: métallique
- le mitigeur est fourni avec le bouton-poussoir Douchette à main
- type de raccordement: corps d'encastrement iBox universal 2 (# 01500180)



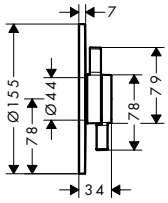

Eco-Responsabilité

Water Flow Control

Finition	Code article	Euro
Chromé	75618000	239,70
Bronze brossé	75618140	360,06
Noir mat	75618670	335,58
Blanc mat	75618700	335,58

A compléter avec:		Code article	Euro
	iBox universal 2 Corps d'encastrement	01500180	125,00

DuoTurn S Set de finition pour mitigeur mécanique encastré avec 2 fonctions

Caractéristiques

- 2 fonctions
- contrôle du débit et inverseur pour 2 sorties
- débit maximal à 3 bars: 29,5 l/min
- débit de sortie supérieure: 29,5 l/min
- débit de sortie inférieure: 29,5 l/min
- cartouche céramique pour régulation de température, robinet d'arrêt/inverseur
- installation facilitée grâce au bloc de fonctions pré-monté
- poignées à la même hauteur pour toutes les profondeurs de montage du corps d'encastrement
- alignement du set de finition de +/- 3°
- matériau de la rosace: synthétique
- matériau des poignées: métallique
- mitigeur fourni avec les boutons-poussoirs Rain small, Rain large, Douchette à main, Cascade, Baignoire
- type de raccordement: corps d'encastrement iBox universal 2 (# 01500180)



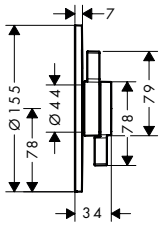

Eco-Responsabilité

Water Flow Control

Finition	Code article	Euro
Chromé	75418000	263,16
Bronze brossé	75418140	394,74
Noir mat	75418670	368,22
Blanc mat	75418700	368,22

A compléter avec:		Code article	Euro
	iBox universal 2 Corps d'encastrement	01500180	125,00

Options:		Code article	Euro
	Combinaison de sécurité EN 1717	13077000	128,00

Les mesures des schémas techniques sont en mm.
Les spécifications techniques et les unités de mesure peuvent être sujettes à des changements.

DuoTurn E Set de finition pour mitigeur mécanique encastré

Caractéristiques

- 1 fonction
- contrôle du débit pour 1 fonction
- débit maximal à 3 bars: 29,5 l/min
- cartouche céramique pour régulation de température, robinet d'arrêt en céramique 1/2"
- set de finition plat pour plus d'espace dans la douche
- installation facilitée grâce au bloc de fonctions pré-monté
- poignées à la même hauteur pour toutes les profondeurs de montage du corps d'encastrement
- alignement du set de finition de +/- 3°
- matériau de la rosace: synthétique
- matériau des poignées: métallique
- le mitigeur est fourni avec le bouton-poussoir Douchette à main
- type de raccordement: corps d'encastrement iBox universal 2 (# 01500180)



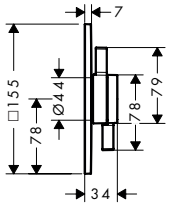

Eco-Responsabilité

Water Flow Control

Finition	Code article	Euro
Chromé	75617000	239,70
Bronze brossé	75617140	360,06
Noir mat	75617670	335,58
Blanc mat	75617700	335,58

A compléter avec:	Code article	Euro
iBox universal 2 Corps d'encastrement	01500180	125,00

Les mesures des schémas techniques sont en mm.
Les spécifications techniques et les unités de mesure peuvent être sujettes à des changements.

DuoTurn E Set de finition pour mitigeur mécanique encastré avec 2 fonctions

Caractéristiques

- 2 fonctions
- contrôle du débit et inverseur pour 2 sorties
- débit maximal à 3 bars: 29,5 l/min
- débit de sortie supérieure: 29,5 l/min
- débit de sortie inférieure: 29,5 l/min
- cartouche céramique pour régulation de température, robinet d'arrêt/inverseur
- installation facilitée grâce au bloc de fonctions pré-monté
- poignées à la même hauteur pour toutes les profondeurs de montage du corps d'encastrement
- alignement du set de finition de +/- 3°
- matériau de la rosace: synthétique
- matériau des poignées: métallique
- mitigeur fourni avec les boutons-poussoirs Rain small, Rain large, Douchette à main, Cascade, Baignoire
- type de raccordement: corps d'encastrement iBox universal 2 (# 01500180)



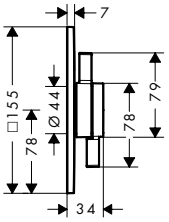

Eco-Responsabilité

Water Flow Control

Finition	Code article	Euro
Chromé	75417000	263,16
Bronze brossé	75417140	394,74
Noir mat	75417670	368,22
Blanc mat	75417700	368,22

A compléter avec:		Code article	Euro
	iBox universal 2 Corps d'encastrement	01500180	125,00

Options:		Code article	Euro
	Combinaison de sécurité EN 1717	13077000	128,00

Les mesures des schémas techniques sont en mm.
Les spécifications techniques et les unités de mesure peuvent être sujettes à des changements.

DuoTurn Q Set de finition pour mitigeur mécanique encastré

Caractéristiques

- 1 fonction
- contrôle du débit pour 1 fonction
- débit maximal à 3 bars: 29,5 l/min
- cartouche céramique pour régulation de température, robinet d'arrêt en céramique 1/2"
- set de finition plat pour plus d'espace dans la douche
- installation facilitée grâce au bloc de fonctions pré-monté
- poignées à la même hauteur pour toutes les profondeurs de montage du corps d'encastrement
- alignement du set de finition de +/- 3°
- matériau de la rosace: synthétique
- matériau des poignées: métallique
- le mitigeur est fourni avec le bouton-poussoir Douchette à main
- type de raccordement: corps d'encastrement iBox universal 2 (# 01500180)



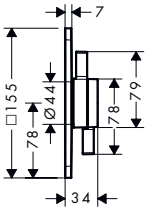

Eco-Responsabilité

Water Flow Control

Finition	Code article	Euro
Chromé	75614000	239,70
Bronze brossé	75614140	360,06
Noir mat	75614670	335,58
Blanc mat	75614700	335,58

A compléter avec:		Code article	Euro
	iBox universal 2 Corps d'encastrement	01500180	125,00

DuoTurn Q Set de finition pour mitigeur mécanique encastré avec 2 fonctions

Caractéristiques

- 2 fonctions
- contrôle du débit et inverseur pour 2 sorties
- débit maximal à 3 bars: 29,5 l/min
- débit de sortie supérieure: 29,5 l/min
- débit de sortie inférieure: 29,5 l/min
- cartouche céramique pour régulation de température, robinet d'arrêt/inverseur
- set de finition plat pour plus d'espace dans la douche
- installation facilitée grâce au bloc de fonctions pré-monté
- poignées à la même hauteur pour toutes les profondeurs de montage du corps d'encastrement
- alignement du set de finition de +/- 3°
- matériau de la rosace: synthétique
- matériau des poignées: métallique
- mitigeur fourni avec les boutons-poussoirs Rain small, Rain large, Douchette à main, Cascade, Baignoire
- type de raccordement: corps d'encastrement iBox universal 2 (# 01500180)



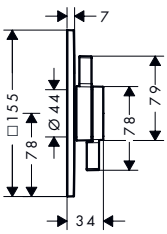

Eco-Responsabilité

Water Flow Control

Finition	Code article	Euro
Chromé	75414000	263,16
Bronze brossé	75414140	394,74
Noir mat	75414670	368,22
Blanc mat	75414700	368,22

A compléter avec:		Code article	Euro
	iBox universal 2 Corps d'encastrement	01500180	125,00

Options:		Code article	Euro
	Combinaison de sécurité EN 1717	13077000	128,00

Les mesures des schémas techniques sont en mm.
Les spécifications techniques et les unités de mesure peuvent être sujettes à des changements.

Combinaison de sécurité EN 1717

Caractéristiques

- s'ajuste à tous les mitigeurs pour un montage encastré avec 2 fonctions pour iBox universal 2
- avec combinaison de sécurité intégrée EN 1717



Code article	Euro
13077000	128,00



Corps d’encastrement

Points forts

Technologies

Easy Installation

La garantie d'une installation facile.

Installation

Water Damage Protection

Kit d'installation comprenant une natte d'étanchéité prémontée en usine ainsi qu'un boîtier étanche.

Finition

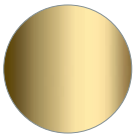

Aspect doré poli

-990

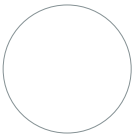

Blanc mat

-700



Bronze brossé

-140

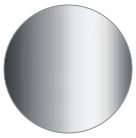

Chromé

-000



Noir chromé brossé

-340



Noir mat

-670

iBox universal 2 Corps d'encastrement

Caractéristiques

- compatible avec tous les nouveaux sets de finition pour douche, baignoire et thermostatique pour une installation encastrée (ShowerSelect Comfort, DuoTurn)
- avec la plaque d'adaptation (n° 13588000) compatible avec d'autres sets de finition pour douche/baignoire et thermostatique encastrés
- matériau: laiton dézingué, Mousse EPP, protection anti-brûlure et anti-bruit
- dimension du raccordement: DN15
- montage symétrique
- installation insonorisée
- anneau de montage flexible pour différents types de montage
- anneau de montage ajustable par paliers de 5 mm
- anneau de montage compatible avec une installation frontale et arrière
- découpage inutile grâce à la douille coulissante
- Aide pour le niveau à bulles
- niveau à bulles inclus pour un alignement horizontal ou vertical parfait
- rosace d'étanchéité à fixation fixe
- alimentation électrique: Tube M16
- profondeur de montage min: 80 mm
- profondeur de montage max.: 108 mm



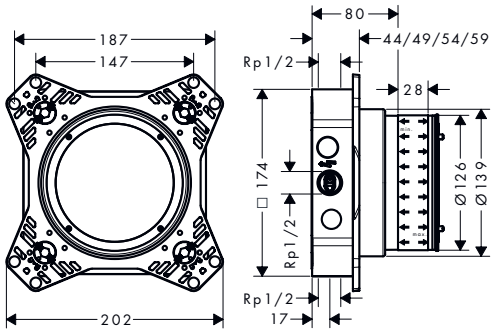

Technologies

Easy Installation

Installation

Water Damage Protection

Code article	Euro
01500180	125,00

Options:		Code article	Euro
	Plaque d'adaptation pour iBox universal 2	13588000	32,00
	Kit d'extension pour set de finition 25 - 75 mm	13632000	38,07
	Kit d'extension pour set de finition 25 mm	13638000	32,93
	Aide au montage pour iBox universal + iBox universal 2	93500000	16,30

Plaque d'adaptation pour iBox universal 2

Caractéristiques

- requis lors de l'installation de sets de finition de douche de tête, douche, baignoire, thermostatique compatibles avec iBox universal (réf. 01800180 et 01700180) pour l'installation encastrée conjointement à l'iBox universal 2 (réf. 01500180 et 01400180)



Code article	Euro
13588000	32,00

Les mesures des schémas techniques sont en mm.
Les spécifications techniques et les unités de mesure peuvent être sujettes à des changements.

Kit d'extension pour set de finition 25 - 75 mm

Caractéristiques

- rallonge pour sets de finition ShowerSelect Comfort, DuoTurn et AXOR ShowerSelect ID
- requis si le corps d'encastrement est trop enfoncé
- longueur de l'extension: 25 - 75 mm



Code article	Euro
13632000	38,07

Kit d'extension pour set de finition 25 mm

Caractéristiques

- rallonge pour sets de finition ShowerSelect Comfort, DuoTurn et AXOR ShowerSelect ID
- requis si le corps d'encastrement est trop enfoncé
- longueur de l'extension: 25 mm



Code article	Euro
13638000	32,93

Rosace de compensation 5 mm

Caractéristiques

- pour montage entre le carrelage et le set de finition
- ï est requis si le corps d'encastrement n'est pas assez enfoncé
- pour une grande surface de carrelage
- compatible avec ShowerSelect Comfort et DuoTurn (pour DuoTurn, commandez un adaptateur séparément)
- dimensions: 170 x 170 mm
- longueur de l'extension: 5 mm



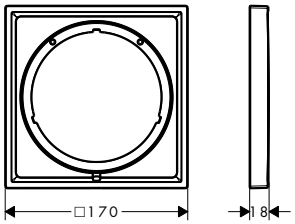

Finition	Code article	Euro
Chromé	13612000	82,92
Bronze brossé	13612140	123,85
Noir chromé brossé	13612340	123,85
Noir mat	13612670	115,45
Blanc mat	13612700	115,45

Options:		Code article	Euro
	Adaptateur pour set de finition	13628000	38,83

Les mesures des schémas techniques sont en mm.
Les spécifications techniques et les unités de mesure peuvent être sujettes à des changements.

Rosace de compensation carrée 22 mm

Caractéristiques

- pour montage entre le carrelage et le set de finition
- ï est requis si le corps d'encastrement n'est pas assez enfoncé
- pour une grande surface de carrelage
- compatible avec ShowerSelect Comfort et DuoTurn (pour DuoTurn, commandez un adaptateur séparément)
- dimensions: 170 x 170 mm
- longueur de l'extension: 22 mm



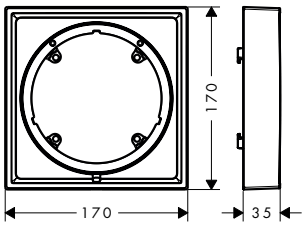

Finition	Code article	Euro
Chromé	13617000	110,21
Bronze brossé	13617140	165,83
Noir chromé brossé	13617340	165,83
Noir mat	13617670	154,29
Blanc mat	13617700	154,29

Options:	Code article	Euro
Adaptateur pour set de finition	13628000	38,83

Rosace de compensation softsquare 5 mm

Caractéristiques

- pour montage entre le carrelage et le set de finition
- ï est requis si le corps d'encastrement n'est pas assez enfoncé
- pour une grande surface de carrelage
- compatible avec ShowerSelect Comfort et DuoTurn (pour DuoTurn, commandez un adaptateur séparément)
- dimensions: 170 x 170 mm
- longueur de l'extension: 5 mm



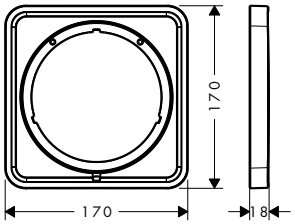

Finition	Code article	Euro
Chromé	13613000	82,92
Bronze brossé	13613140	123,85
Noir chromé brossé	13613340	123,85
Noir mat	13613670	115,45
Blanc mat	13613700	115,45

Options:	Code article	Euro
Adaptateur pour set de finition	13628000	38,83

Rosace de compensation 22 mm

Caractéristiques

- pour montage entre le carrelage et le set de finition
- ï est requis si le corps d'encastrement n'est pas assez enfoncé
- pour une grande surface de carrelage
- compatible avec ShowerSelect Comfort et DuoTurn (pour DuoTurn, commandez un adaptateur séparément)
- dimensions: 170 x 170 mm
- longueur de l'extension: 22 mm



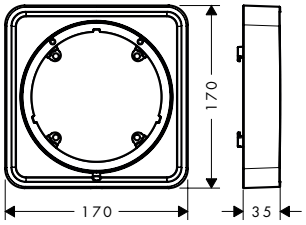

Finition	Code article	Euro
Chromé	13618000	110,21
Bronze brossé	13618140	165,83
Noir chromé brossé	13618340	165,83
Noir mat	13618670	154,29
Blanc mat	13618700	154,29

Options:	Code article	Euro
Adaptateur pour set de finition	13628000	38,83

Les mesures des schémas techniques sont en mm.
Les spécifications techniques et les unités de mesure peuvent être sujettes à des changements.

Adaptateur pour set de finition

Caractéristiques

- ï est requis si le corps d'encastrement n'est pas assez enfoncé



	Code article	Euro
	13628000	38,83

Rosace de compensation ronde 5 mm

Caractéristiques

- pour montage entre le carrelage et le set de finition
- ï est requis si le corps d'encastrement n'est pas assez enfoncé
- pour une grande surface de carrelage
- compatible avec ShowerSelect Comfort et DuoTurn (pour DuoTurn, commandez un adaptateur séparément)
- diamètre : 170 mm
- longueur de l'extension: 5 mm



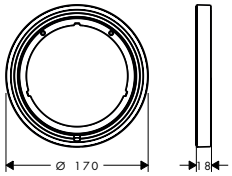

Finition	Code article	Euro
Chromé	13614000	82,92
Bronze brossé	13614140	123,85
Noir chromé brossé	13614340	123,85
Noir mat	13614670	115,45
Blanc mat	13614700	115,45

Options:	Code article	Euro
Adaptateur pour set de finition	13631000	38,83

Rosace de compensation 22 mm

Caractéristiques

- pour montage entre le carrelage et le set de finition
- ï est requis si le corps d'encastrement n'est pas assez enfoncé
- pour une grande surface de carrelage
- compatible avec ShowerSelect Comfort et DuoTurn (pour DuoTurn, commandez un adaptateur séparément)
- diamètre : 170 mm
- longueur de l'extension: 22 mm



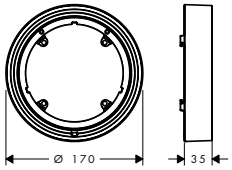

Finition	Code article	Euro
Chromé	13624000	110,21
Bronze brossé	13624140	165,83
Noir mat	13624670	154,29
Blanc mat	13624700	154,29

Options:	Code article	Euro
Adaptateur pour set de finition	13631000	38,83

Les mesures des schémas techniques sont en mm.
Les spécifications techniques et les unités de mesure peuvent être sujettes à des changements.

Adaptateur pour set de finition

Caractéristiques

· ï est requis si le corps d'encastrement n'est pas assez enfoncé



Code article	Euro
13631000	38,83

iBox universal Corps d'encastrement

Caractéristiques

- compatible avec les anciens sets de finition pour douche/baignoire et thermostatique avec installation encastrée
- dimension du raccordement: DN20
- montage symétrique
- installation insonorisée
- profondeur de montage min: 80 mm
- profondeur de montage max.: 108 mm



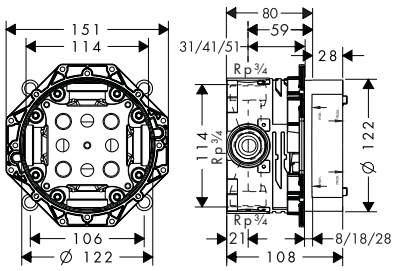

Certificats/déclarations

	Code article	Euro
	01800180	125,00

Options:		Code article	Euro
	Rallonge	13595000	55,91
	Aide au montage pour iBox universal + iBox universal 2	93500000	16,30
	HG Réduction pour arrivée d'eau iBox universal	97759000	15,14

Aide au montage pour iBox universal + iBox universal 2

Caractéristiques

- niveaux à bulles pour un alignement horizontal et vertical parfait de l'iBox universal et de l'iBox universal 2
- avec des fixations pour poser simplement l'aide à l'assemblage sur l'iBox universal et l'iBox universal 2
- marquages pour les joints de carrelage
- 4 fixations supplémentaires, contre la rotation



	Code article	Euro
	93500000	16,30

Rallonge

Caractéristiques

- rallonge du corps d'encastrement
- longueur de l'extension: 25 mm



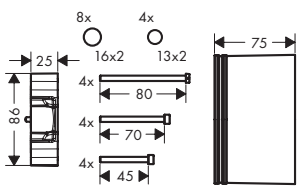

	Code article	Euro
	13595000	55,91

Les mesures des schémas techniques sont en mm.
Les spécifications techniques et les unités de mesure peuvent être sujettes à des changements.

Bloc de rinçage iControl



Finition	Code article	Euro
Chromé	15956000	76,86

ShowerSelect Rosace de compensation

Caractéristiques

- pour montage entre le carrelage et le set de finition
- compatible avec tous les sets de finition pour douche et baignoire de Ø 150 mm
- diamètre : 157 mm
- longueur de l'extension: 22 mm





Finition	Code article	Euro
Chromé	13593000	66,39
Bronze brossé	13593140	99,00
Noir chromé brossé	13593340	99,00
Noir mat	13593670	92,00
Blanc mat	13593700	92,00
Aspect doré poli	13593990	99,00

Rosace de compensation Ø 152mm

Caractéristiques

- pour montage entre le carrelage et le set de finition
- compatible avec tous les sets de finition pour douche et baignoire de Ø 150 mm
- diamètre : 152 mm
- longueur de l'extension: 22 mm



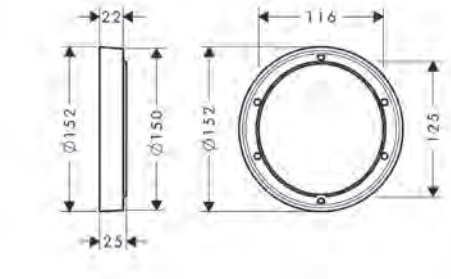

Finition	Code article	Euro
Chromé	13597000	54,73
Bronze brossé	13597140	85,02
Noir chromé brossé	13597340	85,02
Noir mat	13597670	79,19
Blanc mat	13597700	79,19

Les mesures des schémas techniques sont en mm.
Les spécifications techniques et les unités de mesure peuvent être sujettes à des changements.

Rosace de compensation pour ShowerSelect avec porter/fixfit intégré

Caractéristiques

- pour montage entre le carrelage et le set de finition
- longueur de l'extension: 22 mm



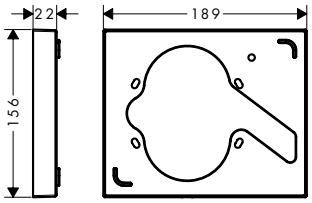

Finition	Code article	Euro
Chromé	13601000	129,26

Options:



ShowerSelect Set de finition pour mitigeur thermostatique encastré avec 2 fonctions, fixfit et porter

Finition	Code article	Euro
Chromé	15765000	910,72

Les mesures des schémas techniques sont en mm.
Les spécifications techniques et les unités de mesure peuvent être sujettes à des changements.

sBox Sets de finition

Caractéristiques des variantes

- comprenant: boîte de flexible, flexible de douche, rosace
- compatible avec montage sur plage de carrelage
- 1 fonction
- sBox : le flexible rentre directement et sans bruit dans son boîtier de protection
- dimension du raccordement: DN15
- aucune autre trappe de visite nécessaire
- largeur du rebord de baignoire d'au moins 80 mm
- plage de serrage: 0 - 30 mm
- longueur maximale d'extension de la douchette 1,45 m
- amovible pour l'entretien à tout moment
- avec combinaison de sécurité intégrée EN 1717
- débit maximal à 3 bars: 9,5 l/min

carré

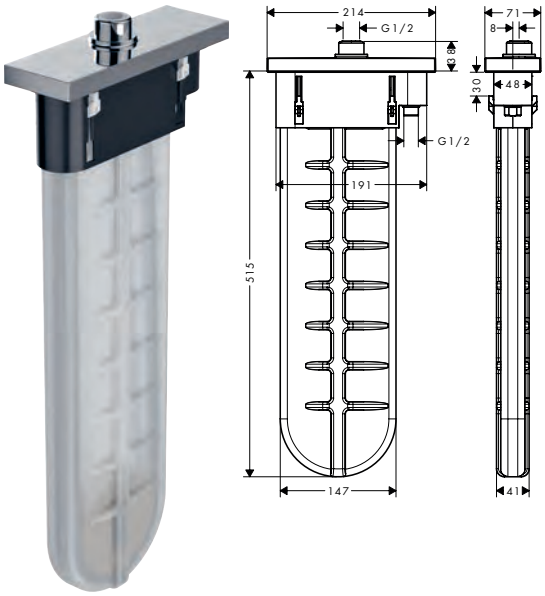

ovale

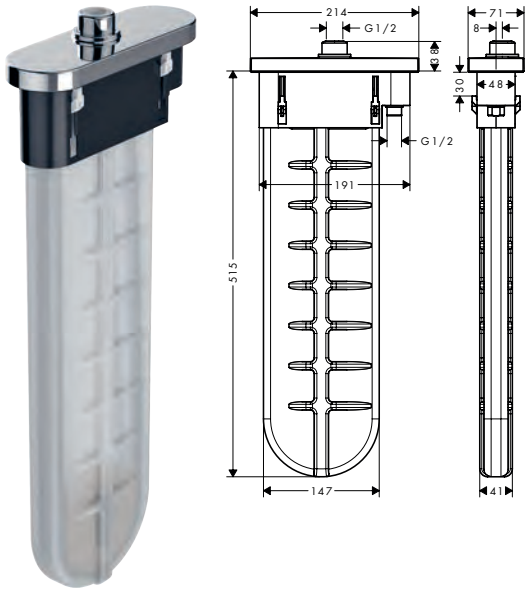

Certificats/déclarations

Vue d'ensemble

Forme	Finition	Code article	Euro
carré	Chromé	28010000	401,79
	Bronze brossé	28010140	585,79
	Noir chromé brossé	28010340	585,79
	Noir mat	28010670	524,08
	Blanc mat	28010700	524,08
	Aspect doré poli	28010990	585,79
ovale	Chromé	28020000	401,79
	Bronze brossé	28020140	555,52
	Noir chromé brossé	28020340	555,52
	Noir mat	28020670	518,26
	Blanc mat	28020700	518,26
	Aspect doré poli	28020990	555,52

A compléter avec:		Code article	Euro
	sBox Corps d'encastrement pour support de douchette sur bord de baignoire ou plage de carrelage	13560180	67,55

Options:		Finition	Code article	Euro
	sBox Platine d'installation pour montage sur plage de carrelage		28016000	81,52
	sBox 2 équerres de montage pour installation sur plage de carrelage		28021000	202,64
	Adaptateur de raccordement pour Selecta	Chromé	28071000	36,11

Les mesures des schémas techniques sont en mm.
Les spécifications techniques et les unités de mesure peuvent être sujettes à des changements.

Corps d'encastrement pour mitigeur 3 trous sur bord de baignoire ou plage de carrelage

Caractéristiques

- sBox : le flexible rentre directement et sans bruit dans son boîtier de protection
- diamètre de perçage: 35 mm, 50 mm
- plage de serrage: 0 - 30 mm
- longueur maximale d'extension de la douchette: 1,45 m
- compatible avec installation sur bord de baignoire
- raccords à visser: raccord G ½
- longueur du flexible de raccordement: 600 mm
- largeur du rebord de baignoire d'au moins 80 mm
- diamètre de perçage sur la baignoire: deux trous de Ø 50/51 mm et raccordement par sciage requis (gabarit de montage)



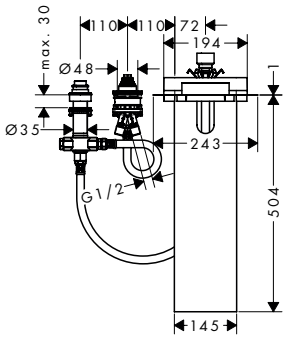

Code article	Euro
13481180	477,56

sBox Corps d'encastrement pour support de douchette sur bord de baignoire ou plage de carrelage

Caractéristiques

- compatible avec montage sur plage de carrelage
- 1 fonction
- dimension du raccordement: DN15
- longueur du flexible de raccordement: 600 mm
- largeur du rebord de baignoire d'au moins 80 mm
- diamètre de perçage sur la baignoire: deux trous de Ø 50/51 mm et raccordement par sciage requis (gabarit de montage)
- plage de serrage: 0 - 30 mm



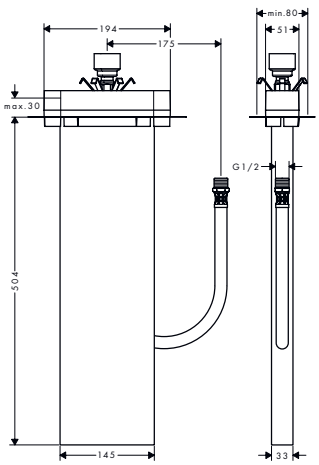

Certificats/déclarations

Code article	Euro
13560180	67,55

Options:		Code article	Euro
	sBox Platine d'installation pour montage sur plage de carrelage	28016000	81,52
	sBox 2 équerres de montage pour installation sur plage de carrelage	28021000	202,64

Les mesures des schémas techniques sont en mm.
Les spécifications techniques et les unités de mesure peuvent être sujettes à des changements.

sBox Platine d'installation pour montage sur plage de carrelage

Caractéristiques

· dimensions: 350 x 120 mm



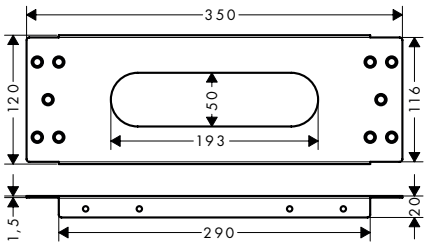

Code article	Euro
28016000	81,52

sBox 2 équerres de montage pour installation sur plage de carrelage

Caractéristiques

· Hauteur de montage maximale: 750 mm
· Hauteur d'installation minimale: 400 mm
· unité d'emballage: 2 pièces



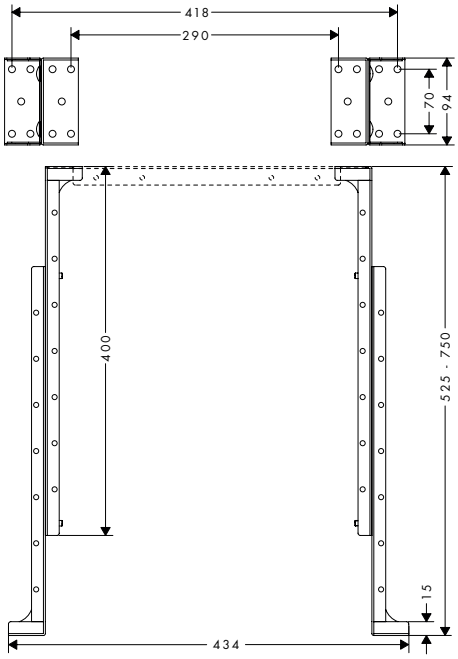

Code article	Euro
28021000	202,64

Les mesures des schémas techniques sont en mm.
Les spécifications techniques et les unités de mesure peuvent être sujettes à des changements.

Corps d'encastrement pour mitigeur encastré au sol

Caractéristiques

- pour montage sur sol brut
- compatible avec mitigeur de baignoire, mitigeur de lavabo et bec déverseur à encastrer au sol
- profondeur de montage min: 53 mm
- profondeur de montage max.: 133 mm



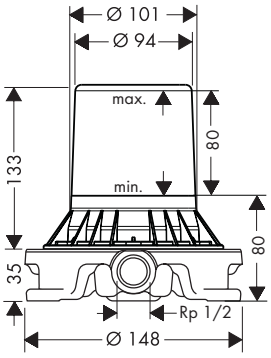

Certificats/déclarations

	Code article	Euro
	10452180	568,33

Options:	Code article	Euro
Natte d'étanchéité	96441000	145,57

Corps d'encastrement pour thermostatique 2 trous pour montage sur bord de baignoire

Caractéristiques

- convient pour un bec déporté
- raccords à visser: raccord G ½
- débit de sortie supérieure: 32 l/min
- débit de sortie inférieure: 32 l/min



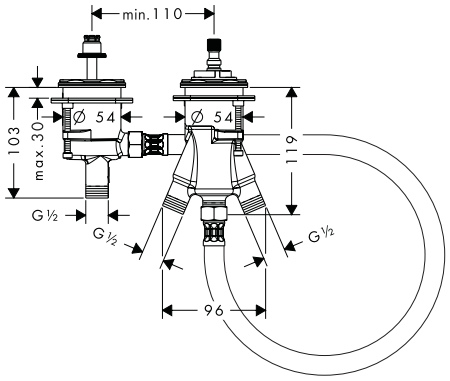

	Code article	Euro
	13550180	943,34

Options:	Finition	Code article	Euro
Gaine de raccordement 3/4" 800 mm		58192000	135,09
Support de douchette sur bord de baignoire Secuflex Secubox avec douchette à main	Chromé	19418000	531,06

Les mesures des schémas techniques sont en mm.
Les spécifications techniques et les unités de mesure peuvent être sujettes à des changements.

Corps d'encastrement pour mitigeur 2 trous sur bord de baignoire

Caractéristiques

- convient pour un bec déporté
- raccords à visser: raccord G ½
- cartouche céramique
- débit de sortie supérieure: 18,9 l/min
- débit de sortie inférieure: 18,9 l/min



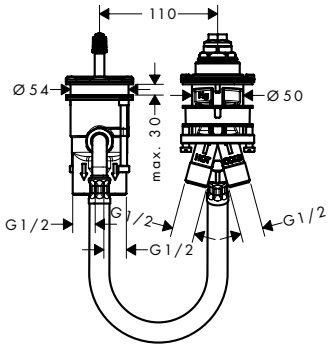

	Code article	Euro
	13159180	269,03

Options:	Finition	Code article	Euro
Gaine de raccordement 3/4" 800 mm		58192000	135,09
Support de douchette sur bord de baignoire Secuflex Secubox avec douchette à main	Chromé	19418000	531,06

Corps d'encastrement pour mitigeur de baignoire 3 trous

Caractéristiques

- trappe de visite nécessaire
- raccords à visser: raccord G ½
- mécanismes céramiques chaud/froid 90°

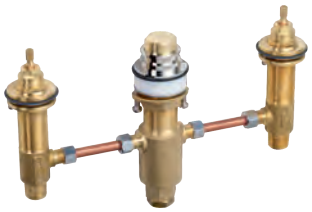

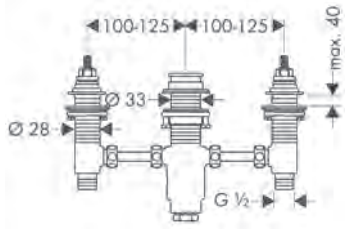

	Code article	Euro
	13233180	225,94

Corps d'encastrement pour mitigeur de baignoire 3 trous

Caractéristiques

- comprenant: corps d'encastrement, support pour douchette, flexible de douche
- longueur maximale d'extension de la douchette: 1,60 m
- trappe de visite nécessaire



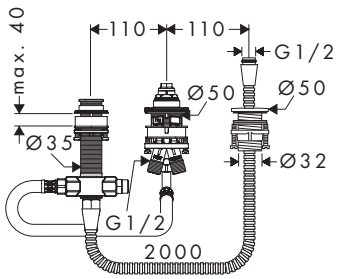

Certificats/déclarations

	Code article	Euro
	13439180	435,57

Les mesures des schémas techniques sont en mm.
Les spécifications techniques et les unités de mesure peuvent être sujettes à des changements.

Corps d'encastrement pour mitigeur de baignoire 3 trous

Caractéristiques

- comprenant: corps d'encastrement, flexible de douche, Secubox
- longueur maximale d'extension de la douchette: 1,10 m
- raccords à visser: raccord G ½
- épaisseur de la boite 160 mm (obligatoire)
- attention: largeur utile du bord de la baignoire = 90 mm minimum



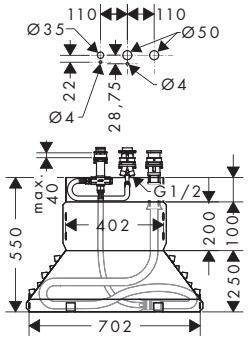

Certificats/déclarations

	Code article	Euro
	13437180	821,05

Options:		Code article	Euro
	Prolongation insert Secuflex	98806000	9,32

Corps d'encastrement pour mélangeur de baignoire 4 trous

Caractéristiques

- comprenant: corps d'encastrement, support pour douchette, flexible de douche
- longueur maximale d'extension de la douchette: 1,60 m
- trappe de visite nécessaire
- compatible avec mitigeur bain/douche 4 trous pour montage sur bord de baignoire
- raccords à visser: raccord G ½
- mécanismes céramiques chaud/froid 90°



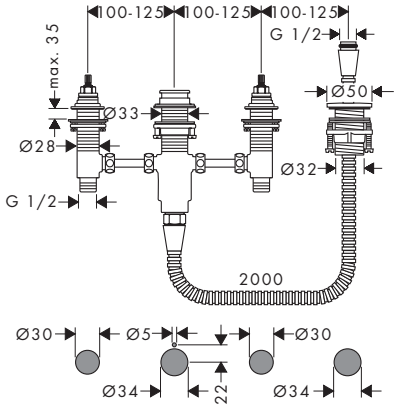

Certificats/déclarations

	Code article	Euro
	13244180	341,23

Corps d'encastrement pour mélangeur de baignoire 4 trous

Caractéristiques

- raccords à visser: raccord G ½
- largeur du rebord de baignoire d'au moins 80 mm



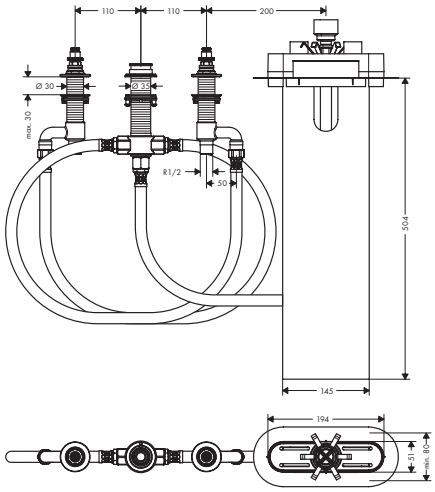

	Code article	Euro
	13440180	520,58

Les mesures des schémas techniques sont en mm.
Les spécifications techniques et les unités de mesure peuvent être sujettes à des changements.

Corps d'encastrement pour mélangeur de baignoire 4 trous

Caractéristiques

- comprenant: corps d'encastrement, flexible de douche, Secubox
- longueur maximale d'extension de la douchette: 1,10 m
- épaisseur de la boite 160 mm (obligatoire)
- attention: largeur utile du bord de la baignoire = 90 mm minimum

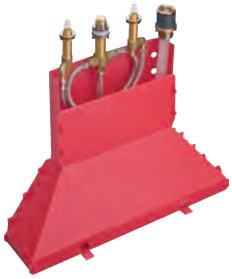

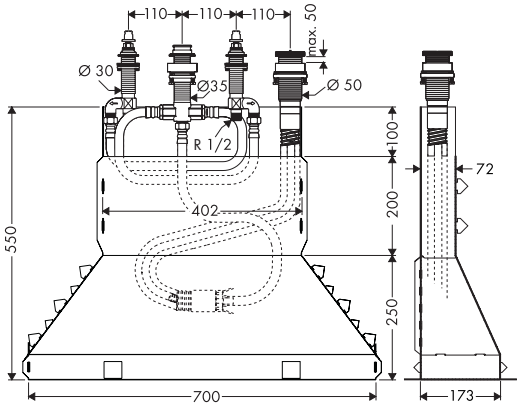

Certificats/déclarations

Code article	Euro
13444180	1.012,03

Options:	Code article	Euro
Prolongation insert Secuflex	98806000	9,32

Corps d'encastrement pour mitigeur bain/douche

Caractéristiques

- dimension du raccordement: DN15
- cartouche céramique
- limiteur de température réglable
- profondeur de montage min: 55 mm
- profondeur de montage max.: 83 mm



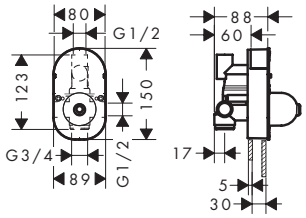

Certificats/déclarations

Code article	Euro
31741180	150,23

Corps d'encastrement pour mitigeur de douche

Caractéristiques

- dimension du raccordement: DN15
- cartouche céramique
- limiteur de température réglable
- profondeur de montage min: 55 mm
- profondeur de montage max.: 83 mm



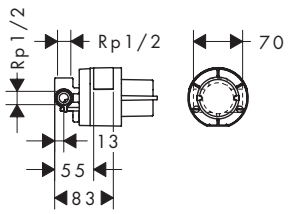

Certificats/déclarations

Code article	Euro
13620180	129,26

Les mesures des schémas techniques sont en mm.
Les spécifications techniques et les unités de mesure peuvent être sujettes à des changements.

Corps d'encastrement pour robinet d'arrêt et inverseur Trio

Caractéristiques

· 2 sorties pouvant être utilisées simultanément



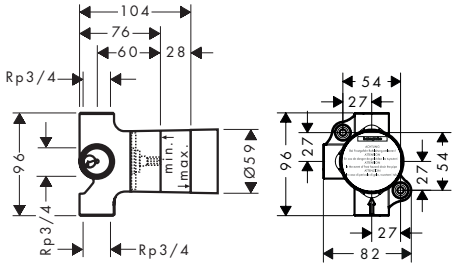

Certificats/déclarations

	Code article	Euro
	15981180	190,99

Options:	Code article	Euro
 Rallonge 25 mm pour robinet d'arrêt Trio/Quattro	96370000	71,03

Corps d'encastrement Quattro pour inverseur à quatre voies

Caractéristiques

· nécessite un réglage du volume
· 3 fonctions
· utilisation simultanée de 2 fonctions
· compatible avec tous les sets de finition Quattro
· Attention: Prévoir un robinet d'arrêt !
· débit maximal à 3 bars: 65 l/min



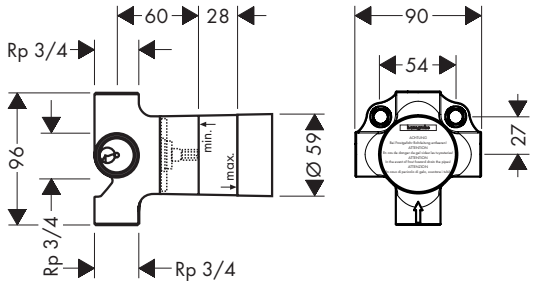

Certificats/déclarations

	Code article	Euro
	15930180	307,45

Options:	Code article	Euro
 Rallonge 25 mm pour robinet d'arrêt Trio/Quattro	96370000	71,03

Rallonge 25 mm pour robinet d'arrêt Trio/Quattro

Caractéristiques

· longueur de l'extension: 25 mm



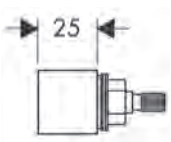

	Code article	Euro
	96370000	71,03

Les mesures des schémas techniques sont en mm.
Les spécifications techniques et les unités de mesure peuvent être sujettes à des changements.

Corps d'encastrement 1/2" à clapet

Caractéristiques

- type de raccordement: DN15
- compatible avec tous les sets de finition robinet d'arrêt
- débit maximal à 3 bars: 52 l/min



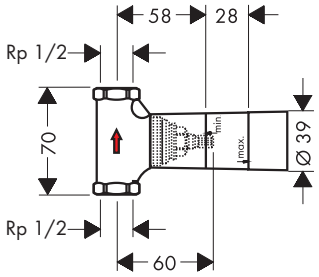

Certificats/déclarations

	Code article	Euro
	15973180	99,00

Options:	Code article	Euro
 Rallonge 25 mm pour robinet d'arrêt Trio/Quattro	96370000	71,03

Corps d'encastrement 1/2" à disques céramique

Caractéristiques

- type de raccordement: DN15
- compatible avec tous les sets de finition robinet d'arrêt
- débit maximal à 3 bars: 40 l/min



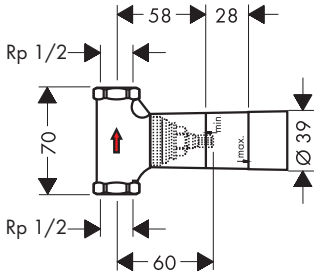

Certificats/déclarations

	Code article	Euro
	15974180	103,65

Options:	Code article	Euro
 Rallonge 25 mm pour robinet d'arrêt Trio/Quattro	96370000	71,03

Les mesures des schémas techniques sont en mm.
Les spécifications techniques et les unités de mesure peuvent être sujettes à des changements.

Corps d'encastrement 3/4" à clapet

Caractéristiques

- compatible avec tous les sets de finition robinet d'arrêt
- débit maximal à 3 bars: 130 l/min
- classe acoustique: II



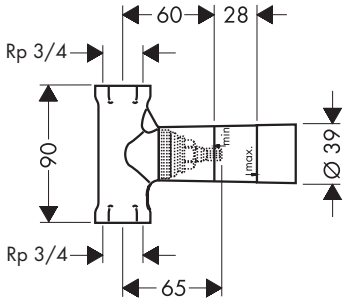

Certificats/déclarations

	Code article	Euro
	15970180	107,14

Options:		Code article	Euro
	Rallonge 25 mm pour robinet d'arrêt Trio/Quattro	96370000	71,03

RainSelect Corps d'encastrement pour thermostatiques de douche montage encastré

Caractéristiques des variantes

- dimension du raccordement: DN15/DN20
- installation horizontale
- installation insonorisée

2 fonctions



3 fonctions



Certificats/déclarations

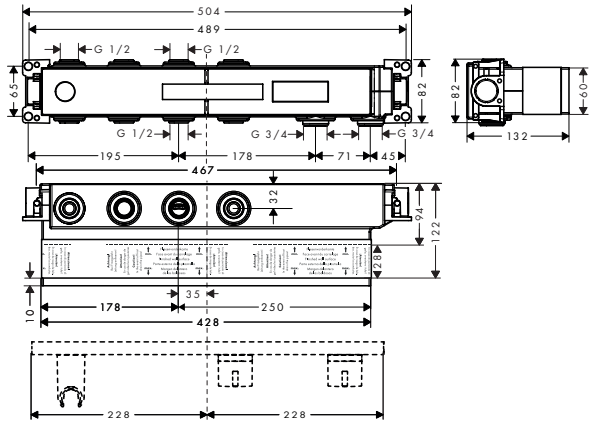

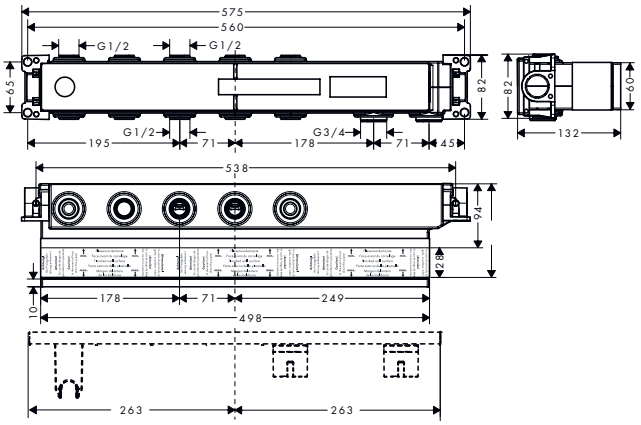

Vue d'ensemble

Nombre de fonctions	profondeur de montage min	profondeur de montage max.	Code article	Euro
2 fonctions	87	122	15310180	789,60
3 fonctions	92	120	15311180	915,38

Les mesures des schémas techniques sont en mm.
Les spécifications techniques et les unités de mesure peuvent être sujettes à des changements.

RainSelect Corps d'encastrement pour thermostatiques de douche montage encastré

Caractéristiques des variantes

- dimension du raccordement: DN15/DN20
- installation horizontale
- installation insonorisée
- profondeur de montage min: 92 mm
- profondeur de montage max.: 120 mm

4 fonctions



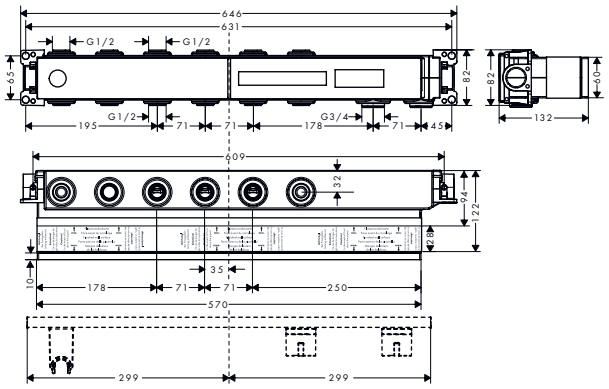

5 fonctions



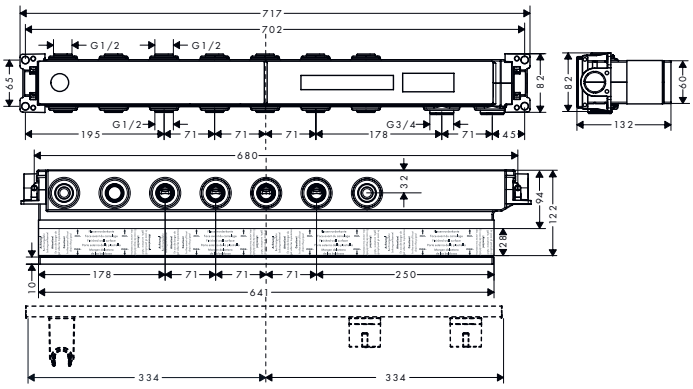

Certificats/déclarations

Vue d'ensemble

Nombre de fonctions	Code article	Euro
4 fonctions	15312180	1.043,48
5 fonctions	15313180	1.184,40

Rainmaker Select Corps d'encastrement pour douche de tête avec raccord plafond

Caractéristiques

- comprend une gaine en polystyrène qui sert de support lors de l'installation



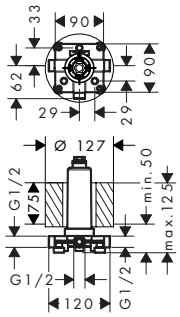

Certificats/déclarations

Code article	Euro
24010180	295,82

Les mesures des schémas techniques sont en mm.
Les spécifications techniques et les unités de mesure peuvent être sujettes à des changements.

Raindance Rainmaker Corps d'encastrement pour douche de tête 680/460 3 jets



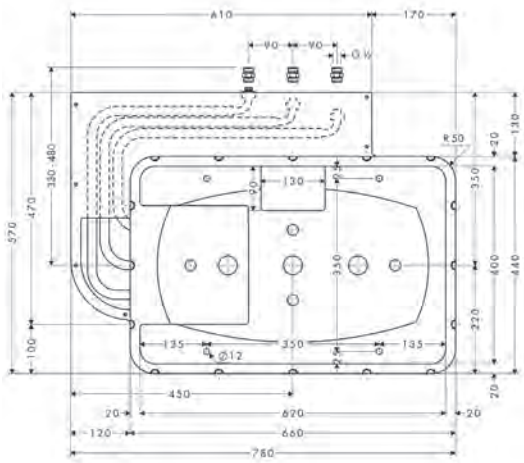

Certificats/déclarations

	Code article	Euro
	28414180	139,75

Raindance E Corps d'encastrement pour douche de tête 1 jet 400/400



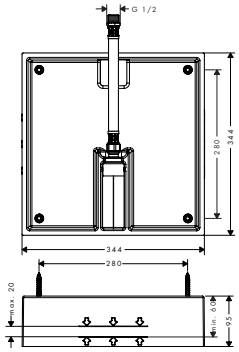

Certificats/déclarations

	Code article	Euro
	26254180	150,23

Options:		Finition	Code article	Euro
	Raindance E Douche de tête 400 1jet	Chromé	26252000	1.045,81
	Raindance E Douche de tête 400 1jet EcoSmart	Chromé	26253000	1.045,81

Les mesures des schémas techniques sont en mm.
Les spécifications techniques et les unités de mesure peuvent être sujettes à des changements.

Raindance Corps d'encastrement pour douche de tête 260/260

Caractéristiques

· profondeur de montage min: 60 mm
· profondeur de montage max.: 80 mm

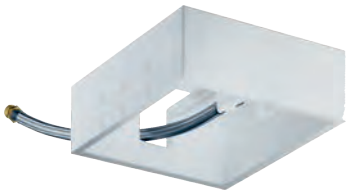

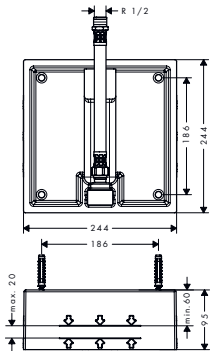

Certificats/déclarations

	Code article	Euro
	26471180	130,44

Options:		Finition	Code article	Euro
	Raindance Douche de tête 260 1jet	Chromé	26472000	566,00
	Raindance Douche de tête 260 1jet EcoSmart	Chromé	26481000	566,00

Corps d'encastrement pour douchette bidette

Caractéristiques

· montage mural
· profondeur de montage min: 45 mm
· profondeur de montage max.: 60 mm
· raccordement en eau chaude et froide nécessaire



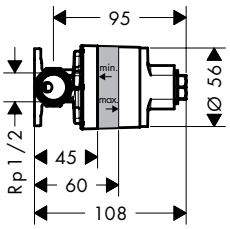

	Code article	Euro
	29239180	78,50

Les mesures des schémas techniques sont en mm.
Les spécifications techniques et les unités de mesure peuvent être sujettes à des changements.

Robinetterie

Robinetterie

Metropol 383
Metris 397
Finoris 405
Tecturis 415
Vivenis 435
Talis 445
Focus 465
Rebris 477
Logis 489
Vernis 505
Robinetterie électronique 525

Vue d'ensemble Robinetterie

	Metropol				Metris
				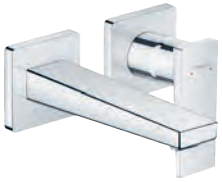	
Finition					
ComfortZone	100 - 260	230	110/160	–	100 - 260
Projection (mm)	127 - 204	165	132/152	165/225	89 - 197
CoolStart	■	–	–	–	■
EcoSmart+	–	–	–	–	–
EcoSmart	■	■	■	■	■
QuickClean	■	–	■	■	■
AirPower	■	■	■	■	■
Remove & Clean	–	–	–	–	–
Robinet de lave-mains	■	–	–	–	–
Pour les chauffe-eau à circuit ouvert	–	–	–	–	–
Bec pivotant	–	■	–	–	–
Montage facile	–	–	–	■	–
Mitigeur de lavabo électronique	–	–	–	–	–
prix en €	**271,35 - 741,86**	**427,41 - 725,55**	**405,28 - 725,55**	**364,52 - 664,99**	**269,03 - 390,14**
à partir de la page	385	386	387	388	398

	Finoris		Tecturis S		
		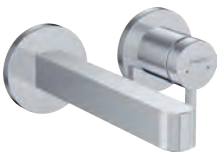			
Finition					
ComfortZone	110/160	–	110 - 240	150	150
Projection (mm)	169	168/228	130 - 167	139	139
CoolStart	–	–	■	■	–
EcoSmart+	–	–	■	■	■
EcoSmart	■	■	–	–	–
QuickClean	–	–	–	–	–
AirPower	–	–	■	■	■
Remove & Clean	–	–	–	–	–
Robinet de lave-mains	–	–	–	–	–
Pour les chauffe-eau à circuit ouvert	–	–	–	–	–
Bec pivotant	–	–	■	–	–
Montage facile	–	■	–	–	–
Mitigeur de lavabo électronique	–	–	–	–	–
prix en €	**330,48 - 483,27**	**285,21 - 443,66**	**198,37 - 476,51**	**637,10 - 955,12**	**273,94 - 410,39**
à partir de la page	408	409	416	418	418

■ disponible selon le modèle
– non disponible

	Metris			Finoris	
					
Finition					
ComfortZone	230	100	–	100 - 260	230
Projection (mm)	155	89	165/225	126 - 208	178/191
CoolStart	–	–	–	■	–
EcoSmart+	–	–	–	–	–
EcoSmart	■	■	■	■	■
QuickClean	■	■	■	–	■
AirPower	■	■	■	–	–
Remove & Clean	–	–	–	–	–
Robinet de lave-mains	–	■	–	■	–
Pour les chauffe-eau à circuit ouvert	–	–	–	–	–
Bec pivotant	■	–	–	–	■
Montage facile	–	–	■	–	–
Mitigeur de lavabo électronique	–	–	–	–	–
prix en €	**379,66 - 386,65**	**258,55**	**369,17 - 404,12**	**185,61 - 466,29**	**315,77 - 519,49**
à partir de la page	399	400	400	406	407

	Tecturis S		Tecturis E		
					
Finition					
ComfortZone	80/110	–	110 - 240	150	150
Projection (mm)	108/116	165/225	155 - 197	158	158
CoolStart	■	–	■	■	–
EcoSmart+	■	■	■	■	■
EcoSmart	–	–	–	–	–
QuickClean	–	–	–	–	–
AirPower	■	■	■	■	■
Remove & Clean	–	–	–	–	–
Robinet de lave-mains	■	–	–	–	–
Pour les chauffe-eau à circuit ouvert	–	–	–	–	–
Bec pivotant	–	–	■	–	–
Montage facile	–	■	–	–	–
Mitigeur de lavabo électronique	–	–	–	–	–
prix en €	**151,14 - 283,39**	**247,70 - 413,53**	**214,11 - 515,34**	**687,47 - 1.031,74**	**295,98 - 442,92**
à partir de la page	419	420	425	427	427

Vue d'ensemble Robinetterie

	Tecturis E		Vivenis		
					
Finition					
ComfortZone	80/110	–	80 - 250	210	90
Projection (mm)	122/144	225	133 - 191	139	150
CoolStart	■	–	■	–	–
EcoSmart+	■	■	–	–	–
EcoSmart	–	–	■	■	■
QuickClean	–	–	–	–	–
AirPower	■	■	■	■	■
Remove & Clean	–	–	–	–	–
Robinet de lave-mains	■	–	■	–	–
Pour les chauffe-eau à circuit ouvert	–	–	–	–	–
Bec pivotant	–	–	–	■	–
Montage facile	–	■	–	–	–
Mitigeur de lavabo électronique	–	–	–	–	–
prix en €	**162,68 - 305,43**	**298,08 - 446,07**	**163,05 - 435,57**	**291,16 - 420,42**	**306,29 - 428,58**
à partir de la page	428	429	436	437	438

	Talis Select E	Talis E			
					
Finition					
ComfortZone	110/240	110	80 - 240	150	150
Projection (mm)	112/183	111	96 - 183	141	112
CoolStart	–	–	■	–	–
EcoSmart+	–	–	–	–	–
EcoSmart	■	■	■	■	■
QuickClean	■	–	■	■	■
AirPower	■	■	■	■	■
Remove & Clean	–	–	–	–	–
Robinet de lave-mains	–	■	■	–	–
Pour les chauffe-eau à circuit ouvert	–	–	–	–	–
Bec pivotant	–	–	–	–	–
Montage facile	–	–	–	–	–
Mitigeur de lavabo électronique	–	–	–	–	–
prix en €	**239,91 - 356,36**	**189,83 - 214,28**	**132,76 - 477,49**	**274,85 - 427,41**	**334,24 - 501,94**
à partir de la page	454	454	455	457	458

■ disponible selon le modèle
– non disponible

	Vivenis	Talis S			
				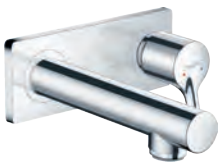	
Finition					
ComfortZone	–	80 - 190	140/250	–	40
Projection (mm)	192	93 - 131	152/201	165/225	83
CoolStart	–	■	–	–	–
EcoSmart+	–	–	–	–	–
EcoSmart	■	■	■	■	■
QuickClean	–	■	■	■	■
AirPower	■	■	■	■	■
Remove & Clean	–	–	–	–	–
Robinet de lave-mains	–	■	–	–	■
Pour les chauffe-eau à circuit ouvert	–	–	–	–	–
Bec pivotant	–	–	–	–	–
Montage facile	■	–	–	■	–
Mitigeur de lavabo électronique	–	–	–	–	–
prix en €	**278,33 - 388,97**	**161,87 - 326,09**	**581,14 - 710,41**	**295,82 - 328,42**	**173,53**
à partir de la page	439	446	447	448	448

	Talis E	Focus			
					
Finition					
ComfortZone	–	70 - 230	70/100	240	–
Projection (mm)	165/225	101 - 185	101/119	160	180
CoolStart	–	■	■	–	–
EcoSmart+	–	–	–	–	–
EcoSmart	■	■	■	■	■
QuickClean	■	■	–	–	–
AirPower	■	■	–	■	–
Remove & Clean	–	–	–	–	–
Robinet de lave-mains	–	■	–	–	–
Pour les chauffe-eau à circuit ouvert	–	–	–	–	–
Bec pivotant	–	–	–	■	–
Montage facile	■	–	–	–	■
Mitigeur de lavabo électronique	–	–	–	–	–
prix en €	**265,53 - 443,72**	**120,19 - 252,72**	**151,41 - 189,83**	**236,42 - 239,91**	**195,65**
à partir de la page	458	466	467	468	469

Vue d'ensemble Robinetterie

	Rebris S				Logis
					
Finition	◐●	◐●	◐	◐●	◐●
ComfortZone	80 - 240	210	110	–	70 - 190
Projection (mm)	121 - 169	154	134	200	107 - 166
CoolStart	■	–	–	–	■
EcoSmart+	■	–	–	–	–
EcoSmart	■	■	■	■	■
QuickClean	–	–	–	–	–
AirPower	■	■	■	■	■
Remove & Clean	■	–	–	–	–
Robinet de lave-mains	■	–	–	–	–
Pour les chauffe-eau à circuit ouvert	–	–	–	–	–
Bec pivotant	–	■	–	–	–
Montage facile	–	–	–	■	–
Mitigeur de lavabo électronique	–	–	–	–	–
prix en €	**96,87 - 249,24**	**179,59 - 225,30**	**243,81**	**193,74 - 241,62**	**101,51 - 203,62**
à partir de la page	478	479	480	480	490

	Logis			Vernis Blend	
					
Finition	◐●	◐●	◐	◐●	◐●
ComfortZone	–	–	–	70 - 190	70
Projection (mm)	195	206	194	89 - 169	93
CoolStart	–	–	–	■	–
EcoSmart+	–	–	–	–	–
EcoSmart	■	■	■	■	■
QuickClean	–	–	■	–	–
AirPower	■	■	■	■	■
Remove & Clean	–	–	–	–	–
Robinet de lave-mains	–	–	–	–	■
Pour les chauffe-eau à circuit ouvert	–	–	–	–	–
Bec pivotant	–	–	–	–	–
Montage facile	■	■	■	–	–
Mitigeur de lavabo électronique	–	–	–	–	–
prix en €	**206,14 - 239,30**	**201,48 - 248,75**	**139,75**	**74,53 - 197,98**	**68,72 - 95,50**
à partir de la page	495	495	496	506	507

■ disponible selon le modèle
– non disponible

	Logis				
					
Finition	◐●	◐●	◐	◐●	◐
ComfortZone	110/240	210	150	80	150
Projection (mm)	121/172	154	145	84	109
CoolStart	■	–	–	–	–
EcoSmart+	–	–	–	–	–
EcoSmart	■	■	■	■	■
QuickClean	–	–	–	–	–
AirPower	■	■	■	■	■
Remove & Clean	■	–	–	–	–
Robinet de lave-mains	–	–	–	■	–
Pour les chauffe-eau à circuit ouvert	–	–	–	–	–
Bec pivotant	–	■	■	–	–
Montage facile	–	–	–	–	–
Mitigeur de lavabo électronique	–	–	–	–	–
prix en €	**126,95 - 256,10**	**211,96 - 257,15**	**130,44 - 133,92**	**90,84 - 106,01**	**251,55**
à partir de la page	492	493	493	494	494

	Vernis Blend			Vernis Shape	
					
Finition	◐	◐●	◐●	◐●	◐●
ComfortZone	200	150	–	70 - 190	70
Projection (mm)	166	166	207	89 - 181	92
CoolStart	–	–	–	■	–
EcoSmart+	–	–	–	–	–
EcoSmart	■	■	■	■	■
QuickClean	–	–	–	–	–
AirPower	–	–	■	■	■
Remove & Clean	–	–	–	–	–
Robinet de lave-mains	–	–	–	–	■
Pour les chauffe-eau à circuit ouvert	–	–	–	–	–
Bec pivotant	■	–	–	–	–
Montage facile	–	–	■	–	–
Mitigeur de lavabo électronique	–	–	–	–	–
prix en €	**171,19**	**208,47 - 291,16**	**146,75 - 206,14**	**89,68 - 235,25**	**81,52 - 114,13**
à partir de la page	508	508	509	516	517

Vue d'ensemble Robinetterie

	Vernis Shape			Metris S	Focus
					
Finition	◐	◐ ●	◐ ●	◐	◐
ComfortZone	200	150	–	150	130
Projection (mm)	166	166	207	128	127
CoolStart	–	–	–	–	–
EcoSmart+	–	–	–	–	–
EcoSmart	■	■	■	■	■
QuickClean	–	–	–	–	–
AirPower	–	–	■	■	■
Remove & Clean	–	–	–	–	–
Robinet de lave-mains	–	–	–	–	–
Pour les chauffe-eau à circuit ouvert	–	–	–	–	–
Bec pivotant	■	–	–	–	–
Montage facile	–	–	■	–	–
Mitigeur de lavabo électronique	–	–	–	■	■
prix en €	**204,98**	**208,47 - 291,16**	**159,55 - 223,60**	**744,18 - 843,17**	**562,50 - 656,84**
à partir de la page	517	518	518	526	526

■ disponible selon le modèle
– non disponible

	Vernis Blend	
		
Finition	●	●
ComfortZone	100	100
Projection (mm)	112	112
CoolStart	–	–
EcoSmart+	–	–
EcoSmart	■	■
QuickClean	–	–
AirPower	■	■
Remove & Clean	–	–
Robinet de lave-mains	■	–
Pour les chauffe-eau à circuit ouvert	–	–
Bec pivotant	–	–
Montage facile	–	–
Mitigeur de lavabo électronique	■	■
prix en €	**222,44 - 244,56**	**266,70 - 292,32**
à partir de la page	*527*	*527*

Points forts

Eco-Responsabilité



Démarrage en eau froide, l'eau chaude n'est consommée qu'en cas de besoin en orientant la poignée vers la gauche.



Réduisez vos dépenses d'eau et d'énergie en profitant d'un jet généreux au débit constant.



La cartouche Eco indique grâce à une légère résistance lorsque 50 % du débit a été atteint.



Le mitigeur n'utilise que 5 l/min et réduit les coûts en eau et en énergie. Un geste pour la planète et pour votre budget.

Technologies



Hauteur optimisée à chaque type de vasque pour un maximum de confort et un minimum d'éclaboussures.

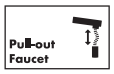

Flexibilité maximale autour de la vasque grâce à un champ d'action élargi.



Elimination du calcaire par simple passage du doigt sur le mousseur.



Retirez et nettoyez l'aérateur en toute simplicité à l'aide d'une pièce de monnaie, aucun outil requis.



Une simple pression permet à l'eau de sortir du bec de baignoire ou de la douche.



Ouverture et fermeture de l'eau par simple pression du bouton Select.



Jet généreux enrichi en air et sans éclaboussures.



Déclenchement de l'eau par simple passage des mains devant le capteur infrarouge. L'eau s'écoule uniquement lorsque la chaleur des mains est détectée.

Types de jets



Jet formé d'une généreuse pluie de gouttes ultra fines. Offrant un enveloppement du corps tout en délicatesse : caressant, silencieux, sans éclaboussures.



Jet pluie concentré et puissant permettant de rincer facilement le shampoing.



Jet pluie vivifiant et énergisant qui rince le shampoing en profondeur.



Jet ultradoux ciblé.



Jet laminaire puissant offrant la sensation d'une cascade relaxante.



Jet massage ciblé qui aide à éliminer en douceur les tensions et le stress du quotidien.



Jet pluie enrichi en air pour des gouttes généreuses, légères et sans éclaboussures.

Finition

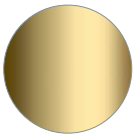

Aspect doré poli

-990

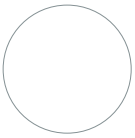

Blanc mat

-700



Bronze brossé

-140

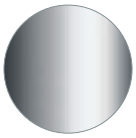

Chromé

-000



Noir chromé brossé

-340



Noir mat

-670



Metropol

Metropol Mitigeur de lavabo 100 poignée manette bec court, bonde Push-Open

Caractéristiques

- comprenant: mitigeur de lavabo, garniture de vidage
- ComfortZone: 100
- Longueur du bec: 127 mm
- hauteur du bec: 89 mm
- variante de la poignée: poignée
- type de jet: Jet Normal
- débit maximal à 3 bars: 5 l/min
- cartouche céramique
- limiteur de température réglable
- convient aux chauffe-eaux instantanés
- bonde Push-Open 1 ¼
- matériau de la garniture de vidage: métallique
- Taxonomie UE: max. 6 l/min - SC (Substantial Contribution)



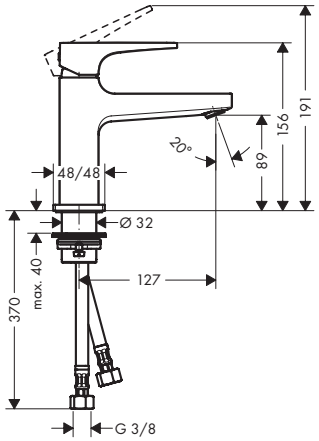

Eco-Responsabilité

EcoSmart

Technologies

Quick Clean · AirPower · Comfort Zone

Certificats/déclarations

FDES

Finition	Code article	Euro
Chromé	32500000	286,49
Bronze brossé	32500140	487,97
Noir chromé brossé	32500340	487,97
Noir mat	32500670	430,90
Blanc mat	32500700	430,90
Aspect doré poli	32500990	487,97

Les mesures des schémas techniques sont en mm.
Les spécifications techniques et les unités de mesure peuvent être sujettes à des changements.

Metropol Mitigeurs de lavabo

Caractéristiques des variantes

- comprenant: mitigeur de lavabo, garniture de vidage
- variante de la poignée: poignée
- type de jet: Jet Normal
- débit maximal à 3 bars: 5 l/min
- cartouche céramique
- limiteur de température réglable
- convient aux chauffe-eaux instantanés
- matériau de la garniture de vidage: métallique
- Taxonomie UE: max. 6 l/min - SC (Substantial Contribution)

100



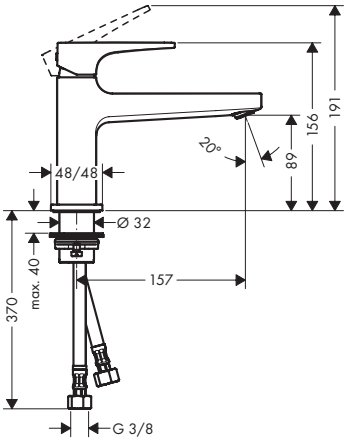

110



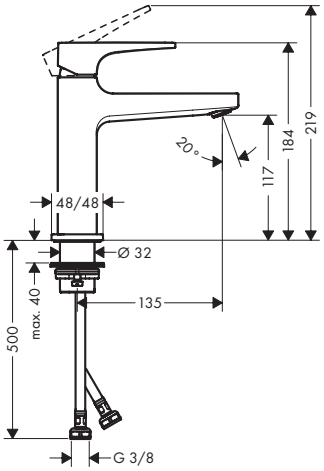

260



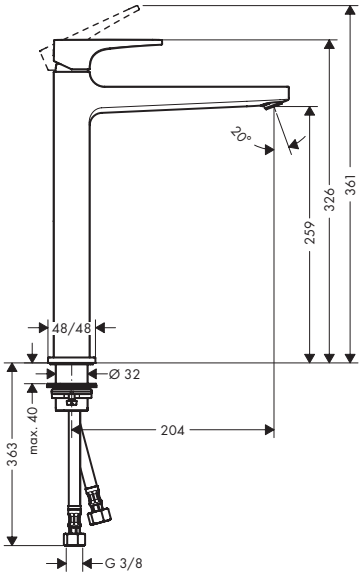

Eco-Responsabilité

CoolStart EcoSmart

Technologies

Quick Clean AirPower Comfort Zone

Certificats/déclarations

FDES

Vue d'ensemble

ComfortZone	Projection (mm)	Hauteur du bec (mm)	Garniture de vidage	CoolStart	Pour vasques à poser	Finition	Code article	Euro
100	157	89	push-open	■	–	Chromé	32503000	295,82
110	135	117	push-open	■	–	Chromé	32508000	317,94
110	135	117	push-open	–	–	Chromé	32507000	307,45
						Bronze brossé	32507140	524,08
						Noir chromé brossé	32507340	524,08
						Noir mat	32507670	462,35
						Blanc mat	32507700	462,35
						Aspect doré poli	32507990	524,08
110	135	117	tirette et vidage	–	–	Chromé	32506000	302,79
260	204	259	push-open	–	■	Chromé	32512000	436,73
						Bronze brossé	32512140	741,86
						Noir chromé brossé	32512340	741,86
						Noir mat	32512670	655,67
						Blanc mat	32512700	655,67
						Aspect doré poli	32512990	741,86

Les mesures des schémas techniques sont en mm.
Les spécifications techniques et les unités de mesure peuvent être sujettes à des changements.

Metropol Mitigeur de lavabo 230 poignée manette, bonde Push-Open

Caractéristiques

- comprenant: mitigeur de lavabo, garniture de vidage
- ComfortZone: 230
- Longueur du bec: 165 mm
- hauteur du bec: 226 mm
- variante de la poignée: poignée
- bec orientable 120°
- type de jet: Jet Normal
- débit maximal à 3 bars: 5 l/min
- cartouche céramique
- limiteur de température réglable
- convient aux chauffe-eaux instantanés
- bonde Push-Open 1 ¼
- matériau de la garniture de vidage: métallique
- Position de la poignée sur le côté : encastrement requis (ne convient pas aux vasques à poser)
- Taxonomie UE: max. 6 l/min - SC (Substantial Contribution)



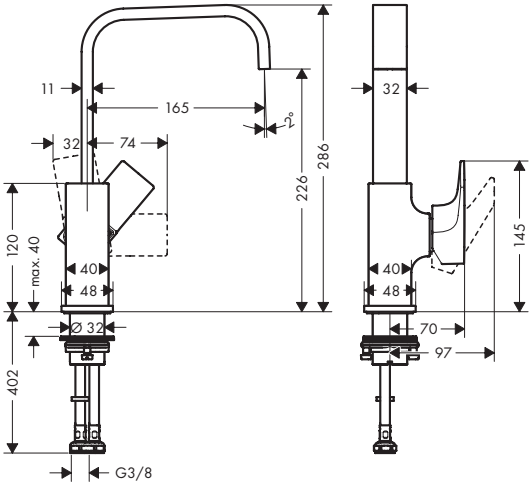

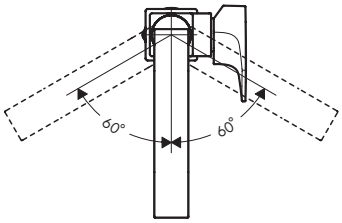

Eco-Responsabilité

Technologies

Certificats/déclarations

Finition	Code article	Euro
Chromé	32511000	427,41
Bronze brossé	32511140	725,55
Noir chromé brossé	32511340	725,55
Noir mat	32511670	639,36
Blanc mat	32511700	639,36
Aspect doré poli	32511990	725,55

Metropol Robinet de lave-mains 100 eau froide sans tirette ni vidage

Caractéristiques

- ComfortZone: 100
- Longueur du bec: 127 mm
- hauteur du bec: 89 mm
- variante de la poignée: poignée
- type de jet: Jet Normal
- débit maximal à 3 bars: 5 l/min
- cartouche céramique
- alimentation en eau froide uniquement
- Taxonomie UE: max. 6 l/min - SC (Substantial Contribution)



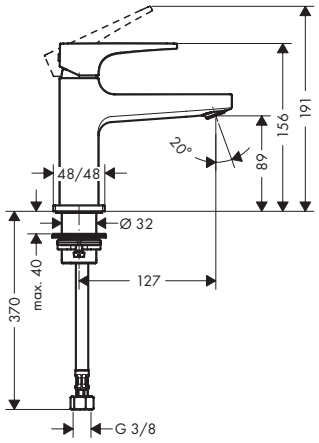

Eco-Responsabilité

Technologies

Finition	Code article	Euro
Chromé	32501000	271,35

Les mesures des schémas techniques sont en mm.
Les spécifications techniques et les unités de mesure peuvent être sujettes à des changements.

Metropol Mélangeur de lavabo 3 trous

Caractéristiques des variantes

- comprenant: mélangeur de lavabo 3 trous, garniture de vidage
- variante de la poignée: poignée
- débit maximal à 3 bars: 5 l/min
- mécanismes céramiques chaud/froid 90°
- convient aux chauffe-eaux instantanés
- bonde Push-Open 1 ¼
- matériau de la garniture de vidage: métallique
- Taxonomie UE: max. 6 l/min - SC (Substantial Contribution)

110

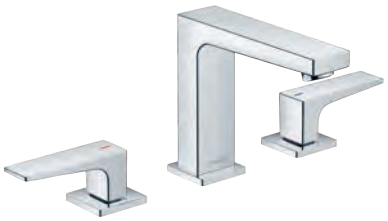

160

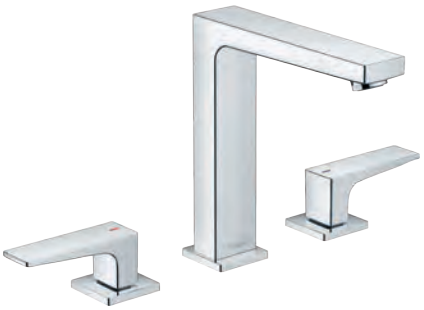

Eco-Responsabilité

Technologies

Certificats/déclarations

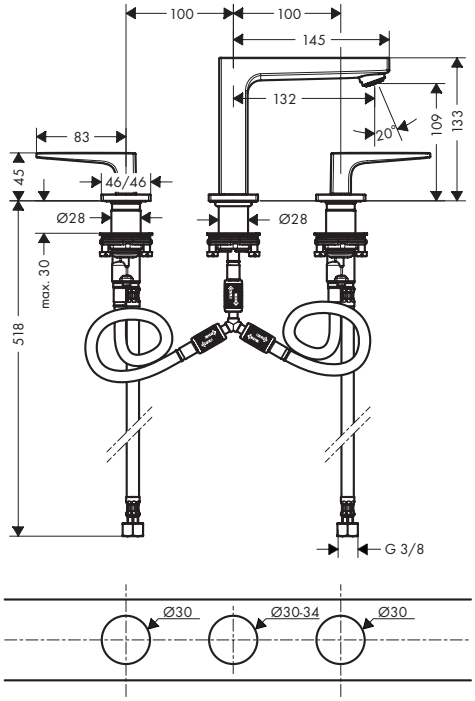

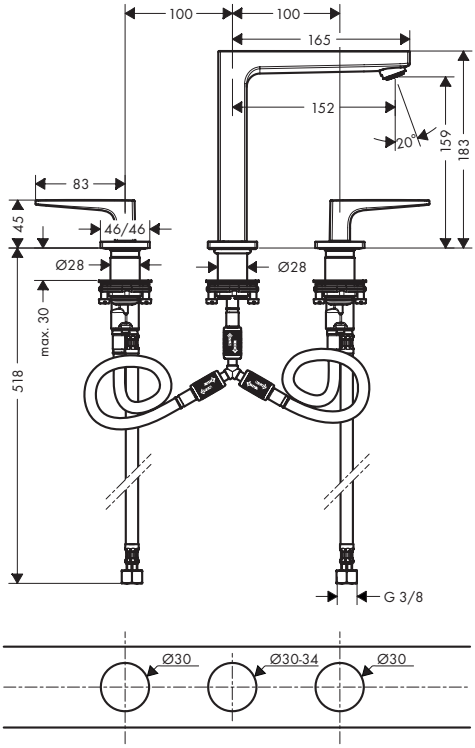

Vue d'ensemble

ComfortZone	Projection (mm)	Hauteur du bec (mm)	Modèle de poignée	Finition	Code article	Euro
110	132	109	manette	Chromé	32514000	405,28
160	152	159	manette	Chromé	32515000	427,41
				Bronze brossé	32515140	725,55
				Noir chromé brossé	32515340	725,55
				Noir mat	32515670	639,36
				Blanc mat	32515700	639,36
				Aspect doré poli	32515990	725,55

Les mesures des schémas techniques sont en mm.
Les spécifications techniques et les unités de mesure peuvent être sujettes à des changements.

Metropol Mitigeurs lavabo encastrés muraux

Caractéristiques des variantes

- comprenant: mitigeur de lavabo encastré mural, garniture de vidage
- variante de la poignée: poignée
- type de jet: Jet Normal
- débit maximal à 3 bars: 5 l/min
- cartouche céramique
- limiteur de température réglable
- convient aux chauffe-eaux instantanés
- bonde à écoulement libre
- matériau de la garniture de vidage: métallique
- positionnement de la poignée à gauche ou à droite selon l'installation du set d'encastrement
- Taxonomie UE: max. 6 l/min - SC (Substantial Contribution)

165

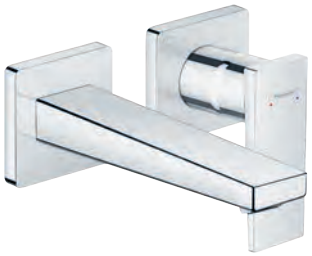

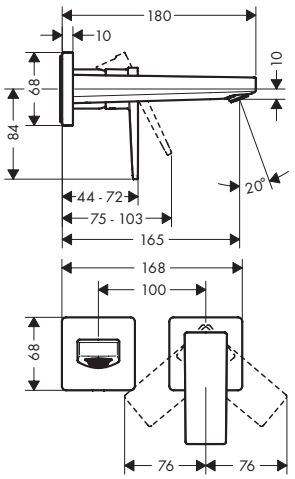

225



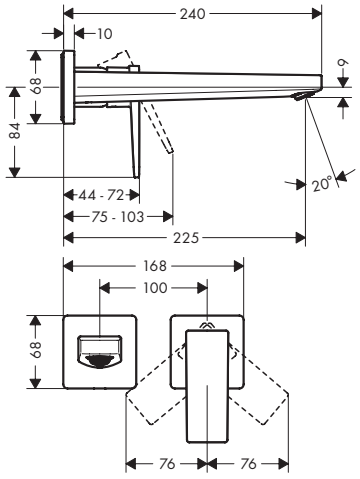

Eco-Responsabilité

EcoSmart

Technologies

Quick Clean

AirPower

Certificats/déclarations

FDES

Vue d'ensemble

Projection (mm)	Modèle de poignée	Finition	Code article	Euro
165	manette	Chromé	32525000	364,52
225	manette	Chromé	32526000	390,14
		Bronze brossé	32526140	664,99
		Noir chromé brossé	32526340	664,99
		Noir mat	32526670	585,79
		Blanc mat	32526700	585,79
		Aspect doré poli	32526990	664,99

Les mesures des schémas techniques sont en mm.
Les spécifications techniques et les unités de mesure peuvent être sujettes à des changements.

Metropol Mitigeur bidet poignée manette, bonde Push-Open

Caractéristiques

- comprenant: mitigeur mécanique de bidet, garniture de vidage
- Longueur du bec: 129 mm
- hauteur du bec: 100 mm
- avec bec déverseur
- mousseur sur rotule
- type de jet: jet laminaire
- débit maximal à 3 bars: 7,5 l/min
- cartouche céramique
- limiteur de température réglable
- convient au chauffe-eau instantané
- matériau de la garniture de vidage: métallique



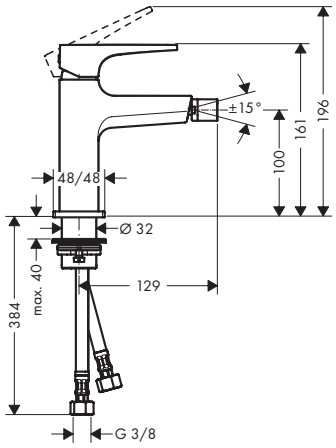

Certificats/déclarations

Finition	Code article	Euro
Chromé	32520000	400,62
Bronze brossé	32520140	681,29
Noir chromé brossé	32520340	681,29
Noir mat	32520670	602,10
Blanc mat	32520700	602,10
Aspect doré poli	32520990	681,29

Metropol Mitigeur bain/douche sur pied, poignée manette

Caractéristiques

- comprenant: Mitigeur de baignoire sur pied, douchette bâton, flexible de douche, support pour douchette
- 2 fonctions
- Longueur du bec: 235 mm
- type de jet du mitigeur: Jet Normal
- type de jet de la douchette: Jet Rain, Jet MonoRain
- débit maximal à 3 bars: 20 l/min
- débit du robinet de baignoire sur pied à 3 bars: 20 l/min
- cartouche céramique
- limiteur de température réglable
- inverseur avec réinitialisation automatique
- clapet anti-retour
- type de raccordement: corps d'encastrement
- montage sur gorge



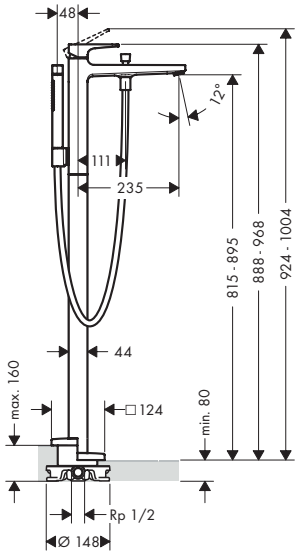

Technologies

Types de jets

Finition	Code article	Euro
Chromé	32532000	1.886,66
Bronze brossé	32532140	3.208,48
Noir chromé brossé	32532340	3.208,48
Noir mat	32532670	2.829,99
Blanc mat	32532700	2.829,99
Aspect doré poli	32532990	3.208,48

A compléter avec:	Code article	Euro
Corps d'encastrement pour mitigeur encastré au sol	10452180	568,33

Options:	Code article	Euro
Natte d'étanchéité	96441000	145,57

Les mesures des schémas techniques sont en mm.
Les spécifications techniques et les unités de mesure peuvent être sujettes à des changements.

Metropol Mitigeur bain/douche

Caractéristiques

- 2 fonctions
- Longueur du bec: 180 mm
- distance du centre: 150 mm ± 12 mm
- type de jet du mitigeur: Jet Normal
- débit maximal à 3 bars: 22 l/min
- débit du robinet de baignoire sur pied à 3 bars: 22 l/min
- débit de la douchette à 3 bars: 16 l/min
- cartouche céramique
- limiteur de température réglable
- inverseur avec réinitialisation automatique
- avec combinaison de sécurité intégrée EN 1717
- convient au chauffe-eau instantané
- type de raccordement: raccords S
- montage mural



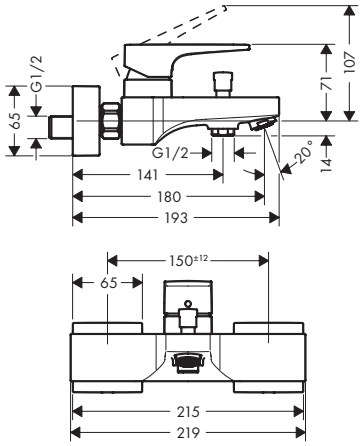

Technologies

Quick Clean AirPower

Certificats/déclarations

FDES

Finition	Code article	Euro
Chromé	32540000	373,84
Bronze brossé	32540140	635,88
Noir chromé brossé	32540340	635,88
Noir mat	32540670	561,34
Blanc mat	32540700	561,34
Aspect doré poli	32540990	635,88

Metropol Set de finition pour mitigeur bain/douche encastré

Caractéristiques

- 2 fonctions
- débit de sortie supérieure: 21 l/min
- débit de sortie inférieure: 29 l/min
- débit maximal à 3 bars: 29 l/min
- cartouche céramique
- limiteur de température réglable
- inverseur avec réinitialisation automatique
- avec silencieux
- type de raccordement: corps d'encastrement
- montage mural



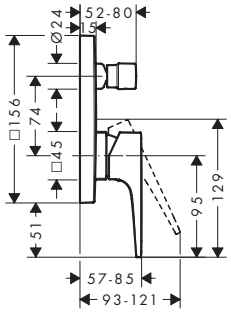

Certificats/déclarations

FDES

Finition	Code article	Euro
Chromé	32545000	255,05
Bronze brossé	32545140	433,24
Noir chromé brossé	32545340	433,24
Noir mat	32545670	383,16
Blanc mat	32545700	383,16
Aspect doré poli	32545990	433,24

A compléter avec (au choix):			Code article	Euro
Option 1		iBox universal 2 Corps d'encastrement	01500180	125,00
+		Plaque d'adaptation pour iBox universal 2	13588000	32,00
Option 2		iBox universal Corps d'encastrement	01800180	125,00

Les mesures des schémas techniques sont en mm.
Les spécifications techniques et les unités de mesure peuvent être sujettes à des changements.

Metropol Bec déverseur avec inverseur

Caractéristiques

- type de raccordement: corps d'encastrement
- Longueur du bec: 235 mm
- installation libre
- débit maximal à 3 bars: 21 l/min
- Jet Normal

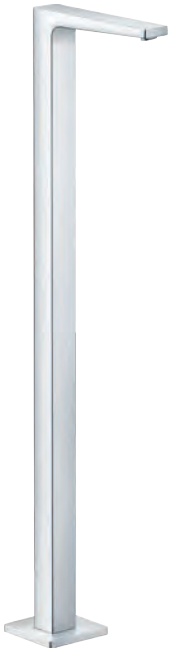

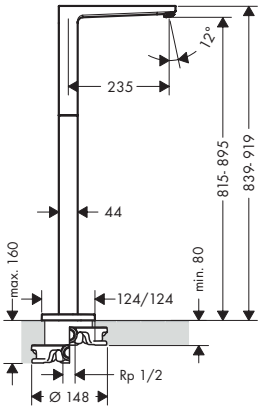

Technologies

Quick Clean AirPower

Finition	Code article	Euro
Chromé	32531000	972,45

A compléter avec:	Code article	Euro
 Corps d'encastrement pour mitigeur encastré au sol	10452180	568,33

Options:	Code article	Euro
 Natte d'étanchéité	96441000	145,57

Metropol Bec déverseur

Caractéristiques

- type de raccordement: G¾
- Longueur du bec: 167,5 mm
- montage mural
- débit maximal à 3 bars: 21 l/min
- Jet Normal



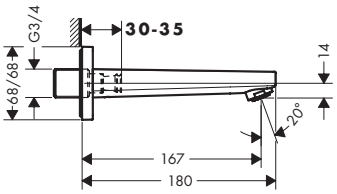

Technologies

Quick Clean AirPower

Certificats/déclarations

FDES

Finition	Code article	Euro
Chromé	32542000	244,56

Les mesures des schémas techniques sont en mm.
Les spécifications techniques et les unités de mesure peuvent être sujettes à des changements.

Metropol Bec déverseur

Caractéristiques

- Longueur du bec: 185 mm
- montage mural
- débit maximal à 3 bars: 21 l/min
- Jet RainFlow

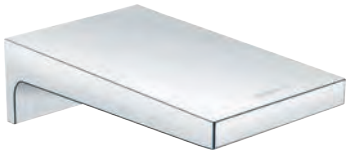

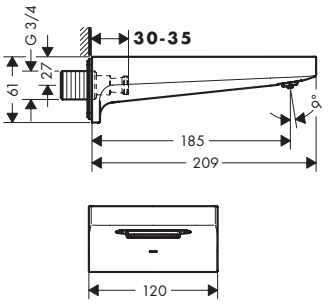

Technologies

AirPower

Types de jets

RainFlow

Certificats/déclarations

FDES

Finition	Code article	Euro
Chromé	32543000	364,52
Bronze brossé	32543140	618,40
Noir chromé brossé	32543340	618,40
Noir mat	32543670	545,04
Blanc mat	32543700	545,04
Aspect doré poli	32543990	618,40

Metropol Mitigeur de baignoire 2 trous poignée manette

Caractéristiques

- 2 fonctions
- cartouche céramique
- limiteur de température réglable
- type de raccordement: corps d'encastrement
- installation sur bord de baignoire



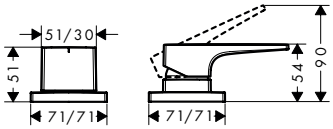

Finition	Code article	Euro
Chromé	32548000	302,79

A compléter avec:	Code article	Euro
Corps d'encastrement pour mitigeur 2 trous sur bord de baignoire	13159180	269,03



Les mesures des schémas techniques sont en mm.
Les spécifications techniques et les unités de mesure peuvent être sujettes à des changements.

Metropol Set de finition mitigeur 3 trous pour montage sur bord de baignoire avec Secuflex, poignée manette

Caractéristiques

- comprenant: Mitigeur bain/douche 3 trous pour montage sur bord de baignoire, douchette, support pour douchette
- 2 fonctions
- Longueur du bec: 197 mm
- type de jet du mitigeur: Jet Normal
- type de jet de la douchette: Jet Rain, Jet RainAir
- longueur maximale d'extension de la douchette: 1,10 m
- débit maximal à 3 bars: 19 l/min
- débit du robinet de baignoire sur pied à 3 bars: 19 l/min
- débit de la douchette à 3 bars: 15 l/min
- limiteur de température réglable
- type de raccordement: corps d'encastrement
- installation sur bord de baignoire



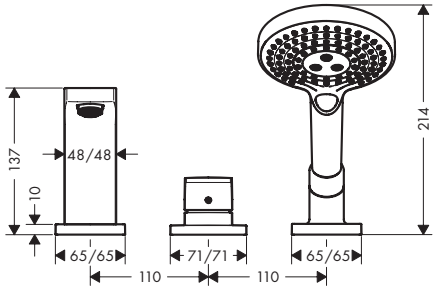

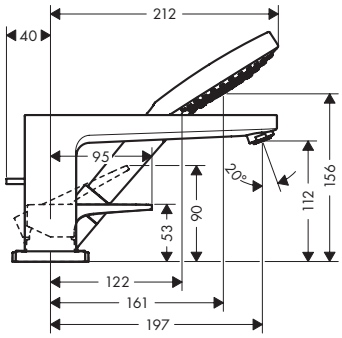

Technologies

Quick clean · AirPower

Types de jets

RainAir · Rain

Finition	Code article	Euro
Chromé	32550000	727,87

comprenant	Inclus dans	Code article
 Raindance Select S Douchette à main 120 3jet	32550000	26530000

A compléter avec:	Code article	Euro
 Corps d'encastrement pour mitigeur de baignoire 3 trous	13437180	821,05

Les mesures des schémas techniques sont en mm.
Les spécifications techniques et les unités de mesure peuvent être sujettes à des changements.

Metropol Set de finition Mélangeur 4 trous pour montage sur bord de baignoire avec Secuflex, poignée manette

Caractéristiques

- comprenant: Mélangeur bain/douche 4 trous pour montage sur bord de baignoire, douchette, support pour douchette
- 2 fonctions
- Longueur du bec: 197 mm
- type de jet du mitigeur: Jet Normal
- type de jet de la douchette: Jet Rain, Jet RainAir, Jet Whirl
- longueur maximale d'extension de la douchette: 1,10 m
- débit maximal à 3 bars: 24 l/min
- débit du robinet de baignoire sur pied à 3 bars: 24 l/min
- débit de la douchette à 3 bars: 15 l/min
- disques céramiques chaud/froid 90°
- type de raccordement: corps d'encastrement
- installation sur bord de baignoire
- aucune autre trappe de visite nécessaire



Technologies

Quick Clean | AirPower

Types de jets

RainAir | Rain | Whirl

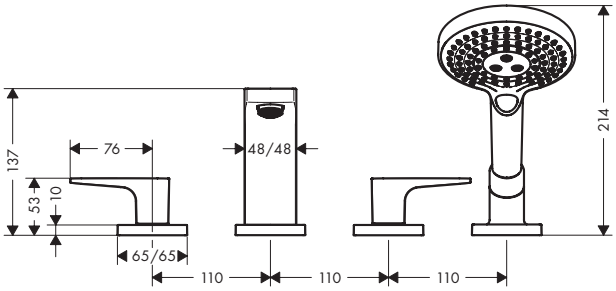

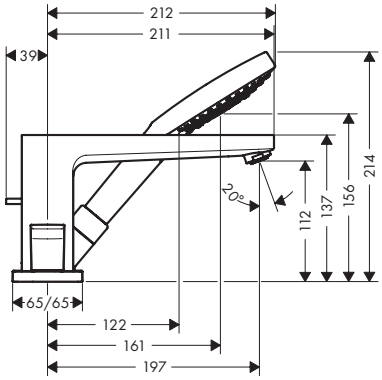

Finition	Code article	Euro
Chromé	32552000	727,87

Les mesures des schémas techniques sont en mm.
Les spécifications techniques et les unités de mesure peuvent être sujettes à des changements.

Metropol Mitigeur douche

Caractéristiques

- 1 fonction
- distance du centre: 150 mm ± 12 mm
- débit maximal à 3 bars: 16 l/min
- débit de la douchette à 3 bars: 16 l/min
- cartouche céramique
- limiteur de température réglable
- clapet anti-retour
- avec silencieux
- type de raccordement: raccords S



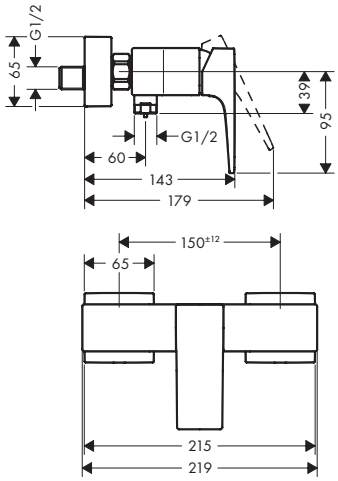

Certificats/déclarations

Finition	Code article	Euro
Chromé	32560000	255,05
Bronze brossé	32560140	433,24
Noir chromé brossé	32560340	433,24
Noir mat	32560670	383,16
Blanc mat	32560700	383,16
Aspect doré poli	32560990	433,24

Metropol Set de finition pour mitigeur douche encastré, poignée manette

Caractéristiques

- 1 fonction
- débit maximal à 3 bars: 29,3 l/min
- cartouche céramique
- limiteur de température réglable
- avec silencieux
- type de raccordement: corps d'encastrement



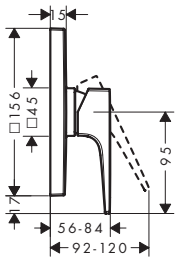

Certificats/déclarations

Finition	Code article	Euro
Chromé	32565000	239,91
Bronze brossé	32565140	406,46
Noir chromé brossé	32565340	406,46
Noir mat	32565670	358,70
Blanc mat	32565700	358,70
Aspect doré poli	32565990	406,46

A compléter avec (au choix):			Code article	Euro
Option 1		iBox universal 2 Corps d'encastrement	01500180	125,00
+		Plaque d'adaptation pour iBox universal 2	13588000	32,00
Option 2		iBox universal Corps d'encastrement	01800180	125,00

Les mesures des schémas techniques sont en mm.
Les spécifications techniques et les unités de mesure peuvent être sujettes à des changements.



Metris

Metris Mitigeurs de lavabo

Caractéristiques des variantes

- ComfortZone: 100
- Longueur du bec: 89 mm
- hauteur du bec: 93 mm
- variante de la poignée: poignée
- type de jet: Jet Normal
- débit maximal à 3 bars: 5 l/min
- cartouche céramique
- limiteur de température réglable
- convient aux chauffe-eaux instantanés
- Taxonomie UE: max. 6 l/min - SC (Substantial Contribution)



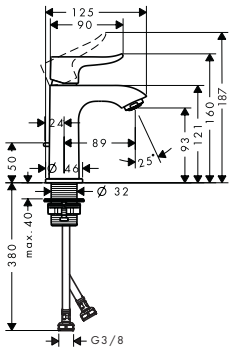

Eco-Responsabilité

EcoSmart

Technologies

Quick Clean · AirPower · Comfort Zone

Certificats/déclarations

FDES

Vue d'ensemble

ComfortZone	Projection (mm)	Hauteur du bec (mm)	Garniture de vidage	Matériau de la garniture de vidage	ECAU	Finition	Code article	Euro
NF 100	89	93	tirette et vidage	métallique	E00, CH2, A3, U3	Chromé	31088000	271,35
100	89	93	sans	–		Chromé	31186000	269,03

Metris Mitigeurs de lavabo

Caractéristiques des variantes

- variante de la poignée: poignée
- type de jet: Jet Normal
- débit maximal à 3 bars: 5 l/min
- cartouche céramique
- limiteur de température réglable
- convient aux chauffe-eaux instantanés
- Taxonomie UE: max. 6 l/min - SC (Substantial Contribution)

110



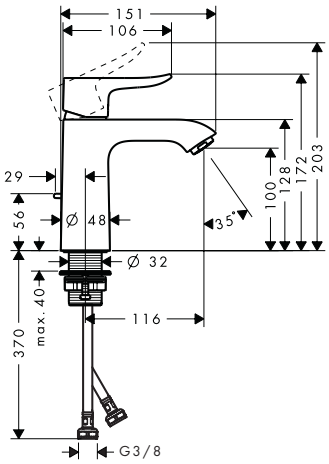

200



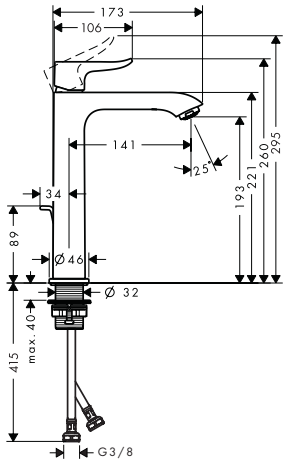

260



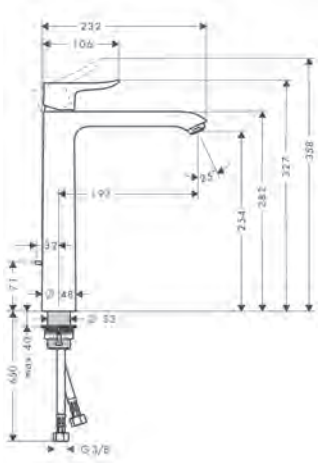

Eco-Responsabilité

CoolStart · EcoSmart

Technologies

Quick Clean · AirPower · Comfort Zone

Certificats/déclarations

FDES

Les mesures des schémas techniques sont en mm.
Les spécifications techniques et les unités de mesure peuvent être sujettes à des changements.

Metris Mitigeurs de lavabo

Vue d'ensemble

ComfortZone	Projection (mm)	Hauteur du bec (mm)	Garniture de vidage	CoolStart	Pour vasques à poser	ECAU	Finition	Code article	Euro
110	116	100	tirette et vidage	■	–	E00, CH3, A3, U3	Chromé	31121000	295,82
110	116	100	tirette et vidage	–	–		Chromé	31080000	295,82
110	116	100	sans	–	–		Chromé	31084000	286,49
200	141	193	tirette et vidage	–	–		Chromé	31183000	358,70
200	141	193	sans	–	–		Chromé	31185000	352,87
260	197	254	tirette et vidage	–	■		Chromé	31082000	390,14
260	197	254	sans	–	■		Chromé	31184000	383,16

Metris Mitigeurs de lavabo avec bec pivotant

Caractéristiques des variantes

- ComfortZone: 230
- Longueur du bec: 155 mm
- hauteur du bec: 230 mm
- variante de la poignée: poignée
- bec orientable 120°
- type de jet: Jet Normal
- débit maximal à 3 bars: 5 l/min
- cartouche céramique
- limiteur de température réglable
- convient aux chauffe-eaux instantanés
- Position de la poignée sur le côté : encastrement requis (ne convient pas aux vasques à poser)
- Taxonomie UE: max. 6 l/min - SC (Substantial Contribution)



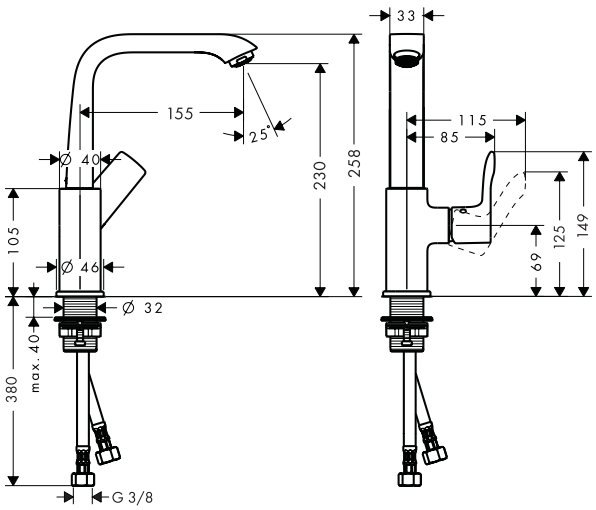

Eco-Responsabilité

EcoSmart

Technologies

Quick Clean | AirPower | Comfort Zone

Certificats/déclarations

FDES

Vue d'ensemble

ComfortZone	Projection (mm)	Hauteur du bec (mm)	Garniture de vidage	Matériau de la garniture de vidage	Finition	Code article	Euro
230	155	230	tirette et vidage	métallique	Chromé	31087000	384,31
230	155	230	push-open	métallique	Chromé	31187000	386,65
230	155	230	sans	–	Chromé	31081000	379,66

Les mesures des schémas techniques sont en mm.
Les spécifications techniques et les unités de mesure peuvent être sujettes à des changements.

Metris Robinet de lave-mains 100 eau froide sans tirette ni vidage

Caractéristiques

- ComfortZone: 100
- Longueur du bec: 89 mm
- hauteur du bec: 93 mm
- variante de la poignée: poignée
- type de jet: Jet Normal
- débit maximal à 3 bars: 5 l/min
- mécanisme céramique 90°
- alimentation en eau froide uniquement
- Taxonomie UE: max. 6 l/min - SC (Substantial Contribution)



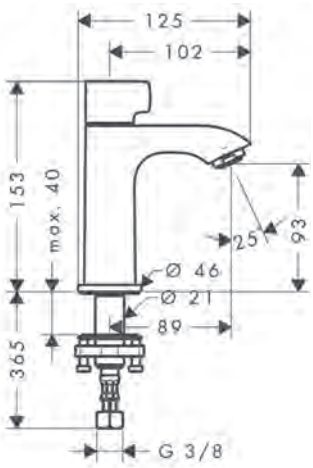

Eco-Responsabilité

Technologies

Certificats/déclarations

Finition	Code article	Euro
Chromé	31166000	258,55

Metris Mitigeurs lavabo encastrés muraux

Caractéristiques des variantes

- comprenant: mitigeur de lavabo encastré mural, garniture de vidage
- variante de la poignée: poignée
- type de jet: Jet Normal
- débit maximal à 3 bars: 5 l/min
- cartouche céramique
- limiteur de température réglable
- bonde à écoulement libre
- matériau de la garniture de vidage: métallique
- positionnement de la poignée à gauche ou à droite selon l'installation du set d'encastrement
- Taxonomie UE: max. 6 l/min - SC (Substantial Contribution)

165



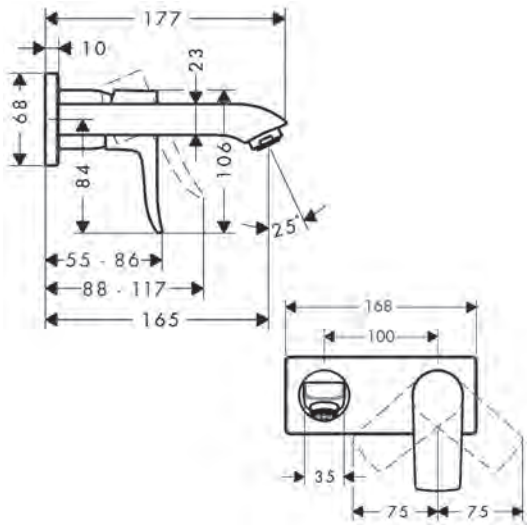

225

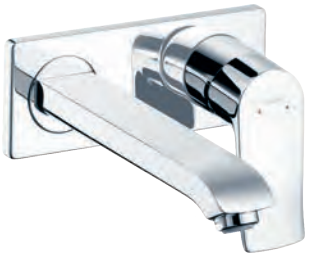

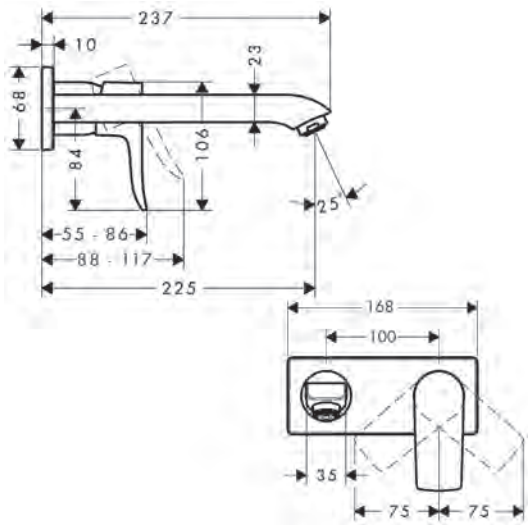

Eco-Responsabilité

Technologies

Certificats/déclarations

Vue d'ensemble

Projection (mm)	Finition	Code article	Euro
165	Chromé	31085000	369,17
225	Chromé	31086000	404,12

Les mesures des schémas techniques sont en mm.
Les spécifications techniques et les unités de mesure peuvent être sujettes à des changements.

Metris Mitigeur de bidet, avec tirette et vidage

Caractéristiques

- comprenant: mitigeur mécanique de bidet, garniture de vidage
- Longueur du bec: 123 mm
- hauteur du bec: 112 mm
- avec bec déverseur
- mousseur sur rotule
- type de jet: jet laminaire
- débit maximal à 3 bars: 7,5 l/min
- cartouche céramique
- limiteur de température réglable
- convient au chauffe-eau instantané
- garniture de vidage 1¼
- matériau de la garniture de vidage: métallique



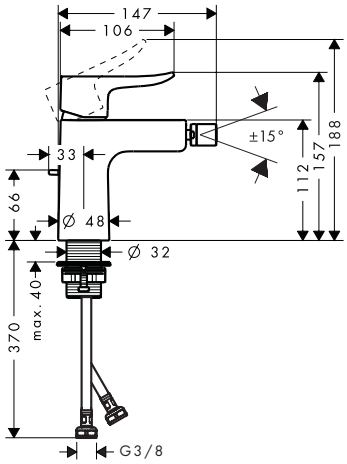

Certificats/déclarations

Finition	Code article	Euro
Chromé	31280000	341,23

Metris Mitigeur bain/douche sur pied

Caractéristiques

- comprenant: Mitigeur de baignoire sur pied, douchette bâton, flexible de douche, support pour douchette
- 2 fonctions
- Longueur du bec: 209 mm
- type de jet du mitigeur: Jet Normal
- type de jet de la douchette: Jet RainAir
- débit maximal à 3 bars: 19 l/min
- débit du robinet de baignoire sur pied à 3 bars: 19 l/min
- débit de la douchette à 3 bars: 14 l/min
- cartouche céramique
- limiteur de température réglable
- inverseur avec réinitialisation automatique
- clapet anti-retour
- type de raccordement: corps d'encastrement
- montage sur gorge



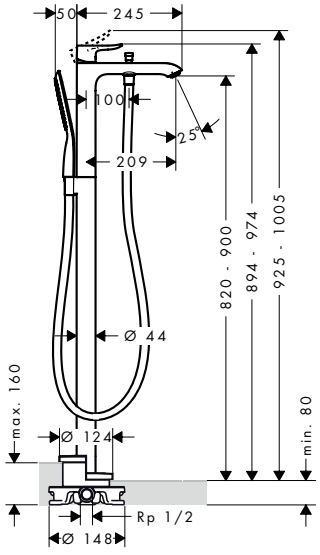

Technologies

Types de jets

Certificats/déclarations

Finition	Code article	Euro
Chromé	31471000	2.097,45

A compléter avec:	Code article	Euro
Corps d'encastrement pour mitigeur encastré au sol	10452180	568,33

Options:	Code article	Euro
Natte d'étanchéité	96441000	145,57

Les mesures des schémas techniques sont en mm.
Les spécifications techniques et les unités de mesure peuvent être sujettes à des changements.

Metris Mitigeur bain/douche

Caractéristiques

- 2 fonctions
- Longueur du bec: 181 mm
- distance du centre: 150 mm ± 12 mm
- type de jet du mitigeur: Jet Normal
- débit maximal à 3 bars: 21 l/min
- débit du robinet de baignoire sur pied à 3 bars: 21 l/min
- débit de la douchette à 3 bars: 8 l/min
- cartouche céramique
- limiteur de température réglable
- inverseur avec réinitialisation automatique
- avec combinaison de sécurité intégrée EN 1717
- avec silencieux
- convient au chauffe-eau instantané
- type de raccordement: raccords S
- montage mural



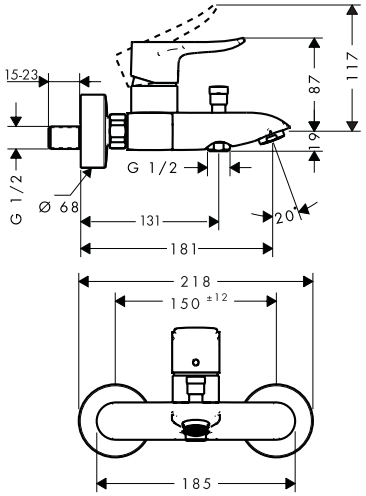

Technologies

Quick clean AirPower

Certificats/déclarations

FDES

Finition	Code article	Euro
Chromé	31480000	378,50

Metris Mitigeurs de bain monotrou pour installation encastrée pour iBox universal

Caractéristiques des variantes

- 2 fonctions
- débit de sortie supérieure: 21 l/min
- débit de sortie inférieure: 29 l/min
- débit maximal à 3 bars: 29 l/min
- cartouche céramique
- limiteur de température réglable
- inverseur avec réinitialisation automatique
- avec silencieux
- type de raccordement: corps d'encastrement
- montage mural



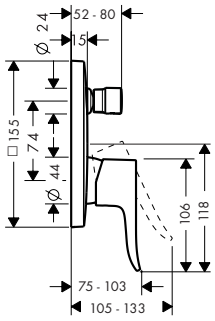



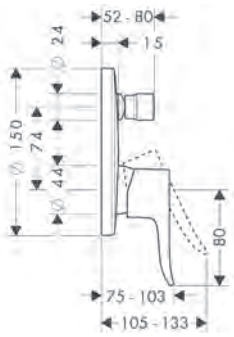

Certificats/déclarations

FDES

Vue d'ensemble

Forme	Débit max. à 3 bar (l/min)	Finition	Code article	Euro
softsquare	29	Chromé	31454000	265,53
rond	29	Chromé	31493000	265,53

⚠ A compléter avec (au choix):			Code article	Euro
Option 1		iBox universal 2 Corps d'encastrement	01500180	125,00
	+	Plaque d'adaptation pour iBox universal 2	13588000	32,00
Option 2		iBox universal Corps d'encastrement	01800180	125,00

Les mesures des schémas techniques sont en mm.
Les spécifications techniques et les unités de mesure peuvent être sujettes à des changements.

Metris Bec déverseur

Caractéristiques

- Longueur du bec: 165 mm
- montage mural
- débit maximal à 3 bars: 20 l/min
- Jet Normal



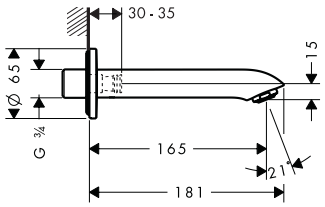

Technologies

Quick Clean · AirPower

Finition	Code article	Euro
Chromé	31494000	255,05

Metris Set de finition mitigeur 3 trous pour montage sur bord de baignoire

Caractéristiques

- comprenant: Mitigeur bain/douche 3 trous pour montage sur bord de baignoire, douchette bâton, support pour douchette
- 2 fonctions
- Longueur du bec: 220 mm
- type de jet de la douchette: Jet RainAir
- longueur maximale d'extension de la douchette: 1,10 m
- débit maximal à 3 bars: 19 l/min
- débit du robinet de baignoire sur pied à 3 bars: 19 l/min
- débit de la douchette à 3 bars: 15 l/min
- cartouche céramique
- limiteur de température réglable
- type de raccordement: corps d'encastrement
- installation sur bord de baignoire



Technologies

Quick Clean · AirPower

Types de jets

RainAir

Finition	Code article	Euro
Chromé	31190000	907,23

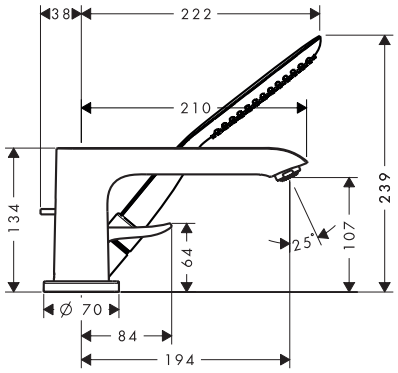

A compléter avec:	Code article	Euro
Corps d'encastrement pour mitigeur de baignoire 3 trous	13437180	821,05

Les mesures des schémas techniques sont en mm.
Les spécifications techniques et les unités de mesure peuvent être sujettes à des changements.

Metris Mitigeur douche

Caractéristiques

- 1 fonction
- distance du centre: 150 mm ± 12 mm
- débit maximal à 3 bars: 31 l/min
- débit de la douchette à 3 bars: 16 l/min
- cartouche céramique
- limiteur de température réglable
- clapet anti-retour
- avec silencieux
- type de raccordement: raccords S



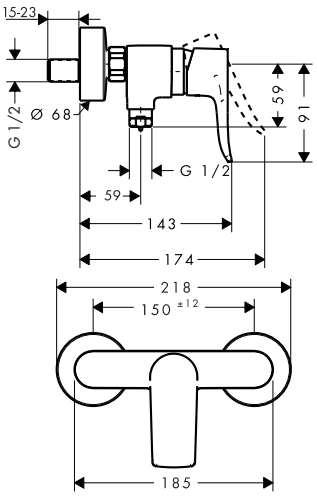

Certificats/déclarations

Finition	Code article	Euro
Chromé	31680000	321,44

Metris Mitigeurs de douche monotrou pour installation encastrée pour iBox universal

Caractéristiques des variantes

- 1 fonction
- cartouche céramique
- limiteur de température réglable
- avec silencieux
- type de raccordement: corps d'encastrement



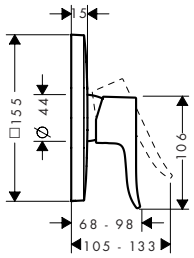



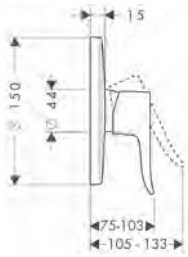

Certificats/déclarations

Vue d'ensemble

	Forme	Finition	Code article	Euro
	softsquare	Chromé	31456000	253,89
	rond	Chromé	31685000	253,89

A compléter avec (au choix):			Code article	Euro
Option 1		iBox universal 2 Corps d'encastrement	01500180	125,00
	+	Plaque d'adaptation pour iBox universal 2	13588000	32,00
Option 2		iBox universal Corps d'encastrement	01800180	125,00

Les mesures des schémas techniques sont en mm.
Les spécifications techniques et les unités de mesure peuvent être sujettes à des changements.



Finoris

Finoris Mitigeurs de lavabo

Caractéristiques des variantes

- comprenant: mitigeur de lavabo, garniture de vidage
- variante de la poignée: poignée
- type de jet: jet laminaire
- débit maximal à 3 bars: 5 l/min
- cartouche céramique
- limiteur de température réglable
- convient aux chauffe-eaux instantanés
- matériau de la garniture de vidage: métallique
- Taxonomie UE: max. 6 l/min - SC (Substantial Contribution)

100



110



260



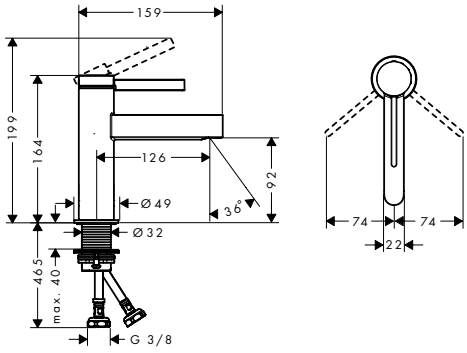

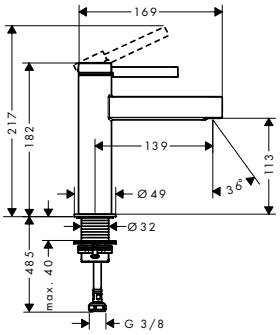

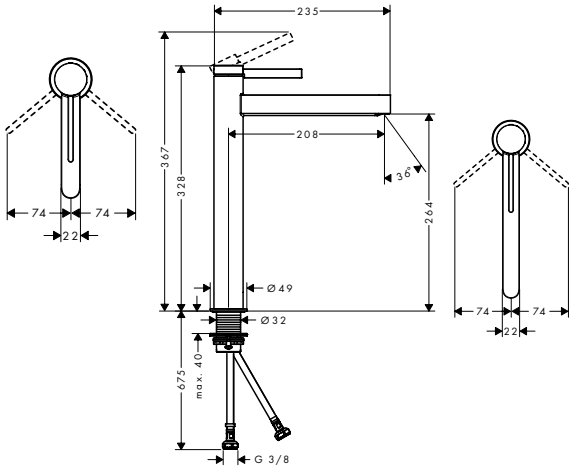

Eco-Responsabilité

CoolStart EcoSmart

Technologies

Comfort Zone

Vue d'ensemble

ComfortZone	Projection (mm)	Hauteur du bec (mm)	Garniture de vidage	CoolStart	Pour vasques à poser	Finition	Code article	Euro
100	126	92	push-open	–	–	Chromé	76010000	202,59
						Noir mat	76010670	285,21
						Blanc mat	76010700	285,21
110	139	113	push-open	■	–	Chromé	76024000	225,23
						Noir mat	76024670	316,90
						Blanc mat	76024700	316,90
110	139	113	push-open	–	–	Chromé	76023000	225,23
						Noir mat	76023670	316,90
						Blanc mat	76023700	316,90
110	139	113	tirette et vidage	–	–	Chromé	76020000	225,23
						Noir mat	76020670	316,90
						Blanc mat	76020700	316,90
260	208	264	push-open	–	■	Chromé	76070000	332,74
						Noir mat	76070670	466,29
						Blanc mat	76070700	466,29

Les mesures des schémas techniques sont en mm.
Les spécifications techniques et les unités de mesure peuvent être sujettes à des changements.

Finoris Mitigeur de lavabo 230, bonde Push-Open

Caractéristiques

- comprenant: mitigeur de lavabo, garniture de vidage
- ComfortZone: 230
- Longueur du bec: 178 mm
- hauteur du bec: 221 mm
- variante de la poignée: poignée
- bec orientable 120°
- type de jet: jet laminaire
- débit maximal à 3 bars: 5 l/min
- cartouche céramique
- limiteur de température réglable
- convient aux chauffe-eaux instantanés
- bonde Push-Open 1 ¼
- matériau de la garniture de vidage: métallique
- Taxonomie UE: max. 6 l/min - SC (Substantial Contribution)



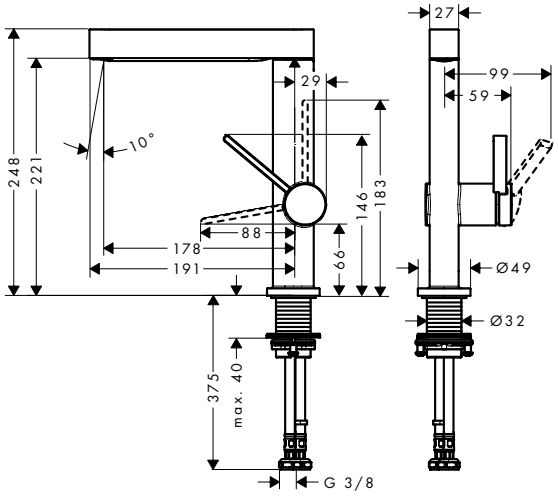

Eco-Responsabilité

Technologies

Finition	Code article	Euro
Chromé	76060000	315,77
Noir mat	76060670	441,39
Blanc mat	76060700	441,39

Finoris Mitigeur de lavabo 230 avec douchette extractible 2jet, bonde Push-Open

Caractéristiques

- comprenant: mitigeur de lavabo, garniture de vidage
- ComfortZone: 230
- Longueur du bec: 191 mm
- hauteur du bec: 229 mm
- variante de la poignée: poignée
- type de jet: jet laminaire, Jet PowderRain
- Retour automatique du jet normal en appuyant sur l'inverseur de jet ou en fermant la poignée
- longueur de l'extension: 50 cm
- surface du disque de jet: graphite
- débit maximal à 3 bars: 5 l/min
- cartouche céramique
- limiteur de température réglable
- bonde Push-Open 1 ¼
- matériau de la garniture de vidage: métallique
- clapet anti-retour
- Taxonomie UE: max. 6 l/min - SC (Substantial Contribution)



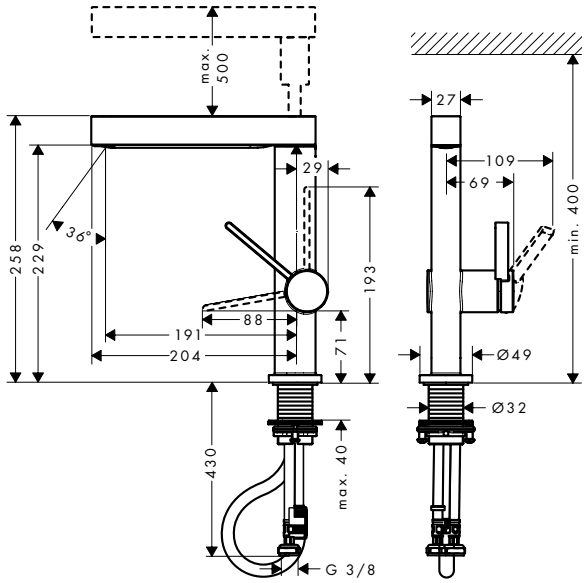

Eco-Responsabilité

Technologies

Finition	Code article	Euro
Chromé	76063000	372,36
Noir mat	76063670	519,49
Blanc mat	76063700	519,49

Les mesures des schémas techniques sont en mm.
Les spécifications techniques et les unités de mesure peuvent être sujettes à des changements.

Finoris Robinet de lave-mains 100 eau froide sans tirette ni vidage

Caractéristiques

- ComfortZone: 100
- Longueur du bec: 126 mm
- hauteur du bec: 92 mm
- variante de la poignée: poignée
- type de jet: jet laminaire
- débit maximal à 3 bars: 5 l/min
- cartouche céramique
- alimentation en eau froide uniquement
- Taxonomie UE: max. 6 l/min - SC (Substantial Contribution)



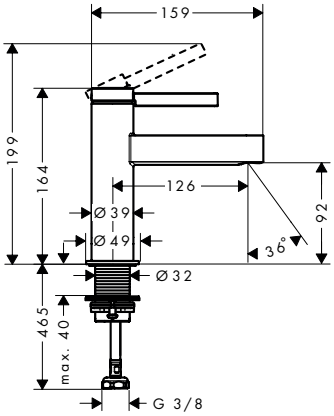

Eco-Responsabilité

Technologies

Finition	Code article	Euro
Chromé	76013000	185,61
Noir mat	76013670	260,31
Blanc mat	76013700	260,31

Finoris Mélangeur de lavabo 3 trous

Caractéristiques des variantes

- comprenant: mélangeur de lavabo 3 trous, garniture de vidage
- Longueur du bec: 169 mm
- variante de la poignée: poignée
- type de jet: jet laminaire
- débit maximal à 3 bars: 5 l/min
- mécanismes céramiques chaud/froid 90°
- convient aux chauffe-eaux instantanés
- bonde Push-Open 1 ¼
- matériau de la garniture de vidage: métallique
- Taxonomie UE: max. 6 l/min - SC (Substantial Contribution)

110



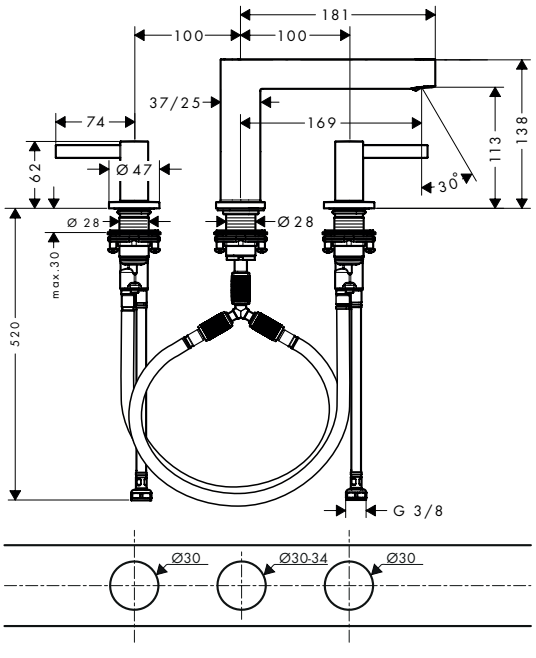

160



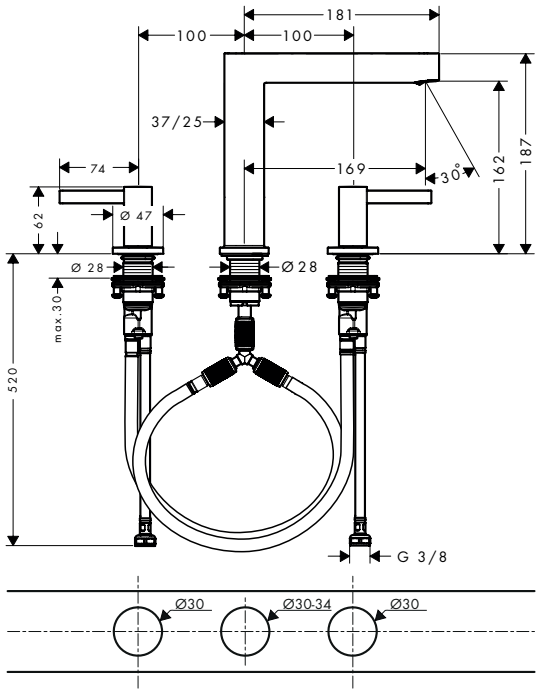

Eco-Responsabilité

Technologies

Les mesures des schémas techniques sont en mm.
Les spécifications techniques et les unités de mesure peuvent être sujettes à des changements.

Finoris Mélangeur de lavabo 3 trous

Vue d'ensemble

ComfortZone	Projection (mm)	Hauteur du bec (mm)	Finition	Code article	Euro
110	169	113	Chromé	76033000	330,48
			Noir mat	76033670	461,76
			Blanc mat	76033700	461,76
160	169	162	Chromé	76034000	345,19
			Noir mat	76034670	483,27
			Blanc mat	76034700	483,27

Finoris Mitigeurs lavabo encastrés muraux

Caractéristiques des variantes

- comprenant: mitigeur de lavabo encastré mural, garniture de vidage
- variante de la poignée: poignée
- type de jet: jet laminaire
- débit maximal à 3 bars: 5 l/min
- cartouche céramique
- convient aux chauffe-eaux instantanés
- bonde à écoulement libre
- matériau de la garniture de vidage: métallique
- positionnement de la poignée à gauche ou à droite selon l'installation du set d'encastrement
- Taxonomie UE: max. 6 l/min - SC (Substantial Contribution)

168

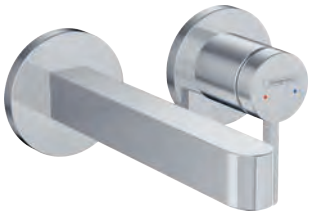

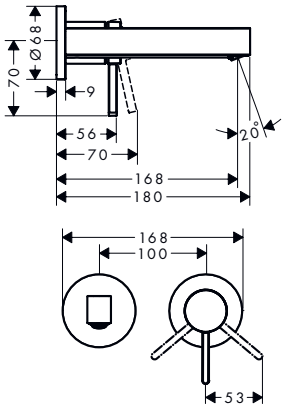

228

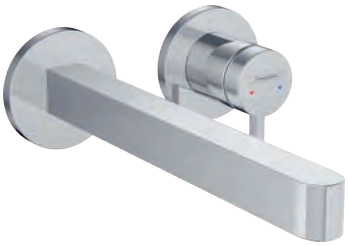

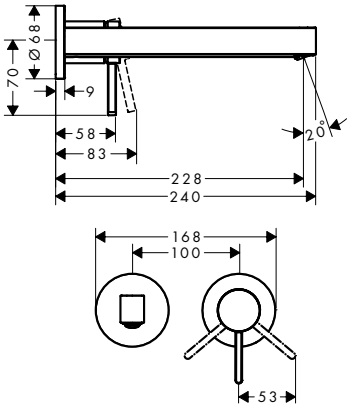

Eco-Responsabilité

EcoSmart

Vue d'ensemble

Projection (mm)	Finition	Code article	Euro
168	Chromé	76051000	285,21
	Noir mat	76051670	398,39
	Blanc mat	76051700	398,39
228	Chromé	76050000	316,90
	Noir mat	76050670	443,66
	Blanc mat	76050700	443,66

Les mesures des schémas techniques sont en mm.
Les spécifications techniques et les unités de mesure peuvent être sujettes à des changements.

Finoris Mitigeurs de lavabo monotrou avec douchette à main bidette et flexible de douche de 160 cm

Caractéristiques des variantes

- comprenant: mitigeur de lavabo, douchette bidette, support pour douchette, flexible de douche, garniture de vidage
- variante de la poignée: poignée
- type de jet: jet laminaire
- débit maximal à 3 bars: 5 l/min
- cartouche céramique
- limiteur de température réglable
- convient aux chauffe-eaux instantanés
- bonde Push-Open 1 ¼
- matériau de la garniture de vidage: métallique
- Taxonomie UE: max. 6 l/min - SC (Substantial Contribution)

110



260



Eco-Responsabilité

EcoSmart

Technologies

Comfort Zone

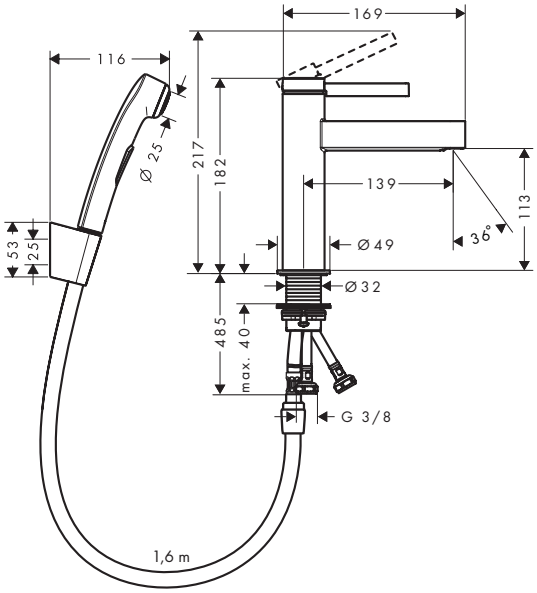

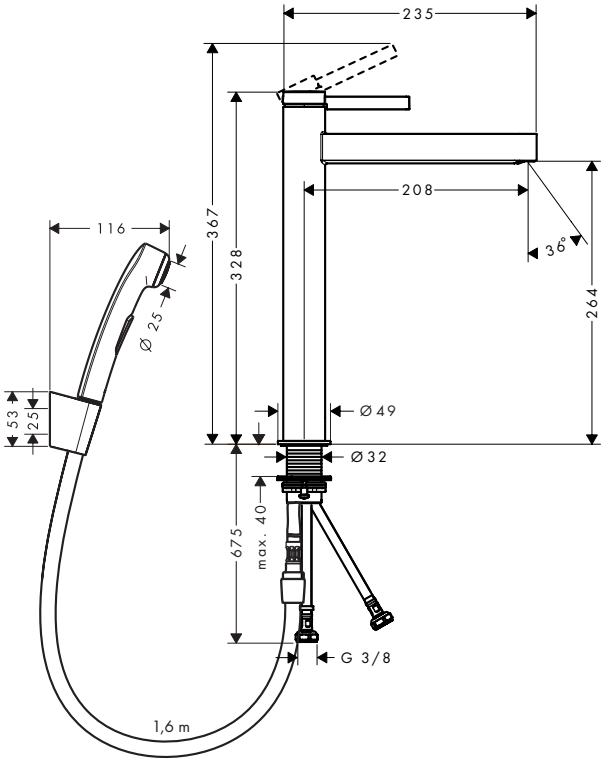

Vue d'ensemble

ComfortZone	Projection (mm)	Hauteur du bec (mm)	Pour vasques à poser	Finition	Code article	Euro
110	139	113	–	Chromé	76210000	305,00
				Noir mat	76210670	426,00
260	208	264	■	Chromé	76220000	422,00
				Noir mat	76220670	590,00

Les mesures des schémas techniques sont en mm.
Les spécifications techniques et les unités de mesure peuvent être sujettes à des changements.

Finoris Mitigeur de bidet, bonde Push-Open

Caractéristiques

- comprenant: mitigeur mécanique de bidet, garniture de vidage
- Longueur du bec: 129 mm
- hauteur du bec: 99 mm
- avec bec déverseur
- mousseur sur rotule
- type de jet: jet laminaire
- débit maximal à 3 bars: 7,5 l/min
- cartouche céramique
- convient au chauffe-eau instantané
- bonde Push-Open 1 ¼
- matériau de la garniture de vidage: métallique



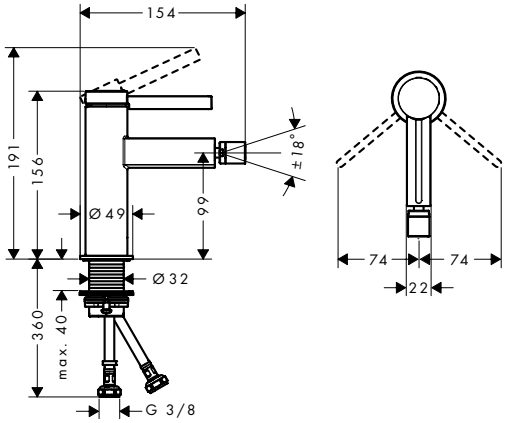

Finition	Code article	Euro
Chromé	76200000	271,63
Noir mat	76200670	380,28
Blanc mat	76200700	380,28

Finoris Mitigeur bain/douche

Caractéristiques

- 2 fonctions
- Longueur du bec: 194 mm
- distance du centre: 150 mm ± 12 mm
- type de jet du mitigeur: Jet Normal
- débit maximal à 3 bars: 19 l/min
- débit du robinet de baignoire sur pied à 3 bars: 19 l/min
- débit de la douchette à 3 bars: 14,7 l/min
- cartouche céramique
- inverseur Select avec réinitialisation automatique
- avec combinaison de sécurité intégrée EN 1717
- avec silencieux
- convient au chauffe-eau instantané
- type de raccordement: raccords S
- montage mural



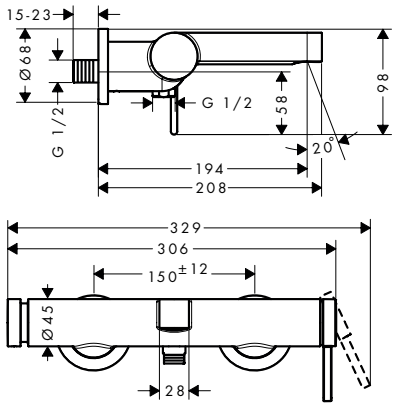

Technologies

Finition	Code article	Euro
Chromé	76420000	320,69
Noir mat	76420670	448,90
Blanc mat	76420700	448,90

Les mesures des schémas techniques sont en mm.
Les spécifications techniques et les unités de mesure peuvent être sujettes à des changements.

Finoris Mitigeurs de bain monotrou pour installation encastrée pour iBox universal

Caractéristiques des variantes

- 2 fonctions
- limiteur de température réglable
- inverseur avec réinitialisation automatique
- avec silencieux
- type de raccordement: corps d'encastrement
- montage mural



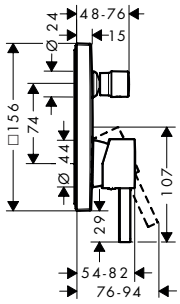

Vue d'ensemble

Combinaison de sécurité EN 1717	Débit max. à 3 bar (l/min)	Finition	Code article	Euro
–	29	Chromé	76415000	220,70
		Noir mat	76415670	307,85
		Blanc mat	76415700	307,85
■		Chromé	76416000	334,00
		Noir mat	76416670	467,00
		Blanc mat	76416700	467,00

A compléter avec (au choix):			Code article	Euro
Option 1		iBox universal 2 Corps d'encastrement	01500180	125,00
+		Plaque d'adaptation pour iBox universal 2	13588000	32,00
Option 2		iBox universal Corps d'encastrement	01800180	125,00

Finoris Bec déverseur

Caractéristiques

- type de raccordement: G ½
- Longueur du bec: 174 mm
- montage mural
- débit maximal à 3 bars: 20,3 l/min
- Jet Normal



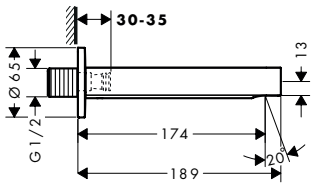

Technologies

AirPower

Finition	Code article	Euro
Chromé	76410000	195,65
Noir mat	76410670	274,85
Blanc mat	76410700	274,85

Les mesures des schémas techniques sont en mm.
Les spécifications techniques et les unités de mesure peuvent être sujettes à des changements.

Finoris Set de finition mélangeur 4 trous pour montage sur bord de baignoire avec sBox

Caractéristiques

- comprenant: Mélangeur bain/douche 4 trous pour montage sur bord de baignoire, douchette, support pour douchette, boîte de flexible
- 2 fonctions
- Longueur du bec: 152 mm
- type de jet du mitigeur: Jet Normal
- type de jet de la douchette: Jet PowderRain
- longueur maximale d'extension de la douchette: 1,45 m
- débit maximal à 3 bars: 23,5 l/min
- débit du robinet de baignoire sur pied à 3 bars: 23,5 l/min
- débit de la douchette à 3 bars: 10,2 l/min
- disques céramiques chaud/froid 90°
- clapet anti-retour
- type de raccordement: corps d'encastrement
- installation sur bord de baignoire



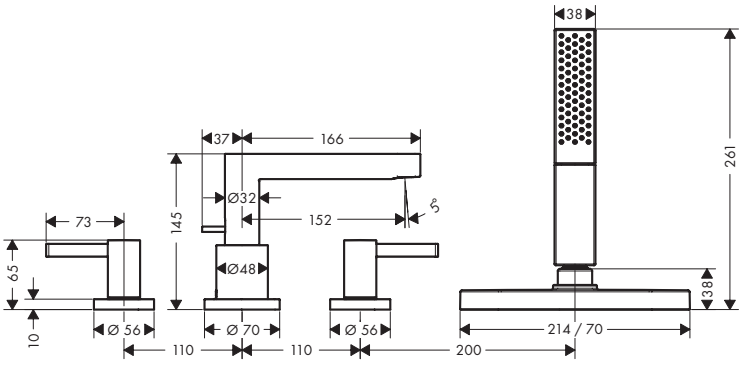

Technologies

AirPower

Types de jets

Powder Rain

Finition	Code article	Euro
Chromé	76444000	820,54
Noir mat	76444670	1.148,75
Blanc mat	76444700	1.148,75

comprenant		Inclus dans	Code article
	Rainfinity Douchette à main 100 1jet	76444XXX	26866XXX
	sBox Set de finition oval	76444XXX	28020XXX

A compléter avec:		Code article	Euro
	Corps d'encastrement pour mélangeur de baignoire 4 trous	13440180	520,58

Finoris Mitigeur douche

Caractéristiques

- 1 fonction
- distance du centre: 150 mm ± 12 mm
- débit maximal à 3 bars: 12,1 l/min
- débit de la douchette à 3 bars: 12,1 l/min
- cartouche céramique
- clapet anti-retour
- avec silencieux
- convient au chauffe-eau instantané
- type de raccordement: raccords S



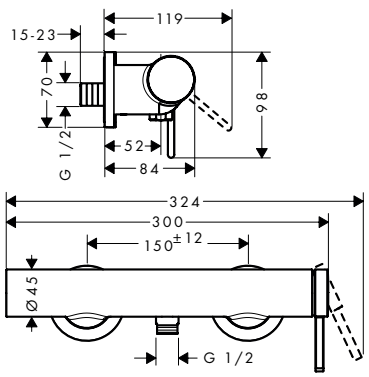

Finition	Code article	Euro
Chromé	76620000	250,12
Noir mat	76620670	349,72
Blanc mat	76620700	349,72

Les mesures des schémas techniques sont en mm.
Les spécifications techniques et les unités de mesure peuvent être sujettes à des changements.

Finoris Set de finition pour mitigeur douche encastré

Caractéristiques

- 1 fonction
- débit maximal à 3 bars: 29,3 l/min
- cartouche céramique
- limiteur de température réglable
- avec silencieux
- convient au chauffe-eau instantané
- type de raccordement: corps d'encastrement



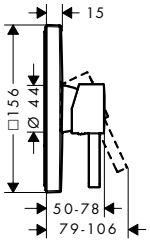

Finition	Code article	Euro
Chromé	76615000	196,93
Noir mat	76615670	275,02
Blanc mat	76615700	275,02

A compléter avec (au choix):			Code article	Euro
Option 1		iBox universal 2 Corps d'encastrement	01500180	125,00
+		Plaque d'adaptation pour iBox universal 2	13588000	32,00
Option 2		iBox universal Corps d'encastrement	01800180	125,00

Les mesures des schémas techniques sont en mm.
Les spécifications techniques et les unités de mesure peuvent être sujettes à des changements.



Tecturis

Tecturis S Mitigeurs de lavabo Fine CoolStart

Caractéristiques des variantes

- variante de la poignée: poignée
- type de jet: Jet Normal
- débit maximal à 3 bars: 4 l/min
- cartouche céramique
- convient aux chauffe-eaux instantanés
- eau froide en position de poignée centrée
- Taxonomie UE: max. 6 l/min - SC (Substantial Contribution)

110



150



240



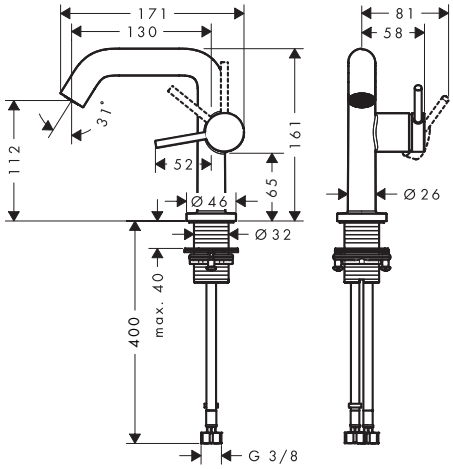

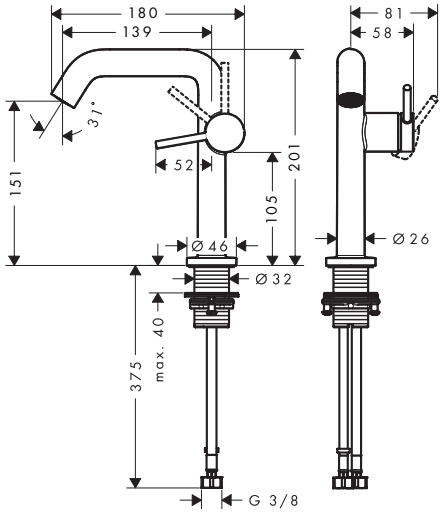

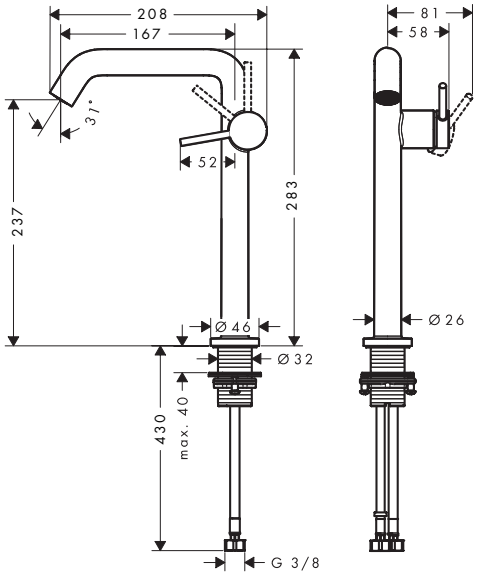

Eco-Responsabilité

CoolStart | Eco Smart+

Technologies

AirPower | Comfort Zone

Vue d'ensemble

ComfortZone	Projection (mm)	Hauteur du bec (mm)	Garniture de vidage	CoolStart	Débit max. à 3 bar (l/min)	Finition	Code article	Euro
110	130	112	push-open	■	4	Chromé	73320000	206,77
						Bronze brossé	73320140	309,63
						Noir mat	73320670	288,63
						Blanc mat	73320700	288,63
110	130	112	tirette et vidage	■	4	Chromé	73323000	206,77
						Bronze brossé	73323140	309,63
						Noir mat	73323670	288,63
						Blanc mat	73323700	288,63
110	130	112	sans	■	4	Chromé	73321000	198,37
						Bronze brossé	73321140	297,03
						Noir mat	73321670	277,09
						Blanc mat	73321700	277,09

Les mesures des schémas techniques sont en mm.
Les spécifications techniques et les unités de mesure peuvent être sujettes à des changements.

Tecturis S Mitigeurs de lavabo Fine CoolStart

Vue d'ensemble

ComfortZone	Projection (mm)	Hauteur du bec (mm)	Garniture de vidage	CoolStart	Débit max. à 3 bar (l/min)	Finition	Code article	Euro
150	139	151	push-open	■	4	Chromé	73340000	245,60
						Bronze brossé	73340140	368,40
						Noir mat	73340670	344,26
						Blanc mat	73340700	344,26
150	139	151	sans	■	4	Chromé	73341000	237,21
						Bronze brossé	73341140	355,81
						Noir mat	73341670	332,72
						Blanc mat	73341700	332,72
240	167	230	push-open	■	4	Chromé	73370000	318,02
						Bronze brossé	73370140	476,51
						Noir mat	73370670	445,02
						Blanc mat	73370700	445,02
240	167	230	sans	■	4	Chromé	73372000	309,63
						Bronze brossé	73372140	463,91
						Noir mat	73372670	433,48
						Blanc mat	73372700	433,48

Tecturis S Mitigeur de lavabo 210 Fine CoolStart avec bec pivotant et bonde Push-Open

Caractéristiques

- comprenant: mitigeur de lavabo, garniture de vidage
- ComfortZone: 210
- Longueur du bec: 154 mm
- hauteur du bec: 187 mm
- variante de la poignée: poignée
- bec orientable 120°
- type de jet: Jet Normal
- débit maximal à 3 bars: 4 l/min
- cartouche céramique
- convient aux chauffe-eaux instantanés
- bonde Push-Open 1 ¼
- matériau de la garniture de vidage: métallique
- eau froide en position de poignée centrée
- Taxonomie UE: max. 6 l/min - SC (Substantial Contribution)



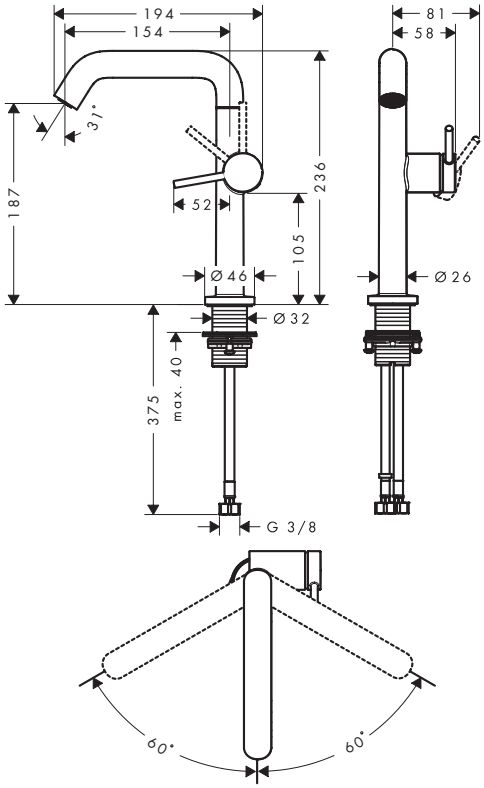

Eco-Responsabilité

Technologies

Finition	Code article	Euro
Chromé	73360000	278,14
Bronze brossé	73360140	416,68
Noir mat	73360670	389,39
Blanc mat	73360700	389,39

Les mesures des schémas techniques sont en mm.
Les spécifications techniques et les unités de mesure peuvent être sujettes à des changements.

Tecturis S Mitigeur de lavabo 2 trous 150 CoolStart EcoSmart+ avec vidage

Caractéristiques

- comprenant: mitigeur pour lavabo 2 trous, garniture de vidage
- ComfortZone: 150
- Longueur du bec: 139 mm
- hauteur du bec: 151 mm
- variante de la poignée: poignée cylindrique
- type de jet: Jet Normal
- débit maximal à 3 bars: 4 l/min
- ouverture/fermeture du débit par simple pression du bouton Select
- maniement aisé par rotation et pression
- matériau de la commande: boîtier métallique, verre sécurit
- convient aux chauffe-eaux instantanés
- bonde à écoulement libre
- matériau de la garniture de vidage: métallique
- Positionnement libre
- eau froide en position de poignée centrée
- taches d'eau non visibles
- flexible de raccordement rapide
- Taxonomie UE: max. 6 l/min - SC (Substantial Contribution)



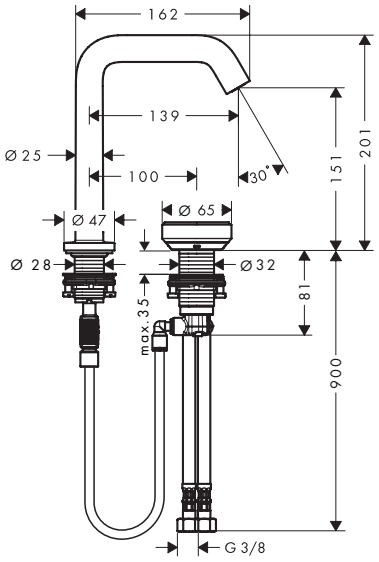

Eco-Responsabilité

Technologies

Finition	Code article	Euro
Chromé	73353000	637,10
Bronze brossé	73353140	955,12
Noir mat	73353670	891,09
Blanc mat	73353700	891,09

Tecturis S Mélangeur de lavabo 3 trous 150 EcoSmart+ avec bonde Push-Open

Caractéristiques

- comprenant: mélangeur de lavabo 3 trous, garniture de vidage
- ComfortZone: 150
- Longueur du bec: 139 mm
- hauteur du bec: 152 mm
- variante de la poignée: poignée
- type de jet: Jet Normal
- débit maximal à 3 bars: 4 l/min
- cartouche céramique
- convient aux chauffe-eaux instantanés
- bonde Push-Open 1 ¼
- matériau de la garniture de vidage: métallique
- Taxonomie UE: max. 6 l/min - SC (Substantial Contribution)



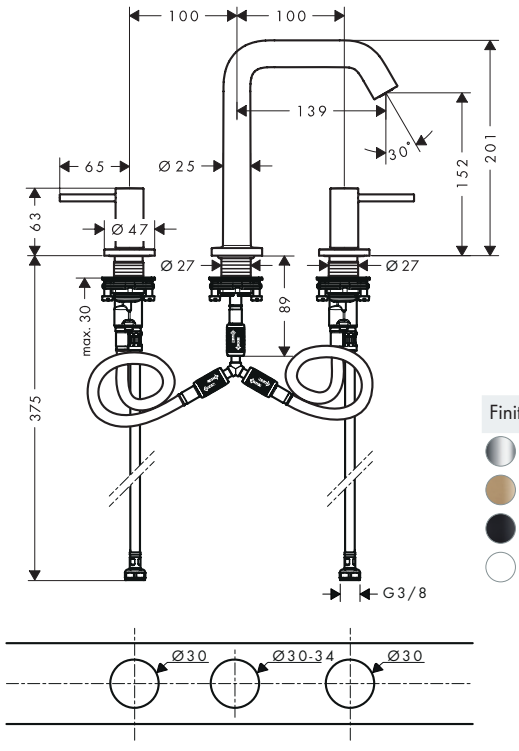

Eco-Responsabilité

Technologies

Finition	Code article	Euro
Chromé	73330000	273,94
Bronze brossé	73330140	410,39
Noir mat	73330670	383,10
Blanc mat	73330700	383,10

Les mesures des schémas techniques sont en mm.
Les spécifications techniques et les unités de mesure peuvent être sujettes à des changements.

Tecturis S Mitigeurs de lavabo

Caractéristiques des variantes

- variante de la poignée: poignée
- type de jet: Jet Normal
- débit maximal à 3 bars: 4 l/min
- cartouche céramique
- limiteur de température réglable
- convient aux chauffe-eaux instantanés
- Taxonomie UE: max. 6 l/min - SC (Substantial Contribution)

80



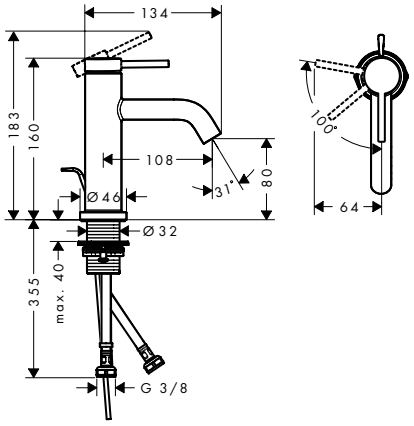

110



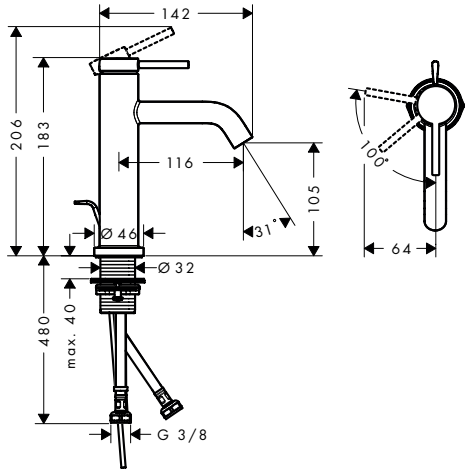

Eco-Responsabilité

Technologies

Vue d'ensemble

ComfortZone	Projection (mm)	Hauteur du bec (mm)	Garniture de vidage	CoolStart	Débit max. à 3 bar (l/min)	Finition	Code article	Euro
80	108	80	tirette et vidage	■	4	Chromé	73302000	165,83
						Bronze brossé	73302140	248,75
						Noir mat	73302670	233,01
						Blanc mat	73302700	233,01
80	108	80	sans	■	4	Chromé	73301000	159,54
						Bronze brossé	73301140	239,30
						Noir mat	73301670	222,51
						Blanc mat	73301700	222,51
110	116	105	tirette et vidage	■	4	Chromé	73314000	188,92
						Bronze brossé	73314140	283,39
						Noir mat	73314670	264,49
						Blanc mat	73314700	264,49
110	116	105	sans	■	4	Chromé	73312000	181,58
						Bronze brossé	73312140	271,84
						Noir mat	73312670	254,00
						Blanc mat	73312700	254,00
110	116	105	tirette et vidage	–	4	Chromé	73310000	188,92
						Bronze brossé	73310140	283,39
						Noir mat	73310670	264,49
						Blanc mat	73310700	264,49
110	116	105	sans	–	4	Chromé	73311000	181,58
						Bronze brossé	73311140	271,84
						Noir mat	73311670	254,00
						Blanc mat	73311700	254,00

Les mesures des schémas techniques sont en mm.
Les spécifications techniques et les unités de mesure peuvent être sujettes à des changements.

Tecturis S Robinet de lave-mains 80 eau froide sans tirette ni vidage

Caractéristiques

- ComfortZone: 80
- Longueur du bec: 108 mm
- hauteur du bec: 80 mm
- variante de la poignée: poignée
- type de jet: Jet Normal
- débit maximal à 3 bars: 4 l/min
- cartouche céramique
- alimentation en eau froide uniquement
- Taxonomie UE: max. 6 l/min - SC (Substantial Contribution)



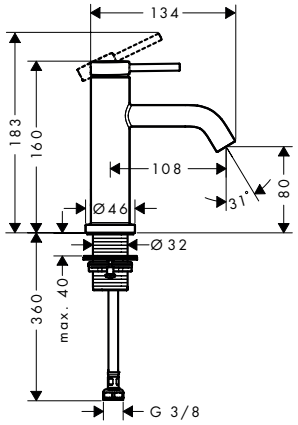

Eco-Responsabilité

Technologies

AirPower · Comfort Zone

Finition	Code article	Euro
Chromé	73313000	151,14
Bronze brossé	73313140	226,71
Noir mat	73313670	210,97
Blanc mat	73313700	210,97

Tecturis S Mitigeurs lavabo encastrés muraux

Caractéristiques des variantes

- comprenant: mitigeur de lavabo encastré mural, garniture de vidage
- variante de la poignée: poignée
- type de jet: Jet Normal
- débit maximal à 3 bars: 4 l/min
- cartouche céramique
- limiteur de température réglable
- convient aux chauffe-eaux instantanés
- bonde à écoulement libre
- matériau de la garniture de vidage: métallique
- positionnement de la poignée à gauche ou à droite selon l'installation du set d'encastrement
- Taxonomie UE: max. 6 l/min - SC (Substantial Contribution)

165



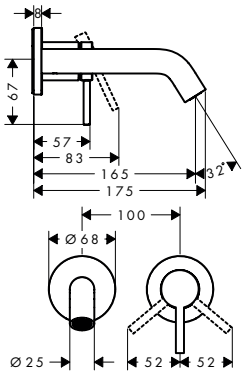

225



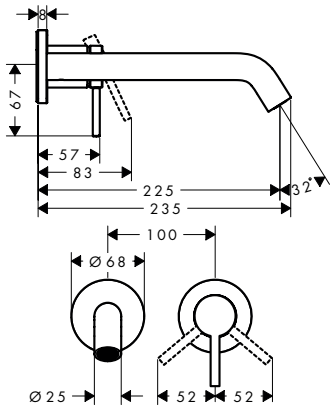

Eco-Responsabilité

Technologies

AirPower

Vue d'ensemble

Projection (mm)	Finition	Code article	Euro
165	Chromé	73350000	247,70
	Bronze brossé	73350140	370,50
	Noir mat	73350670	346,36
	Blanc mat	73350700	346,36
225	Chromé	73351000	276,04
	Bronze brossé	73351140	413,53
	Noir mat	73351670	386,25
	Blanc mat	73351700	386,25

Les mesures des schémas techniques sont en mm.
Les spécifications techniques et les unités de mesure peuvent être sujettes à des changements.

Tecturis S Mitigeur de bidet 110 avec douchette bidette et flexible de douche 160 cm

Caractéristiques

- comprenant: mitigeur de lavabo, douchette bidette, support pour douchette, flexible de douche
- ComfortZone: 110
- Longueur du bec: 116 mm
- hauteur du bec: 105 mm
- variante de la poignée: poignée
- type de jet: Jet Normal
- jet de douche
- débit maximal à 3 bars: 5 l/min
- cartouche céramique
- limiteur de température réglable
- convient aux chauffe-eaux instantanés
- bonde Push-Open 1 ¼
- matériau de la garniture de vidage: métallique
- Taxonomie UE: max. 6 l/min - SC (Substantial Contribution)



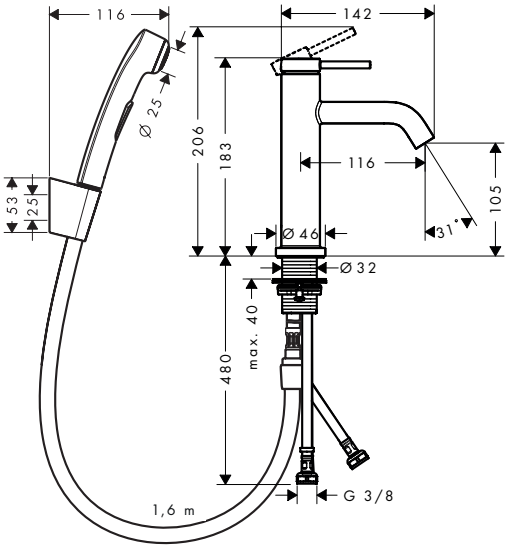

Eco-Responsabilité

Technologies

Finition	Code article	Euro
Chromé	73211000	264,49
Noir mat	73211670	369,45

Tecturis S Mitigeur de bidet 100 avec tirette et vidage

Caractéristiques

- comprenant: mitigeur mécanique de bidet, garniture de vidage
- Longueur du bec: 148 mm
- hauteur du bec: 100 mm
- avec bec déverseur
- type de jet: jet laminaire
- débit maximal à 3 bars: 5 l/min
- cartouche céramique
- limiteur de température réglable
- convient au chauffe-eau instantané
- garniture de vidage 1¼
- matériau de la garniture de vidage: métallique
- Taxonomie UE: max. 6 l/min - SC (Substantial Contribution)



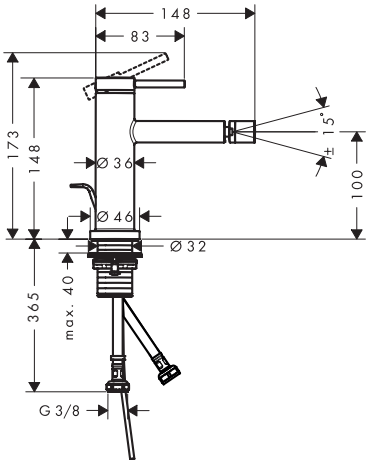

Eco-Responsabilité

Finition	Code article	Euro
Chromé	73201000	199,42
Bronze brossé	73201140	299,13
Noir mat	73201670	279,19
Blanc mat	73201700	279,19

Les mesures des schémas techniques sont en mm.
Les spécifications techniques et les unités de mesure peuvent être sujettes à des changements.

Tecturis S Mitigeur de baignoire encastré, sur pied, avec douchette

Caractéristiques

- comprenant: Mitigeur de baignoire sur pied, douchette bâton, flexible de douche, support pour douchette
- 2 fonctions
- Longueur du bec: 194 mm
- type de jet du mitigeur: Jet Normal
- type de jet de la douchette: Jet Rain, Jet RainAir
- débit maximal à 3 bars: 21 l/min
- débit du robinet de baignoire sur pied à 3 bars: 21 l/min
- débit de la douchette à 3 bars: 14 l/min
- cartouche céramique
- inverseur Select avec réinitialisation automatique
- type de raccordement: corps d'encastrement
- montage sur gorge



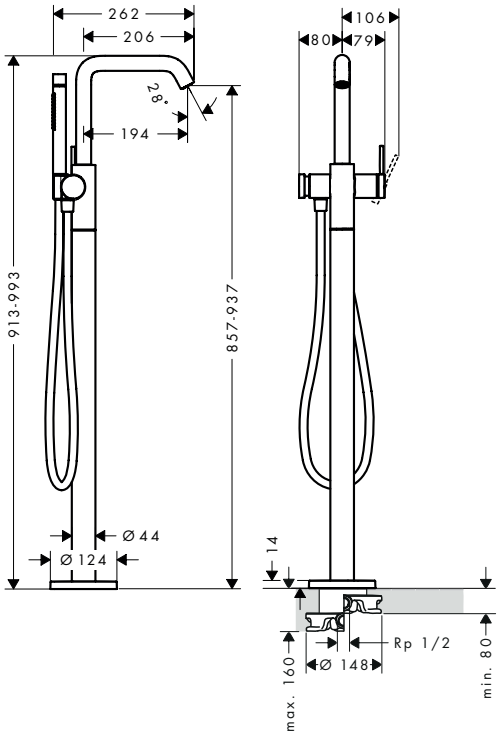

Technologies

AirPower · Select

Types de jets

RainAir · Rain

Finition	Code article	Euro
Chromé	73440000	1.679,33
Bronze brossé	73440140	2.518,99
Noir mat	73440670	2.351,06
Blanc mat	73440700	2.351,06

comprenant	Inclus dans	Code article
Isiflex Flexible de douche 125 cm	73440XXX	28272XXX

A compléter avec:	Code article	Euro
Corps d'encastrement pour mitigeur encastré au sol	10452180	568,33

Options:	Code article	Euro
Natte d'étanchéité	96441000	145,57

Les mesures des schémas techniques sont en mm.
Les spécifications techniques et les unités de mesure peuvent être sujettes à des changements.

Tecturis S Mitigeur bain/douche

Caractéristiques

- 2 fonctions
- Longueur du bec: 209 mm
- distance du centre: 150 mm ± 12 mm
- type de jet du mitigeur: Jet Normal
- débit du robinet de baignoire sur pied à 3 bars: 19 l/min
- débit de la douchette à 3 bars: 14,7 l/min
- cartouche céramique
- limiteur de température réglable
- inverseur Select avec réinitialisation automatique
- avec combinaison de sécurité intégrée EN 1717
- avec silencieux
- convient au chauffe-eau instantané
- type de raccordement: raccords S
- montage mural



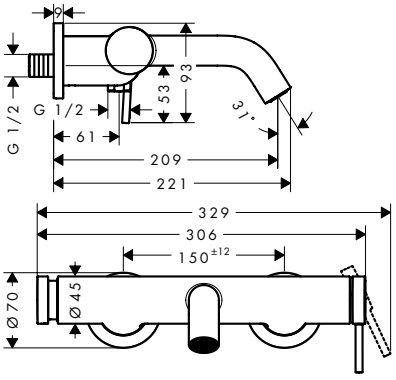

Technologies

AirPower Select

Finition	Code article	Euro
Chromé	73422000	325,37
Bronze brossé	73422140	488,05
Noir mat	73422670	455,52
Blanc mat	73422700	455,52

Tecturis S Bec déverseur

Caractéristiques

- type de raccordement: G ½
- Longueur du bec: 198 mm
- montage mural
- débit maximal à 3 bars: 22,5 l/min
- Jet Normal



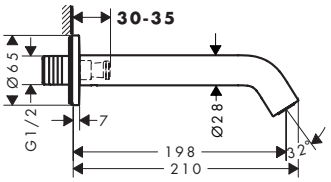

Technologies

AirPower

Finition	Code article	Euro
Chromé	73411000	132,25
Bronze brossé	73411140	198,37
Noir mat	73411670	184,73
Blanc mat	73411700	184,73

Les mesures des schémas techniques sont en mm.
Les spécifications techniques et les unités de mesure peuvent être sujettes à des changements.

Tecturis S Set de finition mitigeur 3 trous pour montage sur bord de baignoire avec sBox

Caractéristiques

- comprenant: Mitigeur bain/douche 3 trous pour montage sur bord de baignoire, douchette, flexible de douche, support pour douchette, boîte de flexible
- 2 fonctions
- Longueur du bec: 194 mm
- débit de sortie supérieure: 9 l/min
- débit de sortie inférieure: 20 l/min
- type de jet du mitigeur: Jet Normal
- type de jet de la douchette: Jet Rain, Jet MonoRain
- sBox : le flexible rentre directement et sans bruit dans son boîtier de protection
- débit maximal à 3 bars: 20 l/min
- cartouche céramique
- inverseur avec réinitialisation automatique
- clapet anti-retour
- avec combinaison de sécurité intégrée EN 1717
- type de raccordement: corps d'encastrement
- installation sur bord de baignoire



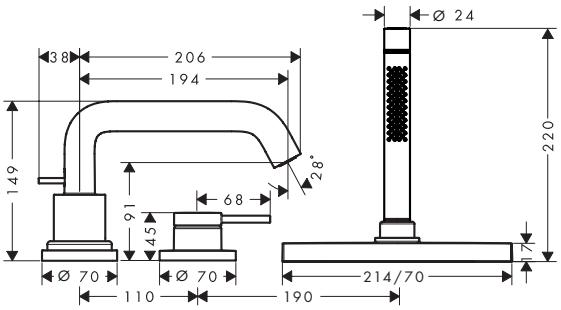

Technologies

AirPower

Types de jets

Rain | Mono Rain

Finition	Code article	Euro
Chromé	73447000	650,74
Bronze brossé	73447140	976,11
Noir mat	73447670	911,04
Blanc mat	73447700	911,04

A compléter avec:	Code article	Euro
 Corps d'encastrement pour mitigeur 3 trous sur bord de baignoire ou plage de carrelage	13481180	477,56

Tecturis S Mitigeur de douche

Caractéristiques

- 1 fonction
- distance du centre: 150 mm ± 12 mm
- débit maximal à 3 bars: 24 l/min
- débit de la douchette à 3 bars: 12,3 l/min
- cartouche céramique
- limiteur de température réglable
- clapet anti-retour
- avec silencieux
- type de raccordement: raccords S



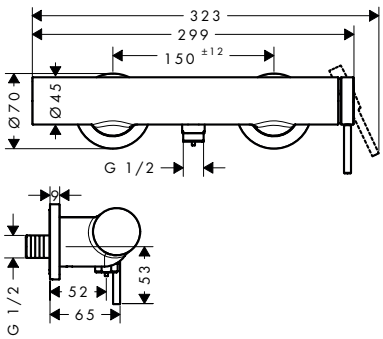

Finition	Code article	Euro
Chromé	73622000	226,71
Bronze brossé	73622140	340,06
Noir mat	73622670	318,02
Blanc mat	73622700	318,02

Les mesures des schémas techniques sont en mm.
Les spécifications techniques et les unités de mesure peuvent être sujettes à des changements.

Tecturis E Mitigeurs de lavabo Fine CoolStart

Caractéristiques des variantes

- variante de la poignée: poignée
- type de jet: Jet WaterfallStream
- débit maximal à 3 bars: 4 l/min
- cartouche céramique
- convient aux chauffe-eaux instantanés
- eau froide en position de poignée centrée
- Taxonomie UE: max. 6 l/min - SC (Substantial Contribution)

110



150



240



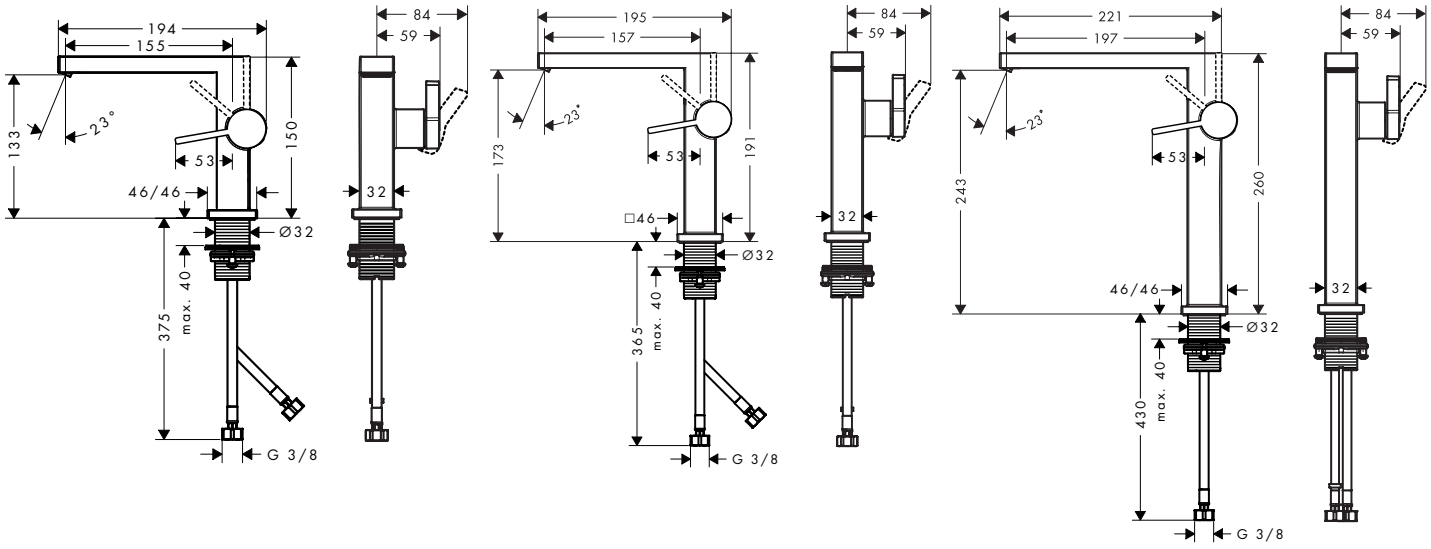

Eco-Responsabilité

Technologies

Vue d'ensemble

ComfortZone	Projection (mm)	Hauteur du bec (mm)	Garniture de vidage	CoolStart	Débit max. à 3 bar (l/min)	Finition	Code article	Euro
110	155	133	push-open	■	4	Chromé	73020000	222,51
						Bronze brossé	73020140	334,82
						Noir mat	73020670	311,73
						Blanc mat	73020700	311,73
110	155	133	tirette et vidage	■	4	Chromé	73023000	222,51
						Bronze brossé	73023140	334,82
						Noir mat	73023670	311,73
						Blanc mat	73023700	311,73

Pour plus d'informations sur ce produit, voir la page suivante.

Les mesures des schémas techniques sont en mm.
Les spécifications techniques et les unités de mesure peuvent être sujettes à des changements.

Tecturis E Mitigeurs de lavabo Fine CoolStart

Vue d'ensemble

ComfortZone	Projection (mm)	Hauteur du bec (mm)	Garniture de vidage	CoolStart	Débit max. à 3 bar (l/min)	Finition	Code article	Euro
110	155	133	sans	■	4	Chromé	73021000	214,11
						Bronze brossé	73021140	321,17
						Noir mat	73021670	299,13
						Blanc mat	73021700	299,13
150	157	173	push-open	■	4	Chromé	73040000	265,54
						Bronze brossé	73040140	397,79
						Noir mat	73040670	371,55
						Blanc mat	73040700	371,55
150	157	173	sans	■	4	Chromé	73041000	256,10
						Bronze brossé	73041140	384,15
						Noir mat	73041670	358,96
						Blanc mat	73041700	358,96
240	197	243	push-open	■	4	Chromé	73070000	343,21
						Bronze brossé	73070140	515,34
						Noir mat	73070670	480,71
						Blanc mat	73070700	480,71
240	197	243	sans	■	4	Chromé	73072000	334,82
						Bronze brossé	73072140	501,70
						Noir mat	73072670	468,11
						Blanc mat	73072700	468,11

Tecturis E Mitigeur de lavabo 210 Fine CoolStart avec bec pivotant et bonde Push-Open

Caractéristiques

- comprenant: mitigeur de lavabo, garniture de vidage
- ComfortZone: 210
- Longueur du bec: 157 mm
- hauteur du bec: 211 mm
- variante de la poignée: poignée
- bec orientable 120°
- type de jet: Jet WaterfallStream
- débit maximal à 3 bars: 4 l/min
- cartouche céramique
- convient aux chauffe-eaux instantanés
- bonde Push-Open 1 ¼
- matériau de la garniture de vidage: métallique
- eau froide en position de poignée centrée
- Taxonomie UE: max. 6 l/min - SC (Substantial Contribution)



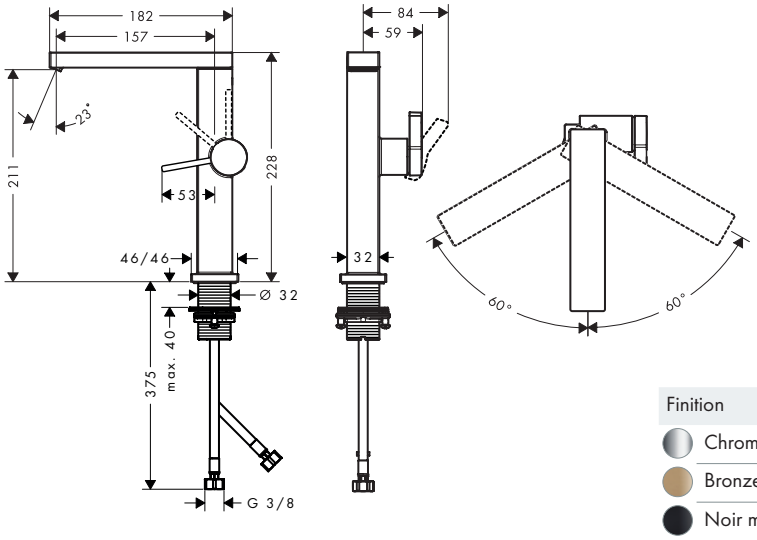

Eco-Responsabilité

Technologies

Finition	Code article	Euro
Chromé	73060000	301,23
Bronze brossé	73060140	451,32
Noir mat	73060670	421,93
Blanc mat	73060700	421,93

Les mesures des schémas techniques sont en mm.
Les spécifications techniques et les unités de mesure peuvent être sujettes à des changements.

Tecturis E Mitigeur de lavabo 2 trous 150 CoolStart avec vidage

Caractéristiques

- comprenant: mitigeur pour lavabo 2 trous, garniture de vidage
- ComfortZone: 150
- Longueur du bec: 158 mm
- hauteur du bec: 173 mm
- variante de la poignée: poignée cylindrique
- type de jet: Jet WaterfallStream
- débit maximal à 3 bars: 4 l/min
- ouverture/fermeture du débit par simple pression du bouton Select
- maniement aisé par rotation et pression
- matériau de la commande: boîtier métallique, verre sécurit
- convient aux chauffe-eaux instantanés
- bonde à écoulement libre
- matériau de la garniture de vidage: métallique
- Positionnement libre
- eau froide en position de poignée centrée
- taches d'eau non visibles
- flexible de raccordement rapide
- Taxonomie UE: max. 6 l/min - SC (Substantial Contribution)



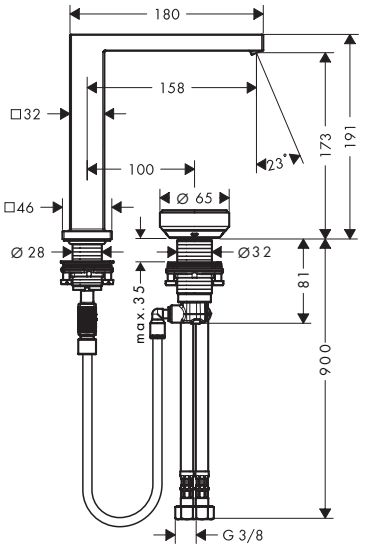

Eco-Responsabilité

CoolStart, Eco Smart+

Technologies

AirPower, Comfort Zone

Finition	Code article	Euro
Chromé	73053000	687,47
Bronze brossé	73053140	1.031,74
Noir mat	73053670	962,46
Blanc mat	73053700	962,46

Tecturis E Mélangeur de lavabo 3 trous 150 EcoSmart+ avec bonde Push-Open

Caractéristiques

- comprenant: mélangeur de lavabo 3 trous, garniture de vidage
- ComfortZone: 150
- Longueur du bec: 158 mm
- hauteur du bec: 173 mm
- variante de la poignée: poignée
- type de jet: Jet WaterfallStream
- débit maximal à 3 bars: 4 l/min
- cartouche céramique
- convient aux chauffe-eaux instantanés
- bonde Push-Open 1 ¼
- matériau de la garniture de vidage: métallique
- Taxonomie UE: max. 6 l/min - SC (Substantial Contribution)



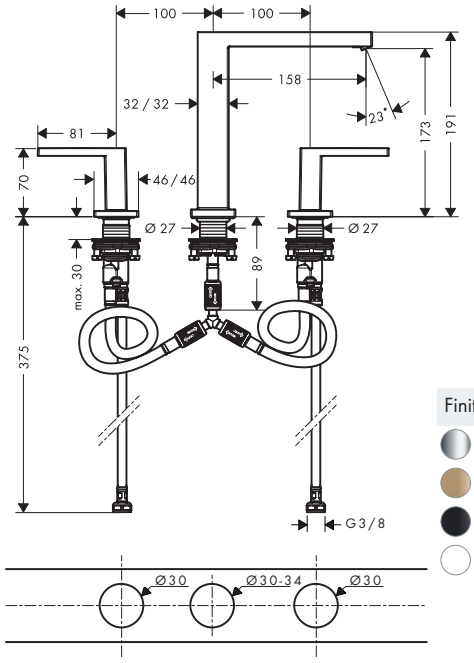

Eco-Responsabilité

Eco Smart+

Technologies

AirPower, Comfort Zone

Finition	Code article	Euro
Chromé	73030000	295,98
Bronze brossé	73030140	442,92
Noir mat	73030670	413,53
Blanc mat	73030700	413,53

Les mesures des schémas techniques sont en mm.
Les spécifications techniques et les unités de mesure peuvent être sujettes à des changements.

Tecturis E Mitigeurs de lavabo

Caractéristiques des variantes

- variante de la poignée: poignée
- type de jet: Jet WaterfallStream
- débit maximal à 3 bars: 4 l/min
- cartouche céramique
- limiteur de température réglable
- convient aux chauffe-eaux instantanés
- Taxonomie UE: max. 6 l/min - SC (Substantial Contribution)

80



110



Eco-Responsabilité

CoolStart | Eco Smart+

Technologies

AirPower | Comfort Zone

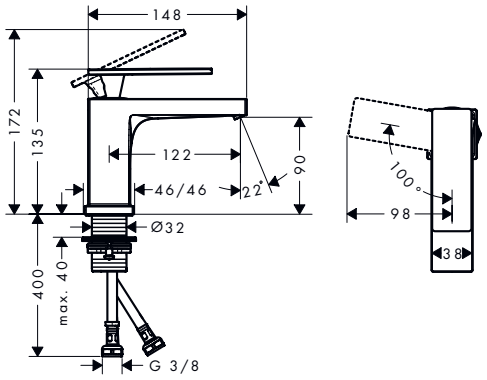

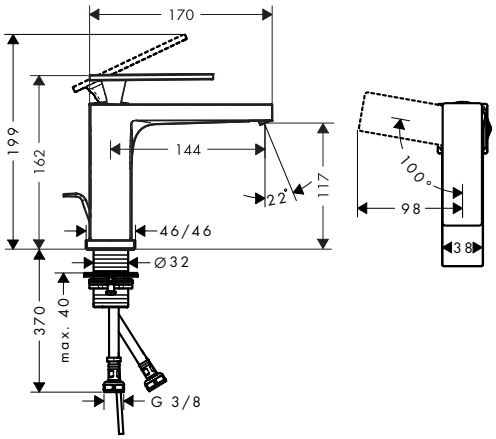

Vue d'ensemble

ComfortZone	Projection (mm)	Hauteur du bec (mm)	Garniture de vidage	CoolStart	Débit max. à 3 bar (l/min)	Finition	Code article	Euro
80	122	90	tirette et vidage	■	4	Chromé	73002000	179,48
						Bronze brossé	73002140	268,69
						Noir mat	73002670	250,85
						Blanc mat	73002700	250,85
80	122	90	sans	■	4	Chromé	73001000	172,13
						Bronze brossé	73001140	258,20
						Noir mat	73001670	240,35
						Blanc mat	73001700	240,35
110	144	117	tirette et vidage	■	4	Chromé	73014000	203,62
						Bronze brossé	73014140	305,43
						Noir mat	73014670	285,49
						Blanc mat	73014700	285,49
110	144	117	sans	■	4	Chromé	73012000	195,22
						Bronze brossé	73012140	293,88
						Noir mat	73012670	273,94
						Blanc mat	73012700	273,94
110	144	117	tirette et vidage	_	4	Chromé	73010000	203,62
						Bronze brossé	73010140	305,43
						Noir mat	73010670	285,49
						Blanc mat	73010700	285,49
110	144	117	sans	_	4	Chromé	73011000	195,22
						Bronze brossé	73011140	293,88
						Noir mat	73011670	273,94
						Blanc mat	73011700	273,94

Les mesures des schémas techniques sont en mm.
Les spécifications techniques et les unités de mesure peuvent être sujettes à des changements.

Tecturis E Robinet de lave-mains 80 eau froide sans tirette ni vidage

Caractéristiques

- ComfortZone: 80
- Longueur du bec: 122 mm
- hauteur du bec: 90 mm
- variante de la poignée: poignée
- type de jet: Jet WaterfallStream
- débit maximal à 3 bars: 4 l/min
- cartouche céramique
- alimentation en eau froide uniquement
- Taxonomie UE: max. 6 l/min - SC (Substantial Contribution)



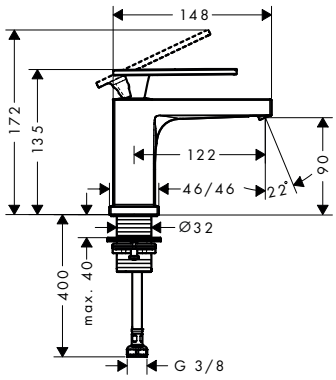

Eco-Responsabilité

Technologies

Finition	Code article	Euro
Chromé	73013000	162,68
Bronze brossé	73013140	244,55
Noir mat	73013670	227,76
Blanc mat	73013700	227,76

Tecturis E Mitigeur de lavabo encastré mural, bec 22.5 cm, bonde à écoulement libre

Caractéristiques

- comprenant: mitigeur de lavabo encastré mural, garniture de vidage
- Longueur du bec: 225 mm
- variante de la poignée: poignée
- type de jet: Jet WaterfallStream
- débit maximal à 3 bars: 4 l/min
- cartouche céramique
- limiteur de température réglable
- convient aux chauffe-eaux instantanés
- bonde à écoulement libre
- matériau de la garniture de vidage: métallique
- positionnement de la poignée à gauche ou à droite selon l'installation du set d'encastrement
- Taxonomie UE: max. 6 l/min - SC (Substantial Contribution)

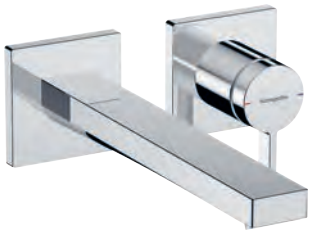

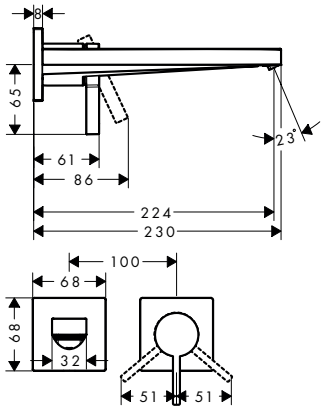

Eco-Responsabilité

Technologies

Finition	Code article	Euro
Chromé	73051000	298,08
Bronze brossé	73051140	446,07
Noir mat	73051670	416,68
Blanc mat	73051700	416,68

Les mesures des schémas techniques sont en mm.
Les spécifications techniques et les unités de mesure peuvent être sujettes à des changements.

Tecturis E Mitigeur de bidet 110 avec douchette bidette et flexible de douche 160 cm

Caractéristiques

- comprenant: mitigeur de lavabo, douchette bidette, support pour douchette, flexible de douche, garniture de vidage
- ComfortZone: 110
- Longueur du bec: 144 mm
- hauteur du bec: 117 mm
- variante de la poignée: poignée
- type de jet: Jet WaterfallStream
- jet de douche
- débit maximal à 3 bars: 5,8 l/min
- cartouche céramique
- limiteur de température réglable
- convient aux chauffe-eaux instantanés
- bonde Push-Open 1 ¼
- matériau de la garniture de vidage: métallique
- clapet anti-retour
- Taxonomie UE: max. 6 l/min - SC (Substantial Contribution)



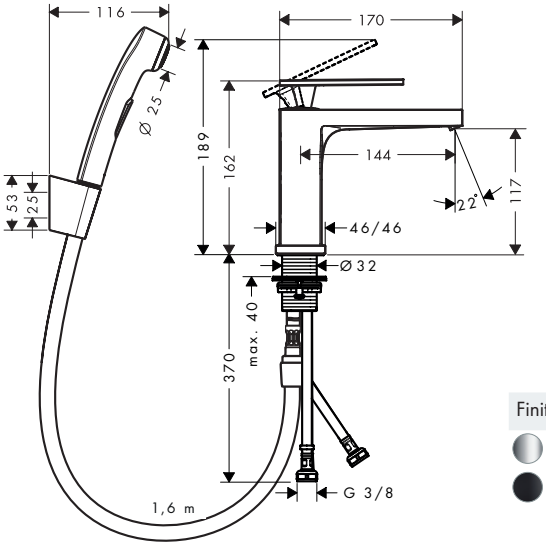

Eco-Responsabilité

Technologies

Finition	Code article	Euro
Chromé	73210000	285,49
Noir mat	73210670	399,89

Tecturis E Mitigeur de bidet 100 avec tirette et vidage

Caractéristiques

- comprenant: mitigeur mécanique de bidet, garniture de vidage
- Longueur du bec: 130 mm
- hauteur du bec: 101 mm
- avec bec déverseur
- type de jet: jet laminaire
- débit maximal à 3 bars: 5 l/min
- cartouche céramique
- limiteur de température réglable
- convient au chauffe-eau instantané
- garniture de vidage 1¼
- matériau de la garniture de vidage: métallique
- Taxonomie UE: max. 6 l/min - SC (Substantial Contribution)



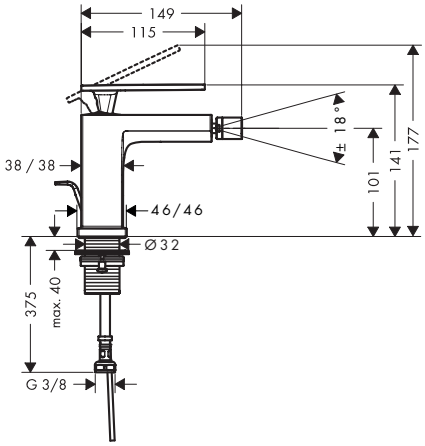

Eco-Responsabilité

Finition	Code article	Euro
Chromé	73200000	215,16
Bronze brossé	73200140	323,27
Noir mat	73200670	301,23
Blanc mat	73200700	301,23

Les mesures des schémas techniques sont en mm.
Les spécifications techniques et les unités de mesure peuvent être sujettes à des changements.

Tecturis E Mitigeur de baignoire sur pied

Caractéristiques

- comprenant: Mitigeur de baignoire sur pied, douchette bâton, flexible de douche, support pour douchette
- 2 fonctions
- type de jet du mitigeur: Jet WaterfallStream
- type de jet de la douchette: Jet PowderRain
- débit maximal à 3 bars: 23,5 l/min
- débit du robinet de baignoire sur pied à 3 bars: 23,5 l/min
- débit de la douchette à 3 bars: 8 l/min
- cartouche céramique
- inverseur Select avec réinitialisation automatique
- type de raccordement: corps d'encastrement
- montage sur gorge



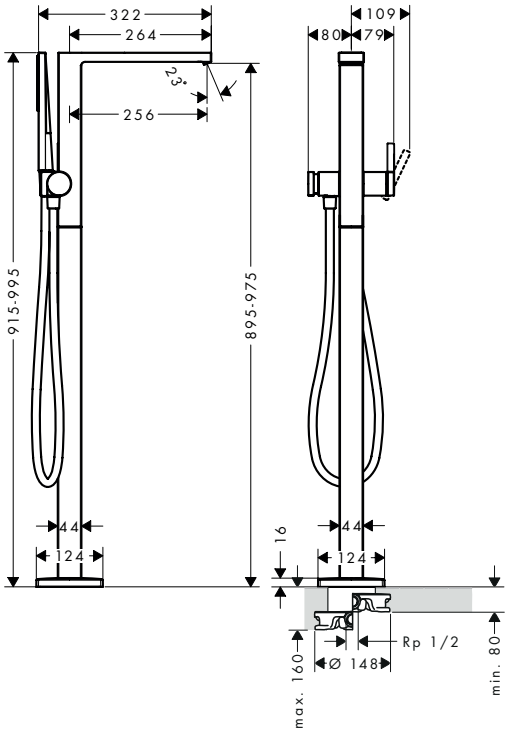

Technologies

AirPower | Select

Types de jets

Powder Rain

Finition	Code article	Euro
Chromé	73445000	1.813,67
Bronze brossé	73445140	2.720,51
Noir mat	73445670	2.538,93
Blanc mat	73445700	2.538,93

comprenant	Inclus dans	Code article
Pulsify E Douchette bâton 100 1 jet EcoSmart	73445XXX	24320XXX
Isiflex Flexible de douche 125 cm	73445XXX	28272XXX

A compléter avec:	Code article	Euro
Corps d'encastrement pour mitigeur encastré au sol	10452180	568,33

Options:	Code article	Euro
Natte d'étanchéité	96441000	145,57

Les mesures des schémas techniques sont en mm.
Les spécifications techniques et les unités de mesure peuvent être sujettes à des changements.

Tecturis E Mitigeur bain/douche

Caractéristiques

- 2 fonctions
- Longueur du bec: 213 mm
- distance du centre: 150 mm ± 12 mm
- type de jet du mitigeur: Jet WaterfallStream
- débit du robinet de baignoire sur pied à 3 bars: 25 l/min
- débit de la douchette à 3 bars: 14,5 l/min
- cartouche céramique
- limiteur de température réglable
- inverseur Select avec réinitialisation automatique
- avec combinaison de sécurité intégrée EN 1717
- avec silencieux
- convient au chauffe-eau instantané
- type de raccordement: raccords S
- montage mural

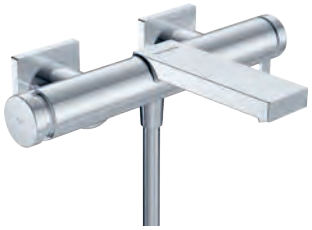

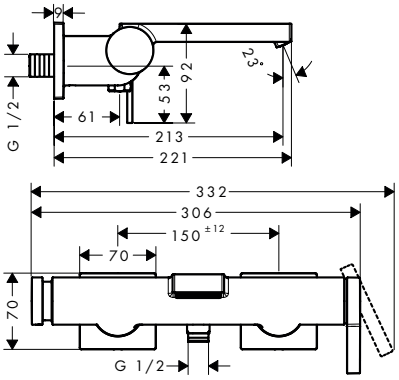

Technologies

AirPower, Select

Finition	Code article	Euro
Chromé	73420000	346,36
Bronze brossé	73420140	519,54
Noir mat	73420670	484,91
Blanc mat	73420700	484,91

Tecturis E Bec déverseur

Caractéristiques

- type de raccordement: G ½
- Longueur du bec: 210 mm
- montage mural
- débit maximal à 3 bars: 22 l/min
- Jet WaterfallStream



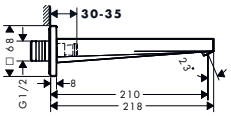

Technologies

AirPower

Finition	Code article	Euro
Chromé	73410000	142,74
Bronze brossé	73410140	214,11
Noir mat	73410670	199,42
Blanc mat	73410700	199,42

Les mesures des schémas techniques sont en mm.
Les spécifications techniques et les unités de mesure peuvent être sujettes à des changements.

Tecturis E Set de finition mitigeur 3 trous pour montage sur bord de baignoire avec sBox

Caractéristiques

- comprenant: Mitigeur bain/douche 3 trous pour montage sur bord de baignoire, douchette, support pour douchette, boîte de flexible, flexible de douche
- 2 fonctions
- Longueur du bec: 206 mm
- type de jet du mitigeur: Jet WaterfallStream
- type de jet de la douchette: Jet PowderRain
- longueur maximale d'extension de la douchette: 1,45 m
- débit maximal à 3 bars: 23 l/min
- inverseur avec réinitialisation automatique
- clapet anti-retour
- avec combinaison de sécurité intégrée EN 1717
- convient au chauffe-eau instantané
- type de raccordement: corps d'encastrement
- installation sur bord de baignoire



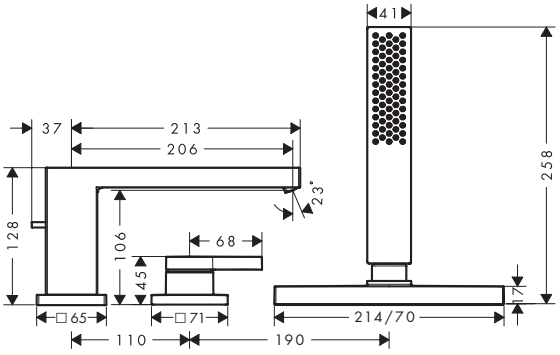

Technologies

AirPower

Types de jets

Powder Rain

Finition	Code article	Euro
Chromé	73443000	703,22
Bronze brossé	73443140	1.054,83
Noir mat	73443670	984,51
Blanc mat	73443700	984,51

comprenant	Inclus dans	Code article
Pulsify E Douchette bâton 100 1 jet EcoSmart	73443XXX	24320XXX

A compléter avec:	Code article	Euro
Corps d'encastrement pour mitigeur 3 trous sur bord de baignoire ou plage de carrelage	13481180	477,56

Tecturis E Mitigeur de douche

Caractéristiques

- 1 fonction
- distance du centre: 150 mm ± 12 mm
- débit maximal à 3 bars: 14,9 l/min
- cartouche céramique
- limiteur de température réglable
- clapet anti-retour
- avec silencieux
- convient au chauffe-eau instantané
- type de raccordement: raccords S



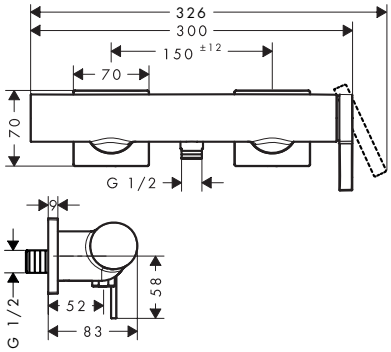

Finition	Code article	Euro
Chromé	73620000	245,60
Bronze brossé	73620140	368,40
Noir mat	73620670	344,26
Blanc mat	73620700	344,26

Les mesures des schémas techniques sont en mm.
Les spécifications techniques et les unités de mesure peuvent être sujettes à des changements.



Vivenis

Vivenis Mitigeurs de lavabo

Caractéristiques des variantes

- variante de la poignée: poignée
- type de jet: Jet WaterfallStream
- débit maximal à 3 bars: 5 l/min
- cartouche céramique
- limiteur de température réglable
- convient aux chauffe-eaux instantanés
- Taxonomie UE: max. 6 l/min - SC (Substantial Contribution)

80



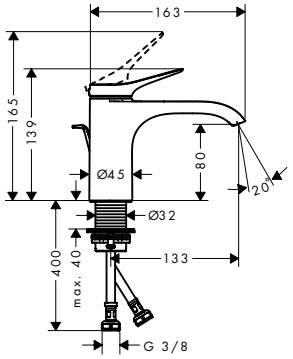

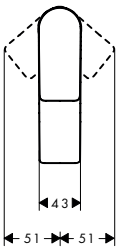

110



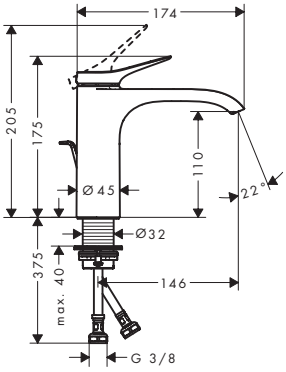

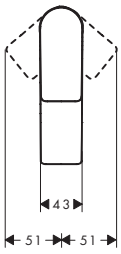

250



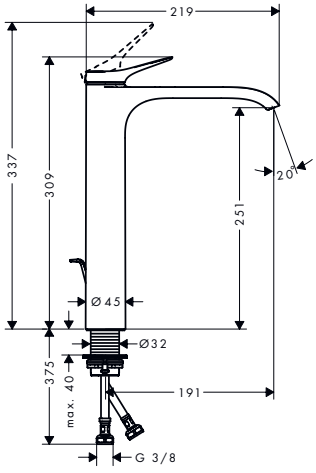

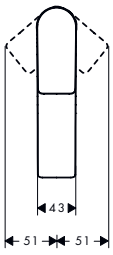

Eco-Responsabilité

CoolStart EcoSmart

Technologies

AirPower Comfort Zone

Vue d'ensemble

ComfortZone	Projection (mm)	Hauteur du bec (mm)	Garniture de vidage	CoolStart	Pour vasques à poser	Finition	Code article	Euro
80	133	80	tirette et vidage	–	–	Chromé	75010000	180,52
						Noir mat	75010670	249,22
						Blanc mat	75010700	249,22
80	133	80	sans	–	–	Chromé	75012000	168,87
						Noir mat	75012670	236,42
						Blanc mat	75012700	236,42

Les mesures des schémas techniques sont en mm.
Les spécifications techniques et les unités de mesure peuvent être sujettes à des changements.

Vivenis Mitigeurs de lavabo

Vue d'ensemble

ComfortZone	Projection (mm)	Hauteur du bec (mm)	Garniture de vidage	CoolStart	Pour vasques à poser	Finition	Code article	Euro
110	146	110	tirette et vidage	■	–	Chromé	75023000	202,64
						Noir mat	75023670	283,00
						Blanc mat	75023700	283,00
110	146	110	sans	■	–	Chromé	75024000	193,32
						Noir mat	75024670	271,35
						Blanc mat	75024700	271,35
110	146	110	tirette et vidage	–	–	Chromé	75020000	208,47
						Noir mat	75020670	289,99
						Blanc mat	75020700	289,99
110	146	110	sans	–	–	Chromé	75022000	193,32
						Noir mat	75022670	271,35
						Blanc mat	75022700	271,35
250	191	251	tirette et vidage	–	■	Chromé	75040000	310,95
						Noir mat	75040670	435,57
						Blanc mat	75040700	435,57
250	191	251	sans	–	■	Chromé	75042000	302,79
						Noir mat	75042670	423,92
						Blanc mat	75042700	423,92

Vivenis Mitigeurs de lavabo avec bec pivotant

Caractéristiques des variantes

- ComfortZone: 210
- Longueur du bec: 139 mm
- hauteur du bec: 209 mm
- variante de la poignée: poignée
- bec orientable 120°
- type de jet: Jet WaterfallStream
- débit maximal à 3 bars: 5 l/min
- cartouche céramique
- limiteur de température réglable
- convient aux chauffe-eaux instantanés
- Taxonomie UE: max. 6 l/min - SC (Substantial Contribution)



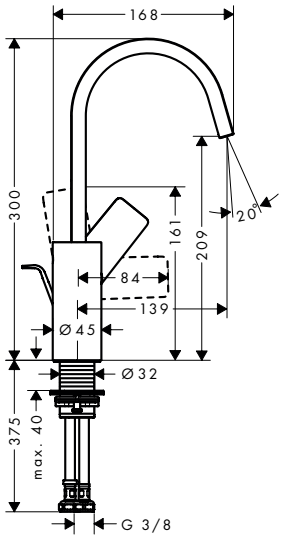

Eco-Responsabilité

EcoSmart

Technologies

AirPower Comfort Zone

Vue d'ensemble

ComfortZone	Projection (mm)	Hauteur du bec (mm)	Garniture de vidage	Matériau de la garniture de vidage	Finition	Code article	Euro
210	139	209	tirette et vidage	métallique	Chromé	75030000	300,47
					Noir mat	75030670	420,42
					Blanc mat	75030700	420,42
210	139	209	sans	–	Chromé	75032000	291,16
					Noir mat	75032670	407,62
					Blanc mat	75032700	407,62

Les mesures des schémas techniques sont en mm.
Les spécifications techniques et les unités de mesure peuvent être sujettes à des changements.

Vivenis Robinet de lave-mains 80 eau froide sans tirette ni vidage

Caractéristiques

- ComfortZone: 80
- Longueur du bec: 133 mm
- hauteur du bec: 80 mm
- variante de la poignée: poignée
- type de jet: Jet WaterfallStream
- débit maximal à 3 bars: 5 l/min
- cartouche céramique
- alimentation en eau froide uniquement
- Taxonomie UE: max. 6 l/min - SC (Substantial Contribution)



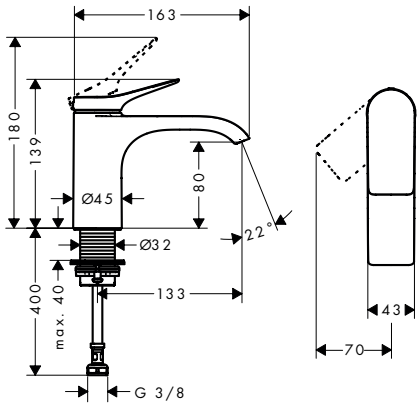

Eco-Responsabilité

Technologies

Finition	Code article	Euro
Chromé	75013000	163,05
Noir mat	75013670	228,26
Blanc mat	75013700	228,26

Vivenis Mélangeur de lavabo 3 trous 90 avec tirette et vidage

Caractéristiques

- comprenant: mélangeur de lavabo 3 trous, garniture de vidage
- ComfortZone: 90
- Longueur du bec: 150 mm
- hauteur du bec: 91 mm
- variante de la poignée: poignée
- type de jet: Jet WaterfallStream
- débit maximal à 3 bars: 5 l/min
- mécanismes céramiques chaud/froid 90°
- convient aux chauffe-eaux instantanés
- garniture de vidage 1¼
- matériau de la garniture de vidage: métallique
- Taxonomie UE: max. 6 l/min - SC (Substantial Contribution)



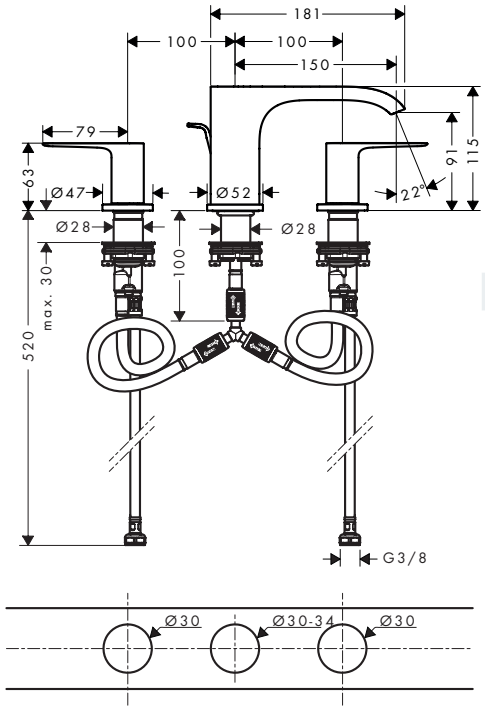

Eco-Responsabilité

Technologies

Finition	Code article	Euro
Chromé	75033000	306,29
Noir mat	75033670	428,58
Blanc mat	75033700	428,58

Les mesures des schémas techniques sont en mm.
Les spécifications techniques et les unités de mesure peuvent être sujettes à des changements.

Vivenis Mitigeur de lavabo encastré mural, bec 192 mm, bonde à écoulement libre

Caractéristiques

- comprenant: mitigeur de lavabo encastré mural, garniture de vidage
- Longueur du bec: 192 mm
- variante de la poignée: poignée
- type de jet: Jet WaterfallStream
- débit maximal à 3 bars: 5 l/min
- cartouche céramique
- limiteur de température réglable
- convient aux chauffe-eaux instantanés
- bonde à écoulement libre
- matériau de la garniture de vidage: métallique
- positionnement de la poignée à gauche ou à droite selon l'installation du set d'encastrement
- Taxonomie UE: max. 6 l/min - SC (Substantial Contribution)



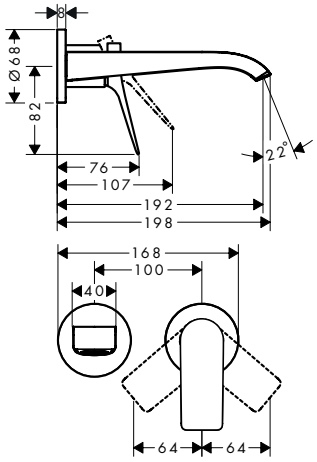

Eco-Responsabilité

EcoSmart

Technologies

AirPower

Finition	Code article	Euro
Chromé	75050000	278,33
Noir mat	75050670	388,97
Blanc mat	75050700	388,97

Vivenis Set bidette, bonde Push-Open

Caractéristiques

- comprenant: mitigeur de lavabo, douchette bidette, support pour douchette, flexible de douche, garniture de vidage
- ComfortZone: 110
- Longueur du bec: 146 mm
- hauteur du bec: 110 mm
- variante de la poignée: poignée
- type de jet: Jet WaterfallStream
- débit maximal à 3 bars: 4,4 l/min
- cartouche céramique
- limiteur de température réglable
- convient aux chauffe-eaux instantanés
- bonde Push-Open 1 ¼
- matériau de la garniture de vidage: métallique
- Taxonomie UE: max. 6 l/min - SC (Substantial Contribution)



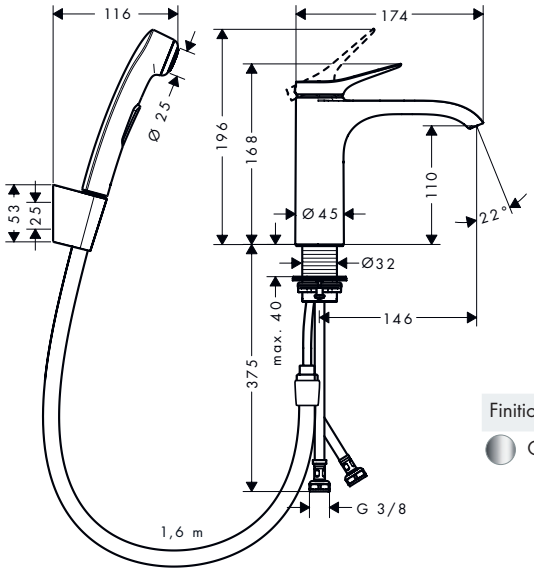

Eco-Responsabilité

EcoSmart

Technologies

AirPower

Comfort Zone

Finition	Code article	Euro
Chromé	75210000	295,00

Les mesures des schémas techniques sont en mm.
Les spécifications techniques et les unités de mesure peuvent être sujettes à des changements.

Vivenis Mitigeur de bidet avec tirette et vidage

Caractéristiques

- comprenant: mitigeur mécanique de bidet, garniture de vidage
- Longueur du bec: 130 mm
- hauteur du bec: 81 mm
- mousseur sur rotule
- type de jet: jet laminaire
- débit maximal à 3 bars: 7,5 l/min
- cartouche céramique
- limiteur de température réglable
- convient au chauffe-eau instantané
- garniture de vidage 1¼
- matériau de la garniture de vidage: métallique



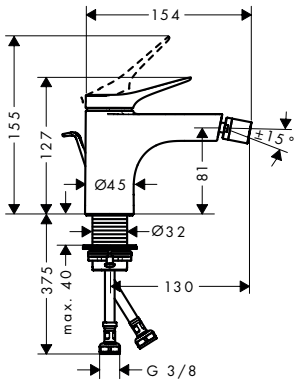

Finition	Code article	Euro
Chromé	75200000	257,37
Noir mat	75200670	359,86
Blanc mat	75200700	359,86

Vivenis Mitigeur bain/douche sur pied

Caractéristiques

- comprenant: Mitigeur de baignoire sur pied, douchette bâton, flexible de douche, support pour douchette
- 2 fonctions
- Longueur du bec: 236 mm
- type de jet du mitigeur: Jet WaterfallStream
- type de jet de la douchette: Jet Rain, Jet MonoRain
- débit maximal à 3 bars: 21,3 l/min
- débit du robinet de baignoire sur pied à 3 bars: 21,3 l/min
- débit de la douchette à 3 bars: 13,4 l/min
- cartouche céramique
- limiteur de température réglable
- inverseur avec réinitialisation automatique
- clapet anti-retour
- type de raccordement: corps d'encastrement
- montage sur gorge



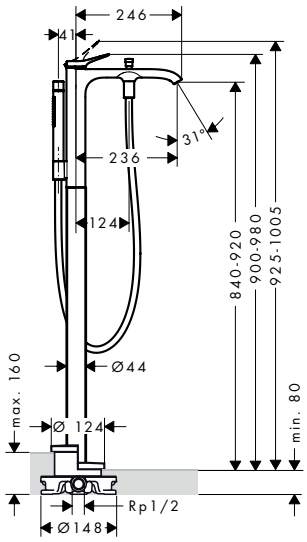

Technologies

AirPower

Types de jets

Rain | Mono Rain

Finition	Code article	Euro
Chromé	75445000	1.651,41
Noir mat	75445670	2.311,74
Blanc mat	75445700	2.311,74

comprenant	Inclus dans	Code article
Isiflex Flexible de douche 125 cm	75445XXX	28272XXX

A compléter avec:	Code article	Euro
Corps d'encastrement pour mitigeur encastré au sol	10452180	568,33

Options:	Code article	Euro
Natte d'étanchéité	96441000	145,57

Les mesures des schémas techniques sont en mm.
Les spécifications techniques et les unités de mesure peuvent être sujettes à des changements.

Vivenis Mitigeur bain/douche

Caractéristiques

- 2 fonctions
- Longueur du bec: 216 mm
- distance du centre: 150 mm ± 12 mm
- type de jet du mitigeur: Jet WaterfallStream
- débit maximal à 3 bars: 19,4 l/min
- débit du robinet de baignoire sur pied à 3 bars: 19,4 l/min
- cartouche céramique
- limiteur de température réglable
- inverseur Select avec réinitialisation automatique
- avec combinaison de sécurité intégrée EN 1717
- avec silencieux
- convient au chauffe-eau instantané
- type de raccordement: raccords S
- montage mural



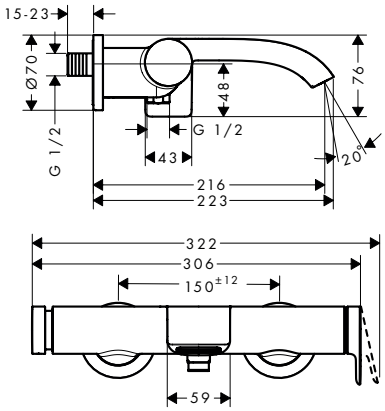

Technologies

Finition	Code article	Euro
Chromé	75420000	320,33
Noir mat	75420670	448,38
Blanc mat	75420700	448,38

Vivenis Set de finition pour mitigeur bain/douche encastré

Caractéristiques

- 2 fonctions
- débit de sortie supérieure: 21 l/min
- débit de sortie inférieure: 29 l/min
- débit maximal à 3 bars: 29 l/min
- cartouche céramique
- limiteur de température réglable
- inverseur avec réinitialisation automatique
- avec silencieux
- convient au chauffe-eau instantané
- type de raccordement: corps d'encastrement
- montage mural



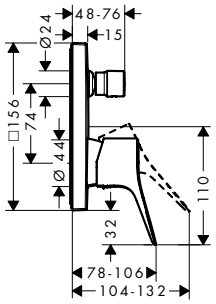

Finition	Code article	Euro
Chromé	75415000	220,10
Noir mat	75415670	308,62
Blanc mat	75415700	308,62

A compléter avec (au choix):			Code article	Euro
Option 1		iBox universal 2 Corps d'encastrement	01500180	125,00
+		Plaque d'adaptation pour iBox universal 2	13588000	32,00
Option 2		iBox universal Corps d'encastrement	01800180	125,00

Les mesures des schémas techniques sont en mm.
Les spécifications techniques et les unités de mesure peuvent être sujettes à des changements.

Vivenis Bec déverseur

Caractéristiques

- type de raccordement: G ½
- Longueur du bec: 202 mm
- montage mural
- débit maximal à 3 bars: 24,3 l/min
- Jet WaterfallStream



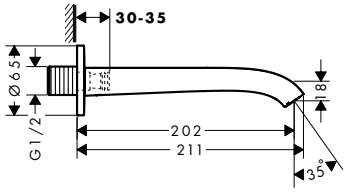

Technologies

AirPower

Finition	Code article	Euro
Chromé	75410000	146,75
Noir mat	75410670	206,14
Blanc mat	75410700	206,14

Vivenis Set de finition mélangeur 4 trous pour montage sur bord de baignoire avec sBox

Caractéristiques

- comprenant: Mélangeur bain/douche 4 trous pour montage sur bord de baignoire, douchette, flexible de douche, support pour douchette, boîte de flexible
- 2 fonctions
- type de jet de la douchette: Jet PowderRain
- longueur maximale d'extension de la douchette: 1,45 m
- sBox : le flexible rentre directement et sans bruit dans son boîtier de protection
- débit maximal à 3 bars: 23,9 l/min
- débit du robinet de baignoire sur pied à 3 bars: 23,9 l/min
- débit de la douchette à 3 bars: 10,5 l/min
- clapet anti-retour
- type de raccordement: corps d'encastrement
- installation sur bord de baignoire



Technologies

AirPower

Types de jets

Powder Rain

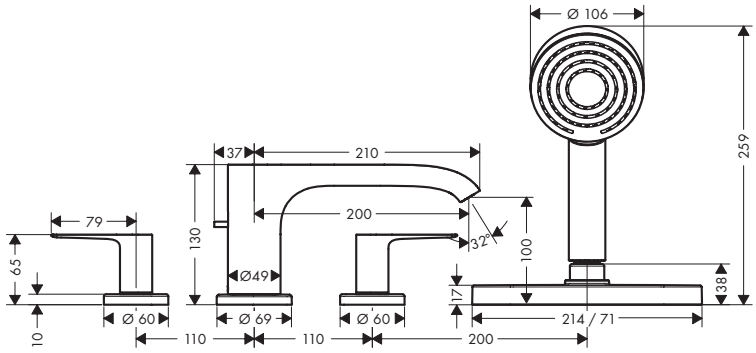

Finition	Code article	Euro
Chromé	75444000	697,59
Noir mat	75444670	975,94
Blanc mat	75444700	975,94

comprenant		Inclus dans	Code article
	Pulsify S Douchette à main 105 1jet	75444XXX	24120XXX
	sBox Set de finition oval	75444XXX	28020XXX

A compléter avec:		Code article	Euro
	Corps d'encastrement pour mélangeur de baignoire 4 trous	13440180	520,58

Les mesures des schémas techniques sont en mm.
Les spécifications techniques et les unités de mesure peuvent être sujettes à des changements.

Vivenis Mitigeur douche

Caractéristiques

- 1 fonction
- distance du centre: 150 mm ± 12 mm
- débit maximal à 3 bars: 12,3 l/min
- cartouche céramique
- limiteur de température réglable
- clapet anti-retour
- avec silencieux
- type de raccordement: raccords S



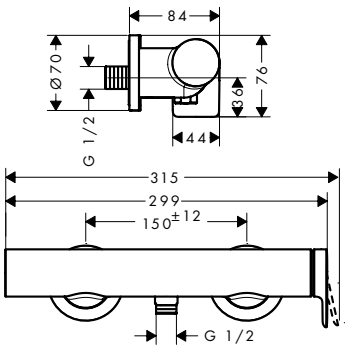

Finition	Code article	Euro
Chromé	75620000	224,40
Noir mat	75620670	314,14
Blanc mat	75620700	314,14

Vivenis Set de finition pour mitigeur douche encastré

Caractéristiques

- 1 fonction
- débit maximal à 3 bars: 29,3 l/min
- cartouche céramique
- limiteur de température réglable
- avec silencieux
- type de raccordement: corps d'encastrement



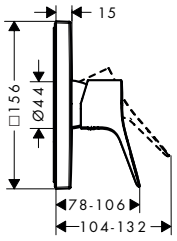

Finition	Code article	Euro
Chromé	75615000	195,65
Noir mat	75615670	274,85
Blanc mat	75615700	274,85

A compléter avec (au choix):			Code article	Euro
Option 1		iBox universal 2 Corps d'encastrement	01500180	125,00
+		Plaque d'adaptation pour iBox universal 2	13588000	32,00
Option 2		iBox universal Corps d'encastrement	01800180	125,00

Les mesures des schémas techniques sont en mm.
Les spécifications techniques et les unités de mesure peuvent être sujettes à des changements.



Talis

Talis S Mitigeurs de lavabo

Caractéristiques des variantes

- variante de la poignée: poignée
- type de jet: Jet Normal
- débit maximal à 3 bars: 5 l/min
- cartouche céramique
- limiteur de température réglable
- convient aux chauffe-eaux instantanés
- Taxonomie UE: max. 6 l/min - SC (Substantial Contribution)

80



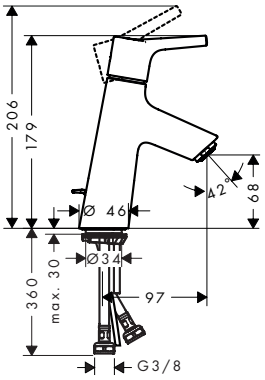

100



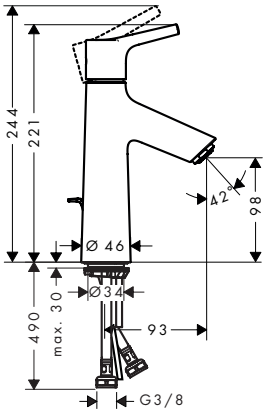

190



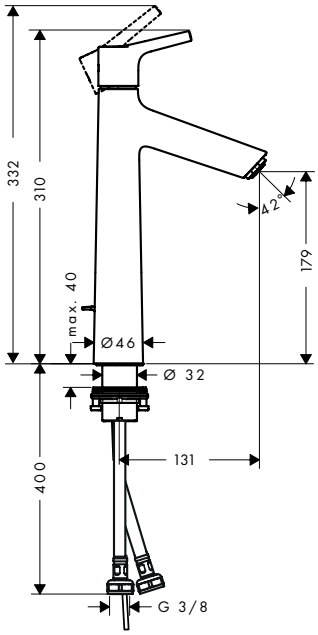

Eco-Responsabilité

CoolStart EcoSmart

Technologies

Quick Clean AirPower Comfort Zone

Certificats/déclarations

FDES

Vue d'ensemble

ComfortZone	Projection (mm)	Hauteur du bec (mm)	Garniture de vidage	Matériau de la garniture de vidage	CoolStart	ECAU	Finition	Code article	Euro
80	97	68	tirette et vidage	métallique	■	E00, CH3, A3, U3	Chromé	72013000	182,84
80	97	68	sans	–	■		Chromé	72014000	179,35
80	97	68	tirette et vidage	métallique	–	E00, CH2, A2, U3	Chromé	72010000	182,84
80	97	68	push-open	métallique	–		Chromé	72011000	182,84
80	97	68	sans	–	–		Chromé	72012000	179,35
100	93	98	tirette et vidage	métallique	■	E00, CH3, A3, U3	Chromé	72022000	213,12
100	93	98	sans	–	■		Chromé	72023000	208,47
100	93	98	tirette et vidage	métallique	–		Chromé	72020000	213,12
100	93	98	sans	–	–		Chromé	72021000	208,47
190	131	179	tirette et vidage	métallique	–		Chromé	72031000	326,09
190	131	179	sans	–	–		Chromé	72032000	321,44

Les mesures des schémas techniques sont en mm.
Les spécifications techniques et les unités de mesure peuvent être sujettes à des changements.

Talis S Mitigeurs de lavabo

Caractéristiques des variantes

- comprenant: mitigeur de lavabo, garniture de vidage
- variante de la poignée: poignée
- type de jet: Jet Normal
- débit maximal à 3 bars: 5 l/min
- cartouche céramique
- limiteur de température réglable
- convient aux chauffe-eaux instantanés
- garniture de vidage 1¼
- matériau de la garniture de vidage: métallique
- Taxonomie UE: max. 6 l/min - SC (Substantial Contribution)

140



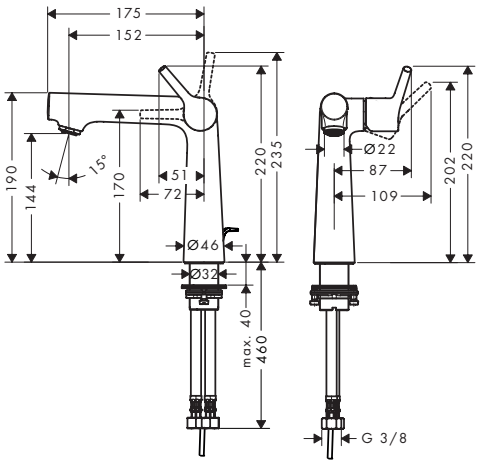

250



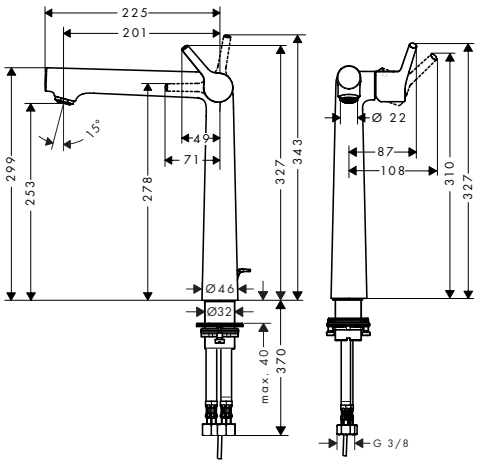

Eco-Responsabilité

EcoSmart

Technologies

Quick Clean · AirPower · Comfort Zone

Vue d'ensemble

ComfortZone	Projection (mm)	Hauteur du bec (mm)	Garniture de vidage	Matériau de la garniture de vidage	Pour vasques à poser	Finition	Code article	Euro
140	152	144	tirette et vidage	métallique	–	Chromé	72113000	581,14
250	201	253	tirette et vidage	métallique	■	Chromé	72115000	710,41

Talis S Robinet de lave-mains 80 eau froide sans tirette ni vidage

Caractéristiques

- ComfortZone: 80
- Longueur du bec: 97 mm
- hauteur du bec: 68 mm
- variante de la poignée: poignée
- type de jet: Jet Normal
- débit maximal à 3 bars: 5 l/min
- cartouche céramique
- alimentation en eau froide uniquement
- Taxonomie UE: max. 6 l/min - SC (Substantial Contribution)



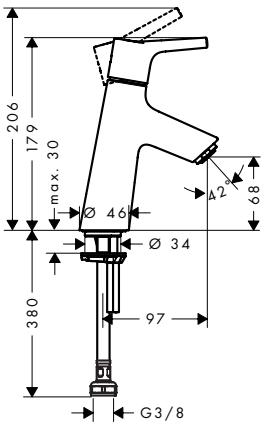

Eco-Responsabilité

EcoSmart

Technologies

Quick Clean · AirPower · Comfort Zone

Certificats/déclarations

FDES

Finition	Code article	Euro
Chromé	72017000	161,87

Les mesures des schémas techniques sont en mm.
Les spécifications techniques et les unités de mesure peuvent être sujettes à des changements.

Talis S Robinet lave-mains 40 eau froide sans tirette ni vidage

Caractéristiques

- ComfortZone: 40
- Longueur du bec: 83 mm
- hauteur du bec: 35 mm
- variante de la poignée: poignée
- type de jet: Jet Normal
- débit maximal à 3 bars: 5 l/min
- mécanisme céramique 90°
- alimentation en eau froide uniquement
- Taxonomie UE: max. 6 l/min - SC (Substantial Contribution)



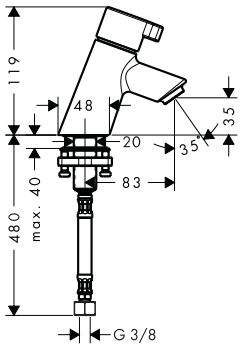

Eco-Responsabilité

Technologies

Finition	Code article	Euro
Chromé	13132000	173,53

Talis S Mitigeurs lavabo encastrés muraux

Caractéristiques des variantes

- comprenant: mitigeur de lavabo encastré mural, garniture de vidage
- variante de la poignée: poignée
- type de jet: Jet Normal
- débit maximal à 3 bars: 5 l/min
- cartouche céramique
- limiteur de température réglable
- convient aux chauffe-eaux instantanés
- bonde à écoulement libre
- matériau de la garniture de vidage: métallique
- Taxonomie UE: max. 6 l/min - SC (Substantial Contribution)

165

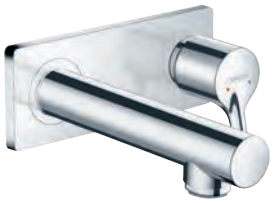

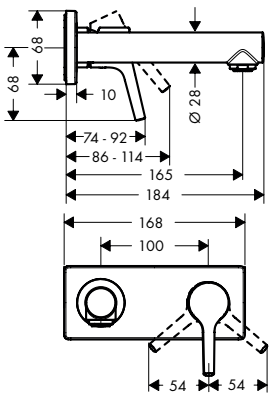

225

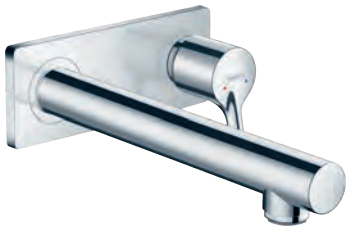

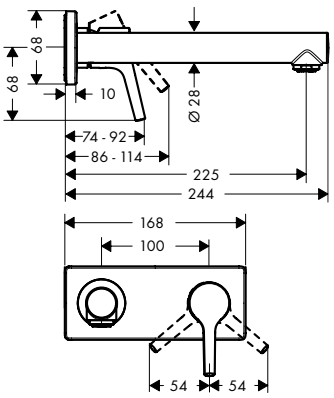

Eco-Responsabilité

Technologies

Certificats/déclarations

Vue d'ensemble

Projection (mm)	Finition	Code article	Euro
165	Chromé	72110000	295,82
225	Chromé	72111000	328,42

Les mesures des schémas techniques sont en mm.
Les spécifications techniques et les unités de mesure peuvent être sujettes à des changements.

Talis S Mitigeur bidet, avec tirette et vidage

Caractéristiques

- comprenant: mitigeur mécanique de bidet, garniture de vidage
- Longueur du bec: 109 mm
- hauteur du bec: 100 mm
- avec bec déverseur
- mousseur sur rotule avec pivot
- type de jet: Jet Normal
- débit maximal à 3 bars: 5 l/min
- cartouche céramique
- limiteur de température réglable
- convient au chauffe-eau instantané
- matériau de la garniture de vidage: métallique
- Taxonomie UE: max. 6 l/min - SC (Substantial Contribution)



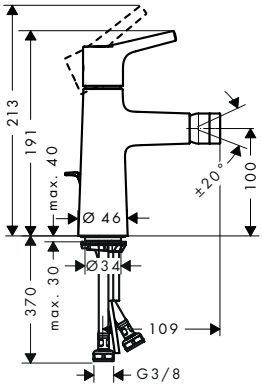

Eco-Responsabilité

EcoSmart

Technologies

Quick Clean | AirPower

Certificats/déclarations

FDES

Finition	Code article	Euro
Chromé	72200000	232,92

Talis S Mitigeur bain/douche sur pied

Caractéristiques

- comprenant: Mitigeur de baignoire sur pied, douchette bâton, flexible de douche, support pour douchette
- 2 fonctions
- Longueur du bec: 245 mm
- type de jet du mitigeur: Jet Normal
- type de jet de la douchette: Jet Rain, Jet MonoRain
- débit maximal à 3 bars: 20 l/min
- débit du robinet de baignoire sur pied à 3 bars: 21,8 l/min
- débit de la douchette à 3 bars: 14,8 l/min
- cartouche céramique
- inverseur avec réinitialisation automatique
- clapet anti-retour
- type de raccordement: corps d'encastrement
- montage sur gorge



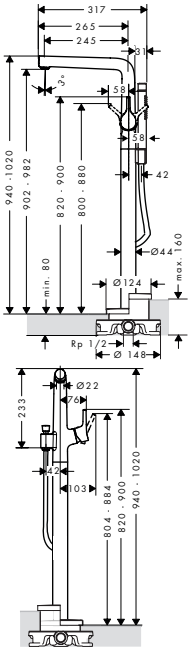

Technologies

Quick Clean | AirPower

Types de jets

Rain | Mono Rain

Certificats/déclarations

FDES

Finition	Code article	Euro
Chromé	72412000	1.927,42

A compléter avec:		Code article	Euro
	Corps d'encastrement pour mitigeur encastré au sol	10452180	568,33

Options:		Code article	Euro
	Natte d'étanchéité	96441000	145,57

Les mesures des schémas techniques sont en mm.
Les spécifications techniques et les unités de mesure peuvent être sujettes à des changements.

Talis S Mitigeur bain/douche

Caractéristiques

- 2 fonctions
- Longueur du bec: 166 mm
- distance du centre: 150 mm ± 12 mm
- type de jet du mitigeur: Jet Normal
- débit maximal à 3 bars: 20 l/min
- débit du robinet de baignoire sur pied à 3 bars: 20 l/min
- débit de la douchette à 3 bars: 14 l/min
- cartouche céramique
- limiteur de température réglable
- inverseur avec réinitialisation automatique
- avec combinaison de sécurité intégrée EN 1717
- avec silencieux
- convient au chauffe-eau instantané
- type de raccordement: raccords S
- montage mural
- E3/1, C1, A2, U3



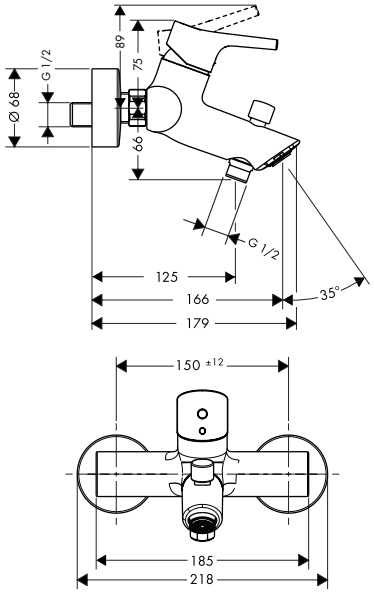

Technologies

Certificats/déclarations

Finition	Code article	Euro
Chromé	72400000	270,18

Talis S Set de finition pour mitigeur bain/douche encastré

Caractéristiques

- 2 fonctions
- débit de sortie inférieure: 29 l/min
- débit maximal à 3 bars: 29 l/min
- cartouche céramique
- limiteur de température réglable
- inverseur avec réinitialisation automatique
- avec silencieux
- type de raccordement: corps d'encastrement
- montage mural



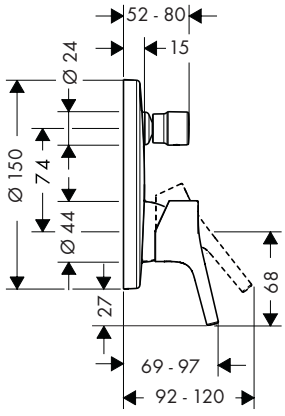

Certificats/déclarations

Finition	Code article	Euro
Chromé	72405000	239,91

A compléter avec (au choix):			Code article	Euro
Option 1		iBox universal 2 Corps d'encastrement	01500180	125,00
	+	Plaque d'adaptation pour iBox universal 2	13588000	32,00
Option 2		iBox universal Corps d'encastrement	01800180	125,00

Les mesures des schémas techniques sont en mm.
Les spécifications techniques et les unités de mesure peuvent être sujettes à des changements.

Talis S Bec déverseur

Caractéristiques

- type de raccordement: G¾
- avec silencieux
- Longueur du bec: 175 mm
- montage mural
- débit maximal à 3 bars: 21,5 l/min
- Jet Normal

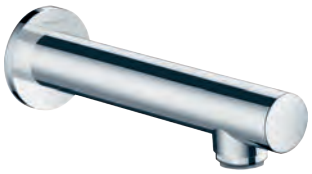

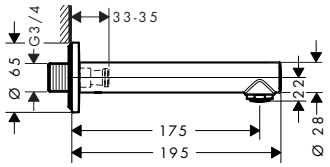

Technologies

Finition	Code article	Euro
Chromé	72410000	150,23

Becs de baignoire

Caractéristiques des variantes

- type de raccordement: G ½
- avec réinitialisation automatique
- montage mural
- débit maximal à 3 bars: 25 l/min
- protégé contre les retours d'eau, selon la norme DIN EN 1717

Technologies





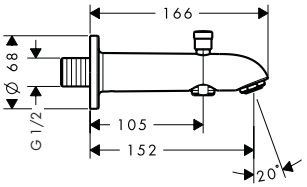

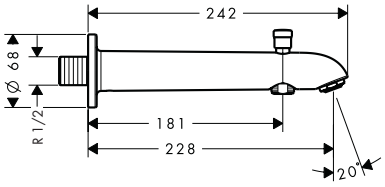

Vue d'ensemble

Projection (mm)	Finition	Code article	Euro
152	Chromé	13423000	136,26
228	Chromé	13424000	146,75

Bec déverseur

Caractéristiques

- Longueur du bec: 147 mm
- montage mural
- débit maximal à 3 bars: 27,5 l/min



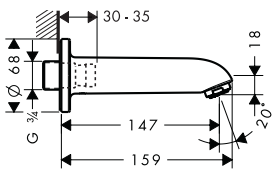

Technologies

Finition	Code article	Euro
Chromé	13414000	131,60

Les mesures des schémas techniques sont en mm.
Les spécifications techniques et les unités de mesure peuvent être sujettes à des changements.

Talis S Set de finition mitigeur 3 trous 200mm pour montage sur bord de baignoire

Caractéristiques

- comprenant: Mitigeur bain/douche 3 trous pour montage sur bord de baignoire, douchette, support pour douchette
- 2 fonctions
- Longueur du bec: 200 mm
- type de jet du mitigeur: Jet Normal
- type de jet de la douchette: Jet Rain
- longueur maximale d'extension de la douchette: 1,10 m
- débit maximal à 3 bars: 18 l/min
- débit de la douchette à 3 bars: 15,1 l/min
- limiteur de température réglable
- installation sur bord de baignoire



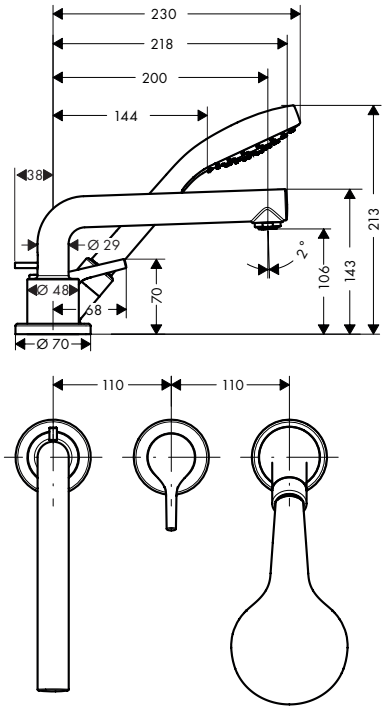

Technologies

Quick Clean · AirPower

Types de jets

Rain

Finition	Code article	Euro
Chromé	72416000	748,84

comprenant		Inclus dans	Code article
	Croma S Douchette à main 110 1jet	72416000	26804400

A compléter avec:		Code article	Euro
	Corps d'encastrement pour mitigeur de baignoire 3 trous	13437180	821,05

Talis S Mitigeur douche

Caractéristiques

- 1 fonction
- distance du centre: 150 mm ± 12 mm
- débit maximal à 3 bars: 31 l/min
- débit de la douchette à 3 bars: 14 l/min
- cartouche céramique
- limiteur de température réglable
- clapet anti-retour
- avec silencieux
- E1, C1, A3, U3
- type de raccordement: raccords S



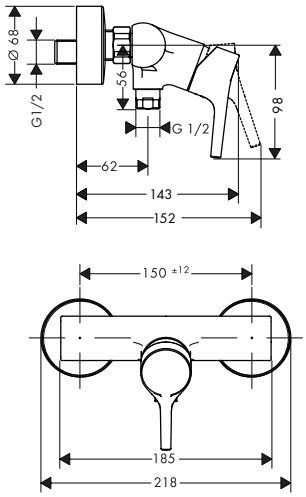

Certificats/déclarations

NF · FDES

Finition	Code article	Euro
Chromé	72600000	213,12

Les mesures des schémas techniques sont en mm.
Les spécifications techniques et les unités de mesure peuvent être sujettes à des changements.

Talis S Set de finition pour mitigeur douche encastré

Caractéristiques

- 1 fonction
- débit maximal à 3 bars: 29,3 l/min
- cartouche céramique
- limiteur de température réglable
- type de raccordement: corps d'encastrement



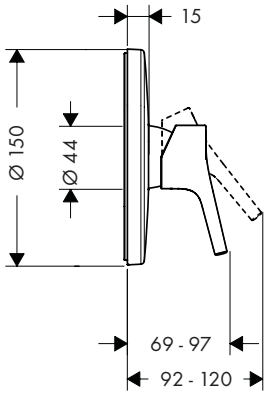

Certificats/déclarations

Finition	Code article	Euro
Chromé	72605000	206,14

A compléter avec (au choix):			Code article	Euro
Option 1		iBox universal 2 Corps d'encastrement	01500180	125,00
+		Plaque d'adaptation pour iBox universal 2	13588000	32,00
Option 2		iBox universal Corps d'encastrement	01800180	125,00

Les mesures des schémas techniques sont en mm.
Les spécifications techniques et les unités de mesure peuvent être sujettes à des changements.

Talis Select E Mitigeurs de lavabo

Caractéristiques des variantes

- variante de la poignée: poignée cylindrique
- type de jet: Jet Normal
- débit maximal à 3 bars: 5 l/min
- ouverture/fermeture du débit par simple pression du bouton Select
- limiteur de température réglable
- convient aux chauffe-eaux instantanés
- Taxonomie UE: max. 6 l/min - SC (Substantial Contribution)

110

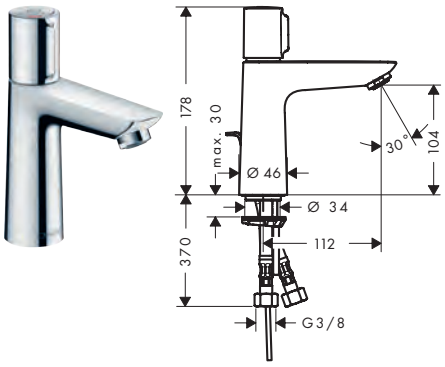

240

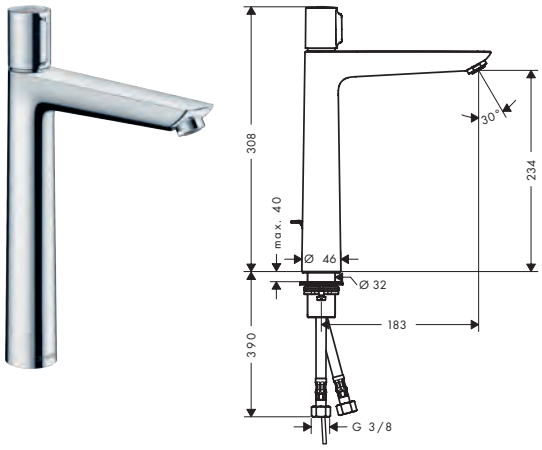

Eco-Responsabilité

Technologies

Certificats/déclarations

Vue d'ensemble

ComfortZone	Projection (mm)	Hauteur du bec (mm)	Garniture de vidage	Matériau de la garniture de vidage	Pour vasques à poser	Finition	Code article	Euro
110	112	104	tirette et vidage	métallique	–	Chromé	71750000	244,56
110	112	104	sans	–	–	Chromé	71751000	239,91
240	183	234	tirette et vidage	métallique	■	Chromé	71752000	356,36
240	183	234	sans	–	■	Chromé	71753000	350,55

Talis E Robinets temporisés sans garnitures de vidage

Caractéristiques des variantes

- ComfortZone: 110
- Longueur du bec: 111 mm
- hauteur du bec: 106 mm
- variante de la poignée: poignée cylindrique
- type de jet: Jet Normal
- débit maximal à 3 bars: 5 l/min
- temps d'exécution: Réglable de 3 à 20 secondes (7 secondes par défaut)
- l'outil d'entretien #93913000 doit être utilisé pour la désinfection thermique
- Taxonomie UE: max. 6 l/min - SC (Substantial Contribution)

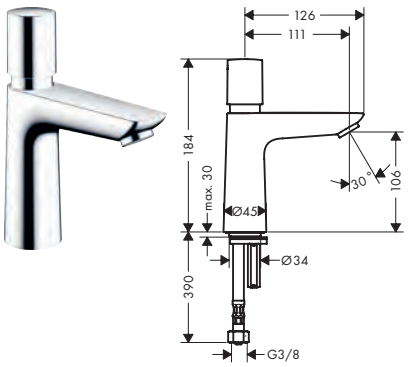

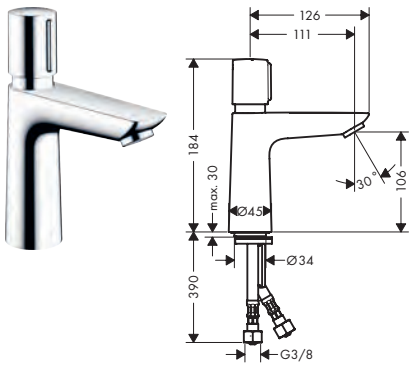

Eco-Responsabilité

Technologies

Vue d'ensemble

ComfortZone	Projection (mm)	Hauteur du bec (mm)	Réglage de la température	Finition	Code article	Euro
110	111	106	en eau froide ou préréglée	Chromé	71719000	189,83
110	111	106	réglable	Chromé	71718000	214,28

Options:		Code article	Euro
	Outil de service pour désinfection thermique	93913000	22,12

Les mesures des schémas techniques sont en mm.
Les spécifications techniques et les unités de mesure peuvent être sujettes à des changements.

Talis E Mitigeurs de lavabo

Caractéristiques des variantes

- variante de la poignée: poignée
- type de jet: Jet Normal
- débit maximal à 3 bars: 5 l/min
- cartouche céramique
- limiteur de température réglable
- convient aux chauffe-eaux instantanés
- Taxonomie UE: max. 6 l/min - SC (Substantial Contribution)

80



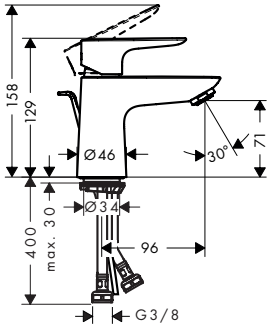

110



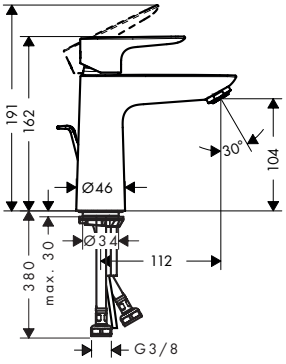

240



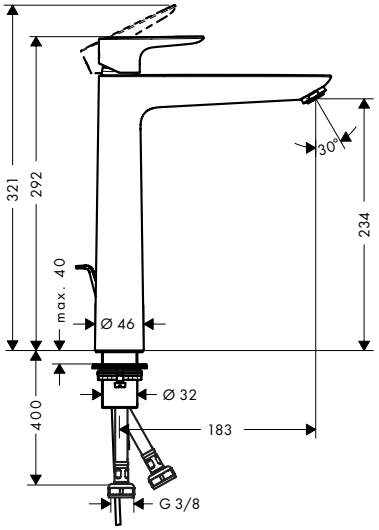

Eco-Responsabilité

CoolStart EcoSmart

Technologies

Quick Clean AirPower Comfort Zone

Certificats/déclarations

FDES

Pour plus d'informations sur ce produit, voir la page suivante.

Les mesures des schémas techniques sont en mm.
Les spécifications techniques et les unités de mesure peuvent être sujettes à des changements.

Talis E Mitigeurs de lavabo

Vue d'ensemble

ComfortZone	Projection (mm)	Hauteur du bec (mm)	Garniture de vidage	CoolStart	Pour vasques à poser	ECAU	Finition	Code article	Euro
80	96	71	tirette et vidage	■	–	E00, CH3, A3, U3	Chromé	71703000	150,23
80	96	71	sans	■	–		Chromé	71704000	145,57
80	96	71	tirette et vidage	–	–	E00, CH2, A2, U3	Chromé	71700000	150,23
80	96	71	push-open	–	–		Chromé	71701000	150,23
80	96	71	sans	–	–		Chromé	71702000	145,57
110	112	104	tirette et vidage	■	–	E00, CH3, A3, U3	Chromé	71713000	182,84
							Bronze brossé	71713140	286,49
							Noir chromé brossé	71713340	286,49
							Noir mat	71713670	246,89
							Blanc mat	71713700	246,89
							Aspect doré poli	71713990	286,49
110	112	104	sans	■	–		Chromé	71714000	179,35
							Bronze brossé	71714140	273,68
							Noir chromé brossé	71714340	273,68
							Noir mat	71714670	237,59
							Blanc mat	71714700	237,59
							Aspect doré poli	71714990	273,68
110	112	104	tirette et vidage	–	–	E00, CH2, A2, U3	Chromé	71710000	182,84
							Bronze brossé	71710140	286,49
							Noir chromé brossé	71710340	286,49
							Noir mat	71710670	246,89
							Blanc mat	71710700	246,89
							Aspect doré poli	71710990	286,49
110	112	104	push-open	–	–		Chromé	71711000	182,84
110	112	104	sans	–	–		Chromé	71712000	179,35
							Bronze brossé	71712140	273,68
							Noir chromé brossé	71712340	273,68
							Noir mat	71712670	237,59
							Blanc mat	71712700	237,59
							Aspect doré poli	71712990	273,68
240	183	234	tirette et vidage	–	■		Chromé	71716000	295,82
							Bronze brossé	71716140	477,49
							Noir chromé brossé	71716340	477,49
							Noir mat	71716670	413,43
							Blanc mat	71716700	413,43
							Aspect doré poli	71716990	477,49
240	183	234	sans	–	■		Chromé	71717000	289,99
							Bronze brossé	71717140	472,83
							Noir chromé brossé	71717340	472,83
							Noir mat	71717670	409,94
							Blanc mat	71717700	409,94
							Aspect doré poli	71717990	472,83

Les mesures des schémas techniques sont en mm.
Les spécifications techniques et les unités de mesure peuvent être sujettes à des changements.

Talis E Mitigeurs de lavabo

Caractéristiques des variantes

- ComfortZone: 150
- Longueur du bec: 141 mm
- hauteur du bec: 133 mm
- variante de la poignée: poignée
- type de jet: Jet Normal
- débit maximal à 3 bars: 5 l/min
- cartouche céramique
- limiteur de température réglable
- convient aux chauffe-eaux instantanés
- Taxonomie UE: max. 6 l/min - SC (Substantial Contribution)



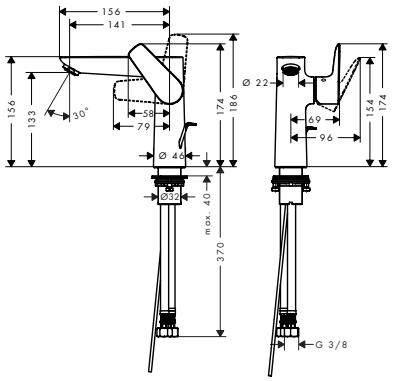

Eco-Responsabilité

Technologies

Certificats/déclarations

Vue d'ensemble

ComfortZone	Projection (mm)	Hauteur du bec (mm)	Garniture de vidage	Matériau de la garniture de vidage	Finition	Code article	Euro
150	141	133	tirette et vidage	métallique	Chromé	71754000	277,17
					Bronze brossé	71754140	427,41
					Noir chromé brossé	71754340	427,41
					Noir mat	71754670	370,35
					Blanc mat	71754700	370,35
					Aspect doré poli	71754990	427,41
150	141	133	sans	–	Chromé	71755000	274,85

Talis E Robinet lave-mains 80 eau froide sans tirette ni vidage

Caractéristiques

- ComfortZone: 80
- Longueur du bec: 96 mm
- hauteur du bec: 71 mm
- variante de la poignée: poignée
- type de jet: Jet Normal
- débit maximal à 3 bars: 5 l/min
- cartouche céramique
- alimentation en eau froide uniquement
- Taxonomie UE: max. 6 l/min - SC (Substantial Contribution)



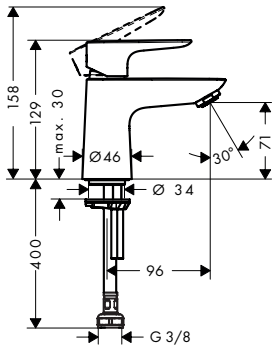

Eco-Responsabilité

Technologies

Certificats/déclarations

Finition	Code article	Euro
Chromé	71706000	132,76

Les mesures des schémas techniques sont en mm.
Les spécifications techniques et les unités de mesure peuvent être sujettes à des changements.

Talis E Mélangeur de lavabo 150, 3 trous, avec tirette et vidage

Caractéristiques

- comprenant: mélangeur de lavabo 3 trous, garniture de vidage
- ComfortZone: 150
- Longueur du bec: 112 mm
- hauteur du bec: 104 mm
- variante de la poignée: poignée
- débit maximal à 3 bars: 5 l/min
- mécanismes céramiques chaud/froid 90°
- convient aux chauffe-eaux instantanés
- garniture de vidage 1¼
- matériau de la garniture de vidage: métallique
- Taxonomie UE: max. 6 l/min - SC (Substantial Contribution)



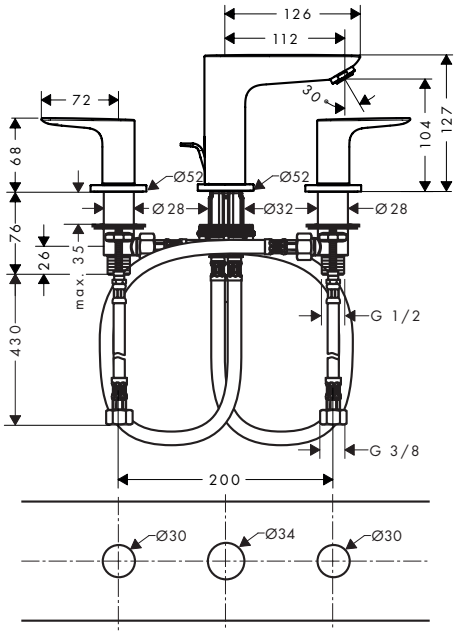

Eco-Responsabilité

Technologies

Quick Clean · AirPower · Comfort Zone

Certificats/déclarations

Finition	Code article	Euro
Chromé	71733000	334,24
Bronze brossé	71733140	501,94
Noir chromé brossé	71733340	501,94
Noir mat	71733670	433,24
Blanc mat	71733700	433,24
Aspect doré poli	71733990	501,94

Talis E Mitigeurs lavabo encastrés muraux

Caractéristiques des variantes

- comprenant: mitigeur de lavabo encastré mural, garniture de vidage
- variante de la poignée: poignée
- type de jet: Jet Normal
- débit maximal à 3 bars: 5 l/min
- cartouche céramique
- limiteur de température réglable
- convient aux chauffe-eaux instantanés
- bonde à écoulement libre
- matériau de la garniture de vidage: métallique
- E00, CH2, A3, U3
- Taxonomie UE: max. 6 l/min - SC (Substantial Contribution)

165

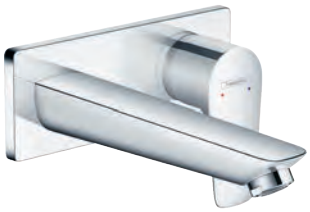

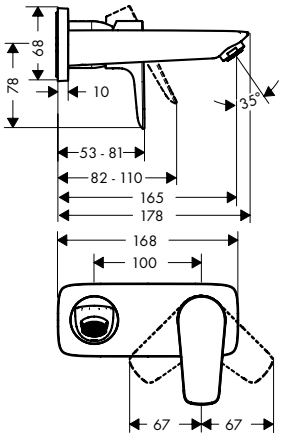

225

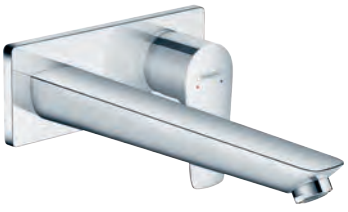

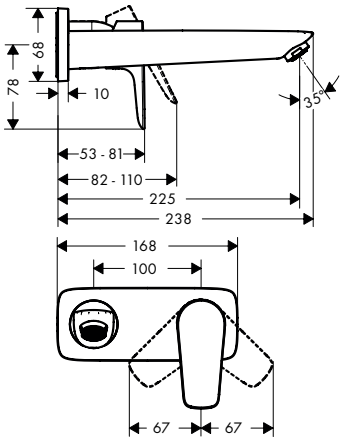

Eco-Responsabilité

Technologies

Quick Clean · AirPower

Certificats/déclarations

Les mesures des schémas techniques sont en mm.
Les spécifications techniques et les unités de mesure peuvent être sujettes à des changements.

Talis E Mitigeurs lavabo encastrés muraux

Vue d'ensemble

Projection (mm)	ECAU	Finition	Code article	Euro
165	E00, CH2, A3, U3	Chromé	71732000	265,53
225	E00, CH2, A3, U3	Chromé	71734000	295,82
		Bronze brossé	71734140	443,72
		Noir chromé brossé	71734340	443,72
		Noir mat	71734670	384,31
		Blanc mat	71734700	384,31
		Aspect doré poli	71734990	443,72

Talis E Set bidette, bonde Push-Open

Caractéristiques

- comprenant: mitigeur de lavabo, douchette bidette, support pour douchette, flexible de douche, garniture de vidage
- ComfortZone: 80
- Longueur du bec: 96 mm
- hauteur du bec: 71 mm
- variante de la poignée: poignée
- débit maximal à 3 bars: 5,7 l/min
- cartouche céramique
- limiteur de température réglable
- convient aux chauffe-eaux instantanés
- bonde Push-Open 1 ¼
- matériau de la garniture de vidage: métallique
- Taxonomie UE: max. 6 l/min - SC (Substantial Contribution)



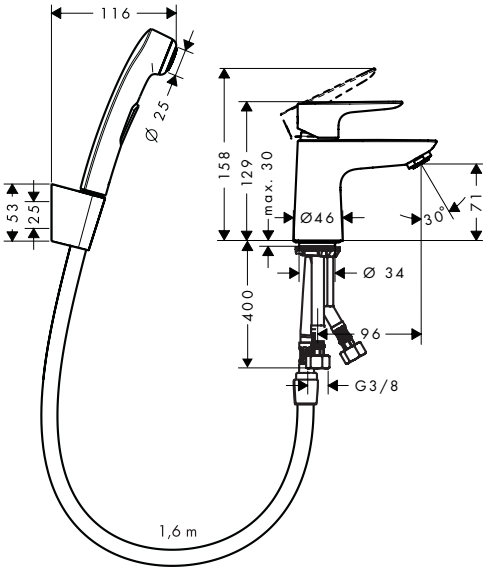

Eco-Responsabilité

Technologies

Certificats/déclarations

Finition	Code article	Euro
Chromé	71729000	285,33

Talis E Mitigeurs de bidet

Caractéristiques des variantes

- comprenant: mitigeur mécanique de bidet, garniture de vidage
- Longueur du bec: 116 mm
- hauteur du bec: 78 mm
- avec bec déverseur
- mousseur sur rotule avec pivot
- type de jet: Jet Normal
- débit maximal à 3 bars: 5 l/min
- cartouche céramique
- limiteur de température réglable
- convient au chauffe-eau instantané
- matériau de la garniture de vidage: métallique
- E00, CH2, A2, U3
- Taxonomie UE: max. 6 l/min - SC (Substantial Contribution)



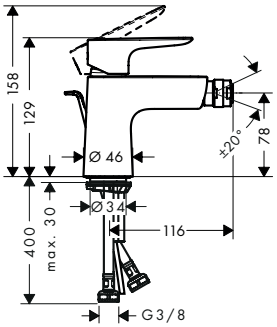

Eco-Responsabilité

Technologies

Certificats/déclarations

Vue d'ensemble

Garniture de vidage	ECAU	Finition	Code article	Euro
tirette et vidage	E00, CH2, A2, U3	Chromé	71720000	190,99
		Bronze brossé	71720140	285,33
		Noir chromé brossé	71720340	285,33
		Noir mat	71720670	245,73
		Blanc mat	71720700	245,73
		Aspect doré poli	71720990	285,33
push-open	E00, CH2, A2, U3	Chromé	71721000	182,84

Talis E Mitigeur bain/douche

Caractéristiques

- 2 fonctions
- Longueur du bec: 194 mm
- distance du centre: 150 mm ± 12 mm
- type de jet du mitigeur: Jet Normal
- débit maximal à 3 bars: 19,2 l/min
- débit du robinet de baignoire sur pied à 3 bars: 19,2 l/min
- débit de la douchette à 3 bars: 16,8 l/min
- cartouche céramique
- limiteur de température réglable
- inverseur avec réinitialisation automatique
- avec silencieux
- convient au chauffe-eau instantané
- type de raccordement: raccords S
- montage mural
- E3/1, C1, A2, U3



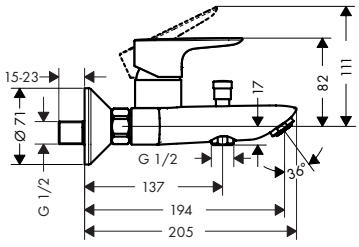

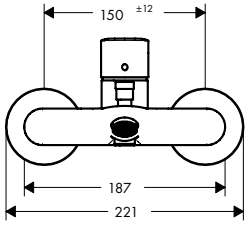

Technologies

Certificats/déclarations

Finition	Code article	Euro
Chromé	71740000	232,92
Bronze brossé	71740140	366,85
Noir chromé brossé	71740340	366,85
Noir mat	71740670	316,78
Blanc mat	71740700	316,78
Aspect doré poli	71740990	366,85

Les mesures des schémas techniques sont en mm.
Les spécifications techniques et les unités de mesure peuvent être sujettes à des changements.

Talis E Set de finition pour mitigeur bain/douche encastré

Caractéristiques

- 2 fonctions
- débit de sortie supérieure: 21 l/min
- débit de sortie inférieure: 29 l/min
- débit maximal à 3 bars: 29 l/min
- cartouche céramique
- limiteur de température réglable
- inverseur avec réinitialisation automatique
- avec silencieux
- type de raccordement: corps d'encastrement
- montage mural



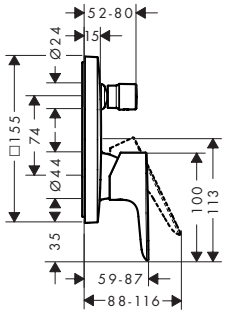

Certificats/déclarations

Finition	Code article	Euro
Chromé	71745000	206,14
Bronze brossé	71745140	308,62
Noir chromé brossé	71745340	308,62
Noir mat	71745670	267,86
Blanc mat	71745700	267,86
Aspect doré poli	71745990	308,62

A compléter avec (au choix):			Code article	Euro
Option 1		iBox universal 2 Corps d'encastrement	01500180	125,00
+		Plaque d'adaptation pour iBox universal 2	13588000	32,00
Option 2		iBox universal Corps d'encastrement	01800180	125,00

Talis E Set de finition mitigeur 3 trous pour montage sur bord de baignoire

Caractéristiques

- comprenant: Mitigeur bain/douche 3 trous pour montage sur bord de baignoire, douchette, support pour douchette
- 2 fonctions
- Longueur du bec: 196 mm
- type de jet du mitigeur: Jet Normal
- type de jet de la douchette: Jet Rain
- longueur maximale d'extension de la douchette: 1,10 m
- débit maximal à 3 bars: 18 l/min
- débit du robinet de baignoire sur pied à 3 bars: 18 l/min
- débit de la douchette à 3 bars: 15 l/min
- cartouche céramique
- limiteur de température réglable
- inverseur avec réinitialisation automatique
- clapet anti-retour
- type de raccordement: corps d'encastrement
- installation sur bord de baignoire



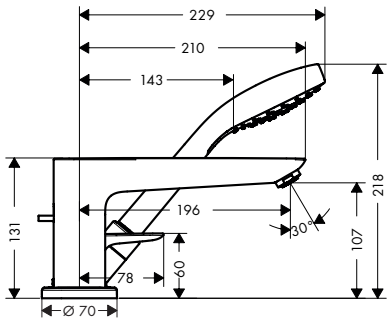

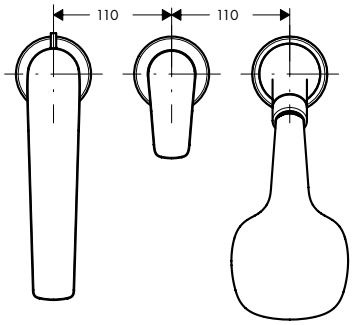

Technologies

Types de jets

Finition	Code article	Euro
Chromé	71730000	683,63

A compléter avec:		Code article	Euro
	Corps d'encastrement pour mitigeur de baignoire 3 trous	13437180	821,05

Les mesures des schémas techniques sont en mm.
Les spécifications techniques et les unités de mesure peuvent être sujettes à des changements.

Talis E Set de finition Mélangeur 4 trous pour montage sur bord de baignoire

Caractéristiques

- comprenant: Mélangeur bain/douche 4 trous pour montage sur bord de baignoire, douchette
- 2 fonctions
- Longueur du bec: 196 mm
- longueur maximale d'extension de la douchette: 1,60 m
- débit maximal à 3 bars: 23,8 l/min
- débit du robinet de baignoire sur pied à 3 bars: 23,8 l/min
- débit de la douchette à 3 bars: 16,7 l/min
- clapet anti-retour
- installation sur bord de baignoire

Technologies



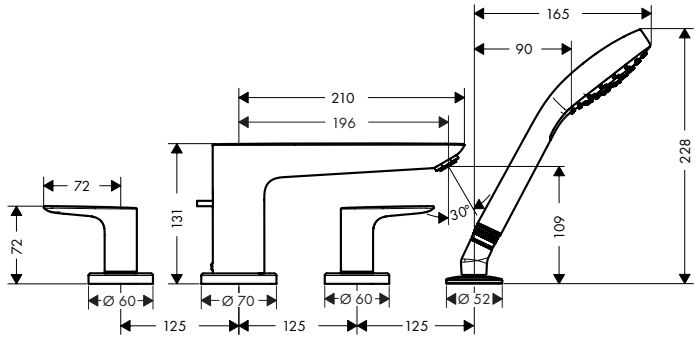

Finition	Code article	Euro
Chromé	71748000	511,26
Bronze brossé	71748140	766,31
Noir chromé brossé	71748340	766,31
Noir mat	71748670	664,99
Blanc mat	71748700	664,99
Aspect doré poli	71748990	766,31

A compléter avec:	Code article	Euro
Corps d'encastrement pour mélangeur de baignoire 4 trous	13244180	341,23

Talis E Mitigeur douche

Caractéristiques

- 1 fonction
- distance du centre: 150 mm ± 12 mm
- débit maximal à 3 bars: 22 l/min
- débit de la douchette à 3 bars: 16 l/min
- cartouche céramique
- limiteur de température réglable
- clapet anti-retour
- avec silencieux
- E1, C1, A3, U3
- type de raccordement: raccords S

Certificats/déclarations



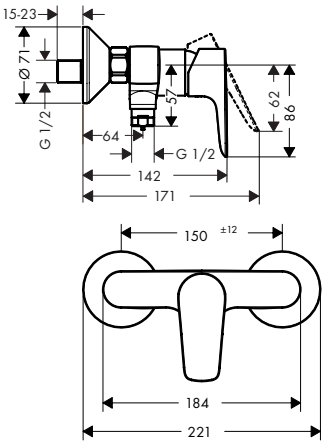

Finition	Code article	Euro
Chromé	71760000	206,14
Bronze brossé	71760140	320,27
Noir chromé brossé	71760340	320,27
Noir mat	71760670	277,17
Blanc mat	71760700	277,17
Aspect doré poli	71760990	320,27

Les mesures des schémas techniques sont en mm.
Les spécifications techniques et les unités de mesure peuvent être sujettes à des changements.

Talis E Set de finition pour mitigeur douche encastré

Caractéristiques

- 1 fonction
- débit maximal à 3 bars: 29,3 l/min
- cartouche céramique
- limiteur de température réglable
- type de raccordement: corps d'encastrement



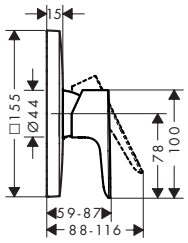

Certificats/déclarations

Finition	Code article	Euro
Chromé	71765000	167,71
Bronze brossé	71765140	252,72
Noir chromé brossé	71765340	252,72
Noir mat	71765670	217,78
Blanc mat	71765700	217,78
Aspect doré poli	71765990	252,72

A compléter avec (au choix):			Code article	Euro
Option 1		iBox universal 2 Corps d'encastrement	01500180	125,00
+		Plaque d'adaptation pour iBox universal 2	13588000	32,00
Option 2		iBox universal Corps d'encastrement	01800180	125,00

Talis E Set de finition pour mitigeur douche haut débit encastré

Caractéristiques

- 1 fonction
- débit maximal à 3 bars: 47 l/min
- Cartouche céramique haut débit
- limiteur de température réglable
- type de raccordement: corps d'encastrement



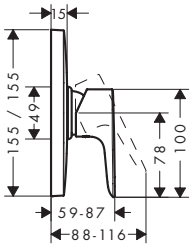

Finition	Code article	Euro
Chromé	71768000	174,69

A compléter avec (au choix):			Code article	Euro
Option 1		iBox universal 2 Corps d'encastrement	01500180	125,00
+		Plaque d'adaptation pour iBox universal 2	13588000	32,00
Option 2		iBox universal Corps d'encastrement	01800180	125,00

Les mesures des schémas techniques sont en mm.
Les spécifications techniques et les unités de mesure peuvent être sujettes à des changements.



Focus

Focus Mitigeurs de lavabo

Caractéristiques des variantes

- variante de la poignée: poignée
- type de jet: Jet Normal
- débit maximal à 3 bars: 5 l/min
- cartouche céramique
- limiteur de température réglable
- convient aux chauffe-eaux instantanés
- Taxonomie UE: max. 6 l/min - SC (Substantial Contribution)

70



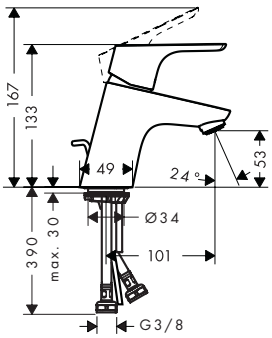

100



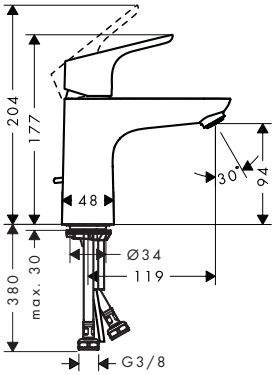

190



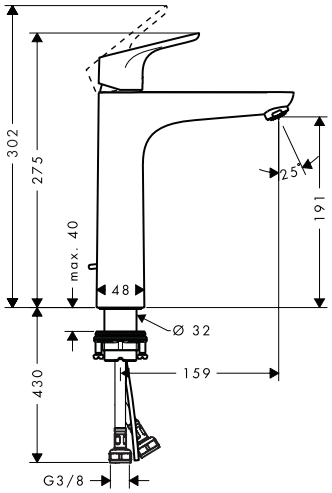

230



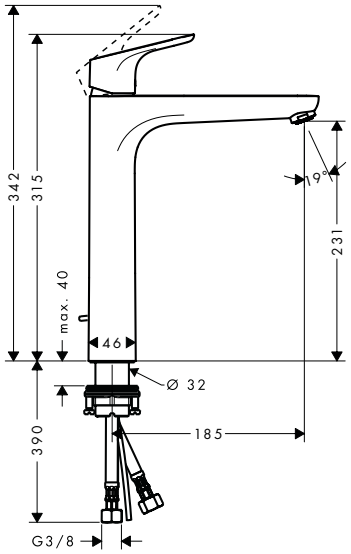

Eco-Responsabilité

CoolStart EcoSmart

Technologies

Quick Clean AirPower Comfort Zone

Certificats/déclarations

FDES

Vue d'ensemble

ComfortZone	Projection (mm)	Hauteur du bec (mm)	Garniture de vidage	CoolStart	Pour vasques à poser	ECAU	Finition	Code article	Euro
70	101	53	tirette et vidage	■	–	E00, CH3, A3, U3	Chromé	31539000	120,19
70	101	53	tirette et vidage	–	–		Chromé	31730000	126,95
70	101	53	push-open	–	–		Chromé	31604000	126,95
70	101	53	sans	–	–		Chromé	31733000	122,29
100	119	94	tirette et vidage	■	–	E00, CH3, A3, U3	Chromé	31621000	151,68
100	119	94	tirette et vidage	–	–		Chromé	31607000	151,68
100	119	94	sans	–	–		Chromé	31517000	149,07
190	159	191	tirette et vidage	–	–		Chromé	31608000	195,65
190	159	191	sans	–	–		Chromé	31518000	190,99
230	185	231	tirette et vidage	–	■		Chromé	31531000	252,72
230	185	231	sans	–	■		Chromé	31532000	245,73

Les mesures des schémas techniques sont en mm.
Les spécifications techniques et les unités de mesure peuvent être sujettes à des changements.

Focus Mitigeurs de lavabo avec 2 débits

Caractéristiques des variantes

- comprenant: mitigeur de lavabo, garniture de vidage
- variante de la poignée: poignée
- type de jet: Jet Normal
- débit maximal à 3 bars: 10,5 l/min
- cartouche céramique à 2 vitesses
- limiteur de température réglable
- convient aux chauffe-eaux instantanés
- garniture de vidage 1¼
- matériau de la garniture de vidage: métallique
- E0, C3, A2, U3
- eau froide en position de poignée centrée

100



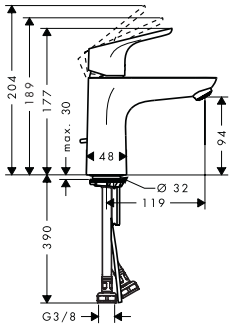

190



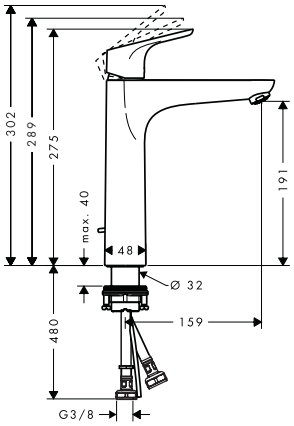

Eco-Responsabilité

Technologies

Certificats/déclarations

Vue d'ensemble

ComfortZone	Projection (mm)	Hauteur du bec (mm)	ECAU	Finition	Code article	Euro
100	119	94	E0, C3, A2, U3	Chromé	31657000	158,38
190	159	191	E0, C3, A2, U3	Chromé	31658000	200,32

Focus Mitigeurs de lavabo monotrou avec poignée extra longue

Caractéristiques des variantes

- gros caractères pour plus de clarté
- avec poignée extra longue
- variante de la poignée: poignée
- type de jet: jet laminaire
- débit maximal à 3 bars: 5 l/min
- cartouche céramique
- limiteur de température réglable
- convient aux chauffe-eaux instantanés
- Taxonomie UE: max. 6 l/min - SC (Substantial Contribution)

70



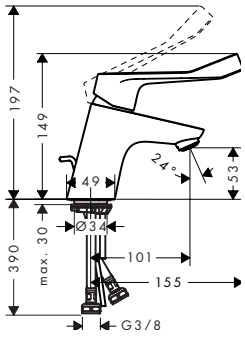

100



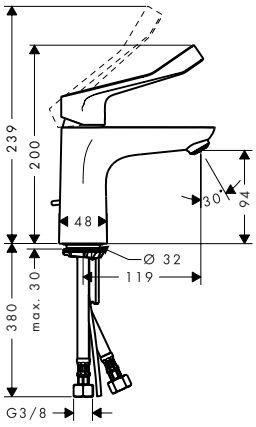

Eco-Responsabilité

Technologies

Certificats/déclarations

Vue d'ensemble

ComfortZone	Projection (mm)	Hauteur du bec (mm)	Garniture de vidage	Matériau de la garniture de vidage	CoolStart	ECAU	Finition	Code article	Euro
70	101	53	tirette et vidage	métallique	–		Chromé	31910000	154,90
70	101	53	sans	–	–		Chromé	31914000	151,41
100	119	94	sans	–	■	E00, CH3, A3, U3	Chromé	31917000	189,83
100	119	94	tirette et vidage	métallique	–	E00, CH2, A3, U3	Chromé	31911000	189,83
100	119	94	sans	–	–		Chromé	31915000	185,17

Les mesures des schémas techniques sont en mm.
Les spécifications techniques et les unités de mesure peuvent être sujettes à des changements.

Focus Mitigeurs de lavabo avec bec pivotant

Caractéristiques des variantes

- ComfortZone: 240
- Longueur du bec: 160 mm
- hauteur du bec: 236 mm
- variante de la poignée: poignée
- bec orientable 120°
- type de jet: Jet Normal
- débit maximal à 3 bars: 5 l/min
- cartouche céramique
- limiteur de température réglable
- convient aux chauffe-eaux instantanés
- Position de la poignée sur le côté : encastrement requis (ne convient pas aux vasques à poser)
- Taxonomie UE: max. 6 l/min - SC (Substantial Contribution)



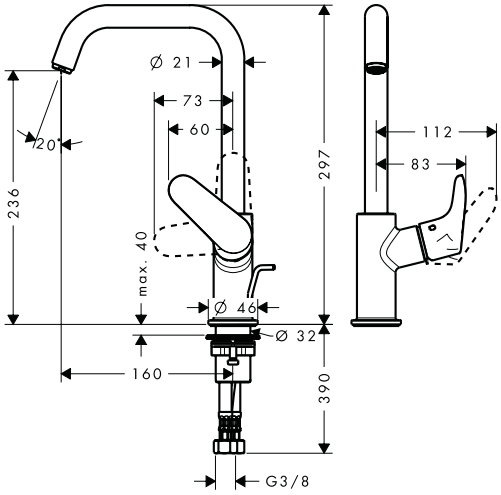

Eco-Responsabilité

Technologies

Certificats/déclarations

Vue d'ensemble

ComfortZone	Projection (mm)	Hauteur du bec (mm)	Garniture de vidage	Matériau de la garniture de vidage	Finition	Code article	Euro
240	160	236	tirette et vidage	métallique	Chromé	31609000	239,91
240	160	236	sans	–	Chromé	31519000	236,42

Focus Robinet de lave-mains 70 eau froide sans tirette ni vidage

Caractéristiques

- ComfortZone: 70
- Longueur du bec: 101 mm
- hauteur du bec: 53 mm
- variante de la poignée: poignée
- type de jet: Jet Normal
- débit maximal à 3 bars: 5 l/min
- cartouche céramique
- alimentation en eau froide uniquement
- Taxonomie UE: max. 6 l/min - SC (Substantial Contribution)



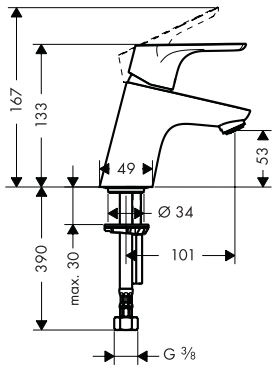

Eco-Responsabilité

Technologies

Certificats/déclarations

Finition	Code article	Euro
Chromé	31130000	121,12

Les mesures des schémas techniques sont en mm.
Les spécifications techniques et les unités de mesure peuvent être sujettes à des changements.

Focus Care Mitigeur de lavabo mural avec poignée extra longue

Caractéristiques

- Longueur du bec: 180 mm
- gros caractères pour plus de clarté
- avec poignée extra longue
- variante de la poignée: poignée
- distance du centre: 150 mm ± 12 mm
- type de jet: jet laminaire
- débit maximal à 3 bars: 5 l/min
- cartouche céramique
- limiteur de température réglable
- avec réduction du bruit
- convient aux chauffe-eaux instantanés
- Taxonomie UE: max. 6 l/min - SC (Substantial Contribution)

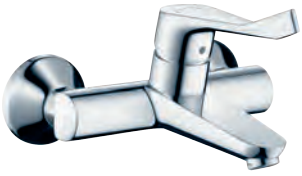

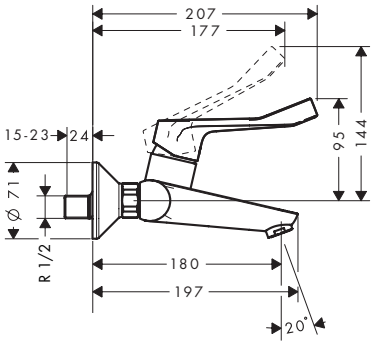

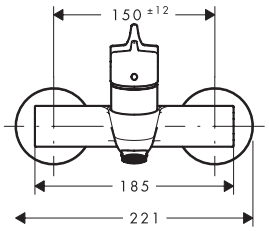

Eco-Responsabilité

EcoSmart

Finition	Code article	Euro
Chromé	31913000	195,65

Focus Mitigeurs de lavabo électroniques

Caractéristiques des variantes

- ComfortZone 130
- type de jet: Jet Normal
- débit maximal à 3 bars: 5 l/min
- clapet anti-retour
- convient au chauffe-eau instantané
- technologie à capteur infrarouge
- ajustement automatique du capteur infrarouge
- plage optique réglable du capteur infrarouge (2 réglages)
- temps d'exécution: 10 s
- rinçage hygiénique activable (débit d'eau automatisé)
- fréquence du rinçage hygiénique: 24 h
- temps de rinçage hygiénique: 10 s
- rinçage permanent activable (débit d'eau unique pendant 180 secondes, compatible pour la désinfection thermique)
- mode de nettoyage : arrêt manuel de l'eau pour nettoyage du lavabo

pré-réglable



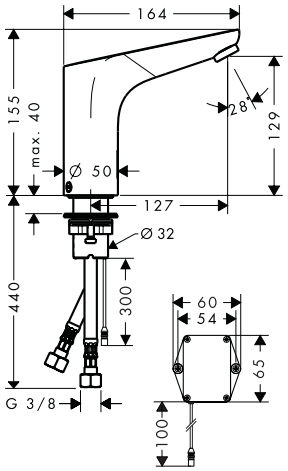

réglable



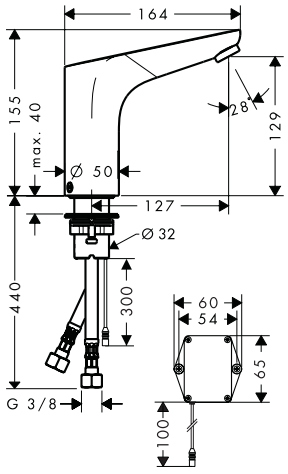

Eco-Responsabilité

EcoSmart

Technologies

AirPower · Comfort Zone · Sensor Activation

Certificats/déclarations

NF · FDES

Vue d'ensemble

Alimentation électrique	Réglage de la température	ECAU	Finition	Code article	Euro
fonctionnement avec batterie	pré-réglable	E00, C3, A2, U3	Chromé	31172000	562,50
fonctionnement avec batterie	réglable	E00, C3, A2, U3	Chromé	31171000	619,57
raccordement au réseau	pré-réglable	E00, C3, A3, U3	Chromé	31174000	628,88
raccordement au réseau	réglable	E00, C3, A3, U3	Chromé	31173000	656,84

Les mesures des schémas techniques sont en mm.
Les spécifications techniques et les unités de mesure peuvent être sujettes à des changements.

Focus Mitigeurs de lavabo monotrou avec douchette à main bidette et flexible de douche de 160 cm

Caractéristiques des variantes

- variante de la poignée: poignée
- cartouche céramique
- limiteur de température réglable
- convient aux chauffe-eaux instantanés
- Taxonomie UE: max. 6 l/min - SC (Substantial Contribution)

70



100



Eco-Responsabilité

Technologies

Certificats/déclarations

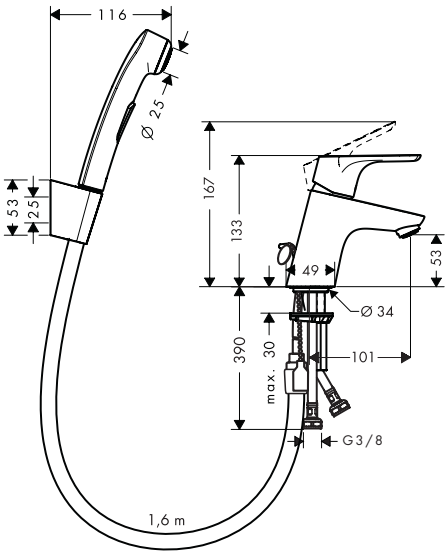

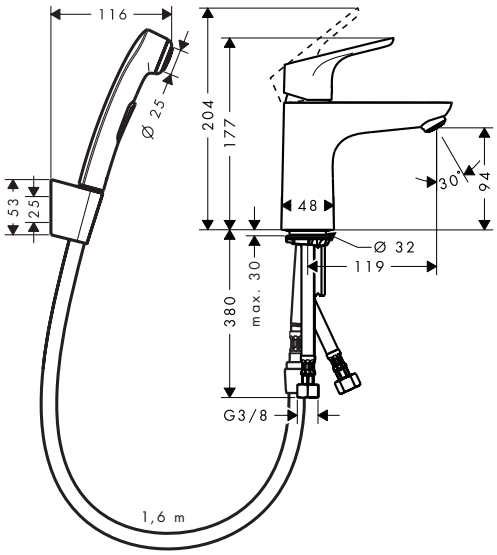

Vue d'ensemble

ComfortZone	Projection (mm)	Hauteur du bec (mm)	Finition	Code article	Euro
70	101	53	Chromé	31926000	154,90
100	119	94	Chromé	31927000	208,47

Focus Mitigeurs de bidet

Caractéristiques des variantes

- comprenant: mitigeur mécanique de bidet, garniture de vidage
- Longueur du bec: 126 mm
- hauteur du bec: 54 mm
- avec bec déverseur
- mousseur sur rotule avec pivot
- type de jet: Jet Normal
- débit maximal à 3 bars: 7,2 l/min
- cartouche céramique
- limiteur de température réglable
- convient au chauffe-eau instantané
- matériau de la garniture de vidage: métallique



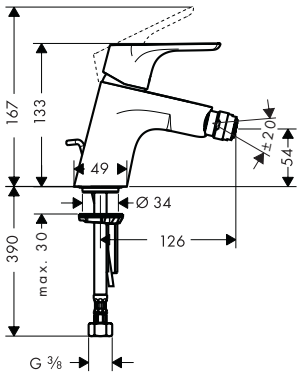

Technologies

Certificats/déclarations

Vue d'ensemble

Garniture de vidage	Finition	Code article	Euro
tirette et vidage	Chromé	31920000	136,26
push-open	Chromé	31922000	147,91

Les mesures des schémas techniques sont en mm.
Les spécifications techniques et les unités de mesure peuvent être sujettes à des changements.

Focus Mitigeur bidet C2 avec cartouche à 2 vitesses, avec tirette et vidage

Caractéristiques

- comprenant: mitigeur mécanique de bidet, garniture de vidage
- Longueur du bec: 126 mm
- hauteur du bec: 54 mm
- avec bec déverseur
- mousseur sur rotule avec pivot
- type de jet: Jet Normal
- débit maximal à 3 bars: 8,3 l/min
- cartouche céramique à 2 vitesses
- limiteur de température réglable
- convient au chauffe-eau instantané
- matériau de la garniture de vidage: métallique



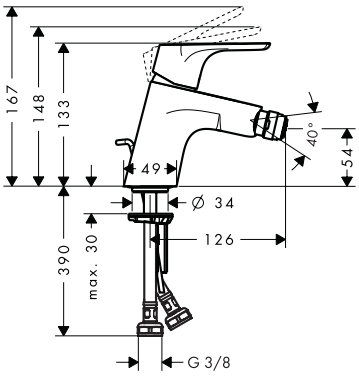

Eco-Responsabilité

Technologies

Certificats/déclarations

Finition	Code article	Euro
Chromé	31928000	143,25

Focus Mitigeur bain/douche

Caractéristiques

- 2 fonctions
- Longueur du bec: 180 mm
- distance du centre: 150 mm ± 12 mm
- type de jet du mitigeur: Jet Normal
- débit maximal à 3 bars: 19,8 l/min
- débit du robinet de baignoire sur pied à 3 bars: 19,8 l/min
- débit de la douchette à 3 bars: 15,4 l/min
- cartouche céramique
- limiteur de température réglable
- inverseur avec réinitialisation automatique
- avec combinaison de sécurité intégrée EN 1717
- avec silencieux
- convient au chauffe-eau instantané
- type de raccordement: raccords S
- montage mural



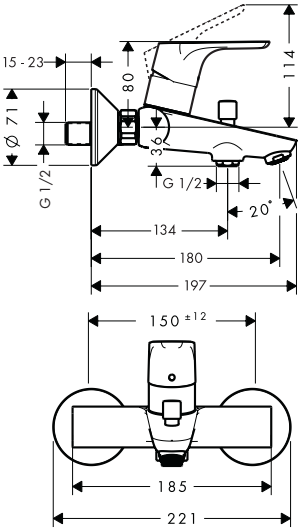

Technologies

Certificats/déclarations

Finition	Code article	Euro
Chromé	31940000	162,19

Les mesures des schémas techniques sont en mm.
Les spécifications techniques et les unités de mesure peuvent être sujettes à des changements.

Focus Mitigeur bain/douche C2 avec cartouche à 2 vitesses

Caractéristiques

- 2 fonctions
- Longueur du bec: 172 mm - 179,5 mm
- distance du centre: 150 mm ± 12 mm
- type de jet du mitigeur: Jet Normal
- débit maximal à 3 bars: 22 l/min
- cartouche céramique à 2 vitesses
- limiteur de température réglable
- inverseur avec réinitialisation automatique
- avec combinaison de sécurité intégrée EN 1717
- avec silencieux
- convient au chauffe-eau instantané
- type de raccordement: raccords S
- montage mural
- E3/1, C2, A1, U3
- aucun percement additionnel nécessaire



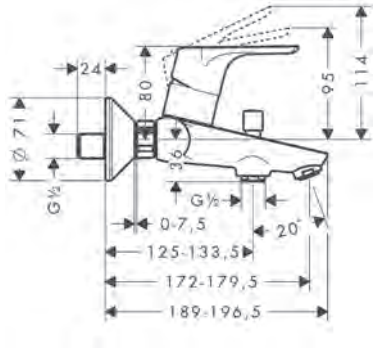

Eco-Responsabilité

Technologies

Certificats/déclarations

Finition	Code article	Euro
Chromé	31948000	162,19

Focus Set de finition pour mitigeur bain/douche encastré

Caractéristiques

- 2 fonctions
- débit de sortie supérieure: 21 l/min
- débit de sortie inférieure: 29 l/min
- débit maximal à 3 bars: 29 l/min
- cartouche céramique
- limiteur de température réglable
- inverseur avec réinitialisation automatique
- avec silencieux
- type de raccordement: corps d'encastrement
- montage mural
- ECAU: E3/1, C1, A2, U3



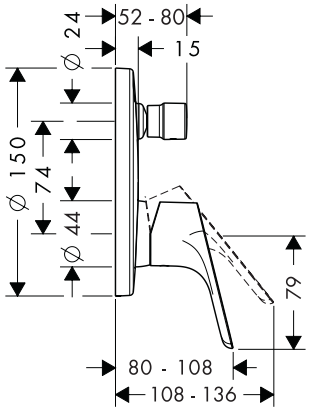

Certificats/déclarations

Finition	Code article	Euro
Chromé	31945000	185,17

A compléter avec (au choix):			Code article	Euro
Option 1		iBox universal 2 Corps d'encastrement	01500180	125,00
	+	Plaque d'adaptation pour iBox universal 2	13588000	32,00
Option 2		iBox universal Corps d'encastrement	01800180	125,00

Les mesures des schémas techniques sont en mm.
Les spécifications techniques et les unités de mesure peuvent être sujettes à des changements.

Focus Mitigeur bain/douche monotrou

Caractéristiques

- 2 fonctions
- Longueur du bec: 130 mm
- type de jet du mitigeur: Jet Normal
- débit maximal à 3 bars: 20 l/min
- cartouche céramique
- limiteur de température réglable
- inverseur avec réinitialisation automatique
- avec combinaison de sécurité intégrée EN 1717
- convient au chauffe-eau instantané
- type de raccordement: raccordement flexible G ⅜
- installation sur bord de baignoire



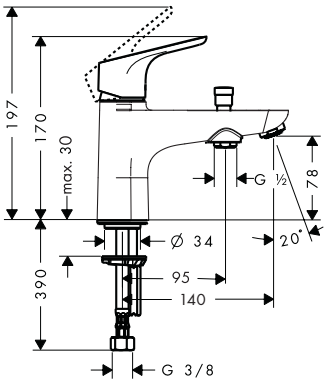

Technologies

Quick Clean AirPower

Finition	Code article	Euro
Chromé	31930000	164,21

Focus Mitigeur bain/douche C2 monotrou avec cartouche à 2 vitesses

Caractéristiques

- 2 fonctions
- Longueur du bec: 130 mm
- type de jet du mitigeur: Jet Normal
- débit maximal à 3 bars: 20 l/min
- cartouche céramique à 2 vitesses
- limiteur de température réglable
- inverseur avec réinitialisation automatique
- avec combinaison de sécurité intégrée EN 1717
- convient au chauffe-eau instantané
- type de raccordement: raccordement flexible G ⅜
- installation sur bord de baignoire
- E3/1, C2, A2, U3



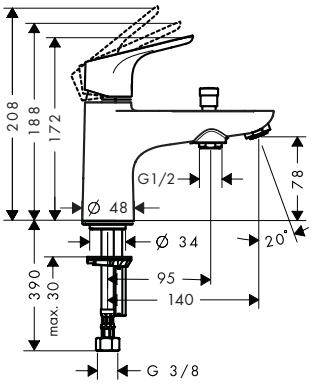

Eco-Responsabilité

Eco Selection

Technologies

Quick Clean AirPower

Certificats/déclarations

NF FDES

Finition	Code article	Euro
Chromé	31938000	164,21

Les mesures des schémas techniques sont en mm.
Les spécifications techniques et les unités de mesure peuvent être sujettes à des changements.

Focus Mitigeur douche

Caractéristiques

- 1 fonction
- distance du centre: 150 mm ± 12 mm
- débit maximal à 3 bars: 15 l/min
- débit de la douchette à 3 bars: 15 l/min
- cartouche céramique
- limiteur de température réglable
- clapet anti-retour
- avec silencieux
- type de raccordement: raccords S



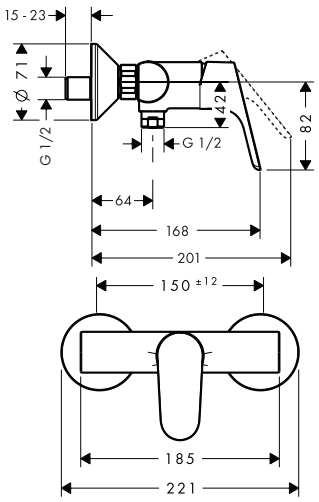

Certificats/déclarations

Finition	Code article	Euro
Chromé	31960000	133,02

Focus Mitigeur douche C2 avec cartouche à 2 vitesses

Caractéristiques

- 1 fonction
- distance du centre: 150 mm ± 12 mm
- débit maximal à 3 bars: 22 l/min
- cartouche céramique avec poignée Eco pour un débit réduit jusqu'à 50 %
- limiteur de température réglable
- clapet anti-retour
- avec silencieux
- E1, C2, A3, U3
- type de raccordement: raccords S



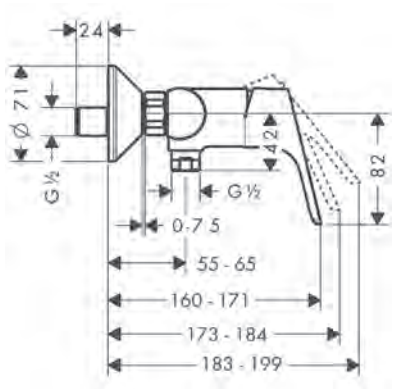

Eco-Responsabilité

Certificats/déclarations

Finition	Code article	Euro
Chromé	31968000	133,02

Les mesures des schémas techniques sont en mm.
Les spécifications techniques et les unités de mesure peuvent être sujettes à des changements.

Focus Care Mitigeur de douche avec poignée extra longue

Caractéristiques

- gros caractères pour plus de clarté
- avec poignée extra longue
- 1 fonction
- distance du centre: 150 mm ± 12 mm
- débit maximal à 3 bars: 28 l/min
- débit de la douchette à 3 bars: 17 l/min
- cartouche céramique
- limiteur de température réglable
- clapet anti-retour
- avec silencieux
- E1, C1, A3, U3
- type de raccordement: raccords S



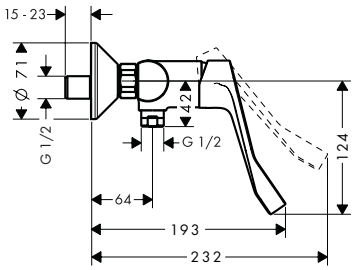

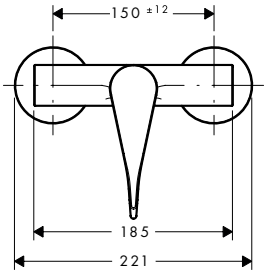

Certificats/déclarations

Finition	Code article	Euro
Chromé	31916000	161,87

Focus Set de finition pour mitigeur douche encastré

Caractéristiques

- 1 fonction
- débit maximal à 3 bars: 29,3 l/min
- cartouche céramique
- limiteur de température réglable
- E2, C1, A3, U3
- type de raccordement: corps d'encastrement



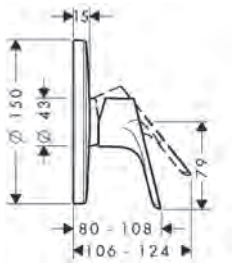

Certificats/déclarations

Finition	Code article	Euro
Chromé	31965000	167,71

A compléter avec (au choix):			Code article	Euro
Option 1		iBox universal 2 Corps d'encastrement	01500180	125,00
+		Plaque d'adaptation pour iBox universal 2	13588000	32,00
Option 2		iBox universal Corps d'encastrement	01800180	125,00

Les mesures des schémas techniques sont en mm.
Les spécifications techniques et les unités de mesure peuvent être sujettes à des changements.

Focus Set de finition pour mitigeur douche haut débit encastré

Caractéristiques

- 1 fonction
- débit maximal à 3 bars: 49 l/min
- Cartouche céramique haut débit
- limiteur de température réglable
- type de raccordement: corps d'encastrement



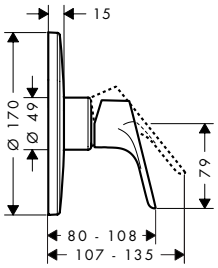

Finition	Code article	Euro
Chromé	31964000	170,03

A compléter avec (au choix):			Code article	Euro
Option 1		iBox universal 2 Corps d'encastrement	01500180	125,00
+		Plaque d'adaptation pour iBox universal 2	13588000	32,00
Option 2		iBox universal Corps d'encastrement	01800180	125,00

Les mesures des schémas techniques sont en mm.
Les spécifications techniques et les unités de mesure peuvent être sujettes à des changements.



Rebris

Rebris S Mitigeurs de lavabo

Caractéristiques des variantes

- variante de la poignée: poignée
- type de jet: Jet Normal
- cartouche céramique
- limiteur de température réglable
- convient aux chauffe-eaux instantanés
- E00, CH3, A3, U3
- le mousseur est facilement amovible à l'aide d'une pièce de monnaie et sans outil
- Taxonomie UE: max. 6 l/min - SC (Substantial Contribution)

80



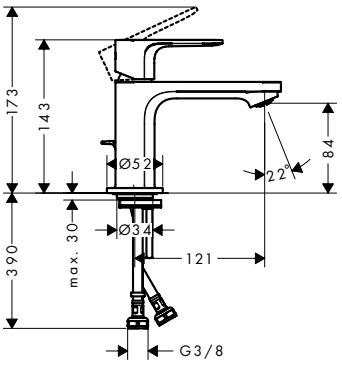

110



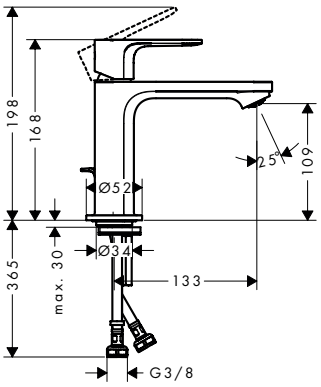

240



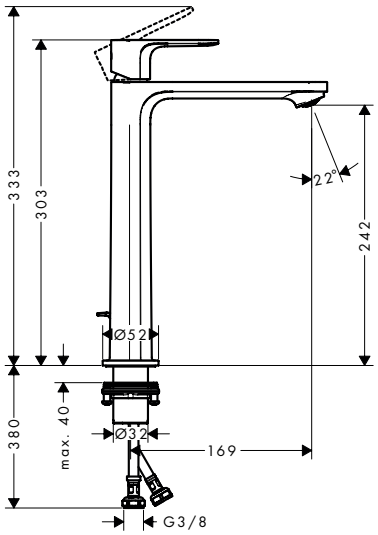

Eco-Responsabilité

CoolStart · EcoSmart · Eco Smart+

Technologies

AirPower · Comfort Zone · Remove &Clean

Certificats/déclarations

NF

Vue d'ensemble

ComfortZone	Projection (mm)	Hauteur du bec (mm)	Garniture et vidage	CoolStart	Débit max. à 3 bar (l/min)	ECAU	Finition	Code article	Euro
80	121	84	tirette et vidage	■	4	E00, CH3, A3, U3	Chromé	72586000	107,75
							Noir mat	72586670	136,05
80	121	84	tirette et vidage	■	5	E00, CH3, A3, U3	Chromé	72513000	107,75
							Noir mat	72513670	136,05
80	121	84	tirette et vidage	■	5	E00, CH3, A3, U3	Chromé	72584000	121,90
							Noir mat	72584670	152,37

Les mesures des schémas techniques sont en mm.
Les spécifications techniques et les unités de mesure peuvent être sujettes à des changements.

Rebris S Mitigeurs de lavabo

Vue d'ensemble

ComfortZone	Projection (mm)	Hauteur du bec (mm)	Garniture et vidage	CoolStart	Débit max. à 3 bar (l/min)	ECAU	Finition	Code article	Euro
80	121	84	sans	■	5	E00, CH3, A3, U3	Chromé	72514000	103,40
80	121	84	tirette et vidage	–	5	E00, CH3, A3, U3	Chromé	72510000	107,75
110	133	109	tirette et vidage	■	4	E00, CH3, A3, U3	Chromé	72588000	129,52
							Noir mat	72588670	162,17
110	133	109	tirette et vidage	■	5	E00, CH3, A3, U3	Chromé	72519000	129,52
							Noir mat	72519670	162,17
110	133	109	tirette et vidage	■	5	E00, CH3, A3, U3	Chromé	72527000	132,25
							Noir mat	72527670	164,78
110	133	109	sans	■	5	E00, CH3, A3, U3	Chromé	72520000	121,90
							Noir mat	72520670	152,37
110	133	109	tirette et vidage	–	5	E00, CH3, A3, U3	Chromé	72517000	129,52
							Noir mat	72517670	162,17
240	169	242	tirette et vidage	■	4	E00, CH3, A3, U3	Chromé	72590000	199,18
							Noir mat	72590670	249,24
240	169	242	tirette et vidage	■	5	E00, CH3, A3, U3	Chromé	72580000	199,18
							Noir mat	72580670	249,24
240	169	242	sans	■	5	E00, CH3, A3, U3	Chromé	72582000	193,74

Rebris S Mitigeur de lavabo 210 avec bec orientable, tirette et vidage

Caractéristiques

- comprenant: mitigeur de lavabo, garniture de vidage
- ComfortZone: 210
- Longueur du bec: 154 mm
- hauteur du bec: 222 mm
- variante de la poignée: poignée
- bec orientable 120°
- type de jet: Jet Normal
- débit maximal à 3 bars: 5 l/min
- cartouche céramique
- limiteur de température réglable
- convient aux chauffe-eaux instantanés
- garniture de vidage 1¼
- matériau de la garniture de vidage: synthétique
- E00, CH3, A3, U3
- Taxonomie UE: max. 6 l/min - SC (Substantial Contribution)



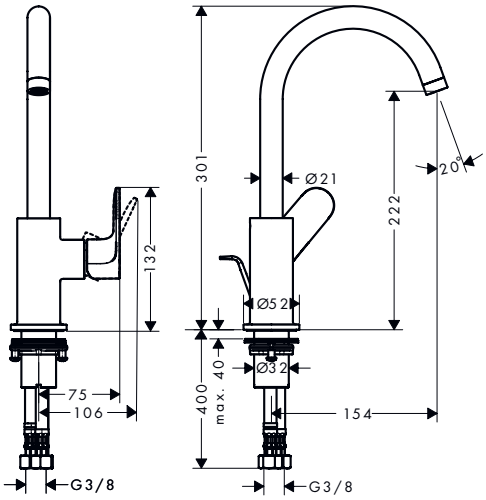

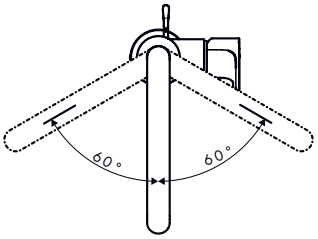

Eco-Responsabilité

Technologies

Certificats/déclarations

Finition	Code article	Euro
Chromé	72536000	179,59
Noir mat	72536670	225,30

Les mesures des schémas techniques sont en mm.
Les spécifications techniques et les unités de mesure peuvent être sujettes à des changements.

Rebris S Mitigeur de lavabo 80 pour lave-mains sans tirette ni vidage

Caractéristiques

- ComfortZone: 80
- Longueur du bec: 121 mm
- hauteur du bec: 84 mm
- variante de la poignée: poignée
- type de jet: Jet Normal
- débit maximal à 3 bars: 5 l/min
- cartouche céramique
- alimentation en eau froide uniquement
- le mousseur est facilement amovible à l'aide d'une pièce de monnaie et sans outil
- Taxonomie UE: max. 6 l/min - SC (Substantial Contribution)



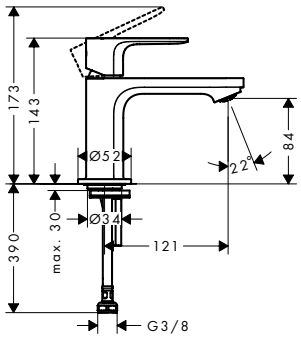

Eco-Responsabilité

Technologies

Finition	Code article	Euro
Chromé	72503000	96,87
Noir mat	72503670	120,81

Rebris S Mélangeur de lavabo 3 trous avec vidage

Caractéristiques

- comprenant: mélangeur de lavabo 3 trous, garniture de vidage
- ComfortZone: 110
- Longueur du bec: 134 mm
- hauteur du bec: 107 mm
- variante de la poignée: poignée
- type de jet: Jet Normal
- débit maximal à 3 bars: 5 l/min
- mécanismes céramiques chaud/froid 90°
- convient aux chauffe-eaux instantanés
- garniture de vidage 1¼
- matériau de la garniture de vidage: synthétique
- Taxonomie UE: max. 6 l/min - SC (Substantial Contribution)



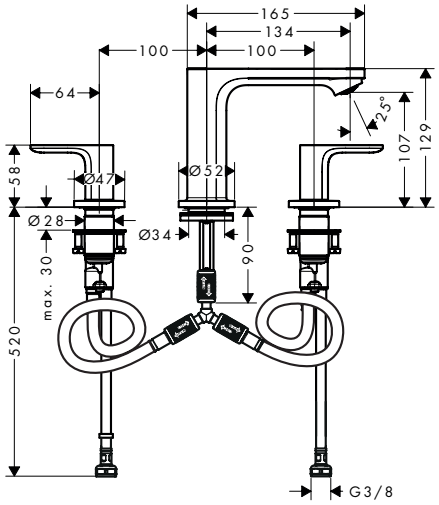

Eco-Responsabilité

Technologies

Finition	Code article	Euro
Chromé	72530000	243,81

Rebris S Mitigeur de lavabo pour montage encastré avec bec 20 cm

Caractéristiques

- comprenant: mitigeur de lavabo encastré mural, garniture de vidage
- Longueur du bec: 200 mm
- variante de la poignée: poignée
- type de jet: Jet Normal
- débit maximal à 3 bars: 5 l/min
- cartouche céramique
- limiteur de température réglable
- convient aux chauffe-eaux instantanés
- bonde à écoulement libre
- matériau de la garniture de vidage: métallique
- positionnement de la poignée à gauche ou à droite selon l'installation du set d'encastrement
- Taxonomie UE: max. 6 l/min - SC (Substantial Contribution)

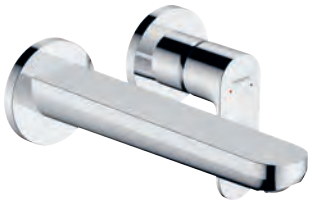

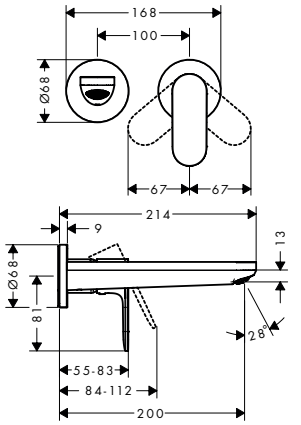

Eco-Responsabilité

Technologies

Finition	Code article	Euro
Chromé	72528000	193,74
Noir mat	72528670	241,62

Les mesures des schémas techniques sont en mm.
Les spécifications techniques et les unités de mesure peuvent être sujettes à des changements.

Rebris S Mitigeur de lavabo 110 avec douchette bidette et flexible 160cm sans tirette ni vidage

Caractéristiques

- comprenant: mitigeur de lavabo, douchette bidette, support pour douchette, flexible de douche
- ComfortZone: 110
- Longueur du bec: 133 mm
- hauteur du bec: 109 mm
- variante de la poignée: poignée
- type de jet: Jet Normal
- débit maximal à 3 bars: 4,7 l/min
- cartouche céramique
- limiteur de température réglable
- convient aux chauffe-eaux instantanés
- le mousseur est facilement amovible à l'aide d'une pièce de monnaie et sans outil
- Taxonomie UE: max. 6 l/min - SC (Substantial Contribution)





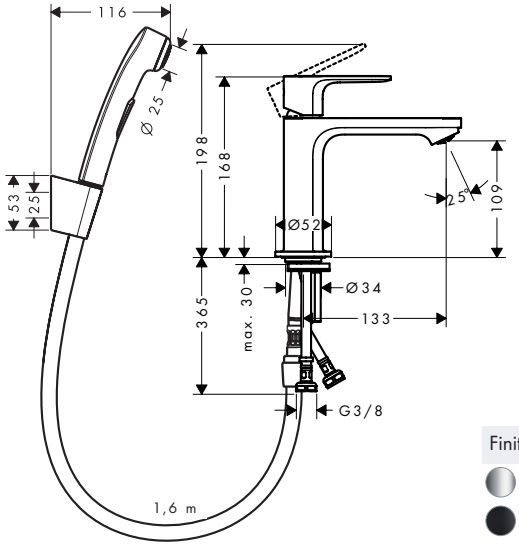

Eco-Responsabilité

EcoSmart

Technologies

AirPower · Comfort Zone · Remove &Clean

Finition	Code article	Euro
Chromé	72215000	170,89
Noir mat	72215670	214,42

Rebris S Mitigeurs de bidet

Caractéristiques des variantes

- comprenant: mitigeur mécanique de bidet, garniture de vidage
- hauteur du bec: 89 mm
- avec bec déverseur
- mousseur sur rotule avec pivot
- type de jet: Jet Normal
- débit maximal à 3 bars: 5 l/min
- cartouche céramique
- limiteur de température réglable
- convient au chauffe-eau instantané
- garniture de vidage 1¼
- Taxonomie UE: max. 6 l/min - SC (Substantial Contribution)



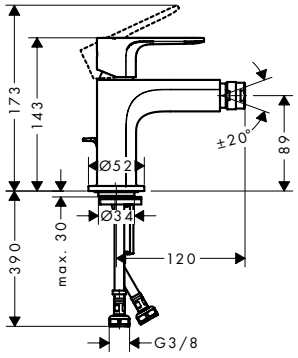

Eco-Responsabilité

EcoSmart

Technologies

AirPower

Vue d'ensemble

Garniture de vidage	Matériau de la garniture de vidage	ECAU	Finition	Code article	Euro
tirette et vidage	synthétique	E00, CH2, A2, U3	Chromé	72210000	124,48
			Noir mat	72210670	155,66
tirette et vidage	métallique		Chromé	72212000	139,49
			Noir mat	72212670	174,33

Les mesures des schémas techniques sont en mm.
Les spécifications techniques et les unités de mesure peuvent être sujettes à des changements.

Rebris S Mitigeurs de baignoire avec installation apparente

Caractéristiques des variantes

- 2 fonctions
- type de jet du mitigeur: Jet Normal
- cartouche céramique
- inverseur avec réinitialisation automatique
- avec combinaison de sécurité intégrée EN 1717
- avec silencieux
- convient au chauffe-eau instantané
- montage mural





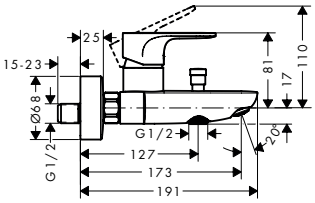

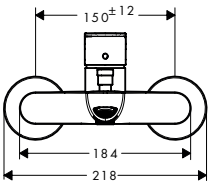

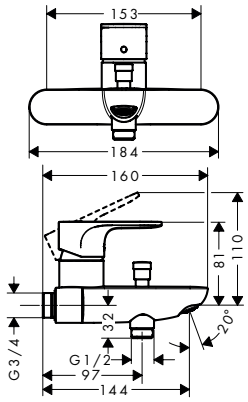

Technologies

AirPower

Vue d'ensemble

Distance du centre (mm)	Projection (mm)	Débit max. à 3 bar (l/min)	ECAU	Finition	Code article	Euro
150 ± 12	173	20,4	E3/1, C1, A2, U3	Chromé	72440000	146,94
				Noir mat	72440670	185,03
153	144	21		Chromé	72442000	148,02

Rebris S Mitigeur bain/douche avec Cartouche à 2 vitesses

Caractéristiques

- 2 fonctions
- Longueur du bec: 173 mm
- distance du centre: 150 mm ± 12 mm
- type de jet du mitigeur: Jet Normal
- débit maximal à 3 bars: 19,5 l/min
- débit du robinet de baignoire sur pied à 3 bars: 19,5 l/min
- débit de la douchette à 3 bars: 14,8 l/min
- cartouche céramique
- inverseur avec réinitialisation automatique
- avec combinaison de sécurité intégrée EN 1717
- avec silencieux
- convient au chauffe-eau instantané
- type de raccordement: raccords S
- montage mural
- E1, C2, A3, U3
- aucun percement additionnel nécessaire



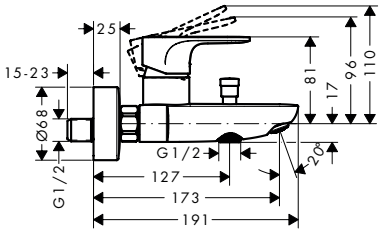

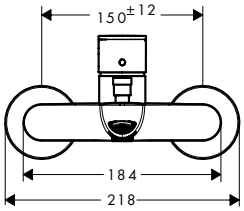

Eco-Responsabilité

Eco Selection

Technologies

AirPower

Certificats/déclarations

NF

Finition	Code article	Euro
Chromé	72443000	146,94
Noir mat	72443670	185,03

Les mesures des schémas techniques sont en mm.
Les spécifications techniques et les unités de mesure peuvent être sujettes à des changements.

Rebris S Mitigeurs de bain monotrou pour installation encastrée pour iBox universal

Caractéristiques des variantes

- 2 fonctions
- cartouche céramique
- limiteur de température réglable
- inverseur avec réinitialisation automatique
- avec silencieux
- type de raccordement: corps d'encastrement
- montage mural



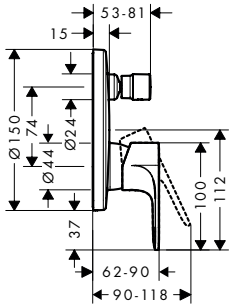

Vue d'ensemble

Combinaison de sécurité EN 1717	Débit max. à 3 bar (l/min)	Finition	Code article	Euro
–	27,6	Chromé	72466000	137,70
		Noir mat	72466670	172,13
■	25,6	Chromé	72467000	216,11
		Noir mat	72467670	270,16

A compléter avec (au choix):			Code article	Euro
Option 1		iBox universal 2 Corps d'encastrement	01500180	125,00
+		Plaque d'adaptation pour iBox universal 2	13588000	32,00
Option 2		iBox universal Corps d'encastrement	01800180	125,00

Rebris S Set de finition pour mitigeur encastré avec 2 fonctions

Caractéristiques

- 2 fonctions
- débit maximal à 3 bars: 30,7 l/min
- débit du robinet de baignoire sur pied à 3 bars: 30,7 l/min
- débit de la douchette à 3 bars: 27,4 l/min
- cartouche céramique
- inverseur avec réinitialisation automatique
- type de raccordement: corps d'encastrement
- montage mural



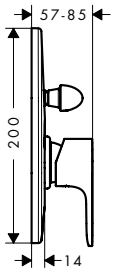

Finition	Code article	Euro
Chromé	72449000	134,96
Noir mat	72449670	168,70

A compléter avec:		Code article	Euro
	Corps d'encastrement pour mitigeur bain/douche	31741180	150,23

Les mesures des schémas techniques sont en mm.
Les spécifications techniques et les unités de mesure peuvent être sujettes à des changements.

Rebris S Mitigeur bain/douche pour montage encastré

Caractéristiques

- comprenant: Mitigeur de bain monotrou, corps d'encastrement
- 2 fonctions
- débit maximal à 3 bars: 30,7 l/min
- débit du robinet de baignoire sur pied à 3 bars: 30,7 l/min
- débit de la douchette à 3 bars: 27,4 l/min
- cartouche céramique
- limiteur de température réglable
- inverseur avec réinitialisation automatique
- type de raccordement: corps d'encastrement
- montage mural





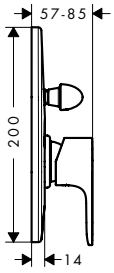

Finition	Code article	Euro
Chromé	72448000	279,72
Noir mat	72448670	349,39

comprenant		Inclus dans	Code article
	Rebris S Set de finition pour mitigeur encastré avec 2 fonctions	72448XXX	72449XXX
	Corps d'encastrement pour mitigeur bain/douche	72448XXX	31741180

Rebris S Bec de baignoire

Caractéristiques

- type de raccordement: G ½
- Longueur du bec: 200 mm
- montage mural
- débit maximal à 3 bars: 22 l/min
- Jet Normal



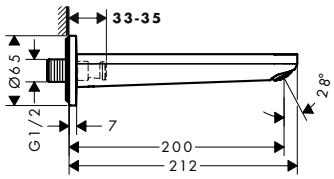

Technologies

AirPower

Finition	Code article	Euro
Chromé	72430000	100,13
Noir mat	72430670	125,18

Les mesures des schémas techniques sont en mm.
Les spécifications techniques et les unités de mesure peuvent être sujettes à des changements.

Rebris S Mitigeur bain/douche monotrou avec Cartouche à 2 vitesses

Caractéristiques

- 2 fonctions
- Longueur du bec: 140 mm
- type de jet du mitigeur: Jet Normal
- débit maximal à 3 bars: 18,7 l/min
- débit du robinet de baignoire sur pied à 3 bars: 18,7 l/min
- débit de la douchette à 3 bars: 13,6 l/min
- cartouche céramique à 2 vitesses
- limiteur de température réglable
- inverseur avec réinitialisation automatique
- avec combinaison de sécurité intégrée EN 1717
- type de raccordement: flexibles de raccordement 3/8"
- installation sur bord de baignoire
- ECAU: E3/1, C2, A2, U3
- aucune autre trappe de visite nécessaire



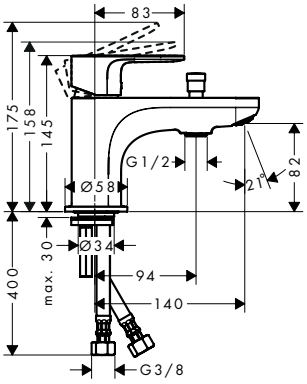

Eco-Responsabilité

Technologies

Certificats/déclarations

Finition	Code article	Euro
Chromé	72436000	151,28

Rebris S Mitigeur de baignoire monotrou

Caractéristiques

- 1 fonction
- Longueur du bec: 140 mm
- type de jet du mitigeur: Jet Normal
- débit maximal à 3 bars: 19,9 l/min
- débit du robinet de baignoire sur pied à 3 bars: 19,9 l/min
- cartouche céramique
- limiteur de température réglable
- type de raccordement: flexibles de raccordement 3/8"
- installation sur bord de baignoire



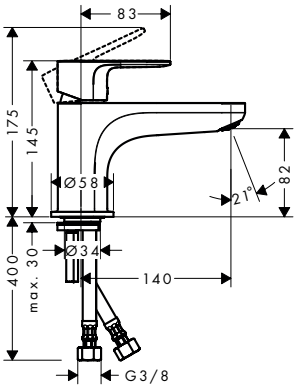

Technologies

Finition	Code article	Euro
Chromé	72434000	128,44

Les mesures des schémas techniques sont en mm.
Les spécifications techniques et les unités de mesure peuvent être sujettes à des changements.

Rebris S Mitigeur de douche

Caractéristiques

- 1 fonction
- distance du centre: 150 mm ± 12 mm
- débit maximal à 3 bars: 14,9 l/min
- débit de la douchette à 3 bars: 14,9 l/min
- cartouche céramique
- limiteur de température réglable
- clapet anti-retour
- avec silencieux
- E1, C1, A3, U3
- type de raccordement: raccords S



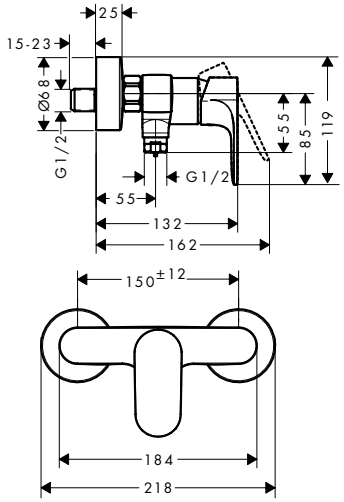

Certificats/déclarations

Finition	Code article	Euro
Chromé	72640000	107,75
Noir mat	72640670	136,05

Rebris S Mitigeur de douche C2 avec cartouche 2 vitesses

Caractéristiques

- 1 fonction
- distance du centre: 150 mm ± 12 mm
- débit maximal à 3 bars: 18,3 l/min
- débit de la douchette à 3 bars: 18,3 l/min
- cartouche céramique
- limiteur de température réglable
- clapet anti-retour
- avec silencieux
- E1, C2, A3, U3
- type de raccordement: raccords S



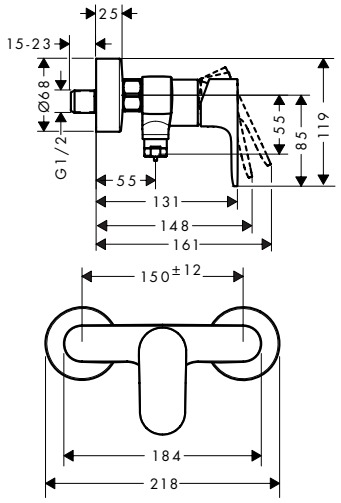

Eco-Responsabilité

Certificats/déclarations

Finition	Code article	Euro
Chromé	72643000	107,75
Noir mat	72643670	136,05

Les mesures des schémas techniques sont en mm.
Les spécifications techniques et les unités de mesure peuvent être sujettes à des changements.

Rebris S Set de finition pour mitigeur douche encastré

Caractéristiques

· 1 fonction
· débit maximal à 3 bars: 31 l/min
· cartouche céramique
· limiteur de température réglable
· type de raccordement: corps d'encastrement



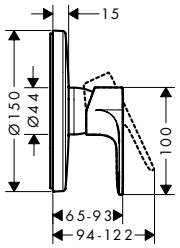

Finition	Code article	Euro
Chromé	72667000	126,24
Noir mat	72667670	157,80

A compléter avec (au choix):			Code article	Euro
Option 1		iBox universal 2 Corps d'encastrement	01500180	125,00
+		Plaque d'adaptation pour iBox universal 2	13588000	32,00
Option 2		iBox universal Corps d'encastrement	01800180	125,00

Rebris S Set de finition pour mitigeur douche encastré

Caractéristiques

· 1 fonction
· débit maximal à 3 bars: 28,7 l/min
· type de raccordement: corps d'encastrement



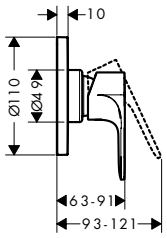

Finition	Code article	Euro
Chromé	72649000	148,02
Noir mat	72649670	185,03

A compléter avec:		Code article	Euro
	Corps d'encastrement pour mitigeur de douche	13620180	129,26

Les mesures des schémas techniques sont en mm.
Les spécifications techniques et les unités de mesure peuvent être sujettes à des changements.

Rebris S Set de finition pour mitigeur douche encastré avec corps d'encastrement

Caractéristiques

- comprenant: mitigeur de douche, corps d'encastrement
- 1 fonction
- débit maximal à 3 bars: 28,7 l/min
- cartouche céramique
- limiteur de température réglable
- type de raccordement: corps d'encastrement





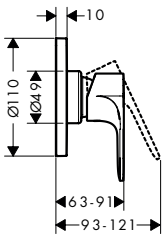

Finition	Code article	Euro
Chromé	72648000	276,46
Noir mat	72648670	346,12

comprenant		Inclus dans	Code article
	Rebris S Set de finition pour mitigeur douche encastré	72648XXX	72649XXX
	Corps d'encastrement pour mitigeur de douche	72648XXX	13620180

Les mesures des schémas techniques sont en mm.
Les spécifications techniques et les unités de mesure peuvent être sujettes à des changements.



Logis

Logis Mitigeurs de lavabo

Caractéristiques des variantes

- variante de la poignée: poignée
- type de jet: Jet Normal
- débit maximal à 3 bars: 5 l/min
- cartouche céramique
- limiteur de température réglable
- convient aux chauffe-eaux instantanés
- Taxonomie UE: max. 6 l/min - SC (Substantial Contribution)

70



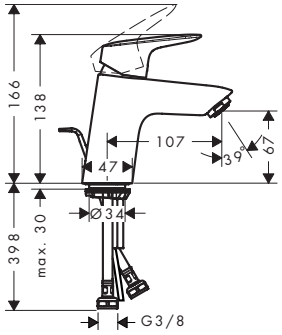

100



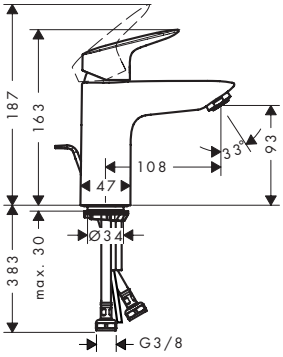

190



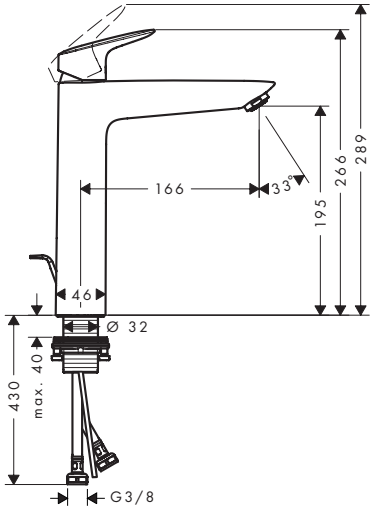

Eco-Responsabilité

CoolStart EcoSmart

Technologies

AirPower Comfort Zone

Certificats/déclarations

FDES

Vue d'ensemble

ComfortZone	Projection (mm)	Hauteur du bec (mm)	Garniture de vidage	Matériau de la garniture de vidage	CoolStart	ECAU	Finition	Code article	Euro
70	107	67	tirette et vidage	synthétique	■		Chromé	71072000	101,51
							Noir mat	71072670	123,85
NF 70	107	67	sans	–	■	E00, CH3, A3, U3	Noir mat	71073670	115,45
70	107	67	tirette et vidage	synthétique	–		Chromé	71070000	106,18
							Noir mat	71070670	123,85
NF 70	107	67	tirette et vidage	métallique	–	E00, CH2, A3, U3	Chromé	71170000	117,62
							Noir mat	71170670	141,69
70	107	67	push-open	métallique	–		Chromé	71077000	111,80
							Noir mat	71077670	123,85
70	107	67	sans	–	–		Chromé	71071000	104,81
							Noir mat	71071670	115,45
NF 100	108	93	tirette et vidage	synthétique	■	E00, CH3, A3, U3	Chromé	71102000	128,36
							Noir mat	71102670	159,54
NF 100	108	93	sans	–	■	E00, CH3, A3, U3	Noir mat	71103670	151,14
100	108	93	tirette et vidage	synthétique	–		Chromé	71100000	130,68
							Noir mat	71100670	159,54
NF 100	108	93	tirette et vidage	métallique	–	E00, CH2, A3, U3	Chromé	71171000	142,08
							Noir mat	71171670	177,38

Les mesures des schémas techniques sont en mm.
Les spécifications techniques et les unités de mesure peuvent être sujettes à des changements.

Logis Mitigeurs de lavabo

Vue d'ensemble

ComfortZone	Projection (mm)	Hauteur du bec (mm)	Garniture de vidage	Matériau de la garniture de vidage	CoolStart	ECAU	Finition	Code article	Euro
100	108	93	push-open	synthétique	–		Chromé	71107000	133,92
							Noir mat	71107670	159,54
100	108	93	sans	–	–		Noir mat	71101670	151,14
190	166	195	tirette et vidage	synthétique	–		Chromé	71090000	167,71
							Noir mat	71090670	203,62
190	166	195	sans	–	–		Chromé	71091000	166,53
							Noir mat	71091670	195,22

Logis Mitigeurs de lavabo avec 2 débits

Caractéristiques des variantes

- variante de la poignée: poignée
- type de jet: Jet Normal
- débit maximal à 3 bars: 9,5 l/min
- cartouche céramique à 2 vitesses
- limiteur de température réglable
- convient aux chauffe-eaux instantanés
- E0, C3, A2, U3

70



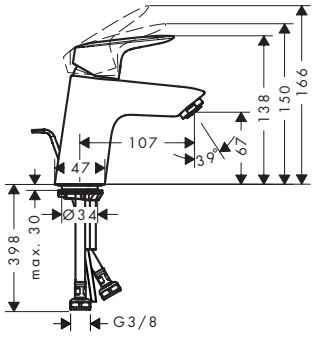

100



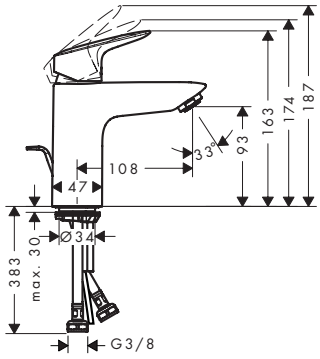

190



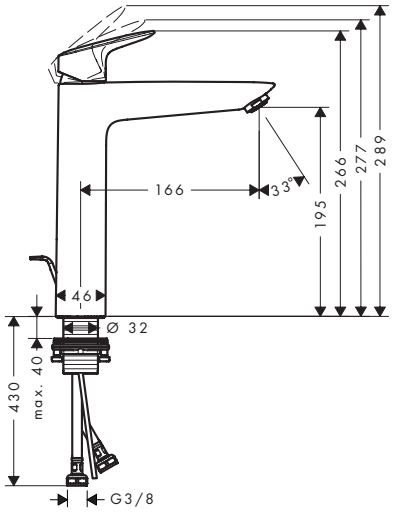

Eco-Responsabilité

CoolStart | Eco Selection | EcoSmart

Technologies

AirPower | Comfort Zone

Certificats/déclarations

NF | FDES

Vue d'ensemble

ComfortZone	Projection (mm)	Hauteur du bec (mm)	Garniture de vidage	Matériau de la garniture de vidage	CoolStart	ECAU	Finition	Code article	Euro
70	107	13	tirette et vidage	synthétique	■	E0, C3, A2, U3	Chromé	71075000	111,80
70	107	67	sans	–	■	E0, C3, A2, U3	Chromé	71076000	104,81
100	108	93	tirette et vidage	synthétique	–	E0, C3, A2, U3	Chromé	71105000	133,92
190	166	195	tirette et vidage	synthétique	–	E0, C3, A2, U3	Chromé	71095000	171,19

Les mesures des schémas techniques sont en mm.
Les spécifications techniques et les unités de mesure peuvent être sujettes à des changements.

Logis Mitigeurs de lavabo monotrou Fine

Caractéristiques des variantes

- variante de la poignée: poignée
- type de jet: Jet Normal
- débit maximal à 3 bars: 5 l/min
- cartouche céramique
- limiteur de température réglable
- convient aux chauffe-eaux instantanés
- le mousseur est facilement amovible à l'aide d'une pièce de monnaie et sans outil
- Taxonomie UE: max. 6 l/min - SC (Substantial Contribution)

110



240



Eco-Responsabilité

CoolStart EcoSmart

Technologies

AirPower Comfort Zone Remove &Clean

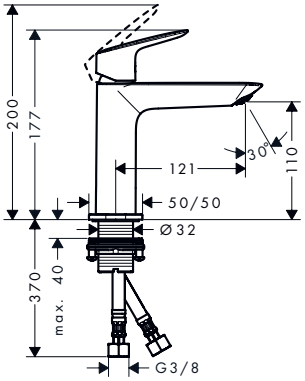

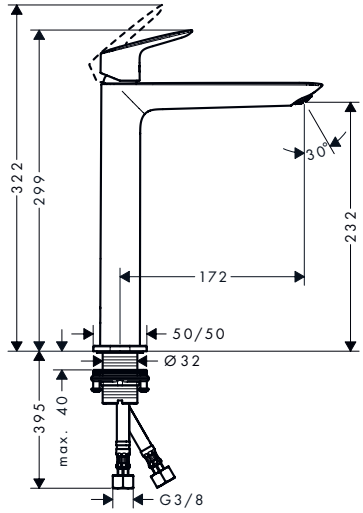

Vue d'ensemble

ComfortZone	Projection (mm)	Hauteur du bec (mm)	Garniture de vidage	CoolStart	Pour vasques à poser	Finition	Code article	Euro
110	121	110	tirette et vidage	■	–	Chromé	71254000	133,92
						Noir mat	71254670	164,78
110	121	110	sans	■	–	Chromé	71255000	126,95
						Noir mat	71255670	156,39
110	121	110	tirette et vidage	–	–	Chromé	71251000	133,92
						Noir mat	71251670	164,78
110	121	110	push-open	–	–	Chromé	71252000	133,92
						Noir mat	71252670	164,78
110	121	110	sans	–	–	Chromé	71253000	126,95
						Noir mat	71253670	155,15
240	172	232	tirette et vidage	–	■	Chromé	71257000	207,30
						Noir mat	71257670	256,10
240	172	232	sans	–	■	Chromé	71258000	201,48
						Noir mat	71258670	248,75

Les mesures des schémas techniques sont en mm.
Les spécifications techniques et les unités de mesure peuvent être sujettes à des changements.

Logis Mitigeurs de lavabo avec bec pivotant

Caractéristiques des variantes

- ComfortZone: 210
- Longueur du bec: 154 mm
- hauteur du bec: 221 mm
- variante de la poignée: poignée
- bec orientable 120°
- type de jet: Jet Normal
- débit maximal à 3 bars: 5 l/min
- cartouche céramique
- limiteur de température réglable
- convient aux chauffe-eaux instantanés
- Position de la poignée sur le côté : encastrement requis (ne convient pas aux vasques à poser)
- Taxonomie UE: max. 6 l/min - SC (Substantial Contribution)



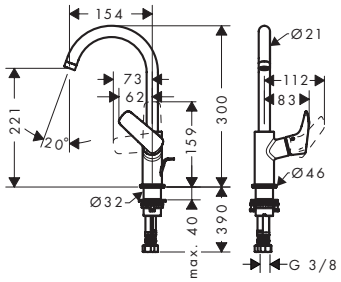

Eco-Responsabilité

Technologies

Certificats/déclarations

Vue d'ensemble

ComfortZone	Projection (mm)	Hauteur du bec (mm)	Garniture de vidage	Matériau de la garniture de vidage	Finition	Code article	Euro
210	154	221	tirette et vidage	synthétique	Chromé	71130000	213,12
					Noir mat	71130670	257,15
210	154	221	sans	–	Chromé	71131000	211,96
					Noir mat	71131670	248,75

Logis Mélangeurs de lavabo 2 poignées

Caractéristiques des variantes

- ComfortZone: 150
- Longueur du bec: 145 mm
- hauteur du bec: 147 mm
- variante de la poignée: poignée cylindrique
- bec orientable 120°
- type de jet: Jet Normal
- débit maximal à 3 bars: 5 l/min
- mécanismes céramiques chaud/froid 90°
- convient aux chauffe-eaux instantanés
- Taxonomie UE: max. 6 l/min - SC (Substantial Contribution)



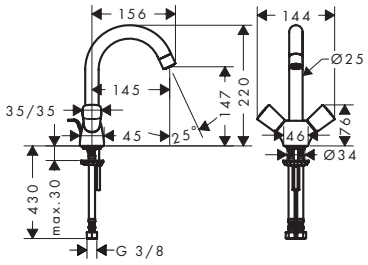

Eco-Responsabilité

Technologies

Certificats/déclarations

Vue d'ensemble

ComfortZone	Projection (mm)	Hauteur du bec (mm)	Garniture de vidage	Matériau de la garniture de vidage	Finition	Code article	Euro
150	145	147	tirette et vidage	synthétique	Chromé	71222000	133,92
150	145	147	sans	–	Chromé	71221000	130,44

Les mesures des schémas techniques sont en mm.
Les spécifications techniques et les unités de mesure peuvent être sujettes à des changements.

Logis Robinet lave-mains 80 eau froide sans tirette ni vidage

Caractéristiques

- ComfortZone: 80
- Longueur du bec: 84 mm
- hauteur du bec: 79 mm
- variante de la poignée: poignée cylindrique
- type de jet: Jet Normal
- débit maximal à 3 bars: 5 l/min
- mécanisme céramique 90°
- alimentation en eau froide uniquement
- Taxonomie UE: max. 6 l/min - SC (Substantial Contribution)



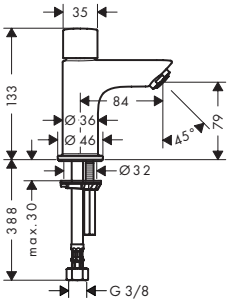

Eco-Responsabilité

Technologies

Certificats/déclarations

Finition	Code article	Euro
Chromé	71120000	90,84
Noir mat	71120670	106,01

Logis Mélangeur 3 trous avec tirette et vidage synthétique

Caractéristiques

- comprenant: mélangeur de lavabo 3 trous, garniture de vidage
- ComfortZone: 150
- Longueur du bec: 109 mm
- hauteur du bec: 153 mm
- variante de la poignée: poignée cylindrique
- débit maximal à 3 bars: 5 l/min
- mécanismes céramiques chaud/froid 90°
- convient aux chauffe-eaux instantanés
- garniture de vidage 1¼
- matériau de la garniture de vidage: synthétique
- Taxonomie UE: max. 6 l/min - SC (Substantial Contribution)



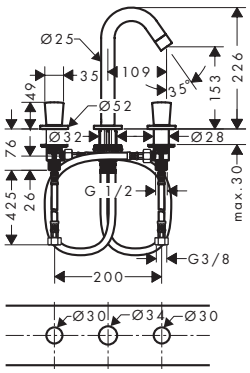

Eco-Responsabilité

Technologies

Finition	Code article	Euro
Chromé	71133000	251,55

Les mesures des schémas techniques sont en mm.
Les spécifications techniques et les unités de mesure peuvent être sujettes à des changements.

Logis Mitigeur de lavabo encastré mural, Bec 195mm, bonde à écoulement libre

Caractéristiques

- comprenant: mitigeur de lavabo encastré mural, garniture de vidage
- Longueur du bec: 195 mm
- variante de la poignée: poignée
- type de jet: Jet Normal
- débit maximal à 3 bars: 5 l/min
- cartouche céramique
- limiteur de température réglable
- convient aux chauffe-eaux instantanés
- bonde à écoulement libre
- matériau de la garniture de vidage: métallique
- positionnement de la poignée à gauche ou à droite selon l'installation du set d'encastrement
- E00, CH2, A3, U3
- Taxonomie UE: max. 6 l/min - SC (Substantial Contribution)



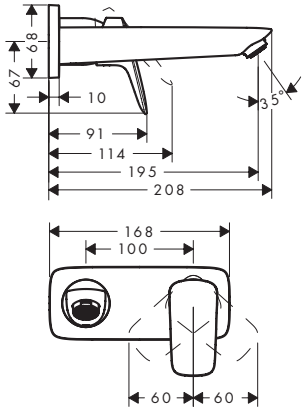

Eco-Responsabilité

Technologies

Certificats/déclarations

Finition	Code article	Euro
Chromé	71220000	206,14
Noir mat	71220670	239,30

Logis Mitigeur de lavabo encastré mural Fine, bec 206 mm, bonde à écoulement libre

Caractéristiques

- comprenant: mitigeur de lavabo encastré mural, garniture de vidage
- Longueur du bec: 206 mm
- variante de la poignée: poignée
- type de jet: Jet Normal
- débit maximal à 3 bars: 5 l/min
- cartouche céramique
- limiteur de température réglable
- convient aux chauffe-eaux instantanés
- bonde à écoulement libre
- matériau de la garniture de vidage: métallique
- positionnement de la poignée à gauche ou à droite selon l'installation du set d'encastrement
- Taxonomie UE: max. 6 l/min - SC (Substantial Contribution)



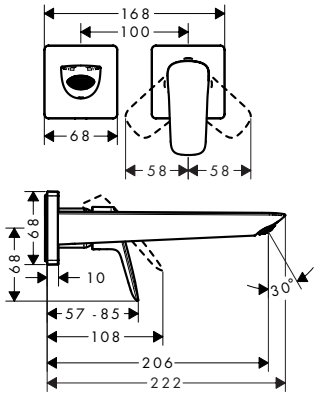

Eco-Responsabilité

Technologies

Finition	Code article	Euro
Chromé	71256000	201,48
Noir mat	71256670	248,75

Les mesures des schémas techniques sont en mm.
Les spécifications techniques et les unités de mesure peuvent être sujettes à des changements.

Logis Mitigeur de lavabo mural sans tirette ni vidage

Caractéristiques

- Longueur du bec: 194 mm
- variante de la poignée: poignée
- distance du centre: 150 mm ± 12 mm
- type de jet: Jet Normal
- débit maximal à 3 bars: 5 l/min
- cartouche céramique
- limiteur de température réglable
- avec réduction du bruit
- convient aux chauffe-eaux instantanés
- Taxonomie UE: max. 6 l/min - SC (Substantial Contribution)

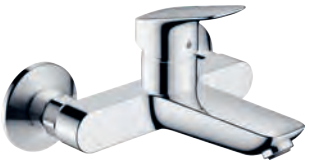

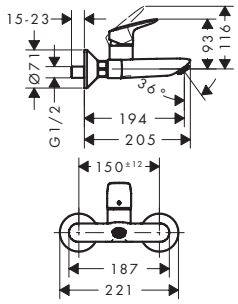

Eco-Responsabilité

Technologies

Certificats/déclarations

Finition	Code article	Euro
Chromé	71225000	139,75

Logis Mitigeurs de bidet

Caractéristiques des variantes

- comprenant: mitigeur mécanique de bidet, garniture de vidage
- Longueur du bec: 119 mm
- avec bec déverseur
- mousseur sur rotule avec pivot
- type de jet: Jet Normal
- débit maximal à 3 bars: 7,2 l/min
- cartouche céramique
- limiteur de température réglable
- convient au chauffe-eau instantané
- garniture de vidage 1¼
- matériau de la garniture de vidage: synthétique

70



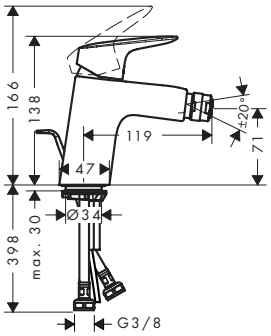

100



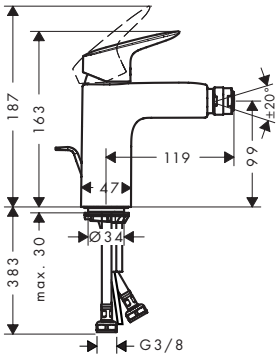

Technologies

Certificats/déclarations

Vue d'ensemble

ComfortZone	Projection (mm)	Hauteur du bec (mm)	Garniture de vidage	Matériau de la garniture de vidage	Finition	Code article	Euro
70	119	71	tirette et vidage	synthétique	Chromé	71204000	123,45
					Noir mat	71204670	132,25
100	119	99	tirette et vidage	synthétique	Chromé	71200000	149,07
					Noir mat	71200670	167,93

Les mesures des schémas techniques sont en mm.
Les spécifications techniques et les unités de mesure peuvent être sujettes à des changements.

Logis Mitigeur bidet 110 Fine avec tirette et vidage

Caractéristiques

- comprenant: mitigeur mécanique de bidet, garniture de vidage
- Longueur du bec: 112 mm
- hauteur du bec: 102 mm
- avec bec déverseur
- mousseur sur rotule avec pivot
- type de jet: Jet Normal
- débit maximal à 3 bars: 5 l/min
- cartouche céramique
- limiteur de température réglable
- convient au chauffe-eau instantané
- matériau de la garniture de vidage: synthétique
- Taxonomie UE: max. 6 l/min - SC (Substantial Contribution)



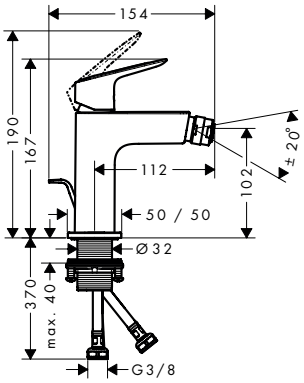

Eco-Responsabilité

Technologies

Finition	Code article	Euro
Chromé	71201000	133,92
Noir mat	71201670	164,78

Logis Mitigeur bain/douche

Caractéristiques

- 2 fonctions
- Longueur du bec: 194 mm
- distance du centre: 150 mm ± 12 mm
- type de jet du mitigeur: Jet Normal
- débit maximal à 3 bars: 20 l/min
- débit du robinet de baignoire sur pied à 3 bars: 20 l/min
- débit de la douchette à 3 bars: 17 l/min
- cartouche céramique
- limiteur de température réglable
- inverseur avec réinitialisation automatique
- clapet anti-retour
- avec silencieux
- convient au chauffe-eau instantané
- type de raccordement: raccords S
- montage mural



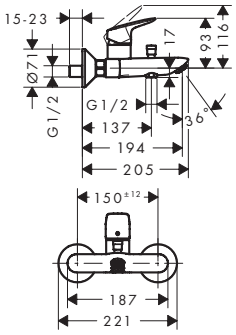

Technologies

Certificats/déclarations

Finition	Code article	Euro
Chromé	71400000	144,41
Noir mat	71400670	177,38

Les mesures des schémas techniques sont en mm.
Les spécifications techniques et les unités de mesure peuvent être sujettes à des changements.

Logis Mitigeur bain/douche C2 avec cartouche à 2 vitesses

Caractéristiques

- 2 fonctions
- Longueur du bec: 194 mm
- distance du centre: 150 mm ± 12 mm
- type de jet du mitigeur: Jet Normal
- débit maximal à 3 bars: 22 l/min
- cartouche céramique à 2 vitesses
- limiteur de température réglable
- inverseur avec réinitialisation automatique
- clapet anti-retour
- avec silencieux
- convient au chauffe-eau instantané
- type de raccordement: raccords S
- montage mural
- E3/1, C2, A1, U3
- aucun percement additionnel nécessaire



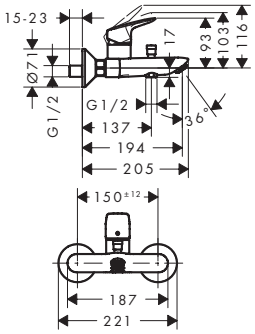

Eco-Responsabilité

Technologies

Certificats/déclarations

Finition	Code article	Euro
Chromé	71401000	144,41
Noir mat	71401670	177,38

Logis Mélangeur bain/douche

Caractéristiques

- 2 fonctions
- distance du centre: 150 mm ± 12 mm
- débit maximal à 3 bars: 26 l/min
- débit du robinet de baignoire sur pied à 3 bars: 26 l/min
- débit de la douchette à 3 bars: 17 l/min
- mécanismes céramiques chaud/froid 90°
- inverseur avec réinitialisation automatique
- clapet anti-retour
- avec silencieux
- convient au chauffe-eau instantané
- type de raccordement: raccords S



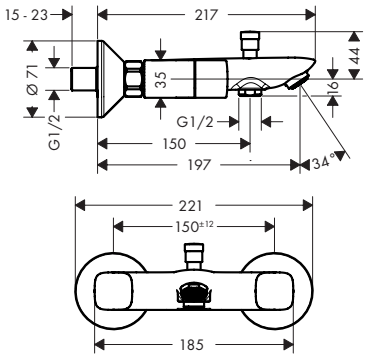

Technologies

Finition	Code article	Euro
Chromé	71243000	167,71

Les mesures des schémas techniques sont en mm.
Les spécifications techniques et les unités de mesure peuvent être sujettes à des changements.

Logis Mitigeurs de bain monotrou pour installation encastrée pour iBox universal

Caractéristiques des variantes

- 2 fonctions
- cartouche céramique
- limiteur de température réglable
- inverseur avec réinitialisation automatique
- type de raccordement: corps d'encastrement
- montage mural



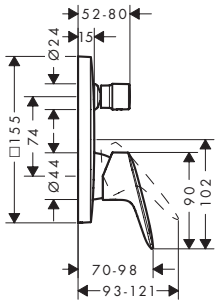

Certificats/déclarations

Vue d'ensemble

Combinaison de sécurité EN 1717	Débit max. à 3 bar (l/min)	ECAU	Finition	Code article	Euro
–	29	E3/1, C1, A2, U3	Chromé	71405000	150,23
			Noir mat	71405670	185,78
■	25,6		Noir mat	71407670	292,83

A compléter avec (au choix):			Code article	Euro
Option 1		iBox universal 2 Corps d'encastrement	01500180	125,00
	+	Plaque d'adaptation pour iBox universal 2	13588000	32,00
Option 2		iBox universal Corps d'encastrement	01800180	125,00

Logis Bec déverseur

Caractéristiques

- type de raccordement: G¾
- Longueur du bec: 195 mm
- montage mural
- débit maximal à 3 bars: 21 l/min
- Jet Normal

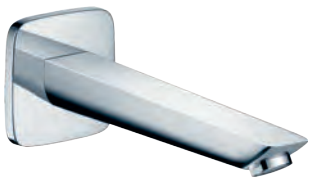

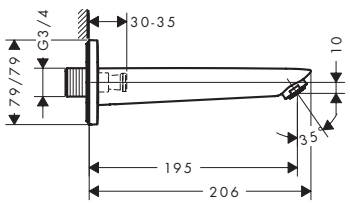

Technologies

AirPower

Certificats/déclarations

Finition	Code article	Euro
Chromé	71410000	112,96
Noir mat	71410670	139,59

Les mesures des schémas techniques sont en mm.
Les spécifications techniques et les unités de mesure peuvent être sujettes à des changements.

Logis Mitigeur bain/douche monotrou

Caractéristiques

- 2 fonctions
- Longueur du bec: 145 mm
- type de jet du mitigeur: Jet Normal
- débit maximal à 3 bars: 20 l/min
- cartouche céramique
- limiteur de température réglable
- inverseur avec réinitialisation automatique
- convient au chauffe-eau instantané
- type de raccordement: flexibles de raccordement 3/8"
- installation sur bord de baignoire



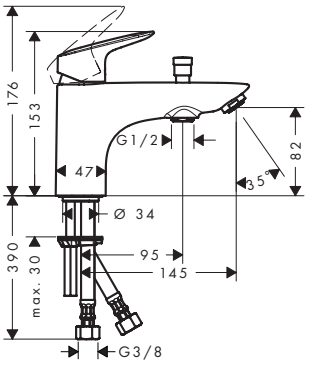

Technologies

AirPower

Certificats/déclarations

FDES

Finition	Code article	Euro
Chromé	71312000	149,07

Logis Mitigeur bain/douche C2 monotrou avec cartouche à 2 vitesses

Caractéristiques

- 2 fonctions
- Longueur du bec: 145 mm
- type de jet du mitigeur: Jet Normal
- débit maximal à 3 bars: 20,5 l/min
- débit du robinet de baignoire sur pied à 3 bars: 20,5 l/min
- débit de la douchette à 3 bars: 14,9 l/min
- limiteur de température réglable
- inverseur avec réinitialisation automatique
- clapet anti-retour
- convient au chauffe-eau instantané
- type de raccordement: flexibles de raccordement 3/8"
- installation sur bord de baignoire
- ECAU: E3/1, C2, A2, U3
- aucune autre trappe de visite nécessaire



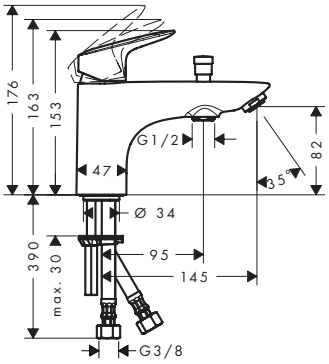

Eco-Responsabilité

Eco Selection

Technologies

AirPower

Certificats/déclarations

NF FDES

Finition	Code article	Euro
Chromé	71315000	149,07
Noir mat	71315670	189,97

Les mesures des schémas techniques sont en mm.
Les spécifications techniques et les unités de mesure peuvent être sujettes à des changements.

Logis Mitigeur douche

Caractéristiques

- 1 fonction
- distance du centre: 150 mm ± 12 mm
- débit maximal à 3 bars: 28 l/min
- débit de la douchette à 3 bars: 17 l/min
- cartouche céramique
- limiteur de température réglable
- clapet anti-retour
- avec silencieux
- type de raccordement: raccords S



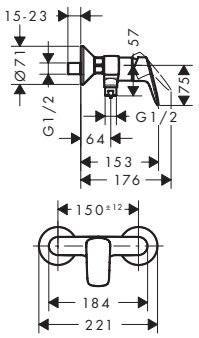

Certificats/déclarations

Finition	Code article	Euro
Chromé	71600000	119,96
Noir mat	71600670	141,69

Logis Mitigeur douche C2 avec cartouche à 2 vitesses

Caractéristiques

- 1 fonction
- distance du centre: 150 mm ± 12 mm
- débit maximal à 3 bars: 20 l/min
- débit de la douchette à 3 bars: 17 l/min
- cartouche céramique avec poignée Eco pour un débit réduit jusqu'à 50 %
- limiteur de température réglable
- clapet anti-retour
- avec silencieux
- E1, C2, A3, U3
- type de raccordement: raccords S



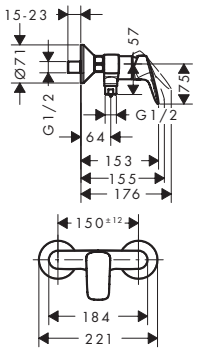

Eco-Responsabilité

Certificats/déclarations

Finition	Code article	Euro
Chromé	71601000	119,96
Noir mat	71601670	141,69

Les mesures des schémas techniques sont en mm.
Les spécifications techniques et les unités de mesure peuvent être sujettes à des changements.

Logis Set de finition pour mitigeur douche encastré

Caractéristiques

- 1 fonction
- débit maximal à 3 bars: 29,3 l/min
- limiteur de température réglable
- E2, C1, A3, U3
- type de raccordement: corps d'encastrement



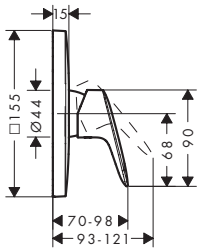

Certificats/déclarations

Finition	Code article	Euro
Chromé	71605000	133,92
Noir mat	71605670	159,54

A compléter avec (au choix):			Code article	Euro
Option 1		iBox universal 2 Corps d'encastrement	01500180	125,00
+		Plaque d'adaptation pour iBox universal 2	13588000	32,00
Option 2		iBox universal Corps d'encastrement	01800180	125,00

Logis Mélangeur douche

Caractéristiques

- 1 fonction
- distance du centre: 150 mm ± 12 mm
- débit maximal à 3 bars: 17 l/min
- débit de la douchette à 3 bars: 17 l/min
- mécanismes céramiques chaud/froid 90°
- clapet anti-retour
- avec silencieux
- convient au chauffe-eau instantané
- type de raccordement: raccords S



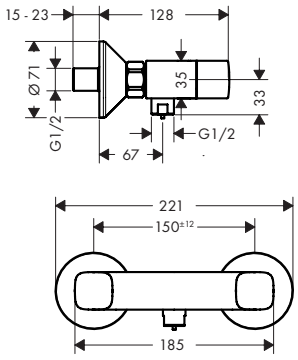

Finition	Code article	Euro
Chromé	71263000	139,75

Les mesures des schémas techniques sont en mm.
Les spécifications techniques et les unités de mesure peuvent être sujettes à des changements.

Logis Set de finition pour robinet d'arrêt pour solution encastrée

Caractéristiques

· type de raccordement: DN15/DN20 · classe acoustique: II



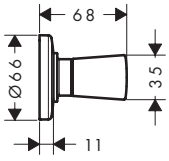

Finition	Code article	Euro
Chromé	71970000	37,27

A compléter avec (au choix):		Code article	Euro
	Corps d'encastrement 1/2" à disques céramique	15974180	103,65
	Corps d'encastrement 1/2" à clapet	15973180	99,00
	Corps d'encastrement 3/4" à clapet	15970180	107,14

Options:		Code article	Euro
	Rallonge 25 mm pour robinet d'arrêt Trio/Quattro	96370000	71,03

Les mesures des schémas techniques sont en mm.
Les spécifications techniques et les unités de mesure peuvent être sujettes à des changements.



Vernis

Vernis Blend Mitigeurs de lavabo

Caractéristiques des variantes

- variante de la poignée: poignée
- type de jet: Jet Normal
- mousseur orientable
- débit maximal à 3 bars: 5 l/min
- cartouche céramique
- convient aux chauffe-eaux instantanés
- Taxonomie UE: max. 6 l/min - SC (Substantial Contribution)

70



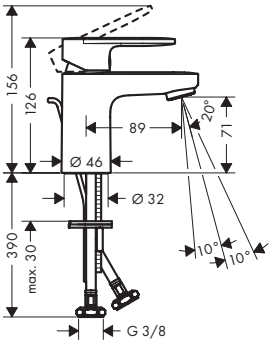

100



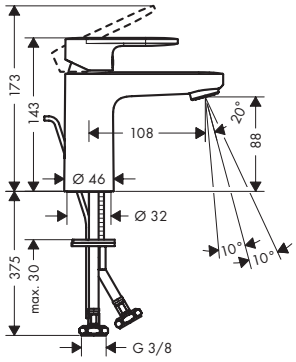

190



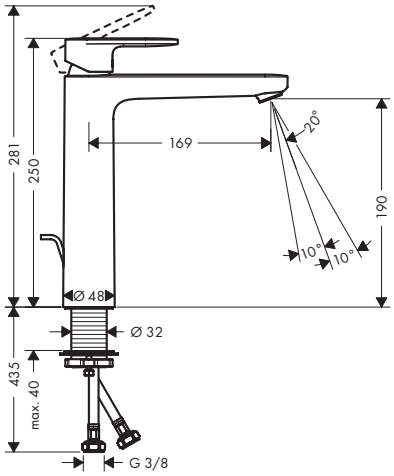

Eco-Responsabilité

CoolStart EcoSmart

Technologies

AirPower Comfort Zone

Certificats/déclarations

NF FDES

Vue d'ensemble

ComfortZone	Projection (mm)	Hauteur du bec (mm)	Garniture de vidage	Matériau de la garniture de vidage	CoolStart	ECAU	Finition	Code article	Euro
70	89	71	tirette et vidage	synthétique	■	E00, CH3, A3, U3	Chromé	71584000	82,69
							Noir mat	71584670	115,30
70	89	71	push-open	synthétique	■	E00, CH3, A3, U3	Chromé	71598000	82,69
							Noir mat	71598670	115,30
70	89	71	tirette et vidage	métallique	–	E00, CH2, A3, U3	Chromé	71557000	94,34
70	89	71	tirette et vidage	synthétique	–	E00, CH2, A3, U3	Chromé	71550000	82,69
							Noir mat	71550670	115,30
70	89	71	sans	–	–	E00, CH2, A3, U3	Chromé	71558000	74,53
							Noir mat	71558670	103,65
100	108	88	tirette et vidage	synthétique	■	E00, CH3, A3, U3	Chromé	71585000	108,30
							Noir mat	71585670	149,07
100	108	88	push-open	synthétique	■	E00, CH3, A3, U3	Chromé	71589000	108,30
							Noir mat	71589670	149,07
100	108	88	tirette et vidage	métallique	–	E00, CH2, A3, U3	Chromé	71559000	119,96
100	108	88	tirette et vidage	synthétique	–	E00, CH2, A3, U3	Chromé	71551000	108,30
							Noir mat	71551670	149,07
100	108	88	sans	–	–	E00, CH2, A3, U3	Chromé	71580000	99,00
							Noir mat	71580670	138,59

Les mesures des schémas techniques sont en mm.
Les spécifications techniques et les unités de mesure peuvent être sujettes à des changements.

Vernis Blend Mitigeurs de lavabo

Vue d'ensemble

ComfortZone	Projection (mm)	Hauteur du bec (mm)	Garniture de vidage	Matériau de la garniture de vidage	CoolStart	ECAU	Finition	Code article	Euro
190	169	190	tirette et vidage	synthétique	–	E00, CH2, A3, U3	Chromé	71552000	140,92
							Noir mat	71552670	197,98
190	169	190	tirette et vidage	métallique	–	E00, CH2, A3, U3	Chromé	71581000	153,73
190	169	190	sans	–	–	E00, CH2, A3, U3	Chromé	71582000	132,76
							Noir mat	71582670	185,17

Vernis Blend Mitigeur de lavabo 190, conduction d'eau chaude isolée,avec tirette et vidage synthétique

Caractéristiques

- comprenant: mitigeur de lavabo, garniture de vidage
- ComfortZone: 190
- Longueur du bec: 169 mm
- hauteur du bec: 190 mm
- variante de la poignée: poignée
- type de jet: Jet Normal
- mousseur orientable
- débit maximal à 3 bars: 5 l/min
- cartouche céramique
- limiteur de température réglable
- avec alimentation d'eau isolée
- convient aux chauffe-eaux instantanés
- garniture de vidage 1¼
- matériau de la garniture de vidage: synthétique
- Taxonomie UE: max. 6 l/min - SC (Substantial Contribution)



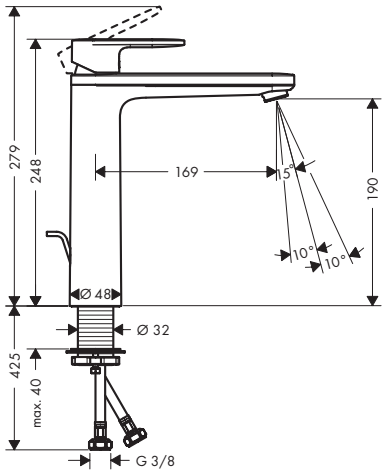

Eco-Responsabilité

Technologies

Finition	Code article	Euro
Chromé	71572000	140,92

Vernis Blend Robinet de lave-mains 70 eau froide sans tirette ni vidage

Caractéristiques

- ComfortZone: 70
- Longueur du bec: 93 mm
- hauteur du bec: 59 mm
- variante de la poignée: poignée
- type de jet: Jet Normal
- débit maximal à 3 bars: 5 l/min
- mécanisme céramique 90°
- alimentation en eau froide uniquement
- Taxonomie UE: max. 6 l/min - SC (Substantial Contribution)



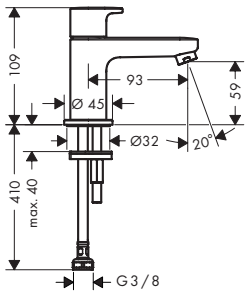

Eco-Responsabilité

Technologies

Certificats/déclarations

Finition	Code article	Euro
Chromé	71583000	68,72
Noir mat	71583670	95,50

Les mesures des schémas techniques sont en mm.
Les spécifications techniques et les unités de mesure peuvent être sujettes à des changements.

Vernis Blend Mitigeur de lavabo 200 avec tirette et vidage synthétique

Caractéristiques

- comprenant: mitigeur de lavabo, garniture de vidage
- ComfortZone: 200
- Longueur du bec: 166 mm
- hauteur du bec: 200 mm
- variante de la poignée: poignée
- bec orientable réglable sur 2 niveaux : 120° ou 360°
- type de jet: jet laminaire
- débit maximal à 3 bars: 5 l/min
- cartouche céramique
- convient aux chauffe-eaux instantanés
- garniture de vidage 1¼
- matériau de la garniture de vidage: synthétique
- Taxonomie UE: max. 6 l/min - SC (Substantial Contribution)



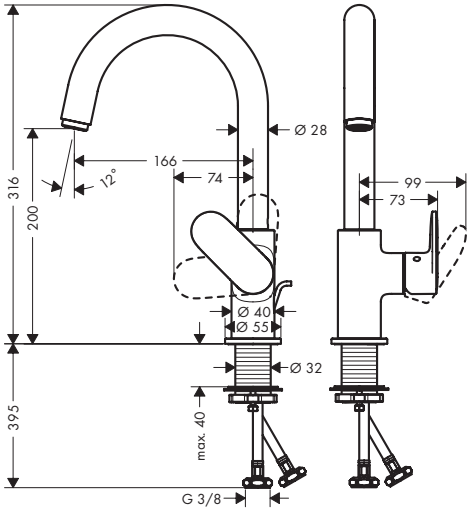

Eco-Responsabilité

Technologies

Finition	Code article	Euro
Chromé	71554000	171,19

Vernis Blend Mélangeur 3 trous avec tirette et vidage synthétique

Caractéristiques

- comprenant: mélangeur de lavabo 3 trous, garniture de vidage
- ComfortZone: 150
- Longueur du bec: 166 mm
- hauteur du bec: 151 mm
- variante de la poignée: poignée
- type de jet: jet laminaire
- débit maximal à 3 bars: 5 l/min
- mécanismes céramiques chaud/froid 90°
- convient aux chauffe-eaux instantanés
- garniture de vidage 1¼
- matériau de la garniture de vidage: synthétique
- E00, CH2, A3, U3
- Taxonomie UE: max. 6 l/min - SC (Substantial Contribution)



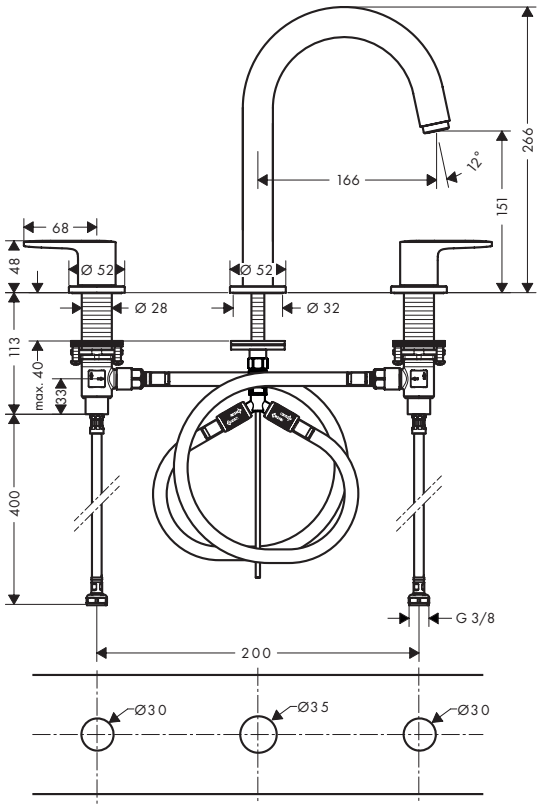

Eco-Responsabilité

Technologies

Certificats/déclarations

Finition	Code article	Euro
Chromé	71553000	208,47
Noir mat	71553670	291,16

Les mesures des schémas techniques sont en mm.
Les spécifications techniques et les unités de mesure peuvent être sujettes à des changements.

Vernis Blend Mitigeur de lavabo encastré mural, bec 207 mm

Caractéristiques

- Longueur du bec: 207 mm
- variante de la poignée: poignée
- type de jet: Jet Normal
- débit maximal à 3 bars: 5 l/min
- cartouche céramique
- convient aux chauffe-eaux instantanés
- positionnement de la poignée à gauche ou à droite selon l'installation du set d'encastrement
- Taxonomie UE: max. 6 l/min - SC (Substantial Contribution)



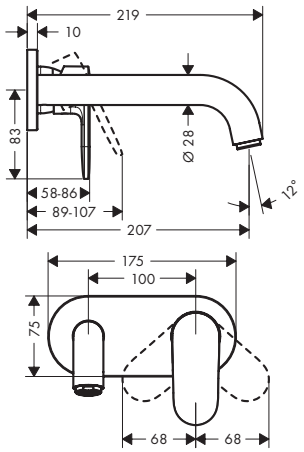

Eco-Responsabilité

Technologies

Finition	Code article	Euro
Chromé	71576000	146,75
Noir mat	71576670	206,14

Vernis Blend Mitigeurs de lavabo électroniques

Caractéristiques des variantes

- ComfortZone 100
- type de jet: Jet Normal
- mousseur orientable
- débit maximal à 3 bars: 5 l/min
- lumière pré-réglable
- avec alimentation d'eau isolée
- clapet anti-retour
- technologie à capteur infrarouge
- ajustement automatique du capteur infrarouge
- temps de fonctionnement réglable
- temps d'exécution: 10 s, 20 s, 30 s
- rinçage hygiénique activable (débit d'eau automatisé)
- fréquence du rinçage hygiénique: 24 h, 48 h, 72 h
- temps de rinçage hygiénique: 10 s, 20 s, 30 s
- rinçage permanent activable (débit d'eau unique pendant 200 secondes, compatible pour la désinfection thermique)
- mode de nettoyage : arrêt manuel de l'eau pour nettoyage du lavabo
- la fréquence du rinçage hygiénique et le temps de rinçage dépendent l'un de l'autre (24 h - 10 s, 48 h - 20 s, 72 h - 30 s)



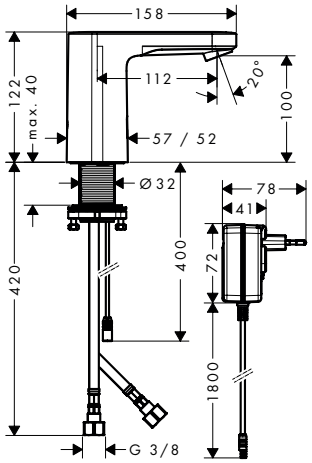

Eco-Responsabilité

Technologies

Vue d'ensemble

Alimentation électrique	Réglage de la température	Finition	Code article	Euro
fonctionnement avec batterie	pré-réglable	Chromé	71502000	266,70
raccordement au réseau	pré-réglable	Chromé	71501000	292,32

Les mesures des schémas techniques sont en mm.
Les spécifications techniques et les unités de mesure peuvent être sujettes à des changements.

Vernis Blend Mitigeurs de lavabo électroniques eau froide ou eau pré-réglable

Caractéristiques des variantes

- ComfortZone 100
- type de jet: Jet Normal
- mousseur orientable
- débit maximal à 3 bars: 5 l/min
- en eau froide ou préréglée
- avec alimentation d'eau isolée
- convient au chauffe-eau instantané
- technologie à capteur infrarouge
- ajustement automatique du capteur infrarouge
- temps de fonctionnement réglable
- temps d'exécution: 10 s, 20 s, 30 s
- rinçage hygiénique activable (débit d'eau automatisé)
- fréquence du rinçage hygiénique: 24 h, 48 h, 72 h
- temps de rinçage hygiénique: 10 s, 20 s, 30 s
- rinçage permanent activable (débit d'eau unique pendant 200 secondes, compatible pour la désinfection thermique)
- mode de nettoyage : arrêt manuel de l'eau pour nettoyage du lavabo
- la fréquence du rinçage hygiénique et le temps de rinçage dépendent l'un de l'autre (24 h - 10 s, 48 h - 20 s, 72 h - 30 s)



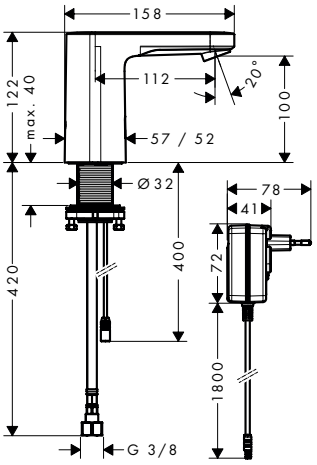

Eco-Responsabilité

EcoSmart

Technologies

AirPower | Comfort Zone | Sensor Activation

Vue d'ensemble

Alimentation électrique	Réglage de la température	Finition	Code article	Euro
fonctionnement avec batterie	en eau froide ou préréglée	Chromé	71503000	222,44
raccordement au réseau	en eau froide ou préréglée	Chromé	71504000	244,56

Vernis Blend Mitigeur bidet

Caractéristiques

- comprenant: mitigeur mécanique de bidet, garniture de vidage
- Longueur du bec: 127 mm
- hauteur du bec: 80 mm
- avec bec déverseur
- mousseur sur rotule avec pivot
- type de jet: Jet Normal
- débit maximal à 3 bars: 5 l/min
- cartouche céramique
- convient au chauffe-eau instantané
- garniture de vidage 1¼
- matériau de la garniture de vidage: synthétique
- E00, CH2, A3, U3
- Taxonomie UE: max. 6 l/min - SC (Substantial Contribution)



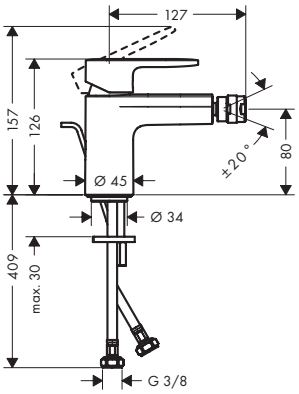

Eco-Responsabilité

EcoSmart

Technologies

AirPower

Certificats/déclarations

NF

Finition	Code article	Euro
Chromé	71210000	108,30
Noir mat	71210670	150,23

Les mesures des schémas techniques sont en mm.
Les spécifications techniques et les unités de mesure peuvent être sujettes à des changements.

Vernis Blend Mitigeur bain/douche

Caractéristiques

- 2 fonctions
- Longueur du bec: 171 mm
- distance du centre: 150 mm ± 12 mm
- type de jet du mitigeur: Jet Normal
- débit maximal à 3 bars: 22,5 l/min
- débit du robinet de baignoire sur pied à 3 bars: 22,5 l/min
- débit de la douchette à 3 bars: 15,7 l/min
- cartouche céramique
- limiteur de température réglable
- inverseur avec réinitialisation automatique
- avec silencieux
- convient au chauffe-eau instantané
- type de raccordement: raccords S
- montage mural



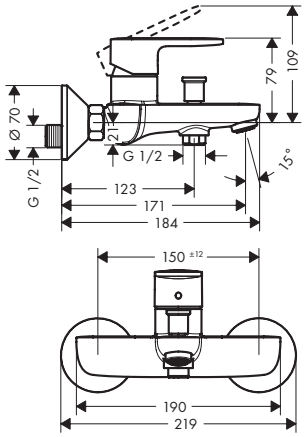

Technologies

AirPower

Certificats/déclarations

FDES

Finition	Code article	Euro
Chromé	71440000	119,96
Noir mat	71440670	168,87

Vernis Blend Mitigeur bain/douche C2 avec cartouche à 2 vitesses

Caractéristiques

- 2 fonctions
- Longueur du bec: 171 mm
- distance du centre: 150 mm ± 12 mm
- type de jet du mitigeur: Jet Normal
- débit maximal à 3 bars: 22,4 l/min
- débit du robinet de baignoire sur pied à 3 bars: 22,4 l/min
- débit de la douchette à 3 bars: 15,9 l/min
- cartouche céramique à 2 vitesses
- limiteur de température réglable
- inverseur avec réinitialisation automatique
- avec silencieux
- convient au chauffe-eau instantané
- type de raccordement: raccords S
- montage mural
- E3/1, C2, A2, U3



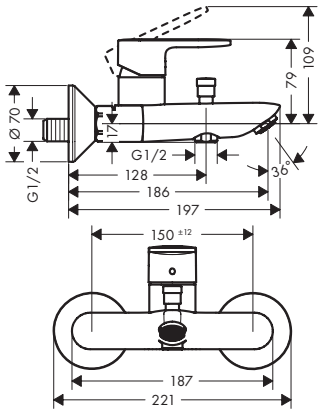

Eco-Responsabilité

Eco Selection

Technologies

AirPower

Certificats/déclarations

NF

Finition	Code article	Euro
Chromé	71454000	119,96

Les mesures des schémas techniques sont en mm.
Les spécifications techniques et les unités de mesure peuvent être sujettes à des changements.

Vernis Blend Set de finition pour mitigeur bain/ douche encastré

Caractéristiques

- 2 fonctions
- débit de sortie supérieure: 21 l/min
- débit de sortie inférieure: 29 l/min
- débit maximal à 3 bars: 29 l/min
- cartouche céramique
- limiteur de température réglable
- inverseur avec réinitialisation automatique
- convient au chauffe-eau instantané
- type de raccordement: corps d'encastrement
- montage mural
- ECAU: E3/1, C1, A2, U3



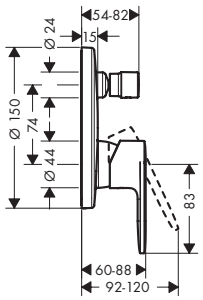

Certificats/déclarations

Finition	Code article	Euro
Chromé	71466000	119,96
Noir mat	71466670	168,87

A compléter avec (au choix):			Code article	Euro
Option 1		iBox universal 2 Corps d'encastrement	01500180	125,00
+		Plaque d'adaptation pour iBox universal 2	13588000	32,00
Option 2		iBox universal Corps d'encastrement	01800180	125,00

Vernis Blend Bec déverseur

Caractéristiques

- Longueur du bec: 204 mm
- montage mural
- débit maximal à 3 bars: 21,7 l/min
- Jet Normal



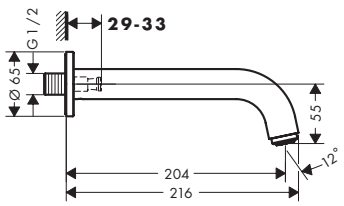

Technologies

Finition	Code article	Euro
Chromé	71420000	92,00
Noir mat	71420670	129,26

Les mesures des schémas techniques sont en mm.
Les spécifications techniques et les unités de mesure peuvent être sujettes à des changements.

Vernis Blend Set de finition mélangeur 4 trous sur bord de baignoire

Caractéristiques

- comprenant: Mélangeur bain/douche 4 trous pour montage sur bord de baignoire, douchette
- 2 fonctions
- Longueur du bec: 211 mm
- type de jet du mitigeur: Jet Normal
- type de jet de la douchette: Jet Rain, Jet IntenseRain
- longueur maximale d'extension de la douchette: 1,60 m
- débit maximal à 3 bars: 25 l/min
- débit du robinet de baignoire sur pied à 3 bars: 25 l/min
- débit de la douchette à 3 bars: 17 l/min
- disques céramiques chaud/froid 90°
- clapet anti-retour
- convient au chauffe-eau instantané
- type de raccordement: G ½
- installation sur bord de baignoire
- trappe de visite nécessaire



Technologies

AirPower

Types de jets

Intense Rain | Rain

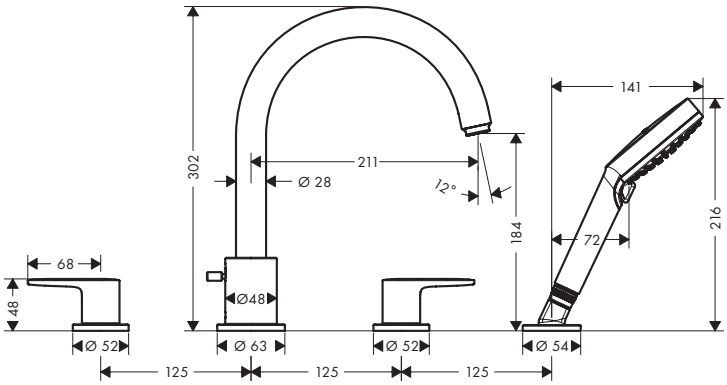

Finition	Code article	Euro
Chromé	71456000	306,29
Noir mat	71456670	428,58

A compléter avec:	Code article	Euro
Corps d'encastrement pour mélangeur de baignoire 4 trous	13244180	341,23

Vernis Blend Mitigeur bain/ douche monotrou

Caractéristiques

- 2 fonctions
- Longueur du bec: 140 mm
- type de jet du mitigeur: Jet Normal
- débit maximal à 3 bars: 20 l/min
- débit du robinet de baignoire sur pied à 3 bars: 20 l/min
- débit de la douchette à 3 bars: 14 l/min
- cartouche céramique
- limiteur de température réglable
- inverseur avec réinitialisation automatique
- avec combinaison de sécurité intégrée EN 1717
- convient au chauffe-eau instantané
- type de raccordement: flexibles de raccordement ⅜"
- installation sur bord de baignoire
- ECAU: E3/1, C2, A2, U3



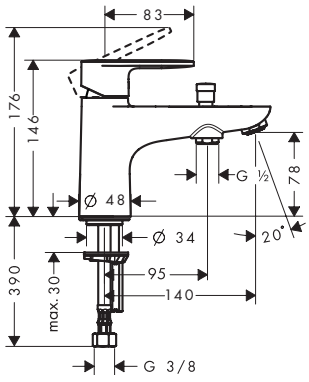

Certificats/déclarations

NF

Finition	Code article	Euro
Chromé	71444000	167,71

Les mesures des schémas techniques sont en mm.
Les spécifications techniques et les unités de mesure peuvent être sujettes à des changements.

Vernis Blend Mitigeur bain/douche monotrou C2 avec cartouche à 2 vitesses

Caractéristiques

- 2 fonctions
- Longueur du bec: 140 mm
- type de jet du mitigeur: Jet Normal
- débit maximal à 3 bars: 20 l/min
- cartouche céramique à 2 vitesses
- limiteur de température réglable
- inverseur avec réinitialisation automatique
- avec combinaison de sécurité intégrée EN 1717
- convient au chauffe-eau instantané
- type de raccordement: raccordement flexible G ⅜
- installation sur bord de baignoire
- E3/1, C2, A2, U3
- aucun percement additionnel nécessaire



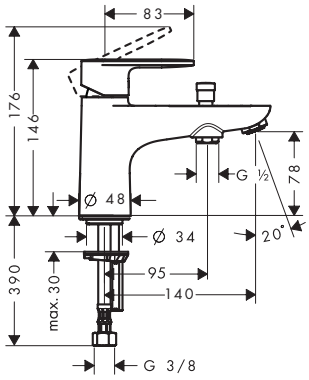

Eco-Responsabilité

Certificats/déclarations

Finition	Code article	Euro
Chromé	71446000	167,71

Vernis Blend Mitigeur douche

Caractéristiques

- 1 fonction
- distance du centre: 150 mm ± 12 mm
- débit maximal à 3 bars: 28 l/min
- débit de la douchette à 3 bars: 16 l/min
- cartouche céramique
- limiteur de température réglable
- clapet anti-retour
- avec silencieux
- convient au chauffe-eau instantané
- type de raccordement: raccords S



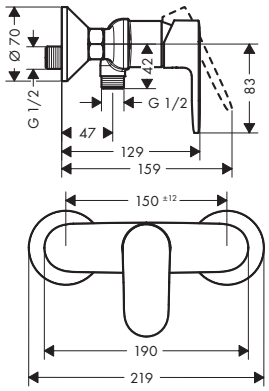

Certificats/déclarations

Finition	Code article	Euro
Chromé	71640000	95,50
Noir mat	71640670	132,76

Les mesures des schémas techniques sont en mm.
Les spécifications techniques et les unités de mesure peuvent être sujettes à des changements.

Vernis Blend Mitigeur douche C2 avec cartouche à 2 vitesses

Caractéristiques

- 1 fonction
- débit maximal à 3 bars: 30 l/min
- débit de la douchette à 3 bars: 15,2 l/min
- cartouche céramique avec poignée Eco pour un débit réduit jusqu'à 50 %
- limiteur de température réglable
- clapet anti-retour
- avec silencieux
- convient au chauffe-eau instantané
- E1, C2, A2, U3
- type de raccordement: raccords S



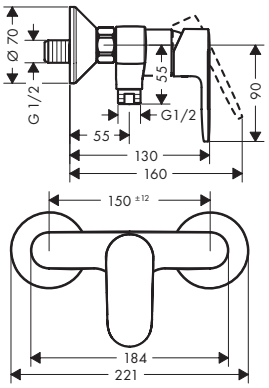

Eco-Responsabilité

Certificats/déclarations

Finition	Code article	Euro
Chromé	71646000	95,50

Vernis Blend Set de finition pour mitigeur douche encastré

Caractéristiques

- 1 fonction
- débit maximal à 3 bars: 29,3 l/min
- cartouche céramique
- limiteur de température réglable
- E2, C1, A3, U3
- type de raccordement: corps d'encastrement



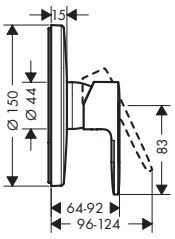

Certificats/déclarations

Finition	Code article	Euro
Chromé	71667000	108,30
Noir mat	71667670	150,23

A compléter avec (au choix):			Code article	Euro
Option 1		iBox universal 2 Corps d'encastrement	01500180	125,00
+		Plaque d'adaptation pour iBox universal 2	13588000	32,00
Option 2		iBox universal Corps d'encastrement	01800180	125,00

Les mesures des schémas techniques sont en mm.
Les spécifications techniques et les unités de mesure peuvent être sujettes à des changements.

Vernis Shape Mitigeurs de lavabo monotrou avec conduction isolée de l'eau

Caractéristiques des variantes

- variante de la poignée: poignée
- type de jet: Jet Normal
- débit maximal à 3 bars: 5 l/min
- cartouche céramique
- avec alimentation d'eau isolée
- convient aux chauffe-eaux instantanés
- Taxonomie UE: max. 6 l/min - SC (Substantial Contribution)

70



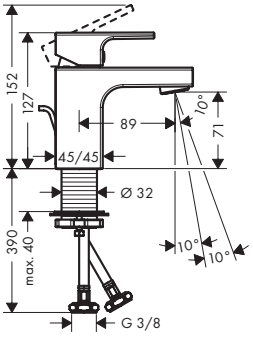

100



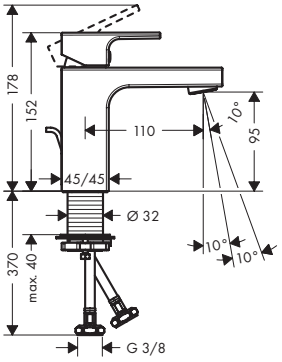

190



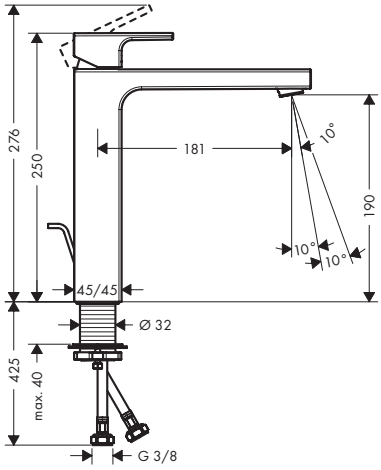

Eco-Responsabilité

CoolStart | EcoSmart

Technologies

AirPower | Comfort Zone

Certificats/déclarations

FDES

Vue d'ensemble

ComfortZone	Projection (mm)	Hauteur du bec (mm)	Garniture de vidage	Matériau de la garniture de vidage	CoolStart	ECAU	Finition	Code article	Euro
70	89	71	tirette et vidage	synthétique	■	E00, CH3, A3, U3	Chromé	71593000	103,65
							Noir mat	71593670	145,57
70	89	71	tirette et vidage	synthétique	–		Chromé	71560000	103,65
							Noir mat	71560670	145,57
70	89	71	tirette et vidage	métallique	–		Chromé	71566000	110,64
70	89	71	sans	–	–	E00, CH2, A3, U3	Chromé	71567000	89,68
							Noir mat	71567670	125,78
100	110	95	tirette et vidage	synthétique	■	E00, CH3, A3, U3	Chromé	71594000	129,26
							Noir mat	71594670	181,68
100	110	95	tirette et vidage	synthétique	–		Chromé	71561000	129,26
							Noir mat	71561670	181,68
100	110	95	tirette et vidage	métallique	–		Chromé	71568000	145,57
100	110	95	sans	–	–		Chromé	71569000	119,96
							Noir mat	71569670	168,87
190	181	190	tirette et vidage	synthétique	–		Chromé	71562000	167,71
							Noir mat	71562670	235,25
190	181	190	tirette et vidage	métallique	–		Chromé	71590000	180,52
190	181	190	sans	–	–		Chromé	71591000	159,55
							Noir mat	71591670	223,60

Les mesures des schémas techniques sont en mm.
Les spécifications techniques et les unités de mesure peuvent être sujettes à des changements.

Vernis Shape Robinet de lave-mains 70 eau froide sans tirette ni vidage

Caractéristiques

- ComfortZone: 70
- Longueur du bec: 92 mm
- hauteur du bec: 63 mm
- variante de la poignée: poignée
- type de jet: Jet Normal
- débit maximal à 3 bars: 5 l/min
- cartouche céramique
- alimentation en eau froide uniquement
- Taxonomie UE: max. 6 l/min - SC (Substantial Contribution)



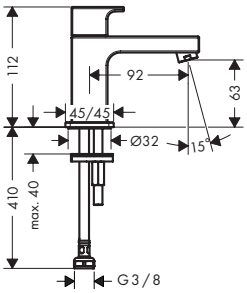

Eco-Responsabilité

Technologies

Certificats/déclarations

Finition	Code article	Euro
Chromé	71592000	81,52
Noir mat	71592670	114,13

Vernis Shape Mitigeur de lavabo 200 avec tirette et vidage synthétique

Caractéristiques

- comprenant: mitigeur de lavabo, garniture de vidage
- ComfortZone: 200
- Longueur du bec: 166 mm
- hauteur du bec: 200 mm
- variante de la poignée: poignée
- bec orientable 120°
- type de jet: jet laminaire
- débit maximal à 3 bars: 5 l/min
- cartouche céramique
- convient aux chauffe-eaux instantanés
- garniture de vidage 1¼
- matériau de la garniture de vidage: synthétique
- Taxonomie UE: max. 6 l/min - SC (Substantial Contribution)



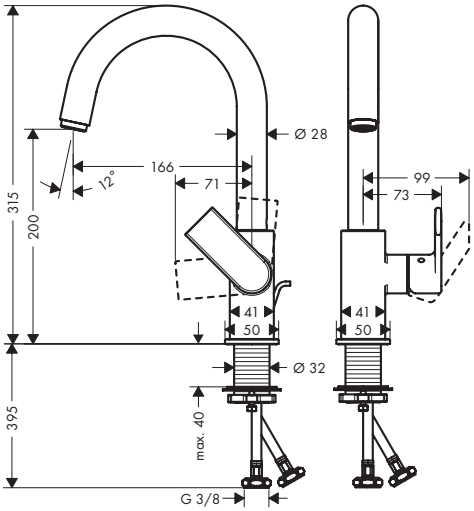

Eco-Responsabilité

Technologies

Finition	Code article	Euro
Chromé	71564000	204,98

Les mesures des schémas techniques sont en mm.
Les spécifications techniques et les unités de mesure peuvent être sujettes à des changements.

Vernis Shape Mélangeur 3 trous avec tirette et vidage synthétique

Caractéristiques

- comprenant: mélangeur de lavabo 3 trous, garniture de vidage
- ComfortZone: 150
- Longueur du bec: 166 mm
- hauteur du bec: 151 mm
- variante de la poignée: poignée
- type de jet: jet laminaire
- débit maximal à 3 bars: 5 l/min
- mécanismes céramiques chaud/froid 90°
- convient aux chauffe-eaux instantanés
- garniture de vidage 1¼
- matériau de la garniture de vidage: synthétique
- Taxonomie UE: max. 6 l/min - SC (Substantial Contribution)



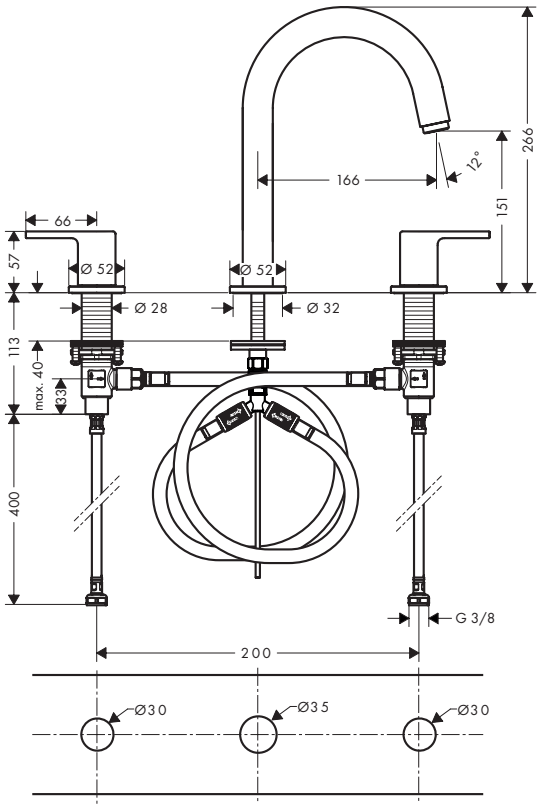

Eco-Responsabilité

Technologies

Finition	Code article	Euro
Chromé	71563000	208,47
Noir mat	71563670	291,16

Vernis Shape Mitigeur de lavabo encastré mural, bec 207 mm, bonde à écoulement libre

Caractéristiques

- Longueur du bec: 207 mm
- variante de la poignée: poignée
- type de jet: Jet Normal
- débit maximal à 3 bars: 5 l/min
- cartouche céramique
- convient aux chauffe-eaux instantanés
- positionnement de la poignée à gauche ou à droite selon l'installation du set d'encastrement
- Taxonomie UE: max. 6 l/min - SC (Substantial Contribution)



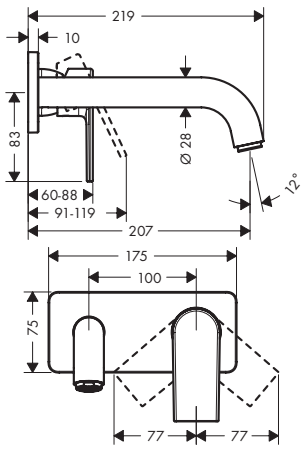

Eco-Responsabilité

Technologies

Finition	Code article	Euro
Chromé	71578000	159,55
Noir mat	71578670	223,60

Les mesures des schémas techniques sont en mm.
Les spécifications techniques et les unités de mesure peuvent être sujettes à des changements.

Vernis Shape Mitigeur de bidet avec tirette et vidage synthétique

Caractéristiques

- comprenant: mitigeur mécanique de bidet, garniture de vidage
- Longueur du bec: 124 mm
- hauteur du bec: 78 mm
- avec bec déverseur
- mousseur sur rotule avec pivot
- type de jet: Jet Normal
- débit maximal à 3 bars: 4,8 l/min
- cartouche céramique
- convient au chauffe-eau instantané
- garniture de vidage 1¼
- matériau de la garniture de vidage: synthétique
- Taxonomie UE: max. 6 l/min - SC (Substantial Contribution)



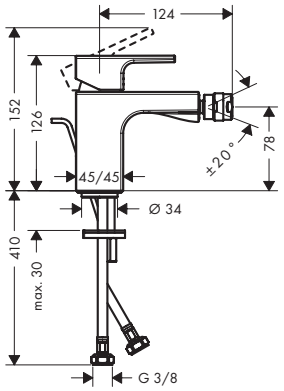

Eco-Responsabilité

Technologies

Certificats/déclarations

Finition	Code article	Euro
Chromé	71211000	128,10
Noir mat	71211670	179,35

Vernis Shape Mitigeur bain/douche

Caractéristiques

- 2 fonctions
- Longueur du bec: 166 mm
- distance du centre: 150 mm ± 12 mm
- type de jet du mitigeur: Jet Normal
- débit maximal à 3 bars: 22,5 l/min
- débit du robinet de baignoire sur pied à 3 bars: 22,5 l/min
- débit de la douchette à 3 bars: 15,7 l/min
- cartouche céramique
- limiteur de température réglable
- inverseur avec réinitialisation automatique
- avec silencieux
- convient au chauffe-eau instantané
- type de raccordement: raccords S
- montage mural



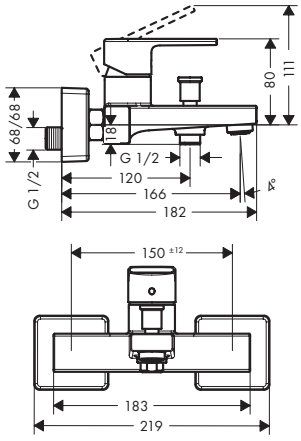

Technologies

Finition	Code article	Euro
Chromé	71450000	143,25
Noir mat	71450670	200,32

Les mesures des schémas techniques sont en mm.
Les spécifications techniques et les unités de mesure peuvent être sujettes à des changements.

Vernis Shape Mitigeur bain/douche avec cartouche à 2 vitesses

Caractéristiques

- 2 fonctions
- Longueur du bec: 166 mm
- distance du centre: 150 mm ± 12 mm
- type de jet du mitigeur: Jet Normal
- débit maximal à 3 bars: 22,5 l/min
- débit du robinet de baignoire sur pied à 3 bars: 22,5 l/min
- débit de la douchette à 3 bars: 15,9 l/min
- cartouche céramique à 2 vitesses
- limiteur de température réglable
- inverseur avec réinitialisation automatique
- clapet anti-retour
- avec silencieux
- convient au chauffe-eau instantané
- type de raccordement: raccords S
- montage mural
- E3/1, C2, A2, U3
- aucun percement additionnel nécessaire



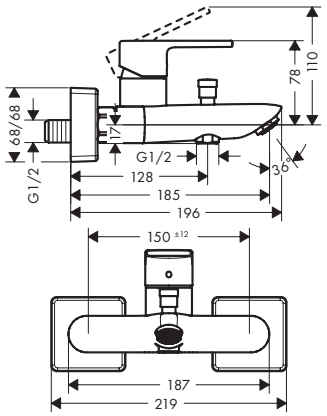

Eco-Responsabilité

Technologies

Certificats/déclarations

Finition	Code article	Euro
Chromé	71453000	143,25

Vernis Shape Set de finition pour mitigeur bain/douche encastré

Caractéristiques

- 2 fonctions
- débit de sortie supérieure: 21 l/min
- débit de sortie inférieure: 29 l/min
- débit maximal à 3 bars: 29 l/min
- cartouche céramique
- limiteur de température réglable
- inverseur avec réinitialisation automatique
- convient au chauffe-eau instantané
- type de raccordement: corps d'encastrement
- montage mural
- ECAU: E3/1, C1, A2, U3



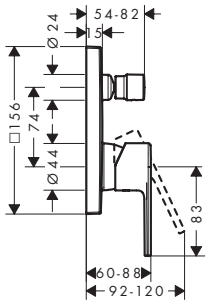

Certificats/déclarations

Finition	Code article	Euro
Chromé	71468000	138,59
Noir mat	71468670	193,32

A compléter avec (au choix):			Code article	Euro
Option 1		iBox universal 2 Corps d'encastrement	01500180	125,00
+		Plaque d'adaptation pour iBox universal 2	13588000	32,00
Option 2		iBox universal Corps d'encastrement	01800180	125,00

Les mesures des schémas techniques sont en mm.
Les spécifications techniques et les unités de mesure peuvent être sujettes à des changements.

Vernis Shape Bec déverseur

Caractéristiques

- Longueur du bec: 204 mm
- montage mural
- débit maximal à 3 bars: 21,7 l/min
- Jet Normal



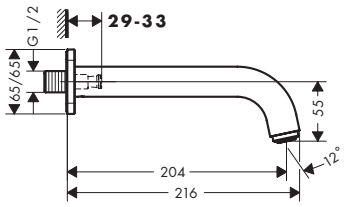

Technologies

AirPower

Finition	Code article	Euro
Chromé	71460000	92,00
Noir mat	71460670	129,26

Vernis Shape Set de finition mélangeur 4 trous sur bord de baignoire

Caractéristiques

- comprenant: Mélangeur bain/douche 4 trous pour montage sur bord de baignoire, douchette
- 2 fonctions
- Longueur du bec: 211 mm
- type de jet de la douchette: Jet Rain, Jet IntenseRain
- longueur maximale d'extension de la douchette: 1,60 m
- débit maximal à 3 bars: 25 l/min
- débit du robinet de baignoire sur pied à 3 bars: 25 l/min
- débit de la douchette à 3 bars: 17 l/min
- disques céramiques chaud/froid 90°
- clapet anti-retour
- convient au chauffe-eau instantané
- type de raccordement: G ½
- installation sur bord de baignoire
- trappe de visite nécessaire



Technologies

AirPower

Types de jets

Intense Rain | Rain

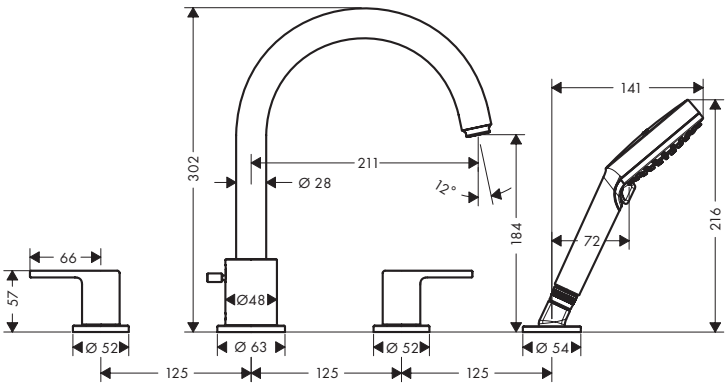

Finition	Code article	Euro
Chromé	71459000	306,29
Noir mat	71459670	428,58

A compléter avec:	Code article	Euro
Corps d'encastrement pour mélangeur de baignoire 4 trous	13244180	341,23

Les mesures des schémas techniques sont en mm.
Les spécifications techniques et les unités de mesure peuvent être sujettes à des changements.

Vernis Shape Mitigeur bain/douche monotrou

Caractéristiques

- 2 fonctions
- Longueur du bec: 95 mm
- type de jet du mitigeur: jet laminaire
- débit maximal à 3 bars: 24 l/min
- débit du robinet de baignoire sur pied à 3 bars: 24 l/min
- débit de la douchette à 3 bars: 13,7 l/min
- cartouche céramique
- limiteur de température réglable
- inverseur avec réinitialisation automatique
- avec combinaison de sécurité intégrée EN 1717
- convient au chauffe-eau instantané
- type de raccordement: flexibles de raccordement 3/8"
- installation sur bord de baignoire



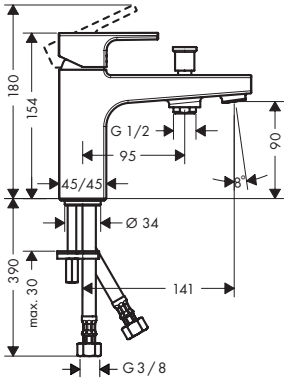

Finition	Code article	Euro
Chromé	71463000	176,65

Vernis Shape Mitigeur bain/douche monotrou avec cartouche à 2 vitesses

Caractéristiques

- 2 fonctions
- Longueur du bec: 95 mm
- type de jet du mitigeur: jet laminaire
- débit maximal à 3 bars: 24 l/min
- débit du robinet de baignoire sur pied à 3 bars: 24 l/min
- débit de la douchette à 3 bars: 13,7 l/min
- cartouche céramique à 2 vitesses
- limiteur de température réglable
- inverseur avec réinitialisation automatique
- avec combinaison de sécurité intégrée EN 1717
- convient au chauffe-eau instantané
- type de raccordement: flexibles de raccordement 3/8"
- installation sur bord de baignoire
- ECAU: E3/1, C2, A2, U3
- aucune autre trappe de visite nécessaire



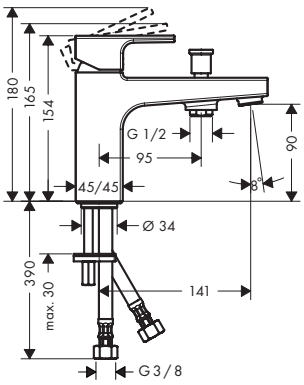

Eco-Responsabilité

Certificats/déclarations

Finition	Code article	Euro
Chromé	71464000	176,65

Les mesures des schémas techniques sont en mm.
Les spécifications techniques et les unités de mesure peuvent être sujettes à des changements.

Vernis Shape Mitigeur de douche

Caractéristiques

- 1 fonction
- débit maximal à 3 bars: 15,7 l/min
- débit de la douchette à 3 bars: 15,7 l/min
- cartouche céramique
- limiteur de température réglable
- clapet anti-retour
- avec silencieux
- convient au chauffe-eau instantané
- type de raccordement: raccords S



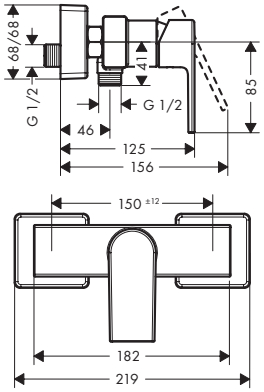

Finition	Code article	Euro
Chromé	71650000	112,96
Noir mat	71650670	158,38

Vernis Shape Mitigeur douche avec cartouche à 2 vitesses

Caractéristiques

- 1 fonction
- débit maximal à 3 bars: 31 l/min
- débit de la douchette à 3 bars: 15,2 l/min
- cartouche céramique avec poignée Eco pour un débit réduit jusqu'à 50 %
- limiteur de température réglable
- clapet anti-retour
- avec silencieux
- convient au chauffe-eau instantané
- E1, C2, A2, U3
- type de raccordement: raccords S



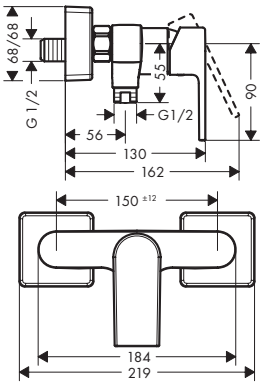

Eco-Responsabilité

Certificats/déclarations

Finition	Code article	Euro
Chromé	71656000	112,96

Les mesures des schémas techniques sont en mm.
Les spécifications techniques et les unités de mesure peuvent être sujettes à des changements.

Vernis Shape Set de finition pour mitigeur douche encastré

Caractéristiques

- 1 fonction
- débit maximal à 3 bars: 29,3 l/min
- cartouche céramique
- limiteur de température réglable
- E2, C1, A3, U3
- type de raccordement: corps d'encastrement



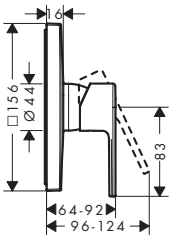

Certificats/déclarations

Finition	Code article	Euro
Chromé	71668000	123,45
Noir mat	71668670	173,53

A compléter avec (au choix):			Code article	Euro
Option 1		iBox universal 2 Corps d'encastrement	01500180	125,00
+		Plaque d'adaptation pour iBox universal 2	13588000	32,00
Option 2		iBox universal Corps d'encastrement	01800180	125,00

Les mesures des schémas techniques sont en mm.
Les spécifications techniques et les unités de mesure peuvent être sujettes à des changements.



Robinetterie éléctronique

Metris S Mitigeurs de lavabo électroniques

Caractéristiques des variantes

- ComfortZone 150
- type de jet: Jet Normal
- débit maximal à 3 bars: 5 l/min
- clapet anti-retour
- convient au chauffe-eau instantané
- technologie à capteur infrarouge
- ajustement automatique du capteur infrarouge
- plage optique réglable du capteur infrarouge (2 réglages)
- temps d'exécution: 10 s
- rinçage hygiénique activable (débit d'eau automatisé)
- fréquence du rinçage hygiénique: 24 h
- temps de rinçage hygiénique: 10 s
- rinçage permanent activable (débit d'eau unique pendant 180 secondes, compatible pour la désinfection thermique)
- mode de nettoyage : arrêt manuel de l'eau pour nettoyage du lavabo

pré-réglable



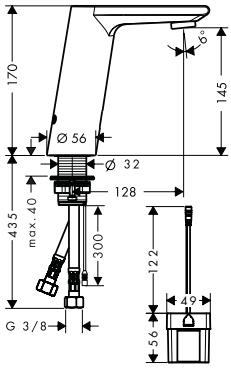

réglable



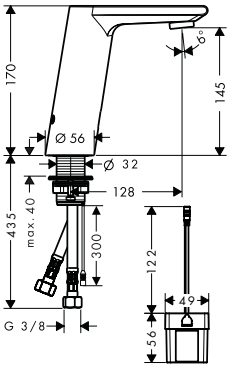

Eco-Responsabilité

Technologies

AirPower · Comfort Zone · Sensor Activation

Certificats/déclarations

Vue d'ensemble

Alimentation électrique	Réglage de la température	Finition	Code article	Euro
fonctionnement avec batterie	pré-réglable	Chromé	31101000	744,18
fonctionnement avec batterie	réglable	Chromé	31100000	795,43
raccordement au réseau	pré-réglable	Chromé	31103000	784,94
raccordement au réseau	réglable	Chromé	31102000	843,17

Focus Mitigeurs de lavabo électroniques

Caractéristiques des variantes

- ComfortZone 130
- type de jet: Jet Normal
- débit maximal à 3 bars: 5 l/min
- clapet anti-retour
- convient au chauffe-eau instantané
- technologie à capteur infrarouge
- ajustement automatique du capteur infrarouge
- plage optique réglable du capteur infrarouge (2 réglages)
- temps d'exécution: 10 s
- rinçage hygiénique activable (débit d'eau automatisé)
- fréquence du rinçage hygiénique: 24 h
- temps de rinçage hygiénique: 10 s
- rinçage permanent activable (débit d'eau unique pendant 180 secondes, compatible pour la désinfection thermique)
- mode de nettoyage : arrêt manuel de l'eau pour nettoyage du lavabo

pré-réglable



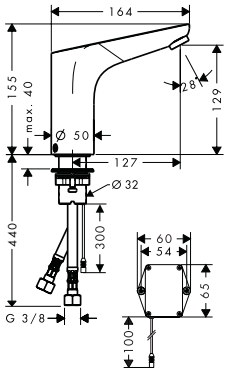

réglable



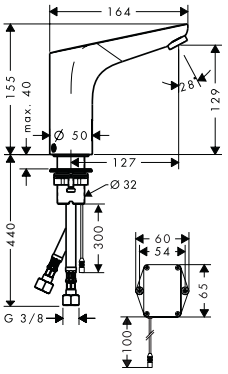

Eco-Responsabilité

Technologies

AirPower · Comfort Zone · Sensor Activation

Certificats/déclarations

Vue d'ensemble

Alimentation électrique	Réglage de la température	ECAU	Finition	Code article	Euro
fonctionnement avec batterie	pré-réglable	E00, C3, A2, U3	Chromé	31172000	562,50
fonctionnement avec batterie	réglable	E00, C3, A2, U3	Chromé	31171000	619,57
raccordement au réseau	pré-réglable	E00, C3, A3, U3	Chromé	31174000	628,88
raccordement au réseau	réglable	E00, C3, A3, U3	Chromé	31173000	656,84

Les mesures des schémas techniques sont en mm.
Les spécifications techniques et les unités de mesure peuvent être sujettes à des changements.

Vernis Blend Mitigeurs de lavabo électroniques

Caractéristiques des variantes

- ComfortZone 100
- type de jet: Jet Normal
- mousseur orientable
- débit maximal à 3 bars: 5 l/min
- lumière pré-réglable
- avec alimentation d'eau isolée
- clapet anti-retour
- technologie à capteur infrarouge
- ajustement automatique du capteur infrarouge
- temps de fonctionnement réglable
- temps d'exécution: 10 s, 20 s, 30 s
- rinçage hygiénique activable (débit d'eau automatisé)
- fréquence du rinçage hygiénique: 24 h, 48 h, 72 h
- temps de rinçage hygiénique: 10 s, 20 s, 30 s
- rinçage permanent activable (débit d'eau unique pendant 200 secondes, compatible pour la désinfection thermique)
- mode de nettoyage : arrêt manuel de l'eau pour nettoyage du lavabo
- la fréquence du rinçage hygiénique et le temps de rinçage dépendent l'un de l'autre (24 h - 10 s, 48 h - 20 s, 72 h - 30 s)



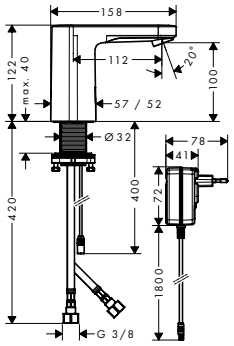

Eco-Responsabilité

EcoSmart

Technologies

AirPower | Comfort Zone | Sensor Activation

Vue d'ensemble

Alimentation électrique	Réglage de la température	Finition	Code article	Euro
fonctionnement avec batterie	pré-réglable	Chromé	71502000	266,70
raccordement au réseau	pré-réglable	Chromé	71501000	292,32

Vernis Blend Mitigeurs de lavabo électroniques eau froide ou eau pré-réglable

Caractéristiques des variantes

- ComfortZone 100
- type de jet: Jet Normal
- mousseur orientable
- débit maximal à 3 bars: 5 l/min
- en eau froide ou préréglée
- avec alimentation d'eau isolée
- convient au chauffe-eau instantané
- technologie à capteur infrarouge
- ajustement automatique du capteur infrarouge
- temps de fonctionnement réglable
- temps d'exécution: 10 s, 20 s, 30 s
- rinçage hygiénique activable (débit d'eau automatisé)
- fréquence du rinçage hygiénique: 24 h, 48 h, 72 h
- temps de rinçage hygiénique: 10 s, 20 s, 30 s
- rinçage permanent activable (débit d'eau unique pendant 200 secondes, compatible pour la désinfection thermique)
- mode de nettoyage : arrêt manuel de l'eau pour nettoyage du lavabo
- la fréquence du rinçage hygiénique et le temps de rinçage dépendent l'un de l'autre (24 h - 10 s, 48 h - 20 s, 72 h - 30 s)



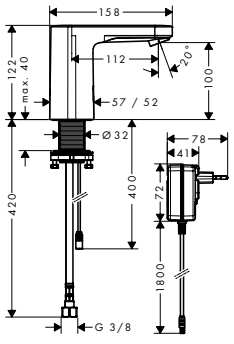

Eco-Responsabilité

EcoSmart

Technologies

AirPower | Comfort Zone | Sensor Activation

Vue d'ensemble

Alimentation électrique	Réglage de la température	Finition	Code article	Euro
fonctionnement avec batterie	en eau froide ou préréglée	Chromé	71503000	222,44
raccordement au réseau	en eau froide ou préréglée	Chromé	71504000	244,56

Les mesures des schémas techniques sont en mm.
Les spécifications techniques et les unités de mesure peuvent être sujettes à des changements.

Meubles et Céramiques

Lavabos et Vasques	Xevolos	539
	Xelu	550
	Xanuia	567
	Xuniva	581
Meubles	Xevolos	608
	Accessoires	625
	Xelu	629
	Accessoires	664
Miroirs	Xarita	676
	Xarita Lite	685
WC	EluPura	704
	EluPura Original	713



Lavabos et Vasques

Xevolos E



Finition	○	○	○	○	○
Largeur (mm)	360	500	600	800	1000
Lave-mains	■	■	–	–	–
Lavabo, Lavabo à poser	–	–	■	■	■
Vasque à poser	–	–	–	–	–
Vasque semi-encastrée	–	–	–	–	–
Vasque sous-plan	–	–	–	–	–
Base du lavabo poncée	–	■	■	■	■
trou pour robinet	■	■	■	■	■
Trop-plein	–	–	–	–	–
SmartClean	■	■	■	■	■
Tapis d'insonorisation sur mesure	■	■	■	■	■
prix en €	**307,00**	**430,40 - 500,40**	**480,90 - 550,90**	**733,80 - 803,80**	**902,70 - 972,70**
à partir de la page	539	540	542	544	546

Xelu Q

Finition	○	○	○	○	○
Largeur (mm)	800	800	800	1000	1200
Lave-mains	–	–	–	–	–
Lavabo, Lavabo à poser	■	■	■	■	■
Vasque à poser	–	–	–	–	–
Vasque semi-encastrée	–	–	–	–	–
Vasque sous-plan	–	–	–	–	–
Base du lavabo poncée	■	■	■	■	■
trou pour robinet	■	■	■	■	■
Trop-plein	–	–	–	–	–
SmartClean	■	■	■	■	■
Tapis d'insonorisation sur mesure	■	■	■	■	■
prix en €	**694,70 - 764,70**	**694,70 - 764,70**	**694,70 - 764,70**	**725,80 - 795,80**	**931,10 - 1.001,10**
à partir de la page	556	557	558	563	565

■ disponible selon le modèle
– non disponible

	Xevolos E	Xelu Q			
					
Finition	○	○	○	○	○
Largeur (mm)	1200	360	500	600	800
Lave-mains	–	■	■	–	–
Lavabo, Lavabo à poser	■	–	–	■	■
Vasque à poser	–	–	–	–	–
Vasque semi-encastrée	–	–	–	–	–
Vasque sous-plan	–	–	–	–	–
Base du lavabo poncée	■	–	■	■	■
trou pour robinet	■	■	■	■	■
Trop-plein	–	–	–	–	–
SmartClean	■	■	■	■	■
Tapis d'insonorisation sur mesure	■	■	■	■	■
prix en €	**1.104,90 - 1.174,90**	**236,00**	**316,00 - 386,00**	**363,30 - 433,30**	**592,20 - 662,20**
à partir de la page	548	550	551	553	555

	Xanuia Q				
					
Finition	○	○	○	○	○
Largeur (mm)	360	450	500	550	550
Lave-mains	■	■	■	–	–
Lavabo, Lavabo à poser	–	–	–	■	–
Vasque à poser	–	–	–	–	■
Vasque semi-encastrée	–	–	–	–	–
Vasque sous-plan	–	–	–	–	–
Base du lavabo poncée	–	–	–	–	■
trou pour robinet	■	■	■	■	■
Trop-plein	■	■	■	■	■
SmartClean	■	■	■	■	–
Tapis d'insonorisation sur mesure	■	■	■	■	■
prix en €	**69,60 - 159,60**	**98,00 - 188,00**	**105,10 - 195,10**	**112,20 - 202,20**	**182,20**
à partir de la page	567	567	568	569	570

Lavabos et Vasques

	Xanuia Q				
					
Finition	○	○	○	○	○
Largeur (mm)	550	600	600	600	650
Lave-mains	–	–	–	–	–
Lavabo, Lavabo à poser	■	■	–	■	■
Vasque à poser	–	–	■	–	–
Vasque semi-encastrée	–	–	–	–	–
Vasque sous-plan	–	–	–	–	–
Base du lavabo poncée	–	–	■	–	–
trou pour robinet	■	■	■	■	■
Trop-plein	■	■	■	■	■
SmartClean	■	■	–	■	■
Tapis d'insonorisation sur mesure	■	■	■	■	■
prix en €	**138,20 - 228,20**	**119,30 - 209,30**	**189,30**	**145,30 - 235,30**	**126,40 - 216,40**
à partir de la page	577	571	572	578	572

	Xanuia Q	Xuniva S			
					
Finition	○	○	○	○	○
Largeur (mm)	800	300	400	450	400
Lave-mains	–	–	–	–	–
Lavabo, Lavabo à poser	■	–	–	–	–
Vasque à poser	■	■	■	■	–
Vasque semi-encastrée	–	–	–	–	■
Vasque sous-plan	–	–	–	–	–
Base du lavabo poncée	■	–	–	–	–
trou pour robinet	■	–	–	■	–
Trop-plein	■	–	–	■	■
SmartClean	–	■	■	■	■
Tapis d'insonorisation sur mesure	■	–	–	–	–
prix en €	**328,70**	**158,50 - 248,50**	**204,80 - 294,80**	**234,30 - 324,30**	**158,50 - 248,50**
à partir de la page	576	581	581	583	584

■ disponible selon le modèle
– non disponible

	Xanuia Q				
					
Finition	○	○	○	○	○
Largeur (mm)	650	650	700	700	800
Lave-mains	–	–	–	–	–
Lavabo, Lavabo à poser	–	■	■	–	■
Vasque à poser	■	–	–	■	–
Vasque semi-encastrée	–	–	–	–	–
Vasque sous-plan	–	–	–	–	–
Base du lavabo poncée	■	–	–	■	–
trou pour robinet	■	■	■	■	■
Trop-plein	■	■	■	■	■
SmartClean	–	■	■	–	■
Tapis d'insonorisation sur mesure	■	■	■	■	■
prix en €	**196,40**	**152,40 - 242,40**	**202,00 - 292,00**	**272,00**	**258,70 - 348,70**
à partir de la page	573	579	574	575	575

	Xuniva S		Xuniva Q		
					
Finition	○	○	○	○	○
Largeur (mm)	450	350/400	300	550	600
Lave-mains	–	–	–	–	–
Lavabo, Lavabo à poser	–	–	–	–	–
Vasque à poser	–	–	■	■	■
Vasque semi-encastrée	■	–	–	–	–
Vasque sous-plan	–	■	–	–	–
Base du lavabo poncée	–	–	–	–	–
trou pour robinet	■	–	–	–	■
Trop-plein	■	■	–	–	■
SmartClean	■	■	■	■	■
Tapis d'insonorisation sur mesure	–	–	–	–	–
prix en €	**181,80 - 271,80**	**122,30 - 212,30**	**191,50 - 281,50**	**290,60 - 380,60**	**313,80 - 403,80**
à partir de la page	585	585	586	587	588

Lavabos et Vasques

	Xuniva Q			Xuniva D	
					
Finition	○	○	○	○	○
Largeur (mm)	550	550	450/500	550	600
Lave-mains	–	–	–	–	–
Lavabo, Lavabo à poser	–	–	–	–	–
Vasque à poser	–	–	–	■	■
Vasque semi-encastrée	■	■	–	–	–
Vasque sous-plan	–	–	■	–	–
Base du lavabo poncée	–	–	–	–	–
trou pour robinet	–	■	–	–	■
Trop-plein	■	■	■	–	■
SmartClean	■	■	■	■	■
Tapis d'insonorisation sur mesure	–	–	–	–	–
prix en €	**214,70 - 304,70**	**254,40 - 344,40**	**201,30 - 291,30**	**234,30 - 324,30**	**270,80 - 360,80**
à partir de la page	589	590	590	591	592

	Xuniva U		
			
Finition	○	○	○
Largeur (mm)	550	550	450/500
Lave-mains	–	–	–
Lavabo, Lavabo à poser	–	–	–
Vasque à poser	–	–	–
Vasque semi-encastrée	■	■	–
Vasque sous-plan	–	–	■
Base du lavabo poncée	–	–	–
trou pour robinet	–	■	–
Trop-plein	■	■	■
SmartClean	■	■	■
Tapis d'insonorisation sur mesure	–	–	–
prix en €	**201,30 - 291,30**	**231,10 - 321,10**	**184,90 - 274,90**
à partir de la page	598	599	599

■ disponible selon le modèle
– non disponible

	Xuniva D			Xuniva U	
					
Finition	○	○	○	○	○
Largeur (mm)	550	550	450/500	550	600
Lave-mains	–	–	–	–	–
Lavabo, Lavabo à poser	–	–	–	–	–
Vasque à poser	–	–	–	■	■
Vasque semi-encastrée	■	■	–	–	–
Vasque sous-plan	–	–	■	–	–
Base du lavabo poncée	–	–	–	–	–
trou pour robinet	–	■	–	–	■
Trop-plein	■	■	■	–	■
SmartClean	■	■	■	■	■
Tapis d'insonorisation sur mesure	–	–	–	–	–
prix en €	**181,80 - 271,80**	**204,80 - 294,80**	**151,90 - 241,90**	**270,80 - 360,80**	**290,60 - 380,60**
à partir de la page	594	594	595	596	597

Points forts

Technologies

Smart Clean

Un revêtement spécial empêche la saleté d'adhérer au produit. Pour un entretien facile.

Installation

Made to fit NoiseReduction

Pour une installation facilitée, ce produit est fourni avec un isolant phonique pré-découpé sur mesure.

Finition

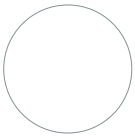

Blanc

-450

Xevolos E Lave-mains avec plage de pose

Caractéristiques des variantes

- comprenant: lave-mains, garniture de vidage, protection
- matériau: céramique
- 360 x 250 x 110 mm (L x P x H)
- hauteur de la vasque: 85 mm
- SmartClean : nettoyage facile
- protection céramique inclus
- Tapis d'insonorisation sur mesure
- avec un trou pour robinet
- sans trop-plein
- bonde à écoulement libre
- type d'installation: montage mural
- compatible avec Meubles bas Xevelos
- classe de trop-plein: CL00

360/250 avec plage de pose à droite

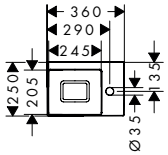

360/250 avec plage de pose à gauche

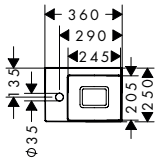

Technologies

Smart Clean

Installation

Made to fit NoiseReduction

Certificats/déclarations

FDES

Vue d'ensemble

Position du trou pour robinet	Finition	PAL	En stock	Code article	Euro
droite	Blanc	48	■	61086450	307,00
gauche	Blanc	48	■	61087450	307,00

Les articles qui ne sont pas en stock seront produits après réception de la commande.

Options:	Finition	Code article	Euro
Siphon Flowstar S	Chromé	52105000	90,55
	Bronze brossé	52105140	138,08
	Noir chromé brossé	52105340	138,08
	Noir mat	52105670	135,81
	Blanc mat	52105700	135,81
	Aspect doré poli	52105990	138,08

Produits associés:	Façade	Code article	Euro
Xevolos E Meuble bas pour lave-mains 340/245 caisson Blanc mat, charnière de porte droite	Blanc métallisé	54169320	1.069,20
	Chêne foncé	54169730	1.069,20
	Bronze	54169390	1.269,00
 Xevolos E Meuble bas pour lave-mains 340/245 caisson Beige mat, charnière de porte droite	Beige métallisé	54170790	1.069,20
	Chêne foncé	54170730	1.069,20
	Bronze	54170390	1.269,00
 Xevolos E Meuble bas pour lave-mains 340/245 caisson Gris mat, charnière de porte droite	Gris métallisé	54171770	1.069,20
	Chêne foncé	54171730	1.069,20
	Bronze	54171390	1.269,00
 Xevolos E Meuble bas pour lave-mains 340/245 caisson Blanc mat, charnière de porte gauche	Blanc métallisé	54166320	1.069,20
	Chêne foncé	54166730	1.069,20
	Bronze	54166390	1.269,00
 Xevolos E Meuble bas pour lave-mains 340/245 caisson Beige mat, charnière de porte gauche	Beige métallisé	54167790	1.069,20
	Chêne foncé	54167730	1.069,20
	Bronze	54167390	1.269,00
 Xevolos E Meuble bas pour lave-mains 340/245 caisson Gris mat, charnière de porte gauche	Gris métallisé	54168770	1.069,20
	Chêne foncé	54168730	1.069,20
	Bronze	54168390	1.269,00

Les mesures des schémas techniques sont en mm.
Les spécifications techniques et les unités de mesure peuvent être sujettes à des changements.

Xevolos E Lave-mains

Caractéristiques des variantes

- comprenant: lave-mains, garniture de vidage, protection
- matériau: céramique
- 500 x 480 x 140 mm (L x P x H)
- hauteur de la vasque: 105 mm
- SmartClean : nettoyage facile
- protection céramique inclus
- Tapis d'insonorisation sur mesure
- sans trop-plein
- bonde à écoulement libre
- type d'installation: montage mural
- compatible avec Meubles bas Xevelos
- classe de trop-plein: CL00

500/480

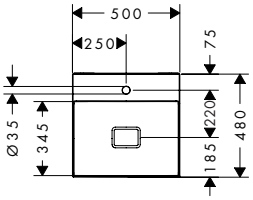

Technologies

Smart Clean

Installation

Made to fit NoiseReduction

Certificats/déclarations

FDES

Vue d'ensemble

	trou pour robinet	Finition	PAL	En stock	Code article	Euro
	1	Blanc	16	■	61088450	430,40
	0	Blanc	16	–	61089450	430,40

Les articles qui ne sont pas en stock seront produits après réception de la commande.

Options:		Finition	Code article	Euro
	Siphon Flowstar S	Chromé	52105000	90,55
		Bronze brossé	52105140	138,08
		Noir chromé brossé	52105340	138,08
		Noir mat	52105670	135,81
		Blanc mat	52105700	135,81
		Aspect doré poli	52105990	138,08
	Siphon Flowstar	Chromé	52100000	158,45

Produits associés:		Façade	Code article	Euro
	Xevolos E Meuble bas pour lave-mains 480/475 avec 2 tiroirs caisson Blanc mat	Blanc métallisé	54172320	1.918,80
		Chêne foncé	54172730	1.918,80
		Bronze	54172390	2.188,80
	Xevolos E Meuble bas pour lave-mains 480/475 avec 2 tiroirs caisson Beige mat	Beige métallisé	54173790	1.918,80
		Chêne foncé	54173730	1.918,80
		Bronze	54173390	2.188,80
	Xevolos E Meuble bas pour lave-mains 480/475 avec 2 tiroirs caisson Gris mat	Gris métallisé	54174770	1.918,80
		Chêne foncé	54174730	1.918,80
		Bronze	54174390	2.188,80

Les mesures des schémas techniques sont en mm.
Les spécifications techniques et les unités de mesure peuvent être sujettes à des changements.

Xevolos E Lave-mains

Caractéristiques des variantes

- comprenant: lave-mains, garniture de vidage, protection
- matériau: céramique
- 500 x 480 x 140 mm (L x P x H)
- hauteur de la vasque: 105 mm
- SmartClean : nettoyage facile
- base du lavabo poncée
- protection céramique inclus
- Tapis d'insonorisation sur mesure
- sans trop-plein
- bonde à écoulement libre
- type d'installation: intégré et fixation murale
- compatible avec Meubles bas Xevolos avec plan stratifié
- classe de trop-plein: CL00

500/480

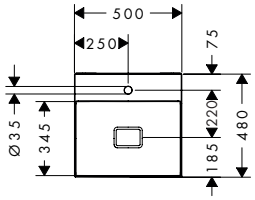

Technologies

Smart Clean

Installation

Made to fit NoiseReduction

Certificats/déclarations

FDES

Vue d'ensemble

	trou pour robinet	Finition	PAL	En stock	Code article	Euro
	1	Blanc	16	_	61090450	500,40
	0	Blanc	16	_	61091450	500,40

Les articles qui ne sont pas en stock seront produits après réception de la commande.

Options:		Finition	Code article	Euro
	Siphon Flowstar	Chromé	52100000	158,45
	Siphon Flowstar S	Chromé	52105000	90,55
		Bronze brossé	52105140	138,08
		Noir chromé brossé	52105340	138,08
		Noir mat	52105670	135,81
		Blanc mat	52105700	135,81
		Aspect doré poli	52105990	138,08

Produits associés:		Finition	Code article	Euro
	Xevolos E Plan stratifié 780/550 percé au centre pour lavabo Xevolos E 500/480, 580/480 et 600/480	Beige mat	54208780	365,40
		Blanc mat	54208700	365,40
		Gris mat	54208760	365,40
	Xevolos E Plan stratifié 980/550 percé au centre pour lavabo Xevolos E 500/480, 580/480 et 600/480	Beige mat	54209780	409,50
		Blanc mat	54209700	409,50
		Gris mat	54209760	409,50
	Xevolos E Plan stratifié 1180/550 percé au centre pour lavabo Xevolos E 500/480, 580/480, 600/480 et 780/480	Beige mat	54210780	456,30
		Blanc mat	54210700	456,30
		Gris mat	54210760	456,30
	Xevolos E Plan stratifié 1370/550 percé à gauche pour lavabo Xevolos E 500/480, 580/480, 780/480	Beige mat	54205780	503,10
		Blanc mat	54205700	503,10
		Gris mat	54205760	503,10
	Xevolos E Plan stratifié 1370/550 percé à droite pour lavabo Xevolos E 500/480, 580/480	Beige mat	54206780	503,10
		Blanc mat	54206700	503,10
		Gris mat	54206760	503,10
	Xevolos E Plan stratifié 1370/550 percé pour double lavabo Xevolos E 500/480	Beige mat	54207780	527,40
		Blanc mat	54207700	527,40
		Gris mat	54207760	527,40

Les mesures des schémas techniques sont en mm.
Les spécifications techniques et les unités de mesure peuvent être sujettes à des changements.

Xevolos E plans-vasques

Caractéristiques des variantes

- comprenant: plan-vasque, garniture de vidage, protection
- matériau: céramique
- 600 x 480 x 140 mm (L x P x H)
- hauteur de la vasque: 105 mm
- SmartClean : nettoyage facile
- protection céramique inclus
- Tapis d'insonorisation sur mesure
- sans trop-plein
- bonde à écoulement libre
- type d'installation: montage mural
- compatible avec Meubles bas Xevelos
- classe de trop-plein: CL00

600/480

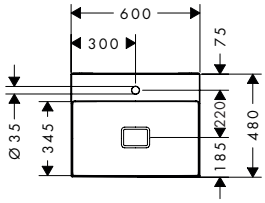

Technologies

Smart Clean

Installation

Made to fit NoiseReduction

Certificats/déclarations

FDES

Vue d'ensemble

	trou pour robinet	Finition	PAL	En stock	Code article	Euro
	1	Blanc	16	■	61092450	480,90
	0	Blanc	16	–	61093450	480,90

Les articles qui ne sont pas en stock seront produits après réception de la commande.

Options:		Finition	Code article	Euro
	Siphon Flowstar	Chromé	52100000	158,45
	Siphon Flowstar S	Chromé	52105000	90,55
		Bronze brossé	52105140	138,08
		Noir chromé brossé	52105340	138,08
		Noir mat	52105670	135,81
		Blanc mat	52105700	135,81
		Aspect doré poli	52105990	138,08

Produits associés:		Façade	Code article	Euro
	Xevolos E Meuble bas pour plan vasque 580/475 avec 2 tiroirs caisson Blanc mat	Blanc métallisé	54175320	2.009,70
		Chêne foncé	54175730	2.009,70
		Bronze	54175390	2.313,90
	Xevolos E Meuble bas pour plan vasque 580/475 avec 2 tiroirs caisson Beige mat	Beige métallisé	54176790	2.009,70
		Chêne foncé	54176730	2.009,70
		Bronze	54176390	2.313,90
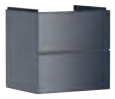	Xevolos E Meuble bas pour plan vasque 580/475 avec 2 tiroirs caisson Gris mat	Gris métallisé	54177770	2.009,70
		Chêne foncé	54177730	2.009,70
		Bronze	54177390	2.313,90

Les mesures des schémas techniques sont en mm.
Les spécifications techniques et les unités de mesure peuvent être sujettes à des changements.

Xevolos E Lavabo à poser

Caractéristiques des variantes

- comprenant: lavabo à poser, garniture de vidage, protection
- matériau: céramique
- 600 x 480 x 140 mm (L x P x H)
- hauteur de la vasque: 105 mm
- SmartClean : nettoyage facile
- protection céramique inclus
- Tapis d'insonorisation sur mesure
- sans trop-plein
- bonde à écoulement libre
- type d'installation: intégré et fixation murale
- compatible avec Meubles bas Xevolos avec plan stratifié
- classe de trop-plein: CL00
- base du lavabo poncée

600/480

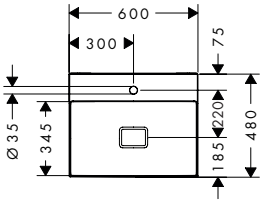

Technologies

Smart Clean

Installation

Made to fit NoiseReduction

Certificats/déclarations

FDES

Vue d'ensemble

	trou pour robinet	Finition	PAL	En stock	Code article	Euro
	1	Blanc	16	_	61094450	550,90
	0	Blanc	16	_	61095450	550,90

Les articles qui ne sont pas en stock seront produits après réception de la commande.

Options:		Finition	Code article	Euro
	Siphon Flowstar	Chromé	52100000	158,45
	Siphon Flowstar S	Chromé	52105000	90,55
		Bronze brossé	52105140	138,08
		Noir chromé brossé	52105340	138,08
		Noir mat	52105670	135,81
		Blanc mat	52105700	135,81
		Aspect doré poli	52105990	138,08

Produits associés:		Finition	Code article	Euro
	Xevolos E Plan stratifié 780/550 percé au centre pour lavabo Xevolos E 500/480, 580/480 et 600/480	Beige mat	54208780	365,40
		Blanc mat	54208700	365,40
		Gris mat	54208760	365,40
	Xevolos E Plan stratifié 980/550 percé au centre pour lavabo Xevolos E 500/480, 580/480 et 600/480	Beige mat	54209780	409,50
		Blanc mat	54209700	409,50
		Gris mat	54209760	409,50
	Xevolos E Plan stratifié 1180/550 percé au centre pour lavabo Xevolos E 500/480, 580/480, 600/480 et 780/480	Beige mat	54210780	456,30
		Blanc mat	54210700	456,30
		Gris mat	54210760	456,30
	Xevolos E Plan stratifié 1570/550 percé pour double lavabo Xevolos E 580/480,600/480	Beige mat	54211780	623,70
		Blanc mat	54211700	623,70
		Gris mat	54211760	623,70

Les mesures des schémas techniques sont en mm.
Les spécifications techniques et les unités de mesure peuvent être sujettes à des changements.

Xevolos E plans-vasques

Caractéristiques des variantes

- comprenant: plan-vasque, garniture de vidage, protection
- matériau: céramique
- 800 x 480 x 140 mm (L x P x H)
- hauteur de la vasque: 125 mm
- SmartClean : nettoyage facile
- protection céramique inclus
- Tapis d'insonorisation sur mesure
- sans trop-plein
- bonde à écoulement libre
- type d'installation: montage mural
- compatible avec Meubles bas Xevelos
- classe de trop-plein: CL00

800/480



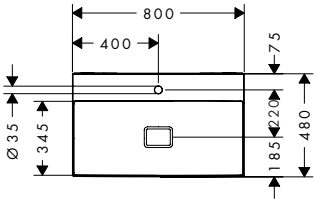

Technologies

Smart Clean

Installation

Made to fit NoiseReduction

Certificats/déclarations

FDES

Vue d'ensemble

	trou pour robinet	Finition	PAL	En stock	Code article	Euro
	1	Blanc	14	■	61096450	733,80
	0	Blanc	14	–	61097450	733,80

Les articles qui ne sont pas en stock seront produits après réception de la commande.

Options:		Finition	Code article	Euro
	Siphon Flowstar	Chromé	52100000	158,45
	Siphon Flowstar S	Chromé	52105000	90,55
		Bronze brossé	52105140	138,08
		Noir chromé brossé	52105340	138,08
		Noir mat	52105670	135,81
		Blanc mat	52105700	135,81
		Aspect doré poli	52105990	138,08

Produits associés:		Façade	Code article	Euro
	Xevolos E Meuble bas pour plan vasque 780/475 avec 2 tiroirs caisson Blanc mat	Blanc métallisé	54178320	2.184,30
		Chêne foncé	54178730	2.184,30
		Bronze	54178390	2.552,40
	Xevolos E Meuble bas pour plan vasque 780/475 avec 2 tiroirs caisson Beige mat	Beige métallisé	54179790	2.184,30
		Chêne foncé	54179730	2.184,30
		Bronze	54179390	2.552,40
	Xevolos E Meuble bas pour plan vasque 780/475 avec 2 tiroirs caisson Gris mat	Gris métallisé	54180770	2.184,30
		Chêne foncé	54180730	2.184,30
		Bronze	54180390	2.552,40

Les mesures des schémas techniques sont en mm.
Les spécifications techniques et les unités de mesure peuvent être sujettes à des changements.

Xevolos E Lavabos à poser

Caractéristiques des variantes

- comprenant: lavabo à poser, garniture de vidage, protection
- matériau: céramique
- 800 x 480 x 140 mm (L x P x H)
- hauteur de la vasque: 125 mm
- SmartClean : nettoyage facile
- base du lavabo poncée
- protection céramique inclus
- Tapis d'insonorisation sur mesure
- sans trop-plein
- bonde à écoulement libre
- type d'installation: intégré et fixation murale
- classe de trop-plein: CL00

800/480



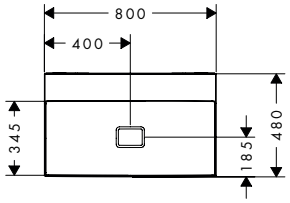

Technologies

Smart Clean

Installation

Made to fit NoiseReduction

Vue d'ensemble

trou pour robinet	SmartClean	Finition	PAL	En stock	Code article	Euro
1	■	Blanc	14	–	61098450	803,80
0	■	Blanc	14	–	61099450	803,80

Les articles qui ne sont pas en stock seront produits après réception de la commande.

Options:		Finition	Code article	Euro
	Siphon Flowstar S	Chromé	52105000	90,55
		Bronze brossé	52105140	138,08
		Noir chromé brossé	52105340	138,08
		Noir mat	52105670	135,81
		Blanc mat	52105700	135,81
		Aspect doré poli	52105990	138,08
	Siphon Flowstar	Chromé	52100000	158,45

Les mesures des schémas techniques sont en mm.
Les spécifications techniques et les unités de mesure peuvent être sujettes à des changements.

Xevolos E plans-vasques

Caractéristiques des variantes

- comprenant: plan-vasque, garniture de vidage, protection
- matériau: céramique
- 1 000 x 480 x 140 mm (L x P x H)
- hauteur de la vasque: 105 mm
- SmartClean : nettoyage facile
- protection céramique inclus
- Tapis d'insonorisation sur mesure
- sans trop-plein
- bonde à écoulement libre
- type d'installation: montage mural
- compatible avec Meubles bas Xevelos
- classe de trop-plein: CL00

1000/480



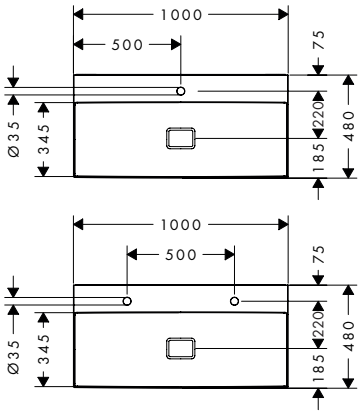

Technologies

Smart Clean

Installation

Made to fit NoiseReduction

Certificats/déclarations

FDES

Vue d'ensemble

	trou pour robinet	Finition	PAL	En stock	Code article	Euro
	1	Blanc	8	■	61100450	902,70
	0	Blanc	8	–	61101450	902,70
	2	Blanc	8	■	61110450	902,70

Les articles qui ne sont pas en stock seront produits après réception de la commande.

Options:		Finition	Code article	Euro
	Siphon Flowstar	Chromé	52100000	158,45
	Siphon Flowstar S	Chromé	52105000	90,55
		Bronze brossé	52105140	138,08
		Noir chromé brossé	52105340	138,08
		Noir mat	52105670	135,81
		Blanc mat	52105700	135,81
		Aspect doré poli	52105990	138,08

Produits associés:		Façade	Code article	Euro
	Xevolos E Meuble bas pour plan vasque 980/475 avec 2 tiroirs caisson Blanc mat	Blanc métallisé	54181320	2.323,80
		Chêne foncé	54181730	2.323,80
		Bronze	54181390	2.762,10
	Xevolos E Meuble bas pour plan vasque 980/475 avec 2 tiroirs caisson Beige mat	Beige métallisé	54182790	2.323,80
		Chêne foncé	54182730	2.323,80
		Bronze	54182390	2.762,10
	Xevolos E Meuble bas pour plan vasque 980/475 avec 2 tiroirs caisson Gris mat	Gris métallisé	54183770	2.323,80
		Chêne foncé	54183730	2.323,80
		Bronze	54183390	2.762,10

Les mesures des schémas techniques sont en mm.
Les spécifications techniques et les unités de mesure peuvent être sujettes à des changements.

Xevolos E Lavabos à poser

Caractéristiques des variantes

- comprenant: lavabo à poser, garniture de vidage, protection
- matériau: céramique
- 1 000 x 480 x 140 mm (L x P x H)
- hauteur de la vasque: 105 mm
- SmartClean : nettoyage facile
- base du lavabo poncée
- protection céramique inclus
- Tapis d'insonorisation sur mesure
- sans trop-plein
- bonde à écoulement libre
- type d'installation: intégré et fixation murale
- classe de trop-plein: CL00

1000/480



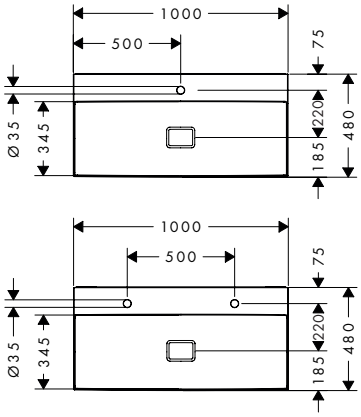

Technologies

Smart Clean

Installation

Made to fit NoiseReduction

Vue d'ensemble

trou pour robinet	SmartClean	Finition	PAL	En stock	Code article	Euro
1	■	Blanc	8	_	61102450	972,70
0	■	Blanc	8	_	61103450	972,70
2	■	Blanc	8	_	61111450	972,70

Les articles qui ne sont pas en stock seront produits après réception de la commande.

Options:		Finition	Code article	Euro
	Siphon Flowstar S	Chromé	52105000	90,55
		Bronze brossé	52105140	138,08
		Noir chromé brossé	52105340	138,08
		Noir mat	52105670	135,81
		Blanc mat	52105700	135,81
		Aspect doré poli	52105990	138,08
	Siphon Flowstar	Chromé	52100000	158,45

Les mesures des schémas techniques sont en mm.
Les spécifications techniques et les unités de mesure peuvent être sujettes à des changements.

Xevolos E plans-vasques

Caractéristiques des variantes

- comprenant: plan-vasque, garniture de vidage, protection
- matériau: céramique
- 1 200 x 480 x 140 mm (L x P x H)
- hauteur de la vasque: 105 mm
- SmartClean : nettoyage facile
- protection céramique inclus
- Tapis d'insonorisation sur mesure
- sans trop-plein
- bonde à écoulement libre
- compatible avec Meubles bas Xevelos
- classe de trop-plein: CL00

1200/480



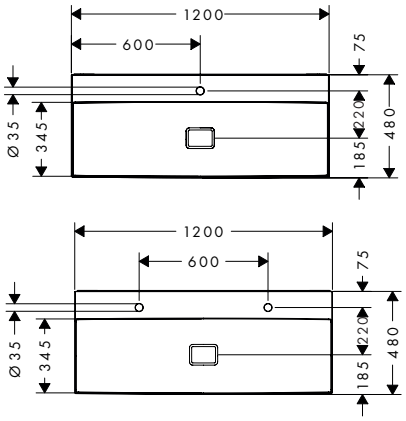

Technologies

Installation

Certificats/déclarations

Vue d'ensemble

	trou pour robinet	Finition	PAL	En stock	Code article	Euro
	1	Blanc	10	■	61112450	1.104,90
	0	Blanc	10	_	61105450	1.104,90
	2	Blanc	10	■	61104450	1.104,90

Les articles qui ne sont pas en stock seront produits après réception de la commande.

Options:		Finition	Code article	Euro
	Siphon Flowstar	Chromé	52100000	158,45
	Siphon Flowstar S	Chromé	52105000	90,55
		Bronze brossé	52105140	138,08
		Noir chromé brossé	52105340	138,08
		Noir mat	52105670	135,81
		Blanc mat	52105700	135,81
		Aspect doré poli	52105990	138,08

Produits associés:		Façade	Code article	Euro
	Xevolos E Meuble bas pour plan vasque 1180/475 avec 2 tiroirs caisson Blanc mat	Blanc métallisé	54184320	2.473,20
		Chêne foncé	54184730	2.473,20
		Bronze	54184390	2.975,40
	Xevolos E Meuble bas pour plan vasque 1180/475 avec 2 tiroirs caisson Beige mat	Beige métallisé	54185790	2.473,20
		Chêne foncé	54185730	2.473,20
		Bronze	54185390	2.975,40
	Xevolos E Meuble bas pour plan vasque 1180/475 avec 2 tiroirs caisson Gris mat	Gris métallisé	54186770	2.473,20
		Chêne foncé	54186730	2.473,20
		Bronze	54186390	2.975,40

Les mesures des schémas techniques sont en mm.
Les spécifications techniques et les unités de mesure peuvent être sujettes à des changements.

Xevolos E Lavabos à poser

Caractéristiques des variantes

- comprenant: lavabo à poser, garniture de vidage, protection
- matériau: céramique
- 1 200 x 480 x 140 mm (L x P x H)
- hauteur de la vasque: 105 mm
- SmartClean : nettoyage facile
- base du lavabo poncée
- protection céramique inclus
- Tapis d'insonorisation sur mesure
- sans trop-plein
- bonde à écoulement libre
- type d'installation: intégré et fixation murale
- classe de trop-plein: CL00

1200/480



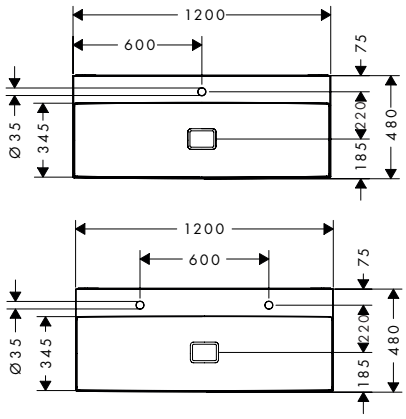

Technologies

Smart Clean

Installation

Made to fit NoiseReduction

Vue d'ensemble

trou pour robinet	SmartClean	Finition	PAL	En stock	Code article	Euro
1	■	Blanc	10	_	61113450	1.174,90
0	■	Blanc	10	_	61107450	1.174,90
2	■	Blanc	10	_	61106450	1.174,90

Les articles qui ne sont pas en stock seront produits après réception de la commande.

Options:		Finition	Code article	Euro
	Siphon Flowstar S	Chromé	52105000	90,55
		Bronze brossé	52105140	138,08
		Noir chromé brossé	52105340	138,08
		Noir mat	52105670	135,81
		Blanc mat	52105700	135,81
		Aspect doré poli	52105990	138,08
	Siphon Flowstar	Chromé	52100000	158,45

Les mesures des schémas techniques sont en mm.
Les spécifications techniques et les unités de mesure peuvent être sujettes à des changements.

Xelu Q Lave-mains avec plage de pose

Caractéristiques des variantes

- comprenant: lave-mains, garniture de vidage, protection
- matériau: céramique
- 360 x 250 x 80 mm (L x P x H)
- hauteur de la vasque: 90 mm
- SmartClean : nettoyage facile
- protection céramique inclus
- Tapis d'insonorisation sur mesure
- avec un trou pour robinet
- sans trop-plein
- bonde à écoulement libre
- type d'installation: montage mural
- compatible avec Meubles bas Xelu
- classe de trop-plein: CL00

360/250 avec plage de pose à droite

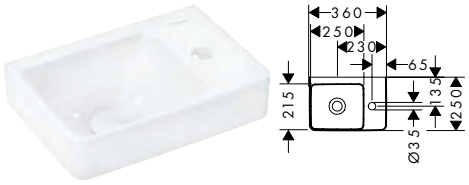

360/250 avec plage de pose à gauche

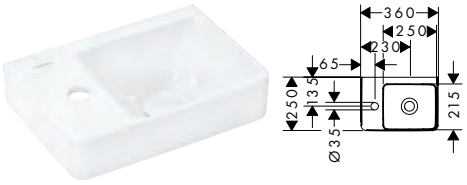

Technologies

Smart Clean

Installation

Made to fit NoiseReduction

Certificats/déclarations

FDES

Vue d'ensemble

plage de pose	Position du trou pour robinet	Finition	PAL	En stock	Code article	Euro
droite	droite	Blanc	72	■	61084450	236,00
gauche	gauche	Blanc	72	■	61085450	236,00

Les articles qui ne sont pas en stock seront produits après réception de la commande.

Options:		Finition	Code article	Euro
	Siphon Flowstar S	Chromé	52105000	90,55
		Bronze brossé	52105140	138,08
		Noir chromé brossé	52105340	138,08
		Noir mat	52105670	135,81
		Blanc mat	52105700	135,81
		Aspect doré poli	52105990	138,08

Produits associés:		Pour	Finition de la poignée	Code article	Euro
	Xelu Q Meuble bas pour lave-mains 340/245, caisson Blanc brillant, charnière de porte droite	61084XXX	Chromé	54015000	619,50
			Noir mat	54015670	619,50
			Blanc mat	54015700	619,50
	Xelu Q Meuble bas pour lave-mains 340/245, caisson Gris mat, charnière de porte droite	61084XXX	Chromé	54016000	619,50
			Noir mat	54016670	619,50
			Blanc mat	54016700	619,50
	Xelu Q Meuble bas pour lave-mains 340/245, caisson Chêne clair naturel, charnière de porte droite	61084XXX	Chromé	54017000	619,50
			Noir mat	54017670	619,50
			Blanc mat	54017700	619,50
	Xelu Q Meuble bas pour lave-mains 340/245, caisson Noyer foncé, charnière de porte gauche	61084XXX	Chromé	54018000	619,50
			Noir mat	54018670	619,50
			Blanc mat	54018700	619,50
	Xelu Q Meuble bas pour lave-mains 340/245, caisson Blanc brillant, charnière de porte gauche	61085XXX	Chromé	54011000	619,50
			Noir mat	54011670	619,50
			Blanc mat	54011700	619,50
	Xelu Q Meuble bas pour lave-mains 340/245, caisson Gris mat, charnière de porte gauche	61085XXX	Chromé	54012000	619,50
			Noir mat	54012670	619,50
			Blanc mat	54012700	619,50
	Xelu Q Meuble bas pour lave-mains 340/245, caisson Chêne clair naturel, charnière de porte gauche	61085XXX	Chromé	54013000	619,50
			Noir mat	54013670	619,50
			Blanc mat	54013700	619,50
	Xelu Q Meuble bas pour lave-mains 340/245, caisson Noyer foncé, charnière de porte gauche	61085XXX	Chromé	54014000	619,50
			Noir mat	54014670	619,50
			Blanc mat	54014700	619,50

Les mesures des schémas techniques sont en mm.
Les spécifications techniques et les unités de mesure peuvent être sujettes à des changements.

Xelu Q Lave-mains

Caractéristiques des variantes

- comprenant: lave-mains, garniture de vidage, protection
- matériau: céramique
- 500 x 480 x 80 mm (L x P x H)
- hauteur de la vasque: 100 mm
- SmartClean : nettoyage facile
- protection céramique inclus
- Tapis d'insonorisation sur mesure
- sans trop-plein
- bonde à écoulement libre
- type d'installation: montage mural
- compatible avec Meubles bas Xelu
- classe de trop-plein: CL00

500/480



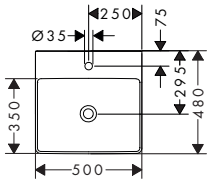

Technologies

Smart Clean

Installation

Made to fit NoiseReduction

Certificats/déclarations

FDES

Vue d'ensemble

	trou pour robinet	Finition	PAL	En stock	Code article	Euro
	1	Blanc	16	■	61012450	316,00
	0	Blanc	16	■	61013450	316,00

Les articles qui ne sont pas en stock seront produits après réception de la commande.

Options:		Finition	Code article	Euro
	Siphon Flowstar	Chromé	52100000	158,45
	Siphon Flowstar S	Chromé	52105000	90,55
		Bronze brossé	52105140	138,08
		Noir chromé brossé	52105340	138,08
		Noir mat	52105670	135,81
		Blanc mat	52105700	135,81
		Aspect doré poli	52105990	138,08

Produits associés:		Finition de la poignée	Code article	Euro
	Xelu Q Meuble bas pour lave-mains 480/475 avec 2 tiroirs, caisson Blanc brillant	Chromé	54019000	1.035,80
		Noir mat	54019670	1.035,80
		Blanc mat	54019700	1.035,80
	Xelu Q Meuble bas pour lave-mains 480/475 avec 2 tiroirs, caisson Gris mat	Chromé	54020000	1.035,80
		Noir mat	54020670	1.035,80
		Blanc mat	54020700	1.035,80
	Xelu Q Meuble bas pour lave-mains 480/475 avec 2 tiroirs, caisson Chêne clair naturel	Chromé	54021000	1.035,80
		Noir mat	54021670	1.035,80
		Blanc mat	54021700	1.035,80
	Xelu Q Meuble bas pour lave-mains 480/475 avec 2 tiroirs, caisson Noyer foncé	Chromé	54022000	1.035,80
		Noir mat	54022670	1.035,80
		Blanc mat	54022700	1.035,80

Les mesures des schémas techniques sont en mm.
Les spécifications techniques et les unités de mesure peuvent être sujettes à des changements.

Xelu Q Lave-mains

Caractéristiques des variantes

- comprenant: lave-mains, garniture de vidage, protection
- matériau: céramique
- 500 x 480 x 80 mm (L x P x H)
- hauteur de la vasque: 100 mm
- SmartClean : nettoyage facile
- base du lavabo poncée
- protection céramique inclus
- Tapis d'insonorisation sur mesure
- sans trop-plein
- bonde à écoulement libre
- type d'installation: intégré et fixation murale
- compatible avec Meubles bas Xelu avec console
- classe de trop-plein: CL00

500/480



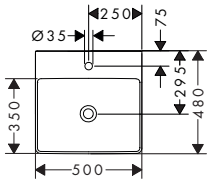

Technologies

Smart Clean

Installation

Made to fit NoiseReduction

Certificats/déclarations

FDES

Vue d'ensemble

	trou pour robinet	Finition	PAL	En stock	Code article	Euro
	1	Blanc	16	■	61014450	386,00
	0	Blanc	16	–	61015450	386,00

Les articles qui ne sont pas en stock seront produits après réception de la commande.

Options:		Finition	Code article	Euro
	Siphon Flowstar	Chromé	52100000	158,45
	Siphon Flowstar S	Chromé	52105000	90,55
		Bronze brossé	52105140	138,08
		Noir chromé brossé	52105340	138,08
		Noir mat	52105670	135,81
		Blanc mat	52105700	135,81
		Aspect doré poli	52105990	138,08

Produits associés:		Finition	Code article	Euro
	Xelu Q Plan stratifié 780/550 percé au centre pour lavabo Xelu Q 500/480	Gris mat	54094910	326,50
		Blanc brillant	54094050	326,50
		Noyer foncé	54094630	326,50
		Chêne naturel	54094230	326,50
	Xelu Q Plan stratifié 980/550 percé au centre pour lavabo Xelu Q 500/480	Gris mat	54095910	396,00
		Blanc brillant	54095050	396,00
		Noyer foncé	54095630	396,00
		Chêne naturel	54095230	396,00

Les mesures des schémas techniques sont en mm.
Les spécifications techniques et les unités de mesure peuvent être sujettes à des changements.

Xelu Q Lave-mains

Produits associés:	Finition	Code article	Euro
 Xelu Q Plan stratifié 1180/550 percé au centre pour lavabo Xelu Q 500/480	Gris mat	54096910	454,10
	Blanc brillant	54096050	454,10
	Noyer foncé	54096630	454,10
	Chêne naturel	54096230	454,10
 Xelu Q Plan stratifié 1360/550 percé à gauche pour lavabo Xelu Q 500/480	Gris mat	54097910	490,20
	Blanc brillant	54097050	490,20
	Noyer foncé	54097630	490,20
	Chêne naturel	54097230	490,20
 Xelu Q Plan stratifié 1360/550 percé à droite pour lavabo Xelu Q 500/480	Gris mat	54098910	490,20
	Blanc brillant	54098050	490,20
	Noyer foncé	54098630	490,20
	Chêne naturel	54098230	490,20
 Xelu Q Plan stratifié 1360/550 percé pour double lavabo Xelu Q 500/480	Gris mat	54099910	553,50
	Blanc brillant	54099050	553,50
	Noyer foncé	54099630	553,50
	Chêne naturel	54099230	553,50

Xelu Q plans-vasques

Caractéristiques des variantes

- comprenant: plan-vasque, garniture de vidage, protection
- matériau: céramique
- 600 x 480 x 80 mm (L x P x H)
- hauteur de la vasque: 100 mm
- SmartClean : nettoyage facile
- protection céramique inclus
- Tapis d'insonorisation sur mesure
- sans trop-plein
- bonde à écoulement libre
- type d'installation: montage mural
- compatible avec Meubles bas Xelu
- classe de trop-plein: CL00

600/480



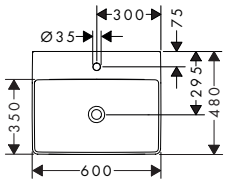

Technologies

Smart Clean

Installation

Made to fit NoiseReduction

Certificats/déclarations

FDES

Vue d'ensemble

trou pour robinet	Finition	PAL	En stock	Code article	Euro
1	Blanc	16	■	61016450	363,30
0	Blanc	16	■	61017450	363,30

Les articles qui ne sont pas en stock seront produits après réception de la commande.

Options:	Finition	Code article	Euro
 Siphon Flowstar	Chromé	52100000	158,45
 Siphon Flowstar S	Chromé	52105000	90,55
	Bronze brossé	52105140	138,08
	Noir chromé brossé	52105340	138,08
	Noir mat	52105670	135,81
	Blanc mat	52105700	135,81
	Aspect doré poli	52105990	138,08

Pour plus d'informations sur ce produit, voir la page suivante.

Les mesures des schémas techniques sont en mm.
Les spécifications techniques et les unités de mesure peuvent être sujettes à des changements.

Xelu Q plans-vasques

Produits associés:		Finition de la poignée	Code article	Euro
	Xelu Q Meuble bas pour plan vasque 580/475 avec 2 tiroirs, caisson Blanc brillant	Chromé	54023000	1.070,10
		Noir mat	54023670	1.070,10
		Blanc mat	54023700	1.070,10
	Xelu Q Meuble bas pour plan vasque 580/475 avec 2 tiroirs, caisson Gris mat	Chromé	54024000	1.070,10
		Noir mat	54024670	1.070,10
		Blanc mat	54024700	1.070,10
	Xelu Q Meuble bas pour plan vasque 580/475 avec 2 tiroirs, caisson Chêne clair naturel	Chromé	54025000	1.070,10
		Noir mat	54025670	1.070,10
		Blanc mat	54025700	1.070,10
	Xelu Q Meuble bas pour plan vasque 580/475 avec 2 tiroirs, caisson Noyer foncé	Chromé	54026000	1.070,10
		Noir mat	54026670	1.070,10
		Blanc mat	54026700	1.070,10

Xelu Q Lavabos à poser

Caractéristiques des variantes

- comprenant: plan-vasque, garniture de vidage, protection
- matériau: céramique
- 600 x 480 x 80 mm (L x P x H)
- hauteur de la vasque: 100 mm
- SmartClean : nettoyage facile
- base du lavabo poncée
- protection céramique inclus
- Tapis d'insonorisation sur mesure
- sans trop-plein
- bonde à écoulement libre
- type d'installation: intégré et fixation murale
- compatible avec Meubles bas Xelu avec console
- classe de trop-plein: CL00

600/480



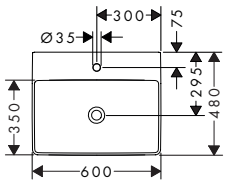

Technologies

Installation

Certificats/déclarations

Vue d'ensemble

	trou pour robinet	Finition	PAL	En stock	Code article	Euro
	1	Blanc	16	■	61018450	433,30
	0	Blanc	16	–	61019450	433,30

Les articles qui ne sont pas en stock seront produits après réception de la commande.

Options:		Finition	Code article	Euro
	Siphon Flowstar	Chromé	52100000	158,45
	Siphon Flowstar S	Chromé	52105000	90,55
		Bronze brossé	52105140	138,08
		Noir chromé brossé	52105340	138,08
		Noir mat	52105670	135,81
		Blanc mat	52105700	135,81
		Aspect doré poli	52105990	138,08

Les mesures des schémas techniques sont en mm.
Les spécifications techniques et les unités de mesure peuvent être sujettes à des changements.

Xelu Q Lavabos à poser

Produits associés:	Finition	Code article	Euro
Xelu Q Plan stratifié 780/550 percé au centre pour lavabo Xelu Q 600/480	Gris mat	54109910	326,50
	Blanc brillant	54109050	326,50
	Noyer foncé	54109630	326,50
	Chêne naturel	54109230	326,50
Xelu Q Plan stratifié 980/550 percé au centre pour lavabo Xelu Q 600/480	Gris mat	54110910	396,00
	Blanc brillant	54110050	396,00
	Noyer foncé	54110630	396,00
	Chêne naturel	54110230	396,00
Xelu Q Plan stratifié 1180/550 percé au centre pour lavabo Xelu Q 600/480	Gris mat	54111910	454,10
	Blanc brillant	54111050	454,10
	Noyer foncé	54111630	454,10
	Chêne naturel	54111230	454,10
Xelu Q Plan stratifié 1560/550 percé pour double lavabo Xelu Q 600/480	Gris mat	54112910	573,80
	Blanc brillant	54112050	573,80
	Noyer foncé	54112630	573,80
	Chêne naturel	54112230	573,80

Xelu Q plans-vasques

Caractéristiques des variantes

- comprenant: plan-vasque, garniture de vidage, protection
- matériau: céramique
- 800 x 480 x 80 mm (L x P x H)
- hauteur de la vasque: 100 mm
- SmartClean : nettoyage facile
- protection céramique inclus
- Tapis d'insonorisation sur mesure
- sans trop-plein
- bonde à écoulement libre
- type d'installation: montage mural
- compatible avec Meubles bas Xelu
- classe de trop-plein: CL00

800/480



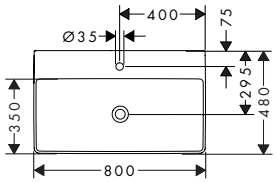

Technologies

Smart Clean

Installation

Made to fit NoiseReduction

Certificats/déclarations

FDES

Vue d'ensemble

trou pour robinet	Finition	PAL	En stock	Code article	Euro
1	Blanc	14	■	61020450	592,20
0	Blanc	14	_	61021450	592,20

Les articles qui ne sont pas en stock seront produits après réception de la commande.

Options:	Finition	Code article	Euro
Siphon Flowstar	Chromé	52100000	158,45
Siphon Flowstar S	Chromé	52105000	90,55
	Bronze brossé	52105140	138,08
	Noir chromé brossé	52105340	138,08
	Noir mat	52105670	135,81
	Blanc mat	52105700	135,81
	Aspect doré poli	52105990	138,08

Pour plus d'informations sur ce produit, voir la page suivante.

Les mesures des schémas techniques sont en mm.
Les spécifications techniques et les unités de mesure peuvent être sujettes à des changements.

Xelu Q plans-vasques

Produits associés:		Finition de la poignée	Code article	Euro
	Xelu Q Meuble bas pour plan vasque 780/475 avec 2 tiroirs, caisson Blanc brillant	Chromé	54027000	1.167,80
		Noir mat	54027670	1.167,80
		Blanc mat	54027700	1.167,80
	Xelu Q Meuble bas pour plan vasque 780/475 avec 2 tiroirs, caisson Gris mat	Chromé	54028000	1.167,80
		Noir mat	54028670	1.167,80
		Blanc mat	54028700	1.167,80
	Xelu Q Meuble bas pour plan vasque 780/475 avec 2 tiroirs, caisson Chêne clair naturel	Chromé	54029000	1.167,80
		Noir mat	54029670	1.167,80
		Blanc mat	54029700	1.167,80
	Xelu Q Meuble bas pour plan vasque 780/475 avec 2 tiroirs, caisson Noyer foncé	Chromé	54030000	1.167,80
		Noir mat	54030670	1.167,80
		Blanc mat	54030700	1.167,80

Xelu Q Lavabos à poser

Caractéristiques des variantes

- comprenant: lavabo à poser, garniture de vidage, protection
- matériau: céramique
- 800 x 480 x 80 mm (L x P x H)
- hauteur de la vasque: 100 mm
- SmartClean : nettoyage facile
- base du lavabo poncée
- protection céramique inclus
- Tapis d'insonorisation sur mesure
- sans trop-plein
- bonde à écoulement libre
- classe de trop-plein: CL00

800/480



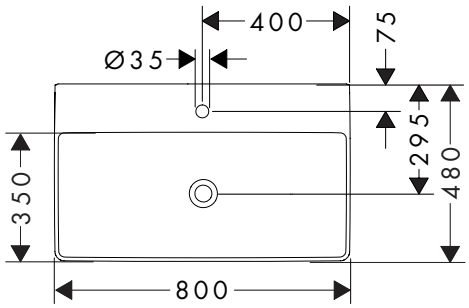

Technologies

Smart Clean

Installation

Made to fit NoiseReduction

Vue d'ensemble

trou pour robinet	SmartClean	Finition	PAL	En stock	Code article	Euro
0	■	Blanc	14	_	61023450	662,20
1	■	Blanc	14	_	61022450	662,20

Les articles qui ne sont pas en stock seront produits après réception de la commande.

Options:		Finition	Code article	Euro
	Siphon Flowstar S	Chromé	52105000	90,55
		Bronze brossé	52105140	138,08
		Noir chromé brossé	52105340	138,08
		Noir mat	52105670	135,81
		Blanc mat	52105700	135,81
		Aspect doré poli	52105990	138,08
	Siphon Flowstar	Chromé	52100000	158,45

Les mesures des schémas techniques sont en mm.
Les spécifications techniques et les unités de mesure peuvent être sujettes à des changements.

Xelu Q plans-vasques avec plage de pose à droite

Caractéristiques des variantes

- comprenant: plan-vasque, garniture de vidage, protection
- matériau: céramique
- 800 x 480 x 80 mm (L x P x H)
- hauteur de la vasque: 100 mm
- SmartClean : nettoyage facile
- protection céramique inclus
- Tapis d'insonorisation sur mesure
- sans trop-plein
- avec plage de pose à droite
- bonde à écoulement libre
- type d'installation: montage mural
- compatible avec Meubles bas Xelu
- classe de trop-plein: CL00

800/480

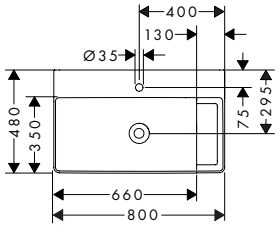

Technologies

Smart Clean

Installation

Made to fit NoiseReduction

Certificats/déclarations

FDES

Vue d'ensemble

	trou pour robinet	Finition	PAL	En stock	Code article	Euro
	1	Blanc	14	■	61024450	694,70
	0	Blanc	14	–	61026450	694,70

Les articles qui ne sont pas en stock seront produits après réception de la commande.

Options:		Finition	Code article	Euro
	Siphon Flowstar	Chromé	52100000	158,45
	Siphon Flowstar S	Chromé	52105000	90,55
		Bronze brossé	52105140	138,08
		Noir chromé brossé	52105340	138,08
		Noir mat	52105670	135,81
		Blanc mat	52105700	135,81
		Aspect doré poli	52105990	138,08

Produits associés:		Finition de la poignée	Code article	Euro
	Xelu Q Meuble bas pour plan vasque 780/475 avec 2 tiroirs, caisson Blanc brillant	Chromé	54027000	1.167,80
		Noir mat	54027670	1.167,80
		Blanc mat	54027700	1.167,80
	Xelu Q Meuble bas pour plan vasque 780/475 avec 2 tiroirs, caisson Gris mat	Chromé	54028000	1.167,80
		Noir mat	54028670	1.167,80
		Blanc mat	54028700	1.167,80
	Xelu Q Meuble bas pour plan vasque 780/475 avec 2 tiroirs, caisson Chêne clair naturel	Chromé	54029000	1.167,80
		Noir mat	54029670	1.167,80
		Blanc mat	54029700	1.167,80
	Xelu Q Meuble bas pour plan vasque 780/475 avec 2 tiroirs, caisson Noyer foncé	Chromé	54030000	1.167,80
		Noir mat	54030670	1.167,80
		Blanc mat	54030700	1.167,80

Les mesures des schémas techniques sont en mm.
Les spécifications techniques et les unités de mesure peuvent être sujettes à des changements.

Xelu Q Lavabos à poser avec plage de pose à droite

Caractéristiques des variantes

- comprenant: lavabo à poser, garniture de vidage, protection
- matériau: céramique
- 800 x 480 x 80 mm (L x P x H)
- hauteur de la vasque: 100 mm
- SmartClean : nettoyage facile
- base du lavabo poncée
- protection céramique inclus
- Tapis d'insonorisation sur mesure
- sans trop-plein
- avec plage de pose à droite
- bonde à écoulement libre
- type d'installation: intégré et fixation murale
- classe de trop-plein: CL00

800/480

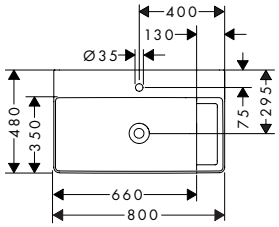

Technologies

Smart Clean

Installation

Made to fit NoiseReduction

Vue d'ensemble

trou pour robinet	SmartClean	Finition	PAL	En stock	Code article	Euro
0	■	Blanc	14	_	61029450	764,70
1	■	Blanc	14	_	61027450	764,70

Les articles qui ne sont pas en stock seront produits après réception de la commande.

Options:		Finition	Code article	Euro
	Siphon Flowstar S	Chromé	52105000	90,55
		Bronze brossé	52105140	138,08
		Noir chromé brossé	52105340	138,08
		Noir mat	52105670	135,81
		Blanc mat	52105700	135,81
		Aspect doré poli	52105990	138,08
	Siphon Flowstar	Chromé	52100000	158,45

Les mesures des schémas techniques sont en mm.
Les spécifications techniques et les unités de mesure peuvent être sujettes à des changements.

Xelu Q plans-vasques avec plage de pose à gauche

Caractéristiques des variantes

- comprenant: plan-vasque, garniture de vidage, protection
- matériau: céramique
- 800 x 480 x 80 mm (L x P x H)
- hauteur de la vasque: 100 mm
- SmartClean : nettoyage facile
- protection céramique inclus
- Tapis d'insonorisation sur mesure
- sans trop-plein
- avec plage de pose à gauche
- bonde à écoulement libre
- type d'installation: montage mural
- compatible avec Meubles bas Xelu
- classe de trop-plein: CL00

800/480



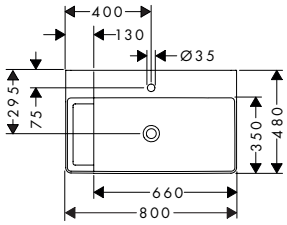

Technologies

Installation

Certificats/déclarations

Vue d'ensemble

	trou pour robinet	Finition	PAL	En stock	Code article	Euro
	1	Blanc	14	■	61030450	694,70
	0	Blanc	14	–	61032450	694,70

Les articles qui ne sont pas en stock seront produits après réception de la commande.

Options:		Finition	Code article	Euro
	Siphon Flowstar	Chromé	52100000	158,45
	Siphon Flowstar S	Chromé	52105000	90,55
		Bronze brossé	52105140	138,08
		Noir chromé brossé	52105340	138,08
		Noir mat	52105670	135,81
		Blanc mat	52105700	135,81
		Aspect doré poli	52105990	138,08

Produits associés:		Finition de la poignée	Code article	Euro
	Xelu Q Meuble bas pour plan vasque 780/475 avec 2 tiroirs, caisson Blanc brillant	Chromé	54027000	1.167,80
		Noir mat	54027670	1.167,80
		Blanc mat	54027700	1.167,80
	Xelu Q Meuble bas pour plan vasque 780/475 avec 2 tiroirs, caisson Gris mat	Chromé	54028000	1.167,80
		Noir mat	54028670	1.167,80
		Blanc mat	54028700	1.167,80
	Xelu Q Meuble bas pour plan vasque 780/475 avec 2 tiroirs, caisson Chêne clair naturel	Chromé	54029000	1.167,80
		Noir mat	54029670	1.167,80
		Blanc mat	54029700	1.167,80
	Xelu Q Meuble bas pour plan vasque 780/475 avec 2 tiroirs, caisson Noyer foncé	Chromé	54030000	1.167,80
		Noir mat	54030670	1.167,80
		Blanc mat	54030700	1.167,80

Les mesures des schémas techniques sont en mm.
Les spécifications techniques et les unités de mesure peuvent être sujettes à des changements.

Xelu Q Lavabos à poser avec plage de pose à gauche

Caractéristiques des variantes

- comprenant: lavabo à poser, garniture de vidage, protection
- matériau: céramique
- 800 x 480 x 80 mm (L x P x H)
- hauteur de la vasque: 100 mm
- SmartClean : nettoyage facile
- base du lavabo poncée
- protection céramique inclus
- Tapis d'insonorisation sur mesure
- sans trop-plein
- avec plage de pose à gauche
- bonde à écoulement libre
- type d'installation: intégré et fixation murale
- classe de trop-plein: CL00

800/480



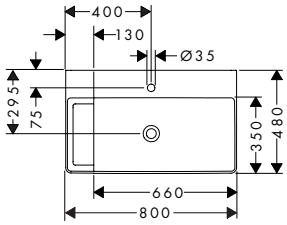

Technologies

Smart Clean

Installation

Made to fit NoiseReduction

Vue d'ensemble

trou pour robinet	SmartClean	Finition	PAL	En stock	Code article	Euro
1	■	Blanc	14	–	61033450	764,70
0	■	Blanc	14	–	61035450	764,70

Les articles qui ne sont pas en stock seront produits après réception de la commande.

Options:		Finition	Code article	Euro
	Siphon Flowstar S	Chromé	52105000	90,55
		Bronze brossé	52105140	138,08
		Noir chromé brossé	52105340	138,08
		Noir mat	52105670	135,81
		Blanc mat	52105700	135,81
		Aspect doré poli	52105990	138,08
	Siphon Flowstar	Chromé	52100000	158,45

Les mesures des schémas techniques sont en mm.
Les spécifications techniques et les unités de mesure peuvent être sujettes à des changements.

Xelu Q Plans-vasque avec 2 trous pour robinet et élément de commande supplémentaire

Caractéristiques des variantes

- comprenant: plan-vasque, garniture de vidage, protection
- matériau: céramique
- 800 x 480 x 80 mm (L x P x H)
- hauteur de la vasque: 100 mm
- SmartClean : nettoyage facile
- protection céramique inclus
- Tapis d'insonorisation sur mesure
- avec 2 trous pour robinet (le second pour l'élément de commande)
- sans trop-plein
- bonde à écoulement libre
- type d'installation: montage mural
- compatible avec Meubles bas Xelu
- classe de trop-plein: CL00

800/480 avec plage de pose à droite

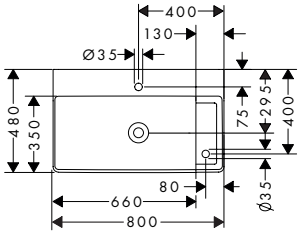

800/480 avec plage de pose à gauche



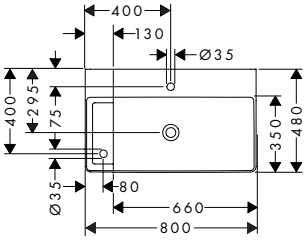

Technologies

Smart Clean

Installation

Made to fit NoiseReduction

Certificats/déclarations

FDES

Vue d'ensemble

	plage de pose	Finition	PAL	En stock	Code article	Euro
	droite	Blanc	14	■	61025450	694,70
	gauche	Blanc	14	■	61031450	694,70

Les articles qui ne sont pas en stock seront produits après réception de la commande.

Options:		Finition	Code article	Euro
	Siphon Flowstar	Chromé	52100000	158,45
	Siphon Flowstar S	Chromé	52105000	90,55
		Bronze brossé	52105140	138,08
		Noir chromé brossé	52105340	138,08
		Noir mat	52105670	135,81
		Blanc mat	52105700	135,81
		Aspect doré poli	52105990	138,08

Produits associés:		Finition de la poignée	Code article	Euro
	Xelu Q Meuble bas pour plan vasque 780/475 avec 2 tiroirs, caisson Blanc brillant	Chromé	54027000	1.167,80
		Noir mat	54027670	1.167,80
		Blanc mat	54027700	1.167,80
	Xelu Q Meuble bas pour plan vasque 780/475 avec 2 tiroirs, caisson Gris mat	Chromé	54028000	1.167,80
		Noir mat	54028670	1.167,80
		Blanc mat	54028700	1.167,80
	Xelu Q Meuble bas pour plan vasque 780/475 avec 2 tiroirs, caisson Chêne clair naturel	Chromé	54029000	1.167,80
		Noir mat	54029670	1.167,80
		Blanc mat	54029700	1.167,80
	Xelu Q Meuble bas pour plan vasque 780/475 avec 2 tiroirs, caisson Noyer foncé	Chromé	54030000	1.167,80
		Noir mat	54030670	1.167,80
		Blanc mat	54030700	1.167,80

Les mesures des schémas techniques sont en mm.
Les spécifications techniques et les unités de mesure peuvent être sujettes à des changements.

Xelu Q Lavabo à poser avec 2 trous de robinet et élément de commande supplémentaire

Caractéristiques des variantes

- comprenant: lavabo à poser, garniture de vidage, protection
- matériau: céramique
- 800 x 480 x 80 mm (L x P x H)
- hauteur de la vasque: 100 mm
- SmartClean : nettoyage facile
- base du lavabo poncée
- protection céramique inclus
- Tapis d'insonorisation sur mesure
- sans trop-plein
- bonde à écoulement libre
- type d'installation: intégré et fixation murale
- classe de trop-plein: CL00

800/480 avec plage de pose à droite

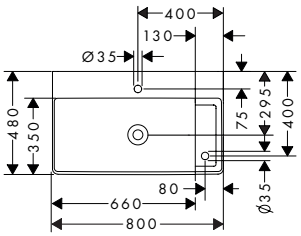

800/480 avec plage de pose à gauche



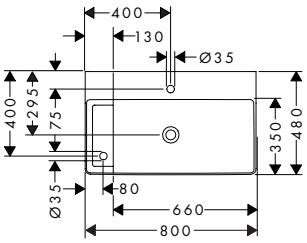

Technologies

Smart Clean

Installation

Made to fit NoiseReduction

Vue d'ensemble

plage de pose	Finition	PAL	En stock	Code article	Euro
droite	Blanc	14	–	61028450	764,70
gauche	Blanc	14	–	61034450	764,70

Les articles qui ne sont pas en stock seront produits après réception de la commande.

Options:		Finition	Code article	Euro
	Siphon Flowstar S	Chromé	52105000	90,55
		Bronze brossé	52105140	138,08
		Noir chromé brossé	52105340	138,08
		Noir mat	52105670	135,81
		Blanc mat	52105700	135,81
		Aspect doré poli	52105990	138,08
	Siphon Flowstar	Chromé	52100000	158,45

Les mesures des schémas techniques sont en mm.
Les spécifications techniques et les unités de mesure peuvent être sujettes à des changements.

Xelu Q plans-vasques

Caractéristiques des variantes

- comprenant: plan-vasque, garniture de vidage, protection
- matériau: céramique
- 1 000 x 480 x 80 mm (L x P x H)
- hauteur de la vasque: 100 mm
- SmartClean : nettoyage facile
- protection céramique inclus
- Tapis d'insonorisation sur mesure
- sans trop-plein
- bonde à écoulement libre
- type d'installation: montage mural
- compatible avec Meubles bas Xelu
- classe de trop-plein: CL00

1000/480



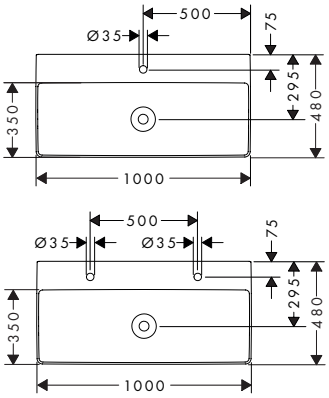

Technologies

Smart Clean

Installation

Made to fit NoiseReduction

Certificats/déclarations

FDES

Vue d'ensemble

	trou pour robinet	Finition	PAL	En stock	Code article	Euro
	1	Blanc	8	■	61036450	725,80
	0	Blanc	8	–	61038450	725,80
	2	Blanc	8	■	61037450	725,80

Les articles qui ne sont pas en stock seront produits après réception de la commande.

Options:		Finition	Code article	Euro
	Siphon Flowstar	Chromé	52100000	158,45
	Siphon Flowstar S	Chromé	52105000	90,55
		Bronze brossé	52105140	138,08
		Noir chromé brossé	52105340	138,08
		Noir mat	52105670	135,81
		Blanc mat	52105700	135,81
		Aspect doré poli	52105990	138,08

Produits associés:		Finition de la poignée	Code article	Euro
	Xelu Q Meuble bas pour plan vasque 980/475 avec 2 tiroirs, caisson Blanc brillant	Chromé	54031000	1.224,10
		Noir mat	54031670	1.224,10
		Blanc mat	54031700	1.224,10
	Xelu Q Meuble bas pour plan vasque 980/475 avec 2 tiroirs, caisson Gris mat	Chromé	54032000	1.224,10
		Noir mat	54032670	1.224,10
		Blanc mat	54032700	1.224,10
	Xelu Q Meuble bas pour plan vasque 980/475 avec 2 tiroirs, caisson Chêne clair naturel	Chromé	54033000	1.224,10
		Noir mat	54033670	1.224,10
		Blanc mat	54033700	1.224,10
	Xelu Q Meuble bas pour plan vasque 980/475 avec 2 tiroirs, caisson Noyer foncé	Chromé	54034000	1.224,10
		Noir mat	54034670	1.224,10
		Blanc mat	54034700	1.224,10

Les mesures des schémas techniques sont en mm.
Les spécifications techniques et les unités de mesure peuvent être sujettes à des changements.

Xelu Q Lavabos à poser

Caractéristiques des variantes

- matériau: céramique
- 1 000 x 480 x 80 mm (L x P x H)
- hauteur de la vasque: 100 mm
- SmartClean : nettoyage facile
- base du lavabo poncée
- protection céramique inclus
- Tapis d'insonorisation sur mesure
- sans trop-plein
- bonde à écoulement libre
- type d'installation: intégré et fixation murale
- classe de trop-plein: CL00

1000/480



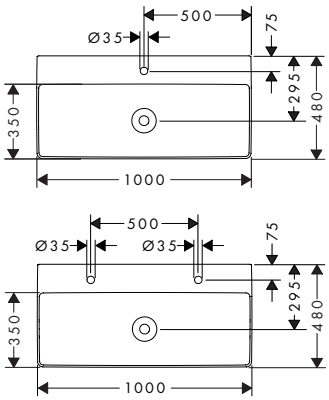

Technologies

Smart Clean

Installation

Made to fit NoiseReduction

Vue d'ensemble

trou pour robinet	SmartClean	Finition	PAL	En stock	Code article	Euro
1	■	Blanc	8	_	61039450	795,80
0	■	Blanc	8	_	61041450	795,80
2	■	Blanc	8	_	61040450	795,80

Les articles qui ne sont pas en stock seront produits après réception de la commande.

Options:		Finition	Code article	Euro
	Siphon Flowstar S	Chromé	52105000	90,55
		Bronze brossé	52105140	138,08
		Noir chromé brossé	52105340	138,08
		Noir mat	52105670	135,81
		Blanc mat	52105700	135,81
		Aspect doré poli	52105990	138,08
	Siphon Flowstar	Chromé	52100000	158,45

Les mesures des schémas techniques sont en mm.
Les spécifications techniques et les unités de mesure peuvent être sujettes à des changements.

Xelu Q plans-vasques

Caractéristiques des variantes

- comprenant: plan-vasque, garniture de vidage, protection
- matériau: céramique
- 1 200 x 480 x 80 mm (L x P x H)
- hauteur de la vasque: 100 mm
- SmartClean : nettoyage facile
- protection céramique inclus
- Tapis d'insonorisation sur mesure
- sans trop-plein
- bonde à écoulement libre
- type d'installation: montage mural
- compatible avec Meubles bas Xelu
- classe de trop-plein: CL00

1200/480



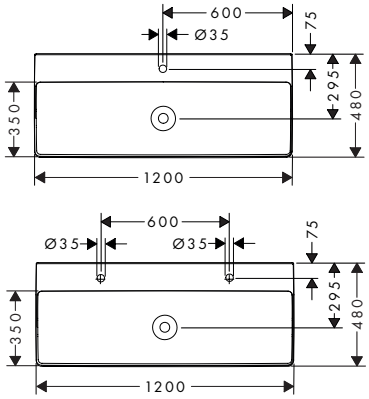

Technologies

Smart Clean

Installation

Made to fit NoiseReduction

Certificats/déclarations

FDES

Vue d'ensemble

	trou pour robinet	Finition	PAL	En stock	Code article	Euro
	1	Blanc	10	■	61108450	931,10
	0	Blanc	10	■	61043450	931,10
	2	Blanc	10	■	61042450	931,10

Les articles qui ne sont pas en stock seront produits après réception de la commande.

Options:		Finition	Code article	Euro
	Siphon Flowstar	Chromé	52100000	158,45
	Siphon Flowstar S	Chromé	52105000	90,55
		Bronze brossé	52105140	138,08
		Noir chromé brossé	52105340	138,08
		Noir mat	52105670	135,81
		Blanc mat	52105700	135,81
		Aspect doré poli	52105990	138,08

Produits associés:		Finition de la poignée	Code article	Euro
	Xelu Q Meuble bas pour plan vasque 1180/475 avec 2 tiroirs, caisson Blanc brillant	Chromé	54035000	1.311,20
		Noir mat	54035670	1.311,20
		Blanc mat	54035700	1.311,20
	Xelu Q Meuble bas pour plan vasque 1180/475 avec 2 tiroirs, caisson Gris mat	Chromé	54036000	1.311,20
		Noir mat	54036670	1.311,20
		Blanc mat	54036700	1.311,20
	Xelu Q Meuble bas pour plan vasque 1180/475 avec 2 tiroirs, caisson Chêne clair naturel	Chromé	54037000	1.311,20
		Noir mat	54037670	1.311,20
		Blanc mat	54037700	1.311,20
	Xelu Q Meuble bas pour plan vasque 1180/475 avec 2 tiroirs, caisson Noyer foncé	Chromé	54038000	1.311,20
		Noir mat	54038670	1.311,20
		Blanc mat	54038700	1.311,20

Les mesures des schémas techniques sont en mm.
Les spécifications techniques et les unités de mesure peuvent être sujettes à des changements.

Xelu Q Lavabos à poser

Caractéristiques des variantes

- comprenant: lavabo à poser, garniture de vidage, protection
- matériau: céramique
- 1 200 x 480 x 80 mm (L x P x H)
- hauteur de la vasque: 100 mm
- SmartClean : nettoyage facile
- base du lavabo poncée
- protection céramique inclus
- Tapis d'insonorisation sur mesure
- sans trop-plein
- bonde à écoulement libre
- type d'installation: intégré et fixation murale
- classe de trop-plein: CL00

1200/480



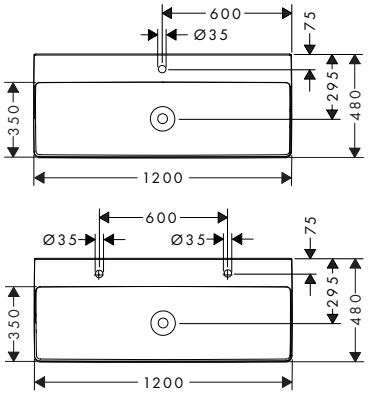

Technologies

Smart Clean

Installation

Made to fit NoiseReduction

Vue d'ensemble

trou pour robinet	SmartClean	Finition	PAL	En stock	Code article	Euro
1	■	Blanc	10	_	61109450	1.001,10
0	■	Blanc	10	_	61045450	1.001,10
2	■	Blanc	10	_	61044450	1.001,10

Les articles qui ne sont pas en stock seront produits après réception de la commande.

Options:		Finition	Code article	Euro
	Siphon Flowstar S	Chromé	52105000	90,55
		Bronze brossé	52105140	138,08
		Noir chromé brossé	52105340	138,08
		Noir mat	52105670	135,81
		Blanc mat	52105700	135,81
		Aspect doré poli	52105990	138,08
	Siphon Flowstar	Chromé	52100000	158,45

Les mesures des schémas techniques sont en mm.
Les spécifications techniques et les unités de mesure peuvent être sujettes à des changements.

Xanuia Q Lave-mains

Caractéristiques des variantes

- matériau: céramique
- 360 x 250 x 105 mm (L x P x H)
- Tapis d'insonorisation sur mesure
- avec un trou pour robinet
- avec trop-plein
- sans garniture de vidage
- type d'installation: montage mural

360/250

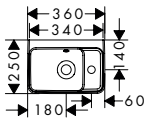

Technologies

Installation

Certificats/déclarations

Vue d'ensemble

SmartClean	Finition	PAL	En stock	Code article	Euro
–	Blanc	48	■	60129450	69,60
■	Blanc	48	■	61006450	159,60

Les articles qui ne sont pas en stock seront produits après réception de la commande.

Options:		Finition	Code article	Euro
	Siphon Flowstar S	Chromé	52105000	90,55
		Bronze brossé	52105140	138,08
		Noir mat	52105670	135,81
		Blanc mat	52105700	135,81

Xanuia Q Lave-mains

Caractéristiques des variantes

- matériau: céramique
- 450 x 340 x 105 mm (L x P x H)
- hauteur de la vasque: 115 mm
- Tapis d'insonorisation sur mesure
- sans garniture de vidage
- type d'installation: montage mural

450/340



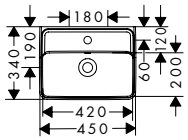

Technologies

Installation

Certificats/déclarations

Vue d'ensemble

trou pour robinet	Trop-plein	SmartClean	Finition	PAL	En stock	Code article	Euro
1	■	–	Blanc	27	■	60130450	98,00
1	■	■	Blanc	27	■	61007450	188,00
1	–	–	Blanc	27	–	60230450	98,00
1	–	■	Blanc	27	–	61141450	188,00
0	■	–	Blanc	27	–	60229450	98,00
0	■	■	Blanc	27	–	61140450	188,00
0	–	–	Blanc	27	–	60231450	98,00
0	–	■	Blanc	27	–	61142450	188,00

Pour plus d'informations sur ce produit, voir la page suivante.

Les mesures des schémas techniques sont en mm.
Les spécifications techniques et les unités de mesure peuvent être sujettes à des changements.

Xanuia Q Lave-mains

Les articles qui ne sont pas en stock seront produits après réception de la commande.

Options:		Finition	Code article	Euro
	Siphon Flowstar S	Chromé	52105000	90,55
		Bronze brossé	52105140	138,08
		Noir mat	52105670	135,81
		Blanc mat	52105700	135,81
	Xanuia Q Demi-colonne	Blanc	60174450	42,40

Xanuia Q Lave-mains

Caractéristiques des variantes

- matériau: céramique
- 500 x 390 x 105 mm (L x P x H)
- hauteur de la vasque: 120 mm
- Tapis d'insonorisation sur mesure
- sans garniture de vidage
- type d'installation: montage mural

500/390



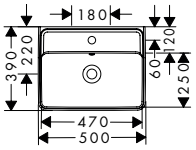

Technologies

Smart Clean

Installation

Made to fit NoiseReduction

Certificats/déclarations

Vue d'ensemble

trou pour robinet	Trop-plein	SmartClean	Finition	PAL	En stock	Code article	Euro
1	■	–	Blanc	16	■	60131450	105,10
1	■	■	Blanc	16	■	61008450	195,10
1	–	–	Blanc	16	–	60233450	105,10
1	–	■	Blanc	16	–	61144450	195,10
0	■	–	Blanc	16	–	60232450	105,10
0	■	■	Blanc	16	–	61143450	195,10
0	–	–	Blanc	16	–	60234450	105,10
0	–	■	Blanc	16	–	61145450	195,10

Les articles qui ne sont pas en stock seront produits après réception de la commande.

Options:		Pour	Finition	Code article	Euro
	Siphon Flowstar S		Chromé	52105000	90,55
			Bronze brossé	52105140	138,08
			Noir mat	52105670	135,81
			Blanc mat	52105700	135,81
	Xanuia Q Demi-colonne	60131XXX 61143XXX 60234XXX	Blanc	60175450	55,80
	Xanuia Q Demi-colonne	61008XXX 60233XXX 61144XXX 60232XXX 61145XXX	Blanc	60174450	42,40

Les mesures des schémas techniques sont en mm.
Les spécifications techniques et les unités de mesure peuvent être sujettes à des changements.

Xanuia Q Lavabos

Caractéristiques des variantes

- matériau: céramique
- 550 x 480 x 105 mm (L x P x H)
- hauteur de la vasque: 120 mm
- Tapis d'insonorisation sur mesure
- sans garniture de vidage
- type d'installation: montage mural

550/480



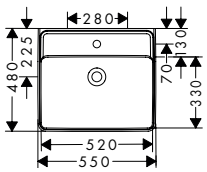

Technologies

Installation

Certificats/déclarations

Vue d'ensemble

trou pour robinet	Trop-plein	SmartClean	Finition	PAL	En stock	Code article	Euro
1	■	–	Blanc	12	■	60132450	112,20
1	■	■	Blanc	12	■	61009450	202,20
1	–	–	Blanc	12	■	60236450	112,20
1	–	■	Blanc	12	■	61147450	202,20
0	■	–	Blanc	12	■	60235450	112,20
0	■	■	Blanc	12	■	61146450	202,20
0	–	–	Blanc	12	■	60237450	112,20
0	–	■	Blanc	12	■	61148450	202,20

Les articles qui ne sont pas en stock seront produits après réception de la commande.

Options:		Finition	Code article	Euro
	Siphon Flowstar S	Chromé	52105000	90,55
		Bronze brossé	52105140	138,08
		Noir mat	52105670	135,81
		Blanc mat	52105700	135,81
	Xanuia Q Demi-colonne	Blanc	60175450	55,80
	Xanuia Q Pied intégral	Blanc	60176450	50,90

Les mesures des schémas techniques sont en mm.
Les spécifications techniques et les unités de mesure peuvent être sujettes à des changements.

Xanuia Q Lavabos à poser

Caractéristiques des variantes

- matériau: céramique
- 550 x 480 x 105 mm (L x P x H)
- hauteur de la vasque: 120 mm
- base du lavabo poncée
- Tapis d'insonorisation sur mesure
- avec trop-plein
- sans garniture de vidage
- type d'installation: intégré et fixation murale
- avec matériel de montage
- classe de trop-plein: CL25

550/480



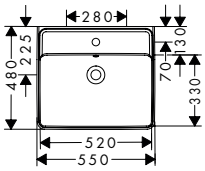

Installation

Made to fit NoiseReduction

Vue d'ensemble

trou pour robinet	Trop-plein	Finition	PAL	En stock	Code article	Euro
1	■	Blanc	12	■	60238450	182,20
0	■	Blanc	12	–	60239450	182,20

Les articles qui ne sont pas en stock seront produits après réception de la commande.

Options:	Finition	Code article	Euro
 Siphon Flowstar S	Chromé	52105000	90,55
	Bronze brossé	52105140	138,08
	Noir chromé brossé	52105340	138,08
	Noir mat	52105670	135,81
	Blanc mat	52105700	135,81
	Aspect doré poli	52105990	138,08

Les mesures des schémas techniques sont en mm.
Les spécifications techniques et les unités de mesure peuvent être sujettes à des changements.

Xanuia Q Lavabos

Caractéristiques des variantes

- matériau: céramique
- 600 x 480 x 105 mm (L x P x H)
- hauteur de la vasque: 120 mm
- Tapis d'insonorisation sur mesure
- sans garniture de vidage
- type d'installation: montage mural

600/480



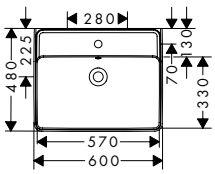

Technologies

Smart Clean

Installation

Made to fit NoiseReduction

Certificats/déclarations

FDES

Vue d'ensemble

trou pour robinet	Trop-plein	SmartClean	Finition	PAL	En stock	Code article	Euro
1	■	–	Blanc	12	■	60133450	119,30
1	■	■	Blanc	12	■	61010450	209,30
1	–	–	Blanc	12	■	60241450	119,30
1	–	■	Blanc	12	■	61150450	209,30
0	■	–	Blanc	12	■	60240450	119,30
0	■	■	Blanc	12	■	61149450	209,30
0	–	–	Blanc	12	■	60242450	119,30
0	–	■	Blanc	12	■	61151450	209,30

Les articles qui ne sont pas en stock seront produits après réception de la commande.

Options:		Finition	Code article	Euro
	Siphon Flowstar S	Chromé	52105000	90,55
		Bronze brossé	52105140	138,08
		Noir mat	52105670	135,81
		Blanc mat	52105700	135,81
	Xanuia Q Demi-colonne	Blanc	60175450	55,80
	Xanuia Q Pied intégral	Blanc	60176450	50,90

Les mesures des schémas techniques sont en mm.
Les spécifications techniques et les unités de mesure peuvent être sujettes à des changements.

Xanuia Q Lavabos à poser

Caractéristiques des variantes

- matériau: céramique
- 600 x 480 x 105 mm (L x P x H)
- hauteur de la vasque: 120 mm
- base du lavabo poncée
- Tapis d'insonorisation sur mesure
- avec trop-plein
- sans garniture de vidage
- type d'installation: intégré et fixation murale
- classe de trop-plein: CL25

600/480



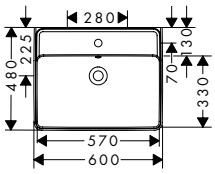

Installation

Made to fit NoiseReduction

Vue d'ensemble

trou pour robinet	Finition	PAL	En stock	Code article	Euro
0	Blanc	12	–	60244450	189,30
1	Blanc	12	■	60243450	189,30

Les articles qui ne sont pas en stock seront produits après réception de la commande.

Options:		Finition	Code article	Euro
	Siphon Flowstar S	Chromé	52105000	90,55
		Bronze brossé	52105140	138,08
		Noir chromé brossé	52105340	138,08
		Noir mat	52105670	135,81
		Blanc mat	52105700	135,81
		Aspect doré poli	52105990	138,08

Xanuia Q Lavabos

Caractéristiques des variantes

- matériau: céramique
- hauteur de la vasque: 120 mm
- Tapis d'insonorisation sur mesure
- sans garniture de vidage
- type d'installation: montage mural

650/480



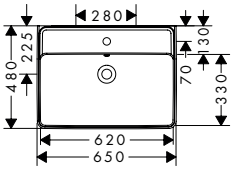

Technologies

Smart Clean

Installation

Made to fit NoiseReduction

Certificats/déclarations

FDES

Vue d'ensemble

trou pour robinet	Trop-plein	SmartClean	Finition	PAL	En stock	Code article	Euro
1	■	–	Blanc	12	■	60134450	126,40
1	■	■	Blanc	12	■	61011450	216,40
1	–	–	Blanc	12	–	60246450	126,40
1	–	■	Blanc	12	–	61153450	216,40
0	■	–	Blanc	12	–	60245450	126,40
0	■	■	Blanc	12	–	61152450	216,40
0	–	–	Blanc	12	–	60247450	126,40
0	–	■	Blanc	12	–	61154450	216,40

Les mesures des schémas techniques sont en mm.
Les spécifications techniques et les unités de mesure peuvent être sujettes à des changements.

Xanuia Q Lavabos

Les articles qui ne sont pas en stock seront produits après réception de la commande.

Options:		Finition	Code article	Euro
	Siphon Flowstar S	Chromé	52105000	90,55
		Bronze brossé	52105140	138,08
		Noir mat	52105670	135,81
		Blanc mat	52105700	135,81
	Xanuia Q Demi-colonne	Blanc	60175450	55,80
	Xanuia Q Pied intégral	Blanc	60176450	50,90

Xanuia Q Lavabos à poser

Caractéristiques des variantes

- matériau: céramique
- 650 x 390 x 105 mm (L x P x H)
- hauteur de la vasque: 120 mm
- base du lavabo poncée
- Tapis d'insonorisation sur mesure
- avec trop-plein
- sans garniture de vidage
- type d'installation: intégré et fixation murale
- classe de trop-plein: CL25

650/480



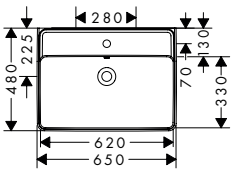

Installation

Made to fit NoiseReduction

Vue d'ensemble

	trou pour robinet	Finition	PAL	En stock	Code article	Euro
	0	Blanc	12	–	60254450	196,40
	1	Blanc	12	■	60252450	196,40

Les articles qui ne sont pas en stock seront produits après réception de la commande.

Options:		Finition	Code article	Euro
	Siphon Flowstar S	Chromé	52105000	90,55
		Bronze brossé	52105140	138,08
		Noir chromé brossé	52105340	138,08
		Noir mat	52105670	135,81
		Blanc mat	52105700	135,81
		Aspect doré poli	52105990	138,08

Les mesures des schémas techniques sont en mm.
Les spécifications techniques et les unités de mesure peuvent être sujettes à des changements.

Xanuia Q Lavabos

Caractéristiques des variantes

- matériau: céramique
- 700 x 480 x 105 mm (L x P x H)
- hauteur de la vasque: 120 mm
- Tapis d'insonorisation sur mesure
- sans garniture de vidage
- type d'installation: montage mural

700/480



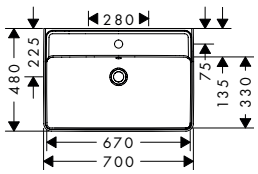

Technologies

Smart Clean

Installation

Made to fit NoiseReduction

Vue d'ensemble

trou pour robinet	Trop-plein	SmartClean	Finition	PAL	En stock	Code article	Euro
1	■	–	Blanc	12	■	60221450	202,00
1	■	■	Blanc	12	■	61132450	292,00
1	–	–	Blanc	12	–	60223450	202,00
1	–	■	Blanc	12	–	61134450	292,00
0	■	–	Blanc	12	–	60222450	202,00
0	■	■	Blanc	12	–	61133450	292,00
0	–	–	Blanc	12	–	60224450	202,00
0	–	■	Blanc	12	–	61135450	292,00

Les articles qui ne sont pas en stock seront produits après réception de la commande.

Options:		Finition	Code article	Euro
	Siphon Flowstar S	Chromé	52105000	90,55
		Bronze brossé	52105140	138,08
		Noir mat	52105670	135,81
		Blanc mat	52105700	135,81
	Xanuia Q Demi-colonne	Blanc	60175450	55,80
	Xanuia Q Pied intégral	Blanc	60176450	50,90

Les mesures des schémas techniques sont en mm.
Les spécifications techniques et les unités de mesure peuvent être sujettes à des changements.

Xanuia Q Lavabos à poser

Caractéristiques des variantes

- matériau: céramique
- 700 x 480 x 105 mm (L x P x H)
- hauteur de la vasque: 120 mm
- base du lavabo poncée
- Tapis d'insonorisation sur mesure
- avec trop-plein
- sans garniture de vidage
- type d'installation: intégré et fixation murale
- classe de trop-plein: CL25

700/480



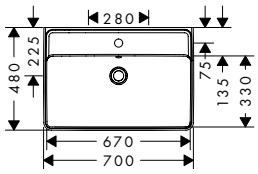

Installation

Made to fit NoiseReduction

Vue d'ensemble

	trou pour robinet	Finition	PAL	En stock	Code article	Euro
	1	Blanc	12	■	60248450	272,00
	0	Blanc	12	_	60249450	272,00

Les articles qui ne sont pas en stock seront produits après réception de la commande.

Options:		Finition	Code article	Euro
	Siphon Flowstar S	Chromé	52105000	90,55
		Bronze brossé	52105140	138,08
		Noir chromé brossé	52105340	138,08
		Noir mat	52105670	135,81
		Blanc mat	52105700	135,81
		Aspect doré poli	52105990	138,08

Xanuia Q Lavabos

Caractéristiques des variantes

- matériau: céramique
- 800 x 480 x 105 mm (L x P x H)
- hauteur de la vasque: 120 mm
- Tapis d'insonorisation sur mesure
- sans garniture de vidage
- type d'installation: montage mural

800/480



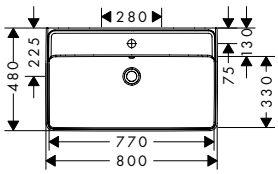

Technologies

Smart Clean

Installation

Made to fit NoiseReduction

Pour plus d'informations sur ce produit, voir la page suivante.

Les mesures des schémas techniques sont en mm.
Les spécifications techniques et les unités de mesure peuvent être sujettes à des changements.

Xanuia Q Lavabos

Vue d'ensemble

trou pour robinet	Trop-plein	SmartClean	Finition	PAL	En stock	Code article	Euro
1	■	–	Blanc	12	■	60225450	258,70
1	■	■	Blanc	12	■	61136450	348,70
1	–	–	Blanc	12	–	60227450	258,70
1	–	■	Blanc	12	–	61138450	348,70
0	■	–	Blanc	12	–	60226450	258,70
0	■	■	Blanc	12	–	61137450	348,70
0	–	–	Blanc	12	–	60228450	258,70
0	–	■	Blanc	12	–	61139450	348,70

Les articles qui ne sont pas en stock seront produits après réception de la commande.

Options:		Finition	Code article	Euro
	Siphon Flowstar S	Chromé	52105000	90,55
		Bronze brossé	52105140	138,08
		Noir mat	52105670	135,81
		Blanc mat	52105700	135,81
	Xanuia Q Demi-colonne	Blanc	60175450	55,80
	Xanuia Q Pied intégral	Blanc	60176450	50,90

Xanuia Q Lavabos à poser

Caractéristiques des variantes

- matériau: céramique
- 800 x 480 x 105 mm (L x P x H)
- hauteur de la vasque: 120 mm
- base du lavabo poncée
- Tapis d'insonorisation sur mesure
- avec trop-plein
- sans garniture de vidage
- type d'installation: intégré et fixation murale
- classe de trop-plein: CL25

800/480



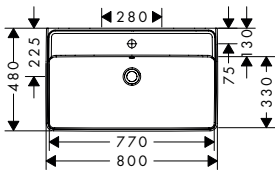

Installation

Made to fit NoiseReduction

Vue d'ensemble

trou pour robinet	Trop-plein	Finition	PAL	En stock	Code article	Euro
1	■	Blanc	12	■	60250450	328,70
0	■	Blanc	12	–	60251450	328,70

Les articles qui ne sont pas en stock seront produits après réception de la commande.

Les mesures des schémas techniques sont en mm.
Les spécifications techniques et les unités de mesure peuvent être sujettes à des changements.

Xanuia Q Lavabos à poser

Options:		Finition	Code article	Euro
	Siphon Flowstar S	Chromé	52105000	90,55
		Bronze brossé	52105140	138,08
		Noir chromé brossé	52105340	138,08
		Noir mat	52105670	135,81
		Blanc mat	52105700	135,81
		Aspect doré poli	52105990	138,08

Xanuia Q Lavabos Compact

Caractéristiques des variantes

- matériau: céramique
- 550 x 370 x 105 mm (L x P x H)
- hauteur de la vasque: 115 mm
- Tapis d'insonorisation sur mesure
- sans garniture de vidage
- type d'installation: montage mural

550/370



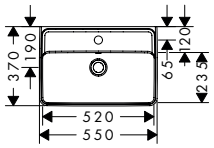

Technologies

Smart Clean

Installation

Made to fit NoiseReduction

Vue d'ensemble

trou pour robinet	Trop-plein	SmartClean	Finition	PAL	En stock	Code article	Euro
1	■	–	Blanc	16	■	60209450	138,20
1	■	■	Blanc	16	■	61120450	228,20
1	–	–	Blanc	16	–	60211450	138,20
1	–	■	Blanc	16	–	61122450	228,20
0	■	–	Blanc	16	–	60210450	138,20
0	■	■	Blanc	16	–	61121450	228,20
0	–	–	Blanc	16	–	60212450	138,20
0	–	■	Blanc	16	–	61123450	228,20

Les articles qui ne sont pas en stock seront produits après réception de la commande.

Options:		Pour	Finition	Code article	Euro
	Siphon Flowstar S		Chromé	52105000	90,55
			Bronze brossé	52105140	138,08
			Noir mat	52105670	135,81
			Blanc mat	52105700	135,81
	Xanuia Q Demi-colonne	60209XXX 61120XXX 60211XXX 60210XXX 61121XXX 61123XXX	Blanc	60175450	55,80
	Xanuia Q Pied intégral		Blanc	60176450	50,90
	Xanuia Q Demi-colonne	61122XXX 60212XXX	Blanc	60174450	42,40

Les mesures des schémas techniques sont en mm.
Les spécifications techniques et les unités de mesure peuvent être sujettes à des changements.

Xanuia Q Lavabos Compact

Caractéristiques des variantes

- matériau: céramique
- 600 x 370 x 105 mm (L x P x H)
- hauteur de la vasque: 115 mm
- Tapis d'insonorisation sur mesure
- sans garniture de vidage
- type d'installation: montage mural

600/370



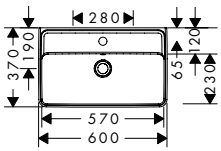

Technologies

Smart Clean

Installation

Made to fit NoiseReduction

Vue d'ensemble

trou pour robinet	Trop-plein	SmartClean	Finition	PAL	En stock	Code article	Euro
1	■	–	Blanc	12	■	60213450	145,30
1	■	■	Blanc	12	■	61124450	235,30
1	–	–	Blanc	12	–	60215450	145,30
1	–	■	Blanc	12	–	61126450	235,30
0	■	–	Blanc	12	–	60214450	145,30
0	■	■	Blanc	12	–	61125450	235,30
0	–	–	Blanc	12	–	60216450	145,30
0	–	■	Blanc	12	–	61127450	235,30

Les articles qui ne sont pas en stock seront produits après réception de la commande.

Options:		Finition	Code article	Euro
	Siphon Flowstar S	Chromé	52105000	90,55
		Bronze brossé	52105140	138,08
		Noir mat	52105670	135,81
		Blanc mat	52105700	135,81
	Xanuia Q Pied intégral	Blanc	60176450	50,90
	Xanuia Q Demi-colonne	Blanc	60175450	55,80

Les mesures des schémas techniques sont en mm.
Les spécifications techniques et les unités de mesure peuvent être sujettes à des changements.

Xanuia Q Lavabos Compact

Caractéristiques des variantes

- matériau: céramique
- 650 x 390 x 105 mm (L x P x H)
- hauteur de la vasque: 120 mm
- Tapis d'insonorisation sur mesure
- sans garniture de vidage
- type d'installation: montage mural

650/390



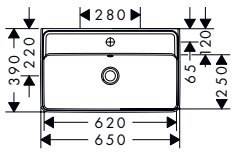

Technologies

Smart Clean

Installation

Made to fit NoiseReduction

Vue d'ensemble

trou pour robinet	Trop-plein	SmartClean	Finition	PAL	En stock	Code article	Euro
1	■	–	Blanc	12	■	60617450	152,40
1	■	■	Blanc	12	■	61128450	242,40
1	–	–	Blanc	12	–	60219450	152,40
1	–	■	Blanc	12	–	61130450	242,40
0	■	–	Blanc	12	–	60218450	152,40
0	■	■	Blanc	12	–	61129450	242,40
0	–	–	Blanc	12	–	60220450	152,40
0	–	■	Blanc	12	–	61131450	242,40

Les articles qui ne sont pas en stock seront produits après réception de la commande.

Options:		Finition	Code article	Euro
	Siphon Flowstar S	Chromé	52105000	90,55
		Bronze brossé	52105140	138,08
		Noir mat	52105670	135,81
		Blanc mat	52105700	135,81
	Xanuia Q Demi-colonne	Blanc	60175450	55,80
	Xanuia Q Pied intégral	Blanc	60176450	50,90

Les mesures des schémas techniques sont en mm.
Les spécifications techniques et les unités de mesure peuvent être sujettes à des changements.

Xanuia Q Demi-colonne

Caractéristiques

· matériau: céramique · degré de brillance de la céramique : brillant · avec matériel de montage

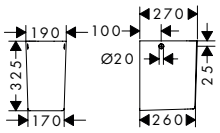

Finition	PAL	En stock	Code article	Euro
○ Blanc	32	■	60174450	42,40

Les articles qui ne sont pas en stock seront produits après réception de la commande.

Xanuia Q Demi-colonne

Caractéristiques

· matériau: céramique · avec matériel de montage

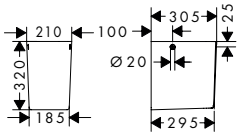

Finition	PAL	En stock	Code article	Euro
○ Blanc	32	■	60175450	55,80

Les articles qui ne sont pas en stock seront produits après réception de la commande.

Xanuia Q Pied intégral

Caractéristiques

· matériau: céramique

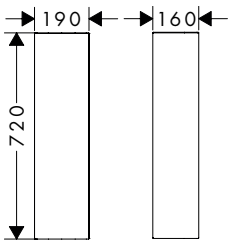

Finition	PAL	En stock	Code article	Euro
○ Blanc	24	■	60176450	50,90

Les articles qui ne sont pas en stock seront produits après réception de la commande.

Les mesures des schémas techniques sont en mm.
Les spécifications techniques et les unités de mesure peuvent être sujettes à des changements.

Xuniva S Vasques

Caractéristiques des variantes

- matériau: céramique
- 300 x 300 x 130 mm (L x P x H)
- hauteur de la vasque: 95 mm
- sans trou pour robinet
- sans trop-plein
- sans garniture de vidage
- type d'installation: intégré
- avec matériel de montage
- classe de trop-plein: CL00

300/300

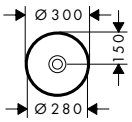

Technologies

Certificats/déclarations

Vue d'ensemble

	SmartClean	Finition	PAL	En stock	Code article	Euro
	–	Blanc	54	■	60163450	158,50
	■	Blanc	54	–	61070450	248,50

Les articles qui ne sont pas en stock seront produits après réception de la commande.

Options:		Finition	Code article	Euro
	Siphon Flowstar	Chromé	52100000	158,45
	Siphon Flowstar S	Chromé	52105000	90,55
		Bronze brossé	52105140	138,08
		Noir chromé brossé	52105340	138,08
		Noir mat	52105670	135,81
		Blanc mat	52105700	135,81
		Aspect doré poli	52105990	138,08

Xuniva S Vasques

Caractéristiques des variantes

- matériau: céramique
- 400 x 400 x 130 mm (L x P x H)
- hauteur de la vasque: 95 mm
- sans trou pour robinet
- sans trop-plein
- sans garniture de vidage
- type d'installation: intégré
- avec matériel de montage
- classe de trop-plein: CL00

400/400

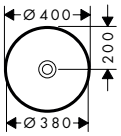

Technologies

Certificats/déclarations

Pour plus d'informations sur ce produit, voir la page suivante.

Les mesures des schémas techniques sont en mm.
Les spécifications techniques et les unités de mesure peuvent être sujettes à des changements.

Xuniva S Vasques

Vue d'ensemble

	SmartClean	Finition	PAL	En stock	Code article	Euro
	–	Blanc	24	■	60164450	204,80
	■	Blanc	24	–	61071450	294,80

Les articles qui ne sont pas en stock seront produits après réception de la commande.

Options:		Finition	Code article	Euro
	Siphon Flowstar	Chromé	52100000	158,45
	Siphon Flowstar S	Chromé	52105000	90,55
		Bronze brossé	52105140	138,08
		Noir chromé brossé	52105340	138,08
		Noir mat	52105670	135,81
		Blanc mat	52105700	135,81
		Aspect doré poli	52105990	138,08

Produits associés:		Finition	Code article	Euro
	Xelu Q Plan stratifié 780/550 percé au centre pour vasque Xuniva sans trou pour robinet	Gris mat	54113910	326,50
		Blanc brillant	54113050	326,50
		Noyer foncé	54113630	326,50
		Chêne naturel	54113230	326,50
	Xelu Q Plan stratifié 980/550 percé au centre pour vasque Xuniva sans trou pour robinet	Gris mat	54114910	396,00
		Blanc brillant	54114050	396,00
		Noyer foncé	54114630	396,00
		Chêne naturel	54114230	396,00
	Xelu Q Plan stratifié 1180/550 percé au centre pour vasque Xuniva sans trou pour robinet	Gris mat	54115910	454,10
		Blanc brillant	54115050	454,10
		Noyer foncé	54115630	454,10
		Chêne naturel	54115230	454,10
	Xelu Q Plan stratifié 1360/550 percé à gauche pour vasque Xuniva sans trou pour robinet	Gris mat	54116910	490,20
		Blanc brillant	54116050	490,20
		Noyer foncé	54116630	490,20
		Chêne naturel	54116230	490,20
	Xelu Q Plan stratifié 1360/550 percé à droite pour vasque Xuniva sans trou pour robinet	Gris mat	54117910	490,20
		Blanc brillant	54117050	490,20
		Noyer foncé	54117630	490,20
		Chêne naturel	54117230	490,20
	Xelu Q Plan stratifié 1360/550 percé pour double vasque Xuniva sans trou pour robinet	Gris mat	54118910	553,50
		Blanc brillant	54118050	553,50
		Noyer foncé	54118630	553,50
		Chêne naturel	54118230	553,50
	Xelu Q Plan stratifié 1560/550 percé pour double vasque Xuniva sans trou pour robinet	Gris mat	54119910	573,80
		Blanc brillant	54119050	573,80
		Noyer foncé	54119630	573,80
		Chêne naturel	54119230	573,80

Les mesures des schémas techniques sont en mm.
Les spécifications techniques et les unités de mesure peuvent être sujettes à des changements.

Xuniva S Vasques

Caractéristiques des variantes

- matériau: céramique
- 450 x 450 x 130 mm (L x P x H)
- hauteur de la vasque: 95 mm
- avec un trou pour robinet
- avec trop-plein
- sans garniture de vidage
- type d'installation: intégré
- avec matériel de montage
- compatible avec Meubles bas Xelu avec plan stratifié
- classe de trop-plein: CL25

450/450



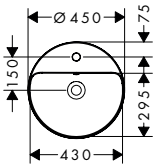

Technologies

Smart Clean

Certificats/déclarations

NF FDES

Vue d'ensemble

SmartClean	Trop-plein	Finition	PAL	En stock	Code article	Euro
–	■	Blanc	24	■	60169450	234,30
■	■	Blanc	24	–	61076450	324,30

Les articles qui ne sont pas en stock seront produits après réception de la commande.

Options:		Finition	Code article	Euro
	Siphon Flowstar	Chromé	52100000	158,45
	Siphon Flowstar S	Chromé	52105000	90,55
		Bronze brossé	52105140	138,08
		Noir chromé brossé	52105340	138,08
		Noir mat	52105670	135,81
		Blanc mat	52105700	135,81
		Aspect doré poli	52105990	138,08

Produits associés:		Finition	Code article	Euro
	Xelu Q Plan stratifié 780/550 percé au centre pour vasque Xuniva avec trou pour robinet	Gris mat	54120910	326,50
		Blanc brillant	54120050	326,50
		Noyer foncé	54120630	326,50
		Chêne naturel	54120230	326,50
	Xelu Q Plan stratifié 980/550 percé au centre pour vasque Xuniva avec trou pour robinet	Gris mat	54121910	396,00
		Blanc brillant	54121050	396,00
		Noyer foncé	54121630	396,00
		Chêne naturel	54121230	396,00
	Xelu Q Plan stratifié 1180/550 percé au centre pour vasque Xuniva avec trou pour robinet	Gris mat	54122910	454,10
		Blanc brillant	54122050	454,10
		Noyer foncé	54122630	454,10
		Chêne naturel	54122230	454,10
	Xelu Q Plan stratifié 1360/550 percé à gauche pour vasque Xuniva avec trou pour robinet	Gris mat	54123910	490,20
		Blanc brillant	54123050	490,20
		Noyer foncé	54123630	490,20
		Chêne naturel	54123230	490,20

Pour plus d'informations sur ce produit, voir la page suivante.

Xuniva S Vasques

Produits associés:		Finition	Code article	Euro
	Xelu Q Plan stratifié 1360/550 percé à droite pour vasque Xuniva avec trou pour robinet	Gris mat	54124910	490,20
		Blanc brillant	54124050	490,20
		Noyer foncé	54124630	490,20
		Chêne naturel	54124230	490,20
	Xelu Q Plan stratifié 1360/550 percé pour double vasque Xuniva avec trou pour robinet	Gris mat	54125910	553,50
		Blanc brillant	54125050	553,50
		Noyer foncé	54125630	553,50
		Chêne naturel	54125230	553,50
	Xelu Q Plan stratifié 1560/550 percé pour double vasque Xuniva avec trou pour robinet	Gris mat	54126910	573,80
		Blanc brillant	54126050	573,80
		Noyer foncé	54126630	573,80
		Chêne naturel	54126230	573,80

Xuniva S Vasques semi-encastrées

Caractéristiques des variantes

- matériau: céramique
- 400 x 400 x 45 mm (L x P x H)
- hauteur de la vasque: 130 mm
- sans trou pour robinet
- avec trop-plein
- sans garniture de vidage
- type d'installation: intégré
- classe de trop-plein: CL25

400/400



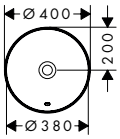

Technologies

Certificats/déclarations

Vue d'ensemble

SmartClean	Trop-plein	Finition	PAL	En stock	Code article	Euro
–	■	Blanc	16	■	60155450	158,50
■	■	Blanc	16	–	61054450	248,50

Les articles qui ne sont pas en stock seront produits après réception de la commande.

Options:		Finition	Code article	Euro
	Siphon Flowstar	Chromé	52100000	158,45
	Siphon Flowstar S	Chromé	52105000	90,55
		Bronze brossé	52105140	138,08
		Noir chromé brossé	52105340	138,08
		Noir mat	52105670	135,81
		Blanc mat	52105700	135,81
		Aspect doré poli	52105990	138,08

Les mesures des schémas techniques sont en mm.
Les spécifications techniques et les unités de mesure peuvent être sujettes à des changements.

Xuniva S Vasques semi-encastrées

Caractéristiques des variantes

- matériau: céramique
- 450 x 450 x 45 mm (L x P x H)
- hauteur de la vasque: 130 mm
- avec un trou pour robinet
- avec trop-plein
- sans garniture de vidage
- type d'installation: intégré
- classe de trop-plein: CL25

450/450



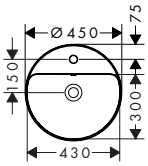

Technologies

Certificats/déclarations

Vue d'ensemble

SmartClean	Trop-plein	Finition	PAL	En stock	Code article	Euro
–	■	Blanc	16	■	60159450	181,80
■	■	Blanc	16	–	61056450	271,80

Les articles qui ne sont pas en stock seront produits après réception de la commande.

Options:		Finition	Code article	Euro
	Siphon Flowstar	Chromé	52100000	158,45
	Siphon Flowstar S	Chromé	52105000	90,55
		Bronze brossé	52105140	138,08
		Noir chromé brossé	52105340	138,08
		Noir mat	52105670	135,81
		Blanc mat	52105700	135,81
		Aspect doré poli	52105990	138,08

Xuniva S Vasques sous-plan

Caractéristiques des variantes

- matériau: céramique
- 350 x 350 x 130 mm (L x P x H)
- hauteur de la vasque: 130 mm
- sans trou pour robinet
- avec trop-plein
- sans garniture de vidage
- type d'installation: version sous-plan
- avec matériel de montage
- classe de trop-plein: CL25

350/350



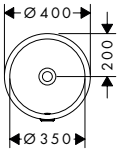

Technologies

Certificats/déclarations

Pour plus d'informations sur ce produit, voir la page suivante.

Les mesures des schémas techniques sont en mm.
Les spécifications techniques et les unités de mesure peuvent être sujettes à des changements.

Xuniva S Vasques sous-plan

Vue d'ensemble

SmartClean	Trop-plein	Finition	PAL	En stock	Code article	Euro
–	■	Blanc	16	■	60151450	122,30
■	■	Blanc	16	–	61046450	212,30

Les articles qui ne sont pas en stock seront produits après réception de la commande.

Options:		Finition	Code article	Euro
	Siphon Flowstar S	Chromé	52105000	90,55
		Bronze brossé	52105140	138,08
		Noir chromé brossé	52105340	138,08
		Noir mat	52105670	135,81
		Blanc mat	52105700	135,81
		Aspect doré poli	52105990	138,08

Xuniva Q Vasques

Caractéristiques des variantes

- matériau: céramique
- 300 x 300 x 130 mm (L x P x H)
- hauteur de la vasque: 95 mm
- sans trou pour robinet
- sans trop-plein
- sans garniture de vidage
- type d'installation: intégré
- avec matériel de montage
- classe de trop-plein: CL00

300/300

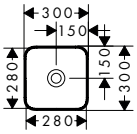

Technologies

Smart Clean

Certificats/déclarations

NF FDES

Vue d'ensemble

SmartClean	Finition	PAL	En stock	Code article	Euro
–	Blanc	54	■	60167450	191,50
■	Blanc	54	–	61074450	281,50

Les articles qui ne sont pas en stock seront produits après réception de la commande.

Options:		Finition	Code article	Euro
	Siphon Flowstar	Chromé	52100000	158,45
	Siphon Flowstar S	Chromé	52105000	90,55
		Bronze brossé	52105140	138,08
		Noir chromé brossé	52105340	138,08
		Noir mat	52105670	135,81
		Blanc mat	52105700	135,81
		Aspect doré poli	52105990	138,08

Les mesures des schémas techniques sont en mm.
Les spécifications techniques et les unités de mesure peuvent être sujettes à des changements.

Xuniva Q Vasques

Caractéristiques des variantes

- matériau: céramique
- 550 x 400 x 130 mm (L x P x H)
- hauteur de la vasque: 95 mm
- sans trou pour robinet
- sans trop-plein
- sans garniture de vidage
- type d'installation: intégré
- avec matériel de montage
- compatible avec Meubles bas Xelu avec plan stratifié
- classe de trop-plein: CL00

550/400

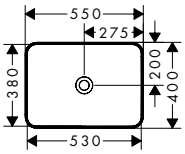

Technologies

Certificats/déclarations

Vue d'ensemble

	SmartClean	Finition	PAL	En stock	Code article	Euro
	–	Blanc	24	■	60168450	290,60
	■	Blanc	24	–	61075450	380,60

Les articles qui ne sont pas en stock seront produits après réception de la commande.

Options:		Finition	Code article	Euro
	Siphon Flowstar	Chromé	52100000	158,45
	Siphon Flowstar S	Chromé	52105000	90,55
		Bronze brossé	52105140	138,08
		Noir chromé brossé	52105340	138,08
		Noir mat	52105670	135,81
		Blanc mat	52105700	135,81
		Aspect doré poli	52105990	138,08

Produits associés:		Finition	Code article	Euro
	Xelu Q Plan stratifié 780/550 percé au centre pour vasque Xuniva sans trou pour robinet	Gris mat	54113910	326,50
		Blanc brillant	54113050	326,50
		Noyer foncé	54113630	326,50
		Chêne naturel	54113230	326,50
	Xelu Q Plan stratifié 980/550 percé au centre pour vasque Xuniva sans trou pour robinet	Gris mat	54114910	396,00
		Blanc brillant	54114050	396,00
		Noyer foncé	54114630	396,00
		Chêne naturel	54114230	396,00
	Xelu Q Plan stratifié 1180/550 percé au centre pour vasque Xuniva sans trou pour robinet	Gris mat	54115910	454,10
		Blanc brillant	54115050	454,10
		Noyer foncé	54115630	454,10
		Chêne naturel	54115230	454,10
	Xelu Q Plan stratifié 1360/550 percé à gauche pour vasque Xuniva sans trou pour robinet	Gris mat	54116910	490,20
		Blanc brillant	54116050	490,20
		Noyer foncé	54116630	490,20
		Chêne naturel	54116230	490,20

Pour plus d'informations sur ce produit, voir la page suivante.

Les mesures des schémas techniques sont en mm.
Les spécifications techniques et les unités de mesure peuvent être sujettes à des changements.

Xuniva Q Vasques

Produits associés:	Finition	Code article	Euro
 Xelu Q Plan stratifié 1360/550 percé à droite pour vasque Xuniva sans trou pour robinet	Gris mat	54117910	490,20
	Blanc brillant	54117050	490,20
	Noyer foncé	54117630	490,20
	Chêne naturel	54117230	490,20
 Xelu Q Plan stratifié 1360/550 percé pour double vasque Xuniva sans trou pour robinet	Gris mat	54118910	553,50
	Blanc brillant	54118050	553,50
	Noyer foncé	54118630	553,50
	Chêne naturel	54118230	553,50
 Xelu Q Plan stratifié 1560/550 percé pour double vasque Xuniva sans trou pour robinet	Gris mat	54119910	573,80
	Blanc brillant	54119050	573,80
	Noyer foncé	54119630	573,80
	Chêne naturel	54119230	573,80

Xuniva Q Vasques

Caractéristiques des variantes

- matériau: céramique
- 600 x 450 x 130 mm (L x P x H)
- hauteur de la vasque: 95 mm
- avec un trou pour robinet
- avec trop-plein
- sans garniture de vidage
- type d'installation: intégré
- avec matériel de montage
- compatible avec Meubles bas Xelu avec plan stratifié
- classe de trop-plein: CL25

600/450



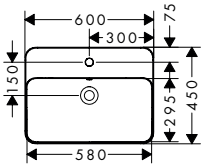

Technologies

Smart Clean

Certificats/déclarations

NF FDES

Vue d'ensemble

SmartClean	Trop-plein	Finition	PAL	En stock	Code article	Euro
–	■	Blanc	18	■	60172450	313,80
■	■	Blanc	18	–	61082450	403,80

Les articles qui ne sont pas en stock seront produits après réception de la commande.

Options:	Finition	Code article	Euro
 Siphon Flowstar	Chromé	52100000	158,45
 Siphon Flowstar S	Chromé	52105000	90,55
	Bronze brossé	52105140	138,08
	Noir chromé brossé	52105340	138,08
	Noir mat	52105670	135,81
	Blanc mat	52105700	135,81
	Aspect doré poli	52105990	138,08

Les mesures des schémas techniques sont en mm.
Les spécifications techniques et les unités de mesure peuvent être sujettes à des changements.

Xuniva Q Vasques

Produits associés:	Finition	Code article	Euro
 Xelu Q Plan stratifié 780/550 percé au centre pour vasque Xuniva avec trou pour robinet	Gris mat	54120910	326,50
	Blanc brillant	54120050	326,50
	Noyer foncé	54120630	326,50
	Chêne naturel	54120230	326,50
 Xelu Q Plan stratifié 980/550 percé au centre pour vasque Xuniva avec trou pour robinet	Gris mat	54121910	396,00
	Blanc brillant	54121050	396,00
	Noyer foncé	54121630	396,00
	Chêne naturel	54121230	396,00
 Xelu Q Plan stratifié 1180/550 percé au centre pour vasque Xuniva avec trou pour robinet	Gris mat	54122910	454,10
	Blanc brillant	54122050	454,10
	Noyer foncé	54122630	454,10
	Chêne naturel	54122230	454,10
 Xelu Q Plan stratifié 1560/550 percé pour double vasque Xuniva avec trou pour robinet	Gris mat	54126910	573,80
	Blanc brillant	54126050	573,80
	Noyer foncé	54126630	573,80
	Chêne naturel	54126230	573,80

Xuniva Q Vasques semi-encastrées

Caractéristiques des variantes

- matériau: céramique
- 550 x 400 x 45 mm (L x P x H)
- hauteur de la vasque: 130 mm
- sans trou pour robinet
- avec trop-plein
- sans garniture de vidage
- type d'installation: intégré
- classe de trop-plein: CL25

550/400



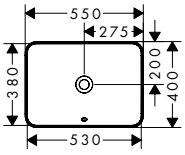

Technologies

Smart Clean

Certificats/déclarations

NF FDES

Vue d'ensemble

SmartClean	Trop-plein	Finition	PAL	En stock	Code article	Euro
–	■	Blanc	16	■	60158450	214,70
■	■	Blanc	16	–	61066450	304,70

Les articles qui ne sont pas en stock seront produits après réception de la commande.

Options:	Finition	Code article	Euro
 Siphon Flowstar	Chromé	52100000	158,45
 Siphon Flowstar S	Chromé	52105000	90,55
	Bronze brossé	52105140	138,08
	Noir chromé brossé	52105340	138,08
	Noir mat	52105670	135,81
	Blanc mat	52105700	135,81
	Aspect doré poli	52105990	138,08

Les mesures des schémas techniques sont en mm.
Les spécifications techniques et les unités de mesure peuvent être sujettes à des changements.

Xuniva Q Vasques semi-encastrées

Caractéristiques des variantes

- matériau: céramique
- hauteur de la vasque: 130 mm
- avec un trou pour robinet
- avec trop-plein
- sans garniture de vidage
- type d'installation: intégré
- classe de trop-plein: CL25

550/450



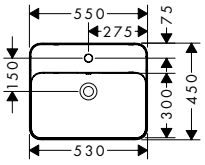

Technologies

Smart Clean

Certificats/déclarations

NF FDES

Vue d'ensemble

SmartClean	Trop-plein	Finition	PAL	En stock	Code article	Euro
–	■	Blanc	16	■	60162450	254,40
■	■	Blanc	16	–	61068450	344,40

Les articles qui ne sont pas en stock seront produits après réception de la commande.

Options:		Finition	Code article	Euro
	Siphon Flowstar	Chromé	52100000	158,45
	Siphon Flowstar S	Chromé	52105000	90,55
		Bronze brossé	52105140	138,08
		Noir chromé brossé	52105340	138,08
		Noir mat	52105670	135,81
		Blanc mat	52105700	135,81
		Aspect doré poli	52105990	138,08

Xuniva Q Vasques sous-plan

Caractéristiques des variantes

- matériau: céramique
- 450 x 350 x 130 mm (L x P x H)
- hauteur de la vasque: 130 mm
- sans trou pour robinet
- avec trop-plein
- sans garniture de vidage
- type d'installation: version sous-plan
- avec matériel de montage
- classe de trop-plein: CL25

450/350



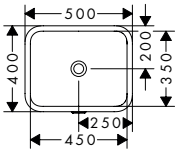

Technologies

Smart Clean

Certificats/déclarations

NF FDES

Les mesures des schémas techniques sont en mm.
Les spécifications techniques et les unités de mesure peuvent être sujettes à des changements.

Xuniva Q Vasques sous-plan

Vue d'ensemble

SmartClean	Trop-plein	Finition	PAL	En stock	Code article	Euro
–	■	Blanc	16	■	60154450	201,30
■	■	Blanc	16	–	61052450	291,30

Les articles qui ne sont pas en stock seront produits après réception de la commande.

Options:		Finition	Code article	Euro
	Siphon Flowstar	Chromé	52100000	158,45
	Siphon Flowstar S	Chromé	52105000	90,55
		Bronze brossé	52105140	138,08
		Noir chromé brossé	52105340	138,08
		Noir mat	52105670	135,81
		Blanc mat	52105700	135,81
		Aspect doré poli	52105990	138,08

Xuniva D Vasques

Caractéristiques des variantes

- matériau: céramique
- 550 x 400 x 130 mm (L x P x H)
- hauteur de la vasque: 95 mm
- sans trou pour robinet
- sans trop-plein
- sans garniture de vidage
- type d'installation: intégré
- avec matériel de montage
- compatible avec Meubles bas Xelu avec plan stratifié
- classe de trop-plein: CL00

550/400

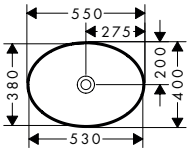

Technologies

Smart Clean

Certificats/déclarations

NF FDES

Vue d'ensemble

SmartClean	Finition	PAL	En stock	Code article	Euro
–	Blanc	24	■	60165450	234,30
■	Blanc	24	–	61072450	324,30

Les articles qui ne sont pas en stock seront produits après réception de la commande.

Options:		Finition	Code article	Euro
	Siphon Flowstar	Chromé	52100000	158,45
	Siphon Flowstar S	Chromé	52105000	90,55
		Bronze brossé	52105140	138,08
		Noir chromé brossé	52105340	138,08
		Noir mat	52105670	135,81
		Blanc mat	52105700	135,81
		Aspect doré poli	52105990	138,08

Pour plus d'informations sur ce produit, voir la page suivante.

Les mesures des schémas techniques sont en mm.
Les spécifications techniques et les unités de mesure peuvent être sujettes à des changements.

Xuniva D Vasques

Produits associés:	Finition	Code article	Euro
 Xelu Q Plan stratifié 780/550 percé au centre pour vasque Xuniva sans trou pour robinet	Gris mat	54113910	326,50
	Blanc brillant	54113050	326,50
	Noyer foncé	54113630	326,50
	Chêne naturel	54113230	326,50
 Xelu Q Plan stratifié 980/550 percé au centre pour vasque Xuniva sans trou pour robinet	Gris mat	54114910	396,00
	Blanc brillant	54114050	396,00
	Noyer foncé	54114630	396,00
	Chêne naturel	54114230	396,00
 Xelu Q Plan stratifié 1180/550 percé au centre pour vasque Xuniva sans trou pour robinet	Gris mat	54115910	454,10
	Blanc brillant	54115050	454,10
	Noyer foncé	54115630	454,10
	Chêne naturel	54115230	454,10
 Xelu Q Plan stratifié 1360/550 percé à gauche pour vasque Xuniva sans trou pour robinet	Gris mat	54116910	490,20
	Blanc brillant	54116050	490,20
	Noyer foncé	54116630	490,20
	Chêne naturel	54116230	490,20
 Xelu Q Plan stratifié 1360/550 percé à droite pour vasque Xuniva sans trou pour robinet	Gris mat	54117910	490,20
	Blanc brillant	54117050	490,20
	Noyer foncé	54117630	490,20
	Chêne naturel	54117230	490,20
 Xelu Q Plan stratifié 1360/550 percé pour double vasque Xuniva sans trou pour robinet	Gris mat	54118910	553,50
	Blanc brillant	54118050	553,50
	Noyer foncé	54118630	553,50
	Chêne naturel	54118230	553,50
 Xelu Q Plan stratifié 1560/550 percé pour double vasque Xuniva sans trou pour robinet	Gris mat	54119910	573,80
	Blanc brillant	54119050	573,80
	Noyer foncé	54119630	573,80
	Chêne naturel	54119230	573,80

Xuniva D Vasques

Caractéristiques des variantes

- matériau: céramique
- 600 x 450 x 130 mm (L x P x H)
- hauteur de la vasque: 95 mm
- avec un trou pour robinet
- avec trop-plein
- sans garniture de vidage
- type d'installation: intégré
- avec matériel de montage
- compatible avec Meubles bas Xelu avec plan stratifié
- classe de trop-plein: CL25

600/450



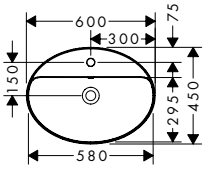

Technologies

Smart Clean

Certificats/déclarations

NF FDES

Les mesures des schémas techniques sont en mm.
Les spécifications techniques et les unités de mesure peuvent être sujettes à des changements.

Xuniva D Vasques

Vue d'ensemble

SmartClean	Trop-plein	Finition	PAL	En stock	Code article	Euro
–	■	Blanc	18	■	60170450	270,80
■	■	Blanc	18	–	61078450	360,80

Les articles qui ne sont pas en stock seront produits après réception de la commande.

Options:		Finition	Code article	Euro
	Siphon Flowstar	Chromé	52100000	158,45
	Siphon Flowstar S	Chromé	52105000	90,55
		Bronze brossé	52105140	138,08
		Noir chromé brossé	52105340	138,08
		Noir mat	52105670	135,81
		Blanc mat	52105700	135,81
		Aspect doré poli	52105990	138,08

Produits associés:		Finition	Code article	Euro
	Xelu Q Plan stratifié 780/550 percé au centre pour vasque Xuniva avec trou pour robinet	Gris mat	54120910	326,50
		Blanc brillant	54120050	326,50
		Noyer foncé	54120630	326,50
		Chêne naturel	54120230	326,50
	Xelu Q Plan stratifié 980/550 percé au centre pour vasque Xuniva avec trou pour robinet	Gris mat	54121910	396,00
		Blanc brillant	54121050	396,00
		Noyer foncé	54121630	396,00
		Chêne naturel	54121230	396,00
	Xelu Q Plan stratifié 1180/550 percé au centre pour vasque Xuniva avec trou pour robinet	Gris mat	54122910	454,10
		Blanc brillant	54122050	454,10
		Noyer foncé	54122630	454,10
		Chêne naturel	54122230	454,10
	Xelu Q Plan stratifié 1560/550 percé pour double vasque Xuniva avec trou pour robinet	Gris mat	54126910	573,80
		Blanc brillant	54126050	573,80
		Noyer foncé	54126630	573,80
		Chêne naturel	54126230	573,80

Xuniva D Vasques semi-encastrées

Caractéristiques des variantes

- matériau: céramique
- 550 x 400 x 45 mm (L x P x H)
- hauteur de la vasque: 130 mm
- sans trou pour robinet
- type d'installation: intégré
- classe de trop-plein: CL25

550/400



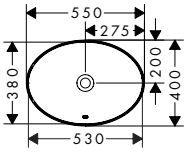

Technologies

Certificats/déclarations

Vue d'ensemble

SmartClean	Trop-plein	Finition	PAL	En stock	Code article	Euro
–	■	Blanc	16	■	60156450	181,80
■	–	Blanc	16	–	61058450	271,80

Les articles qui ne sont pas en stock seront produits après réception de la commande.

Options:		Finition	Code article	Euro
	Siphon Flowstar	Chromé	52100000	158,45
	Siphon Flowstar S	Chromé	52105000	90,55
		Bronze brossé	52105140	138,08
		Noir chromé brossé	52105340	138,08
		Noir mat	52105670	135,81
		Blanc mat	52105700	135,81
		Aspect doré poli	52105990	138,08

Xuniva D Vasques semi-encastrées

Caractéristiques des variantes

- matériau: céramique
- 550 x 450 x 45 mm (L x P x H)
- hauteur de la vasque: 130 mm
- avec un trou pour robinet
- avec trop-plein
- type d'installation: intégré
- classe de trop-plein: CL25

550/450



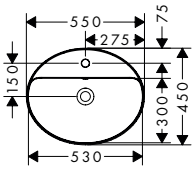

Technologies

Certificats/déclarations

Les mesures des schémas techniques sont en mm.
Les spécifications techniques et les unités de mesure peuvent être sujettes à des changements.

Xuniva D Vasques semi-encastrées

Vue d'ensemble

SmartClean	Trop-plein	Finition	PAL	En stock	Code article	Euro
–	■	Blanc	16	■	60160450	204,80
■	■	Blanc	16	–	61060450	294,80

Les articles qui ne sont pas en stock seront produits après réception de la commande.

Options:		Finition	Code article	Euro
	Siphon Flowstar	Chromé	52100000	158,45
	Siphon Flowstar S	Chromé	52105000	90,55
		Bronze brossé	52105140	138,08
		Noir chromé brossé	52105340	138,08
		Noir mat	52105670	135,81
		Blanc mat	52105700	135,81
		Aspect doré poli	52105990	138,08

Xuniva D Vasques sous-plan

Caractéristiques des variantes

- matériau: céramique
- 450 x 350 x 130 mm (L x P x H)
- hauteur de la vasque: 130 mm
- sans trou pour robinet
- avec trop-plein
- type d'installation: version sous-plan
- avec matériel de montage
- classe de trop-plein: CL25

450/350



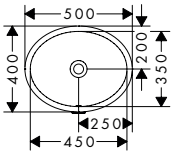

Technologies

Certificats/déclarations

Vue d'ensemble

SmartClean	Trop-plein	Finition	PAL	En stock	Code article	Euro
–	■	Blanc	16	■	60152450	151,90
■	■	Blanc	16	–	61048450	241,90

Les articles qui ne sont pas en stock seront produits après réception de la commande.

Options:		Finition	Code article	Euro
	Siphon Flowstar	Chromé	52100000	158,45
	Siphon Flowstar S	Chromé	52105000	90,55
		Bronze brossé	52105140	138,08
		Noir chromé brossé	52105340	138,08
		Noir mat	52105670	135,81
		Blanc mat	52105700	135,81
		Aspect doré poli	52105990	138,08

Les mesures des schémas techniques sont en mm.
Les spécifications techniques et les unités de mesure peuvent être sujettes à des changements.

Xuniva U Vasques

Caractéristiques des variantes

- matériau: céramique
- 550 x 400 x 130 mm (L x P x H)
- hauteur de la vasque: 95 mm
- sans trou pour robinet
- sans trop-plein
- sans garniture de vidage
- type d'installation: intégré
- avec matériel de montage
- compatible avec Meubles bas Xelu avec plan stratifié
- classe de trop-plein: CL00

550/400

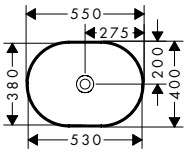

Technologies

Smart Clean

Certificats/déclarations

NF FDES

Vue d'ensemble

	SmartClean	Finition	PAL	En stock	Code article	Euro
	–	Blanc	24	■	60166450	270,80
	■	Blanc	24	–	61073450	360,80

Les articles qui ne sont pas en stock seront produits après réception de la commande.

Options:		Pour	Finition	Code article	Euro
	Siphon Flowstar	60166XXX	Chromé	52100000	158,45
	Siphon Flowstar S		Chromé	52105000	90,55
			Bronze brossé	52105140	138,08
			Noir chromé brossé	52105340	138,08
			Noir mat	52105670	135,81
			Blanc mat	52105700	135,81
			Aspect doré poli	52105990	138,08

Produits associés:		Finition	Code article	Euro
	Xelu Q Plan stratifié 780/550 percé au centre pour vasque Xuniva sans trou pour robinet	Gris mat	54113910	326,50
		Blanc brillant	54113050	326,50
		Noyer foncé	54113630	326,50
		Chêne naturel	54113230	326,50
	Xelu Q Plan stratifié 980/550 percé au centre pour vasque Xuniva sans trou pour robinet	Gris mat	54114910	396,00
		Blanc brillant	54114050	396,00
		Noyer foncé	54114630	396,00
		Chêne naturel	54114230	396,00
	Xelu Q Plan stratifié 1180/550 percé au centre pour vasque Xuniva sans trou pour robinet	Gris mat	54115910	454,10
		Blanc brillant	54115050	454,10
		Noyer foncé	54115630	454,10
		Chêne naturel	54115230	454,10
	Xelu Q Plan stratifié 1360/550 percé à gauche pour vasque Xuniva sans trou pour robinet	Gris mat	54116910	490,20
		Blanc brillant	54116050	490,20
		Noyer foncé	54116630	490,20
		Chêne naturel	54116230	490,20

Les mesures des schémas techniques sont en mm.
Les spécifications techniques et les unités de mesure peuvent être sujettes à des changements.

Xuniva U Vasques

Produits associés:		Finition	Code article	Euro
	Xelu Q Plan stratifié 1360/550 percé à droite pour vasque Xuniva sans trou pour robinet	Gris mat	54117910	490,20
		Blanc brillant	54117050	490,20
		Noyer foncé	54117630	490,20
		Chêne naturel	54117230	490,20
	Xelu Q Plan stratifié 1360/550 percé pour double vasque Xuniva sans trou pour robinet	Gris mat	54118910	553,50
		Blanc brillant	54118050	553,50
		Noyer foncé	54118630	553,50
		Chêne naturel	54118230	553,50
	Xelu Q Plan stratifié 1560/550 percé pour double vasque Xuniva sans trou pour robinet	Gris mat	54119910	573,80
		Blanc brillant	54119050	573,80
		Noyer foncé	54119630	573,80
		Chêne naturel	54119230	573,80

Xuniva U Vasques

Caractéristiques des variantes

- matériau: céramique
- 600 x 450 x 130 mm (L x P x H)
- hauteur de la vasque: 95 mm
- avec un trou pour robinet
- avec trop-plein
- sans garniture de vidage
- type d'installation: intégré
- avec matériel de montage
- compatible avec Meubles bas Xelu avec plan stratifié
- classe de trop-plein: CL25

600/450



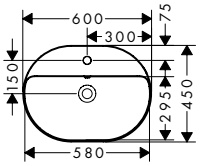

Technologies

Smart Clean

Certificats/déclarations

NF FDES

Vue d'ensemble

SmartClean	Trop-plein	Finition	PAL	En stock	Code article	Euro
–	■	Blanc	18	■	60171450	290,60
■	■	Blanc	18	–	61080450	380,60

Les articles qui ne sont pas en stock seront produits après réception de la commande.

Options:		Finition	Code article	Euro
	Siphon Flowstar	Chromé	52100000	158,45
	Siphon Flowstar S	Chromé	52105000	90,55
		Bronze brossé	52105140	138,08
		Noir chromé brossé	52105340	138,08
		Noir mat	52105670	135,81
		Blanc mat	52105700	135,81
		Aspect doré poli	52105990	138,08

Pour plus d'informations sur ce produit, voir la page suivante.

Les mesures des schémas techniques sont en mm.
Les spécifications techniques et les unités de mesure peuvent être sujettes à des changements.

Xuniva U Vasques

Produits associés:		Finition	Code article	Euro
	Xelu Q Plan stratifié 780/550 percé au centre pour vasque Xuniva avec trou pour robinet	Gris mat	54120910	326,50
		Blanc brillant	54120050	326,50
		Noyer foncé	54120630	326,50
		Chêne naturel	54120230	326,50
	Xelu Q Plan stratifié 980/550 percé au centre pour vasque Xuniva avec trou pour robinet	Gris mat	54121910	396,00
		Blanc brillant	54121050	396,00
		Noyer foncé	54121630	396,00
		Chêne naturel	54121230	396,00
	Xelu Q Plan stratifié 1180/550 percé au centre pour vasque Xuniva avec trou pour robinet	Gris mat	54122910	454,10
		Blanc brillant	54122050	454,10
		Noyer foncé	54122630	454,10
		Chêne naturel	54122230	454,10
	Xelu Q Plan stratifié 1560/550 percé pour double vasque Xuniva avec trou pour robinet	Gris mat	54126910	573,80
		Blanc brillant	54126050	573,80
		Noyer foncé	54126630	573,80
		Chêne naturel	54126230	573,80

Xuniva U Vasques semi-encastrées

Caractéristiques des variantes

- matériau: céramique
- 550 x 400 x 45 mm (L x P x H)
- hauteur de la vasque: 130 mm
- sans trou pour robinet
- avec trop-plein
- sans garniture de vidage
- type d'installation: intégré
- classe de trop-plein: CL25

550/400



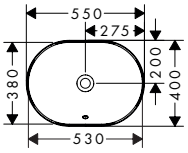

Technologies

Smart Clean

Certificats/déclarations

NF FDES

Vue d'ensemble

SmartClean	Trop-plein	Finition	PAL	En stock	Code article	Euro
–	■	Blanc	16	■	60157450	201,30
■	■	Blanc	16	–	61062450	291,30

Les articles qui ne sont pas en stock seront produits après réception de la commande.

Options:		Finition	Code article	Euro
	Siphon Flowstar	Chromé	52100000	158,45
	Siphon Flowstar S	Chromé	52105000	90,55
		Bronze brossé	52105140	138,08
		Noir chromé brossé	52105340	138,08
		Noir mat	52105670	135,81
		Blanc mat	52105700	135,81
		Aspect doré poli	52105990	138,08

Les mesures des schémas techniques sont en mm.
Les spécifications techniques et les unités de mesure peuvent être sujettes à des changements.

Xuniva U Vasques semi-encastrées

Caractéristiques des variantes

- matériau: céramique
- 550 x 450 x 45 mm (L x P x H)
- hauteur de la vasque: 130 mm
- avec un trou pour robinet
- avec trop-plein
- sans garniture de vidage
- type d'installation: intégré
- classe de trop-plein: CL25

550/450



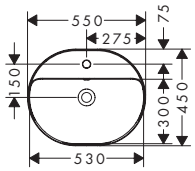

Technologies

Smart Clean

Certificats/déclarations

NF FDES

Vue d'ensemble

SmartClean	Trop-plein	Finition	PAL	En stock	Code article	Euro
–	■	Blanc	16	■	60161450	231,10
■	■	Blanc	16	–	61064450	321,10

Les articles qui ne sont pas en stock seront produits après réception de la commande.

Options:		Finition	Code article	Euro
	Siphon Flowstar	Chromé	52100000	158,45
	Siphon Flowstar S	Chromé	52105000	90,55
		Bronze brossé	52105140	138,08
		Noir chromé brossé	52105340	138,08
		Noir mat	52105670	135,81
		Blanc mat	52105700	135,81
		Aspect doré poli	52105990	138,08

Xuniva U Vasques sous-plan

Caractéristiques des variantes

- matériau: céramique
- 450 x 350 x 130 mm (L x P x H)
- hauteur de la vasque: 130 mm
- sans trou pour robinet
- avec trop-plein
- sans garniture de vidage
- type d'installation: version sous-plan
- avec matériel de montage
- classe de trop-plein: CL25

450/350



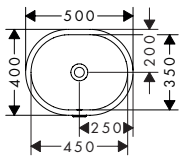

Technologies

Smart Clean

Certificats/déclarations

NF FDES

Pour plus d'informations sur ce produit, voir la page suivante.

Les mesures des schémas techniques sont en mm.
Les spécifications techniques et les unités de mesure peuvent être sujettes à des changements.

Xuniva U Vasques sous-plan

Vue d'ensemble

SmartClean	Trop-plein	Finition	PAL	En stock	Code article	Euro
–	■	Blanc	16	■	60153450	184,90
■	■	Blanc	16	–	61050450	274,90

Les articles qui ne sont pas en stock seront produits après réception de la commande.

Options:		Finition	Code article	Euro
	Siphon Flowstar	Chromé	52100000	158,45
	Siphon Flowstar S	Chromé	52105000	90,55
		Bronze brossé	52105140	138,08
		Noir chromé brossé	52105340	138,08
		Noir mat	52105670	135,81
		Blanc mat	52105700	135,81
		Aspect doré poli	52105990	138,08

Les mesures des schémas techniques sont en mm.
Les spécifications techniques et les unités de mesure peuvent être sujettes à des changements.



Meubles

Meubles

	Xevolos E		
			
Finition du corps			
Façade			
Largeur (mm)	340	480	580 - 1180
Profondeur (mm)	245	475	475
Meuble bas pour lave-mains	■	■	–
Meuble bas pour plan vasque	–	–	■
Meuble bas pour lavabo à poser	–	–	–
SmartStorage	–	■	■
MoistureProof : résistant à l'humidité	■	■	■
Anti-traces de doigts	■	■	■
PushOpen	■	■	■
SoftClose	–	■	■
SmoothSurface	■	■	■
prix en €	**1.069,20 - 1.269,00**	**1.918,80 - 2.188,80**	**2.009,70 - 2.975,40**
à partir de la page	608	610	611

■ disponible selon le modèle
– non disponible

Xevolos E






Finition du corps				
Façade				
Largeur (mm)	780 - 1180	1370/1570	1370	1370
Profondeur (mm)	550	550	550	550
Meuble bas pour lave-mains	–	–	–	–
Meuble bas pour plan vasque	–	–	–	–
Meuble bas pour lavabo à poser	■	■	■	■
SmartStorage	■	■	■	■
MoistureProof : résistant à l'humidité	■	■	■	■
Anti-traces de doigts	■	■	■	■
PushOpen	■	■	■	■
SoftClose	■	■	■	■
SmoothSurface	■	■	■	■
prix en €	**2.221,20 - 3.057,30**	**4.073,40 - 5.084,10**	**3.997,80 - 4.666,50**	**3.997,80 - 4.666,50**
à partir de la page	613	614	616	617

Meubles

	Xelu Q		
			
Finition du meuble			
Finition de la poignée			
Largeur (mm)	340	480	580 - 1180
Meuble bas pour lave-mains	■	■	–
Meuble bas pour plan vasque	–	–	■
Meuble bas pour lavabo à poser	–	–	–
SmartStorage	–	■	■
MoistureProof : résistant à l'humidité	■	■	■
Anti-traces de doigts	■	■	■
PushOpen	–	–	–
SoftClose	■	■	■
SmoothSurface	■	■	■
prix en €	**619,50**	**1.035,80**	**1.070,10 - 1.311,20**
à partir de la page	629	631	632

■ disponible selon le modèle
– non disponible

Xelu Q

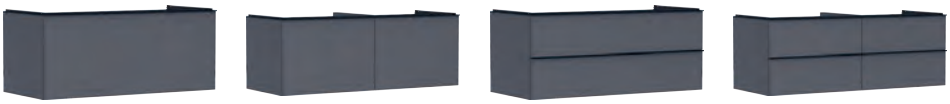

Finition du meuble				
Finition de la poignée				
Largeur (mm)	780 - 1180	1360/1560	780 - 1180	1360/1560
Meuble bas pour lave-mains	–	–	–	–
Meuble bas pour plan vasque	–	–	–	–
Meuble bas pour lavabo à poser	■	■	■	■
SmartStorage	■	■	■	■
MoistureProof : résistant à l'humidité	■	■	■	■
Anti-traces de doigts	■	■	■	■
PushOpen	–	–	–	–
SoftClose	■	■	■	■
SmoothSurface	■	■	■	■
prix en €	**822,80 - 997,00**	**1.401,80 - 1.503,00**	**1.065,70 - 1.271,60**	**1.697,50 - 1.789,90**
à partir de la page	635	638	640	643

Technologies



Utilisation d'un revêtement spécial anti-traces de doigts. Pour un entretien facile et rapide.



Ce produit de haute qualité a été conçu dans un matériau durable, adapté aux salles de bains.



Ouverture en toute simplicité. Une légère pression suffit.



Optimisation de l'espace grâce à un tiroir sans découpe et des boîtes de rangement.



La surface de ce meuble permet un entretien facile. Pour un toucher agréable et un design raffiné.



Fermeture silencieuse
Amortisseurs intégrés aux charnières.

Façade

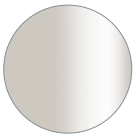

Beige métallisé

-790



Blanc métallisé

-320

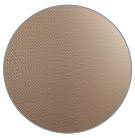

Bronze

-390



Chêne foncé

-730



Gris métallisé

-770

Finition

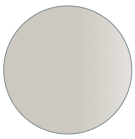

Beige mat

-780



Blanc brillant

-050

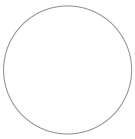

Blanc mat

-700

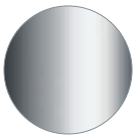

Chromé

-000



Chêne naturel

-230



Gris mat

-760



Noir mat

-670



Noyer foncé

-630

Finition de la poignée

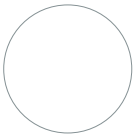

Blanc mat

-700

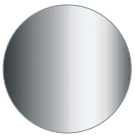

Chromé

-000



Noir mat

-670

Finition du corps

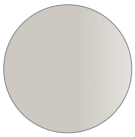

Beige mat

-XXX

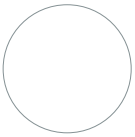

Blanc mat

-XXX



Gris mat

-XXX

Les surfaces marquées XXX sont décrites dans le texte de l'article et ne sont pas reconnaissables dans le numéro d'article. La surface d'accentuation se trouve en 6e, 7e position dans le numéro d'article.

Finition du meuble



Blanc brillant

-XXX



Chêne naturel

-XXX



Gris mat

-XXX



Noyer foncé

-XXX

Les surfaces marquées XXX sont décrites dans le texte de l'article et ne sont pas reconnaissables dans le numéro d'article. La surface d'accentuation se trouve en 6e, 7e position dans le numéro d'article.

Xevolos E Meubles bas pour lave-mains, charnière de porte gauche

Caractéristiques des variantes

- comprenant: meuble bas, siphon à faible encombrement
- matériau du corps: panneau de fibres à densité moyenne (MDF)
- matériau de surface du corps: laqué
- matériau du cadre avant: aluminium
- revêtement du cadre avant: laque en poudre (finition du corps)
- SmoothSurface : surface lisse et régulière pour un toucher agréable
- AntiFingerprint : anti-traces de doigts
- MoistureProof: matériau durable
- sans poignée
- ouverture en toute simplicité par simple pression
- type d'ouverture: porte
- 1 porte
- charnière de porte: gauche
- avec joint d'étanchéité 50 mm
- montage mural
- condition de montage: prémonté
- avec matériel de montage
- compatible avec lave-mains
- lave-mains à commander séparément
- Cadre en aluminium de la couleur du corps



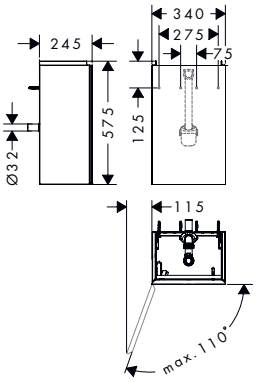

Technologies



Vue d'ensemble

Dimensions du produit (mm) (L/H/P)	Finition du corps	Façade	matériau de la façade	En stock	Code article	Euro
340/555/245	Beige mat	Beige métallisé	verre	–	54167790	1.069,20
		Chêne foncé	panneau stratifié compact	–	54167730	1.069,20
		Bronze	céramique	–	54167390	1.269,00
	Blanc mat	Blanc métallisé	verre	–	54166320	1.069,20
		Chêne foncé	panneau stratifié compact	–	54166730	1.069,20
		Bronze	céramique	–	54166390	1.269,00
	Gris mat	Gris métallisé	verre	–	54168770	1.069,20
		Chêne foncé	panneau stratifié compact	–	54168730	1.069,20
		Bronze	céramique	–	54168390	1.269,00

Les articles qui ne sont pas en stock seront produits après réception de la commande.

Les mesures des schémas techniques sont en mm.
Les spécifications techniques et les unités de mesure peuvent être sujettes à des changements.

Xevolos E Meubles bas pour lave-mains, charnière de porte droite

Caractéristiques des variantes

- comprenant: meuble bas, siphon à faible encombrement
- matériau du corps: panneau de fibres à densité moyenne (MDF)
- matériau de surface du corps: laqué
- matériau du cadre avant: aluminium
- revêtement du cadre avant: laque en poudre (finition du corps)
- SmoothSurface : surface lisse et régulière pour un toucher agréable
- AntiFingerprint : anti-traces de doigts
- MoistureProof: matériau durable
- sans poignée
- ouverture en toute simplicité par simple pression
- type d'ouverture: porte
- 1 porte
- charnière de porte: droite
- avec joint d'étanchéité 50 mm
- montage mural
- condition de montage: prémonté
- avec matériel de montage
- compatible avec lave-mains
- lave-mains à commander séparément
- Cadre en aluminium de la couleur du corps



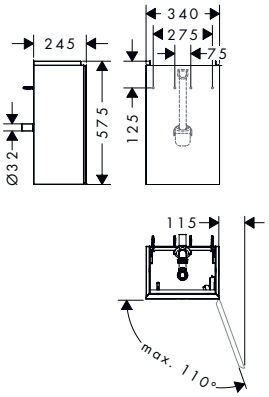

Technologies



Vue d'ensemble

Dimensions du produit (mm) (L/H/P)	Finition du corps	Façade	matériau de la façade	En stock	Code article	Euro
340/555/245	Beige mat	Beige métallisé	verre	–	54170790	1.069,20
		Chêne foncé	panneau stratifié compact	–	54170730	1.069,20
		Bronze	céramique	–	54170390	1.269,00
	Blanc mat	Blanc métallisé	verre	–	54169320	1.069,20
		Chêne foncé	panneau stratifié compact	–	54169730	1.069,20
		Bronze	céramique	–	54169390	1.269,00
	Gris mat	Gris métallisé	verre	–	54171770	1.069,20
		Chêne foncé	panneau stratifié compact	–	54171730	1.069,20
		Bronze	céramique	–	54171390	1.269,00

Les articles qui ne sont pas en stock seront produits après réception de la commande.

Les mesures des schémas techniques sont en mm.
Les spécifications techniques et les unités de mesure peuvent être sujettes à des changements.

Xevolos E Meubles sous-vasque pour lave-mains

Caractéristiques des variantes

- comprenant: meuble bas, boîtes de rangement synthétiques, siphon à faible encombrement
- matériau du corps: panneau de fibres à densité moyenne (MDF)
- matériau de surface du corps: laqué
- matériau du cadre avant: aluminium
- revêtement du cadre avant: laque en poudre (finition du corps)
- SmoothSurface : surface lisse et régulière pour un toucher agréable
- AntiFingerprint : anti-traces de doigts
- MoistureProof: matériau durable
- sans poignée
- ouverture en toute simplicité par simple pression
- type d'ouverture: coulissant
- 2 tiroirs
- aucun percement additionnel nécessaire
- SoftClose : fermeture douce et silencieuse
- optimisation de l'espace grâce à un tiroir sans découpe et des boîtes de rangement
- 1 corps d'encastrement inclus
- avec joint d'étanchéité 50 mm
- montage mural
- condition de montage: prémonté
- avec matériel de montage
- compatible avec lave-mains
- lave-mains à commander séparément
- Cadre en aluminium de la couleur du corps



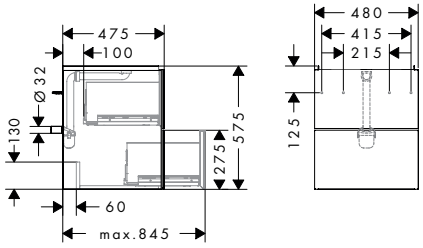

Technologies

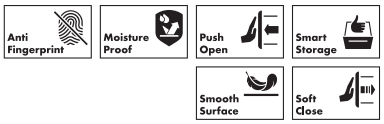

Vue d'ensemble

Dimensions du produit (mm) (L/H/P)	Finition du corps	Façade	matériau de la façade	En stock	Code article	Euro
480/555/475	Beige mat	Beige métallisé	verre	_	54173790	1.918,80
		Chêne foncé	panneau stratifié compact	_	54173730	1.918,80
		Bronze	céramique	_	54173390	2.188,80
	Blanc mat	Blanc métallisé	verre	_	54172320	1.918,80
		Chêne foncé	panneau stratifié compact	_	54172730	1.918,80
		Bronze	céramique	_	54172390	2.188,80
	Gris mat	Gris métallisé	verre	_	54174770	1.918,80
		Chêne foncé	panneau stratifié compact	_	54174730	1.918,80
		Bronze	céramique	_	54174390	2.188,80

Les articles qui ne sont pas en stock seront produits après réception de la commande.

comprenant	Inclus dans	Code article
IntraStoris Set de boîtes de rangement 100/345	54173XXX 54172XXX 54174XXX	54224670

Options:	Finition	Code article	Euro
IntraStoris Set de boîtes de rangement 100/345	Noir mat	54224670	35,10
IntraStoris Module de rangement 320 pour meuble 480/475, profilé ondulé avec rebord	Noyer foncé	54230630	132,30

Les mesures des schémas techniques sont en mm.
Les spécifications techniques et les unités de mesure peuvent être sujettes à des changements.

Xevolos E Meubles bas pour plan vasque

Caractéristiques des variantes

- comprenant: meuble bas, boîtes de rangement synthétiques, siphon à faible encombrement
- matériau du corps: panneau de fibres à densité moyenne (MDF)
- matériau de surface du corps: laqué
- matériau du cadre avant: aluminium
- revêtement du cadre avant: laque en poudre (finition du corps)
- SmoothSurface : surface lisse et régulière pour un toucher agréable
- AntiFingerprint : anti-traces de doigts
- MoistureProof: matériau durable
- sans poignée
- ouverture en toute simplicité par simple pression
- type d'ouverture: coulissant
- 2 tiroirs
- aucun percement additionnel nécessaire
- SoftClose : fermeture douce et silencieuse
- optimisation de l'espace grâce à un tiroir sans découpe et des boîtes de rangement
- avec joint d'étanchéité 50 mm
- montage mural
- condition de montage: prémonté
- avec matériel de montage
- compatible avec plan-vasque
- plan vasque à commander séparement
- Cadre en aluminium de la couleur du corps



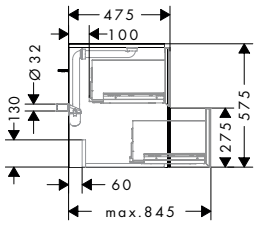

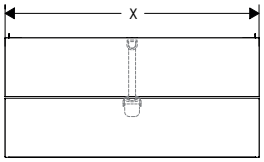

Technologies

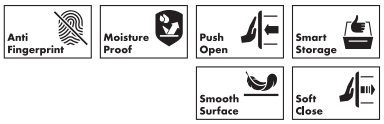

Vue d'ensemble

Dimensions du produit (mm) (L/H/P)	Finition du corps	Façade	matériau de la façade	En stock	Code article	Euro
580/555/475	Beige mat	Beige métallisé	verre	_	54176790	2.009,70
		Chêne foncé	panneau stratifié compact	_	54176730	2.009,70
		Bronze	céramique	_	54176390	2.313,90
	Blanc mat	Blanc métallisé	verre	_	54175320	2.009,70
		Chêne foncé	panneau stratifié compact	_	54175730	2.009,70
		Bronze	céramique	_	54175390	2.313,90
	Gris mat	Gris métallisé	verre	_	54177770	2.009,70
		Chêne foncé	panneau stratifié compact	_	54177730	2.009,70
		Bronze	céramique	_	54177390	2.313,90
780/555/475	Beige mat	Beige métallisé	verre	_	54179790	2.184,30
		Chêne foncé	panneau stratifié compact	_	54179730	2.184,30
		Bronze	céramique	_	54179390	2.552,40
	Blanc mat	Blanc métallisé	verre	_	54178320	2.184,30
		Chêne foncé	panneau stratifié compact	_	54178730	2.184,30
		Bronze	céramique	_	54178390	2.552,40
	Gris mat	Gris métallisé	verre	_	54180770	2.184,30
		Chêne foncé	panneau stratifié compact	_	54180730	2.184,30
		Bronze	céramique	_	54180390	2.552,40
980/555/475	Beige mat	Beige métallisé	verre	_	54182790	2.323,80
		Chêne foncé	panneau stratifié compact	_	54182730	2.323,80
		Bronze	céramique	_	54182390	2.762,10
	Blanc mat	Blanc métallisé	verre	_	54181320	2.323,80
		Chêne foncé	panneau stratifié compact	_	54181730	2.323,80
		Bronze	céramique	_	54181390	2.762,10
	Gris mat	Gris métallisé	verre	_	54183770	2.323,80
		Chêne foncé	panneau stratifié compact	_	54183730	2.323,80
		Bronze	céramique	_	54183390	2.762,10

Pour plus d'informations sur ce produit, voir la page suivante.

Les mesures des schémas techniques sont en mm.
Les spécifications techniques et les unités de mesure peuvent être sujettes à des changements.

Xevolos E Meubles bas pour plan vasque

Vue d'ensemble

Dimensions du produit (mm) (L/H/P)	Finition du corps	Façade	matériau de la façade	En stock	Code article	Euro
1180/555/475	Beige mat	Beige métallisé	verre	–	54185790	2.473,20
		Chêne foncé	panneau stratifié compact	–	54185730	2.473,20
		Bronze	céramique	–	54185390	2.975,40
	Blanc mat	Blanc métallisé	verre	–	54184320	2.473,20
		Chêne foncé	panneau stratifié compact	–	54184730	2.473,20
		Bronze	céramique	–	54184390	2.975,40
	Gris mat	Gris métallisé	verre	–	54186770	2.473,20
		Chêne foncé	panneau stratifié compact	–	54186730	2.473,20
		Bronze	céramique	–	54186390	2.975,40

Les articles qui ne sont pas en stock seront produits après réception de la commande.

comprenant		Inclus dans	Code article
	IntraStoris Set de boîtes de rangement 100/345	54176XXX 54175XXX 54177XXX 54178XXX 54182XXX 54181XXX 54183XXX 54185XXX 54184XXX 54186XXX	54224670

Options:		Pour	Finition	Code article	Euro
	IntraStoris Set de boîtes de rangement 100/345		Noir mat	54224670	35,10
	IntraStoris Set de compartiments de rangement 320 pour meubles 580/475 et 1370/550	54176XXX 54175XXX 54177XXX	Noyer foncé	54231630	218,70
	IntraStoris Set de compartiments de rangement 320 pour meubles 780/475, 780/550 et 1570/550	54179XXX 54178XXX 54180XXX	Noyer foncé	54232630	305,10
	IntraStoris Set de compartiments de rangement 320 pour meubles 980/475 et 980/550	54182XXX 54181XXX 54183XXX	Noyer foncé	54233630	388,80
	IntraStoris Set de compartiments de rangement 320 pour meubles 1180/475 et 1180/550	54185XXX 54184XXX 54186XXX	Noyer foncé	54234630	417,60

Les mesures des schémas techniques sont en mm.
Les spécifications techniques et les unités de mesure peuvent être sujettes à des changements.

Xevolos E

Caractéristiques des variantes

- comprenant: meuble bas, boîtes de rangement synthétiques, siphon à faible encombrement
- matériau du corps: panneau de fibres à densité moyenne (MDF)
- matériau de surface du corps: laqué
- matériau du cadre avant: aluminium
- revêtement du cadre avant: laque en poudre (finition du corps)
- SmoothSurface : surface lisse et régulière pour un toucher agréable
- AntiFingerprint : anti-traces de doigts
- MoistureProof: matériau durable
- sans poignée
- ouverture en toute simplicité par simple pression
- type d'ouverture: coulissant
- 2 tiroirs
- aucun percement additionnel nécessaire
- SoftClose : fermeture douce et silencieuse
- optimisation de l'espace grâce à un tiroir sans découpe et des boîtes de rangement
- avec joint d'étanchéité 50 mm
- montage mural
- condition de montage: prémonté
- avec matériel de montage
- Cadre en aluminium de la couleur du corps



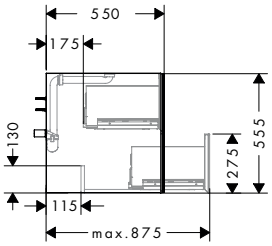

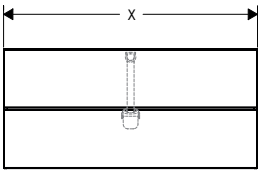

Technologies

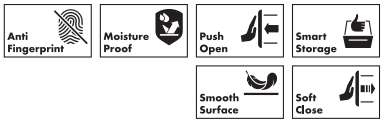

Vue d'ensemble

Dimensions du produit (mm) (L/H/P)	Finition du corps	Façade	matériau de la façade	En stock	Code article	Euro
780/555/550	Beige mat	Beige métallisé	verre	_	54188790	2.221,20
		Chêne foncé	panneau stratifié compact	_	54188730	2.221,20
		Bronze	céramique	_	54188390	2.585,70
	Blanc mat	Blanc métallisé	verre	_	54187320	2.221,20
		Chêne foncé	panneau stratifié compact	_	54187730	2.221,20
		Bronze	céramique	_	54187390	2.585,70
	Gris mat	Gris métallisé	verre	_	54189770	2.221,20
		Chêne foncé	panneau stratifié compact	_	54189730	2.221,20
		Bronze	céramique	_	54189390	2.585,70
980/555/550	Beige mat	Beige métallisé	verre	_	54191790	2.365,20
		Chêne foncé	panneau stratifié compact	_	54191730	2.365,20
		Bronze	céramique	_	54191390	2.800,80
	Blanc mat	Blanc métallisé	verre	_	54190320	2.365,20
		Chêne foncé	panneau stratifié compact	_	54190730	2.365,20
		Bronze	céramique	_	54190390	2.800,80
	Gris mat	Gris métallisé	verre	_	54192770	2.365,20
		Chêne foncé	panneau stratifié compact	_	54192730	2.365,20
		Bronze	céramique	_	54192390	2.800,80
1180/555/550	Beige mat	Beige métallisé	verre	_	54194790	2.553,30
		Chêne foncé	panneau stratifié compact	_	54194730	2.553,30
		Bronze	céramique	_	54194390	3.057,30
	Blanc mat	Blanc métallisé	verre	_	54193320	2.553,30
		Chêne foncé	panneau stratifié compact	_	54193730	2.553,30
		Bronze	céramique	_	54193390	3.057,30
	Gris mat	Gris métallisé	verre	_	54195770	2.553,30
		Chêne foncé	panneau stratifié compact	_	54195730	2.553,30
		Bronze	céramique	_	54195390	3.057,30

Les articles qui ne sont pas en stock seront produits après réception de la commande.

Pour plus d'informations sur ce produit, voir la page suivante.

Les mesures des schémas techniques sont en mm.
Les spécifications techniques et les unités de mesure peuvent être sujettes à des changements.

Xevolos E

54189XXX
54192XXX
54195XXX

Lavabo à poser et console à commander séparémentCadre en aluminium de la couleur du corps.

comprenant		Inclus dans	Code article
	IntraStoris Set de boîtes de rangement 100/345	54188XXX 54187XXX 54189XXX 54191XXX 54190XXX 54192XXX 54194XXX 54193XXX 54195XXX	54224670

A compléter avec (au choix):		Pour	Finition	Code article	Euro
	Xevolos E Plan stratifié 780/550 percé au centre pour lavabo Xevolos E 500/480, 580/480 et 600/480	54188XXX 54187XXX 54189XXX	Beige mat	54208780	365,40
			Blanc mat	54208700	365,40
			Gris mat	54208760	365,40
	Xevolos E Plan stratifié 980/550 percé au centre pour lavabo Xevolos E 500/480, 580/480 et 600/480	54191XXX 54190XXX 54192XXX	Beige mat	54209780	409,50
			Blanc mat	54209700	409,50
			Gris mat	54209760	409,50
	Xevolos E Plan stratifié 1180/550 percé au centre pour lavabo Xevolos E 500/480, 580/480, 600/480 et 780/480	54194XXX 54193XXX 54195XXX	Beige mat	54210780	456,30
			Blanc mat	54210700	456,30
			Gris mat	54210760	456,30

Options:		Pour	Finition	Code article	Euro
	IntraStoris Set de boîtes de rangement 100/345		Noir mat	54224670	35,10
	IntraStoris Set de compartiments de rangement 320 pour meubles 780/475, 780/550 et 1570/550	54188XXX 54187XXX 54189XXX	Noyer foncé	54232630	305,10
	IntraStoris Set de compartiments de rangement 320 pour meubles 980/475 et 980/550	54191XXX 54190XXX 54192XXX	Noyer foncé	54233630	388,80
	IntraStoris Set de compartiments de rangement 320 pour meubles 1180/475 et 1180/550	54194XXX 54193XXX 54195XXX	Noyer foncé	54234630	417,60

Xevolos E

Caractéristiques des variantes

- comprenant: meuble bas, boîtes de rangement synthétiques, siphon à faible encombrement
- matériau du corps: panneau de fibres à densité moyenne (MDF)
- matériau de surface du corps: laqué
- matériau du cadre avant: aluminium
- revêtement du cadre avant: laque en poudre (finition du corps)
- SmoothSurface : surface lisse et régulière pour un toucher agréable
- AntiFingerprint : anti-traces de doigts
- MoistureProof: matériau durable
- sans poignée
- ouverture en toute simplicité par simple pression
- type d'ouverture: coulissant
- 4 tiroirs
- aucun percement additionnel nécessaire
- SoftClose : fermeture douce et silencieuse
- optimisation de l'espace grâce à un tiroir sans découpe et des boîtes de rangement
- 2 corps d'encastrement inclus
- 2 siphons à faible encombrement inclus
- montage mural
- condition de montage: prémonté
- avec matériel de montage
- Cadre en aluminium de la couleur du corps



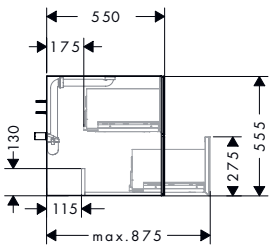

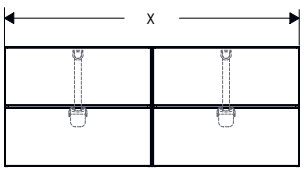

Technologies

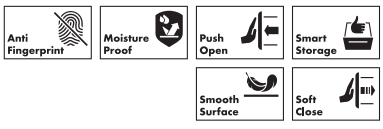

Les mesures des schémas techniques sont en mm.
Les spécifications techniques et les unités de mesure peuvent être sujettes à des changements.

Xevolos E

Vue d'ensemble

Dimensions du produit (mm) (L/H/P)	Finition du corps	Façade	matériau de la façade	En stock	Code article	Euro
1370/555/550	Beige mat	Beige métallisé	verre	_	54197790	4.073,40
		Chêne foncé	panneau stratifié compact	_	54197730	4.073,40
		Bronze	céramique	_	54197390	4.743,90
	Blanc mat	Blanc métallisé	verre	_	54196320	4.073,40
		Chêne foncé	panneau stratifié compact	_	54196730	4.073,40
		Bronze	céramique	_	54196390	4.743,90
	Gris mat	Gris métallisé	verre	_	54198770	4.073,40
		Chêne foncé	panneau stratifié compact	_	54198730	4.073,40
		Bronze	céramique	_	54198390	4.743,90
1570/555/550	Beige mat	Beige métallisé	verre	_	54200790	4.347,90
		Chêne foncé	panneau stratifié compact	_	54200730	4.347,90
		Bronze	céramique	_	54200390	5.084,10
	Blanc mat	Blanc métallisé	verre	_	54199320	4.347,90
		Chêne foncé	panneau stratifié compact	_	54199730	4.347,90
		Bronze	céramique	_	54199390	5.084,10
	Gris mat	Gris métallisé	verre	_	54201770	4.347,90
		Chêne foncé	panneau stratifié compact	_	54201730	4.347,90
		Bronze	céramique	_	54201390	5.084,10

Les articles qui ne sont pas en stock seront produits après réception de la commande.

54201XXX Lavabo à poser et console à commander séparémentCadre en aluminium de la couleur du corps.

comprenant		Inclus dans	Code article
	IntraStoris Set de boîtes de rangement 100/345	54197XXX 54196XXX 54198XXX 54200XXX 54199XXX 54201XXX	54224670

A compléter avec (au choix):		Pour	Finition	Code article	Euro
	Xevolos E Plan stratifié 1370/550 percé pour double lavabo Xevolos E 500/480	54197XXX 54196XXX 54198XXX	Beige mat	54207780	527,40
			Blanc mat	54207700	527,40
			Gris mat	54207760	527,40
	Xevolos E Plan stratifié 1570/550 percé pour double lavabo Xevolos E 580/480,600/480	54200XXX 54199XXX 54201XXX	Beige mat	54211780	623,70
			Blanc mat	54211700	623,70
			Gris mat	54211760	623,70

Options:		Pour	Finition	Code article	Euro
	IntraStoris Set de compartiments de rangement 320 pour meubles 580/475 et 1370/550	54197XXX 54196XXX 54198XXX	Noyer foncé	54231630	218,70
	IntraStoris Set de boîtes de rangement 100/345		Noir mat	54224670	35,10
	IntraStoris Set de compartiments de rangement 320 pour meubles 780/475, 780/550 et 1570/550	54200XXX 54199XXX 54201XXX	Noyer foncé	54232630	305,10

Les mesures des schémas techniques sont en mm.
Les spécifications techniques et les unités de mesure peuvent être sujettes à des changements.

Xevolos E

Caractéristiques des variantes

- comprenant: meuble bas, boîtes de rangement synthétiques, siphon à faible encombrement
- matériau du corps: panneau de fibres à densité moyenne (MDF)
- matériau de surface du corps: laqué
- matériau du cadre avant: aluminium
- revêtement du cadre avant: laque en poudre (finition du corps)
- SmoothSurface : surface lisse et régulière pour un toucher agréable
- AntiFingerprint : anti-traces de doigts
- MoistureProof: matériau durable
- sans poignée
- ouverture en toute simplicité par simple pression
- type d'ouverture: coulissant
- 4 tiroirs
- aucun percement additionnel nécessaire
- SoftClose : fermeture douce et silencieuse
- optimisation de l'espace grâce à un tiroir sans découpe et des boîtes de rangement
- 2 corps d'encastrement inclus
- avec joint d'étanchéité 50 mm
- montage mural
- condition de montage: prémonté
- avec matériel de montage
- compatible avec plan stratifié, lavabo à poser, vasque
- Cadre en aluminium de la couleur du corps



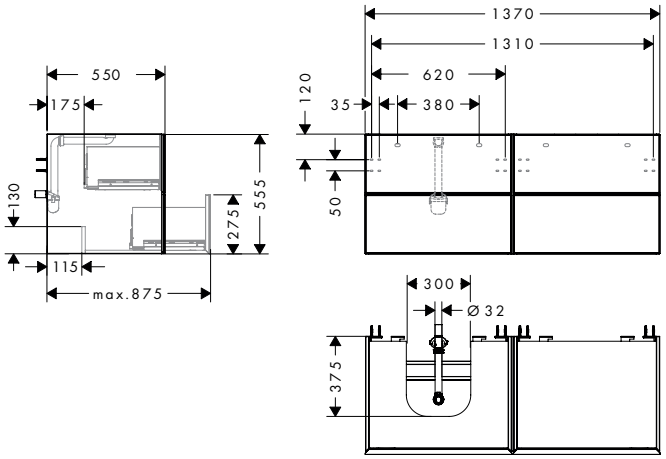

Technologies

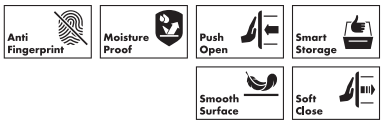

Vue d'ensemble

Dimensions du produit (mm) (L/H/P)	Finition du corps	Façade	matériau de la façade	En stock	Code article	Euro
1370/555/550	Beige mat	Beige métallisé	verre	_	54237790	3.997,80
		Chêne foncé	panneau stratifié compact	_	54237730	3.997,80
		Bronze	céramique	_	54237390	4.666,50
	Blanc mat	Blanc métallisé	verre	_	54236320	3.997,80
		Chêne foncé	panneau stratifié compact	_	54236730	3.997,80
		Bronze	céramique	_	54236390	4.666,50
	Gris mat	Gris métallisé	verre	_	54238770	3.997,80
		Chêne foncé	panneau stratifié compact	_	54238730	3.997,80
		Bronze	céramique	_	54238390	4.666,50

Les articles qui ne sont pas en stock seront produits après réception de la commande.

comprenant	Inclus dans	Code article
IntraStoris Set de boîtes de rangement 100/345	54237XXX 54236XXX 54238XXX	54224670

A compléter avec (au choix):	Finition	Code article	Euro
Xevolos E Plan stratifié 1370/550 percé à gauche pour lavabo Xevolos E 500/480, 580/480, 780/480	Beige mat	54205780	503,10
	Blanc mat	54205700	503,10
	Gris mat	54205760	503,10

Options:	Pour	Finition	Code article	Euro
IntraStoris Set de boîtes de rangement 100/345		Noir mat	54224670	35,10
IntraStoris Set de compartiments de rangement 320 pour meubles 580/475 et 1370/550	54237XXX 54236XXX	Noyer foncé	54231630	218,70

Les mesures des schémas techniques sont en mm.
Les spécifications techniques et les unités de mesure peuvent être sujettes à des changements.

Xevolos E

Caractéristiques des variantes

- comprenant: meuble bas, boîtes de rangement synthétiques, siphon à faible encombrement
- matériau du corps: panneau de fibres à densité moyenne (MDF)
- matériau de surface du corps: laqué
- matériau du cadre avant: aluminium
- revêtement du cadre avant: laque en poudre (finition du corps)
- SmoothSurface : surface lisse et régulière pour un toucher agréable
- AntiFingerprint : anti-traces de doigts
- MoistureProof: matériau durable
- sans poignée
- ouverture en toute simplicité par simple pression
- type d'ouverture: coulissant
- 4 tiroirs
- aucun percement additionnel nécessaire
- SoftClose : fermeture douce et silencieuse
- optimisation de l'espace grâce à un tiroir sans découpe et des boîtes de rangement
- 2 corps d'encastrement inclus
- avec joint d'étanchéité 50 mm
- montage mural
- condition de montage: prémonté
- avec matériel de montage
- compatible avec plan stratifié, lavabo à poser, vasque
- Cadre en aluminium de la couleur du corps



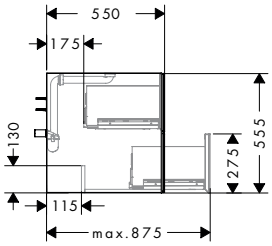

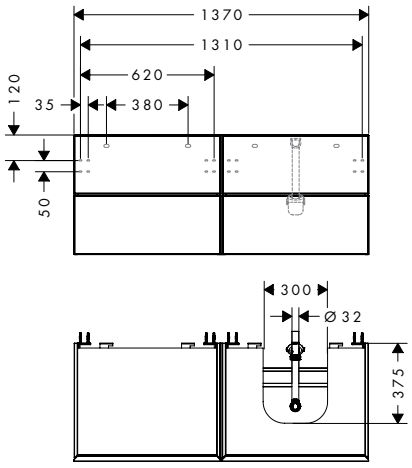

Technologies

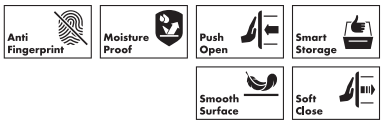

Vue d'ensemble

Dimensions du produit (mm) (L/H/P)	Finition du corps	Façade	matériau de la façade	En stock	Code article	Euro
1370/555/550	Beige mat	Beige métallisé	verre	_	54240790	3.997,80
		Chêne foncé	panneau stratifié compact	_	54240730	3.997,80
		Bronze	céramique	_	54240390	4.666,50
	Blanc mat	Blanc métallisé	verre	_	54239320	3.997,80
		Chêne foncé	panneau stratifié compact	_	54239730	3.997,80
		Bronze	céramique	_	54239390	4.666,50
	Gris mat	Gris métallisé	verre	_	54241770	3.997,80
		Chêne foncé	panneau stratifié compact	_	54241730	3.997,80
		Bronze	céramique	_	54241390	4.666,50

Les articles qui ne sont pas en stock seront produits après réception de la commande.

comprenant		Inclus dans	Code article
	IntraStoris Set de boîtes de rangement 100/345	54240XXX 54239XXX 54241XXX	54224670

A compléter avec (au choix):		Finition	Code article	Euro
	Xevolos E Plan stratifié 1370/550 percé à droite pour lavabo Xevolos E 500/480, 580/480	Beige mat	54206780	503,10
		Blanc mat	54206700	503,10
		Gris mat	54206760	503,10

Options:		Pour	Finition	Code article	Euro
	IntraStoris Set de boîtes de rangement 100/345		Noir mat	54224670	35,10
	IntraStoris Set de compartiments de rangement 320 pour meubles 580/475 et 1370/550	54240XXX 54239XXX	Noyer foncé	54231630	218,70

Les mesures des schémas techniques sont en mm.
Les spécifications techniques et les unités de mesure peuvent être sujettes à des changements.

Xevolos E Plan stratifié 780/550 percé au centre pour lavabo Xevolos E 500/480, 580/480 et 600/480

Caractéristiques

- matériau: panneau de fibres à densité moyenne (MDF)
- matériau de surface: laqué
- SmoothSurface : surface lisse et régulière pour un toucher agréable
- AntiFingerprint : anti-traces de doigts
- MoistureProof: matériau durable
- nombre de percements pour lavabo: 1
- percement pour lavabo: centré
- résistance du matériau : 10 mm
- avec percement pour lavabo à poser
- lavabo à poser et meuble bas à commander séparément
- siphon à faible encombrement fourni avec le meuble sous-vasque
- le plan stratifié doit être combiné au meuble bas associé



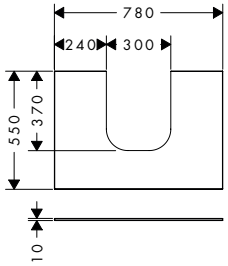

Technologies

Anti Fingerprint | Moisture Proof | Smooth Surface

Finition	En stock	Code article	Euro
Beige mat	_	54208780	365,40
Blanc mat	_	54208700	365,40
Gris mat	_	54208760	365,40

Les articles qui ne sont pas en stock seront produits après réception de la commande.

A compléter avec (au choix):	Façade	Code article	Euro
Xevolos E Meuble bas 780/550 pour lavabo à poser Xevolos E avec 2 tiroirs caisson Blanc mat	Blanc métallisé	54187320	2.221,20
	Chêne foncé	54187730	2.221,20
	Bronze	54187390	2.585,70
 Xevolos E Meuble bas 780/550 pour lavabo à poser Xevolos E avec 2 tiroirs caisson Gris mat	Gris métallisé	54189770	2.221,20
	Chêne foncé	54189730	2.221,20
	Bronze	54189390	2.585,70
 Xevolos E Meuble bas 780/550 pour lavabo à poser Xevolos E avec 2 tiroirs caisson Beige mat	Beige métallisé	54188790	2.221,20
	Chêne foncé	54188730	2.221,20
	Bronze	54188390	2.585,70

Les mesures des schémas techniques sont en mm.
Les spécifications techniques et les unités de mesure peuvent être sujettes à des changements.

Xevolos E Plan stratifié 980/550 percé au centre pour lavabo Xevolos E 500/480, 580/480 et 600/480

Caractéristiques

- matériau: panneau de fibres à densité moyenne (MDF)
- matériau de surface: laqué
- SmoothSurface : surface lisse et régulière pour un toucher agréable
- AntiFingerprint : anti-traces de doigts
- MoistureProof: matériau durable
- nombre de percements pour lavabo: 1
- percement pour lavabo: centré
- résistance du matériau : 10 mm
- avec percement pour lavabo à poser
- lavabo à poser et meuble bas à commander séparément
- siphon à faible encombrement fourni avec le meuble sous-vasque
- le plan stratifié doit être combiné au meuble bas associé

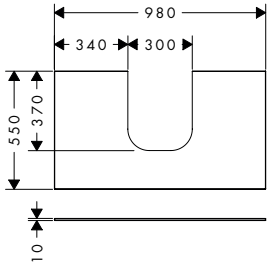

Technologies

Anti Fingerprint | Moisture Proof | Smooth Surface

Finition	En stock	Code article	Euro
Beige mat	–	54209780	409,50
Blanc mat	–	54209700	409,50
Gris mat	–	54209760	409,50

Les articles qui ne sont pas en stock seront produits après réception de la commande.

A compléter avec (au choix):

	Façade	Code article	Euro
 Xevolos E Meuble bas 980/550 pour lavabo à poser Xevolos E avec 2 tiroirs caisson Blanc mat	Blanc métallisé	54190320	2.365,20
	Chêne foncé	54190730	2.365,20
	Bronze	54190390	2.800,80
 Xevolos E Meuble bas 980/550 pour lavabo à poser Xevolos E avec 2 tiroirs caisson Gris mat	Gris métallisé	54192770	2.365,20
	Chêne foncé	54192730	2.365,20
	Bronze	54192390	2.800,80
 Xevolos E Meuble bas 980/550 pour lavabo à poser Xevolos E avec 2 tiroirs caisson Beige mat	Beige métallisé	54191790	2.365,20
	Chêne foncé	54191730	2.365,20
	Bronze	54191390	2.800,80

Les mesures des schémas techniques sont en mm.
Les spécifications techniques et les unités de mesure peuvent être sujettes à des changements.

Xevolos E Plan stratifié 1180/550 percé au centre pour lavabo Xevolos E 500/480, 580/480, 600/480 et 780/480

Caractéristiques

- matériau: panneau de fibres à densité moyenne (MDF)
- matériau de surface: laqué
- SmoothSurface : surface lisse et régulière pour un toucher agréable
- AntiFingerprint : anti-traces de doigts
- MoistureProof: matériau durable
- nombre de percements pour lavabo: 1
- percement pour lavabo: centré
- résistance du matériau : 10 mm
- avec percement pour lavabo à poser
- lavabo à poser et meuble bas à commander séparément
- siphon à faible encombrement fourni avec le meuble sous-vasque
- le plan stratifié doit être combiné au meuble bas associé

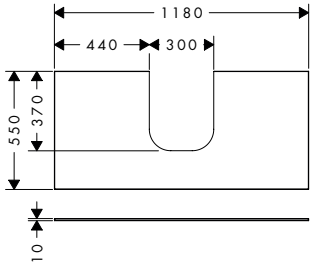

Technologies

Anti Fingerprint · Moisture Proof · Smooth Surface

Finition	En stock	Code article	Euro
Beige mat	_	54210780	456,30
Blanc mat	_	54210700	456,30
Gris mat	_	54210760	456,30

Les articles qui ne sont pas en stock seront produits après réception de la commande.

A compléter avec (au choix):

	Façade	Code article	Euro
 Xevolos E Meuble bas 1180/550 pour lavabo à poser Xevolos E avec 2 tiroirs caisson Blanc mat	Blanc métallisé	54193320	2.553,30
	Chêne foncé	54193730	2.553,30
	Bronze	54193390	3.057,30
 Xevolos E Meuble bas 1180/550 pour lavabo à poser Xevolos E avec 2 tiroirs caisson Gris mat	Gris métallisé	54195770	2.553,30
	Chêne foncé	54195730	2.553,30
	Bronze	54195390	3.057,30
 Xevolos E Meuble bas 1180/550 pour lavabo à poser Xevolos E avec 2 tiroirs caisson Beige mat	Beige métallisé	54194790	2.553,30
	Chêne foncé	54194730	2.553,30
	Bronze	54194390	3.057,30

Les mesures des schémas techniques sont en mm.
Les spécifications techniques et les unités de mesure peuvent être sujettes à des changements.

Xevolos E Plan stratifiés pour lavabo à poser 1370/550

Caractéristiques des variantes

- matériau: panneau de fibres à densité moyenne (MDF)
- matériau de surface: laqué
- SmoothSurface : surface lisse et régulière pour un toucher agréable
- AntiFingerprint : anti-traces de doigts
- MoistureProof: matériau durable
- résistance du matériau : 10 mm
- avec percement pour lavabo à poser
- lavabo à poser et meuble bas à commander séparément
- siphon à faible encombrement fourni avec le meuble sous-vasque
- le plan stratifié doit être combiné au meuble bas associé

percé à gauche

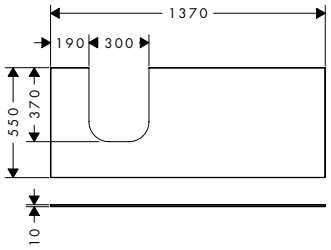

percé à droite

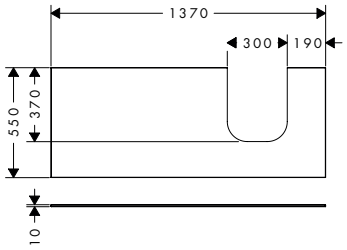

2 percements

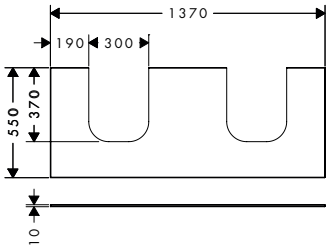

Technologies

Anti Fingerprint | Moisture Proof | Smooth Surface

Vue d'ensemble

Percement	Finition	En stock	Code article	Euro
gauche	Beige mat	–	54205780	503,10
	Blanc mat	–	54205700	503,10
	Gris mat	–	54205760	503,10
droite	Beige mat	–	54206780	503,10
	Blanc mat	–	54206700	503,10
	Gris mat	–	54206760	503,10
deux	Beige mat	–	54207780	527,40
	Blanc mat	–	54207700	527,40
	Gris mat	–	54207760	527,40

Les articles qui ne sont pas en stock seront produits après réception de la commande.

A compléter avec (au choix):	Pour	Façade	Code article	Euro
 Xevolos E Meuble bas 1370/550 pour lavabo à poser Xevolos E à gauche avec 4 tiroirs caisson Blanc mat	54205XXX	Blanc métallisé	54236320	3.997,80
		Chêne foncé	54236730	3.997,80
		Bronze	54236390	4.666,50
 Xevolos E Meuble bas 1370/550 pour lavabo à poser Xevolos E à gauche avec 4 tiroirs caisson Gris mat	54205XXX	Gris métallisé	54238770	3.997,80
		Chêne foncé	54238730	3.997,80
		Bronze	54238390	4.666,50
 Xevolos E Meuble bas 1370/550 pour lavabo à poser Xevolos E à gauche avec 4 tiroirs caisson Beige mat	54205XXX	Beige métallisé	54237790	3.997,80
		Chêne foncé	54237730	3.997,80
		Bronze	54237390	4.666,50
 Xevolos E Meuble bas 1370/550 pour lavabo à poser Xevolos E à droite avec 4 tiroirs caisson Blanc mat	54206XXX	Blanc métallisé	54239320	3.997,80
		Chêne foncé	54239730	3.997,80
		Bronze	54239390	4.666,50
 Xevolos E Meuble bas 1370/550 pour lavabo à poser Xevolos E à droite avec 4 tiroirs caisson Gris mat	54206XXX	Gris métallisé	54241770	3.997,80
		Chêne foncé	54241730	3.997,80
		Bronze	54241390	4.666,50

Pour plus d'informations sur ce produit, voir la page suivante.

Les mesures des schémas techniques sont en mm.
Les spécifications techniques et les unités de mesure peuvent être sujettes à des changements.

Xevolos E Plan stratifiés pour lavabo à poser 1370/550

A compléter avec (au choix):	Pour	Façade	Code article	Euro
 Xevolos E Meuble bas 1370/550 pour lavabo à poser Xevolos E à droite avec 4 tiroirs caisson Beige mat	54206XXX	Beige métallisé	54240790	3.997,80
		Chêne foncé	54240730	3.997,80
		Bronze	54240390	4.666,50
 Xevolos E Meuble bas pour double lavabo à poser Xevolos E 1370/550 avec 4 tiroirs caisson Blanc mat	54207XXX	Blanc métallisé	54196320	4.073,40
		Chêne foncé	54196730	4.073,40
		Bronze	54196390	4.743,90
 Xevolos E Meuble bas pour double lavabo à poser Xevolos E 1370/550 avec 4 tiroirs caisson Gris mat	54207XXX	Gris métallisé	54198770	4.073,40
		Chêne foncé	54198730	4.073,40
		Bronze	54198390	4.743,90
 Xevolos E Meuble bas pour double lavabo à poser Xevolos E 1370/550 avec 4 tiroirs caisson Beige mat	54207XXX	Beige métallisé	54197790	4.073,40
		Chêne foncé	54197730	4.073,40
		Bronze	54197390	4.743,90

Xevolos E Plan stratifié 1570/550 percé pour double lavabo Xevolos E 580/480,600/480

Caractéristiques

- matériau: panneau de fibres à densité moyenne (MDF)
- matériau de surface: laqué
- SmoothSurface : surface lisse et régulière pour un toucher agréable
- AntiFingerprint : anti-traces de doigts
- MoistureProof: matériau durable
- nombre de percements pour lavabo: 2
- résistance du matériau : 10 mm
- avec percement pour lavabo à poser
- lavabo à poser et meuble bas à commander séparément
- siphon à faible encombrement fourni avec le meuble sous-vasque
- le plan stratifié doit être combiné au meuble bas associé

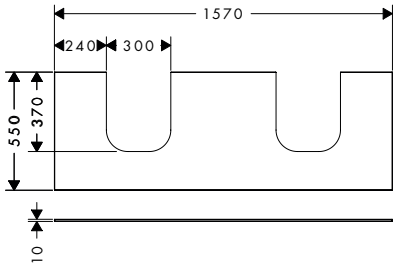

Technologies



Finition	En stock	Code article	Euro
Beige mat	–	54211780	623,70
Blanc mat	–	54211700	623,70
Gris mat	–	54211760	623,70

Les articles qui ne sont pas en stock seront produits après réception de la commande.

A compléter avec (au choix):	Façade	Code article	Euro
 Xevolos E Meuble bas pour double lavabo à poser Xevolos E 1570/550 avec 4 tiroirs caisson Blanc mat	Blanc métallisé	54199320	4.347,90
	Chêne foncé	54199730	4.347,90
	Bronze	54199390	5.084,10
 Xevolos E Meuble bas pour double lavabo à poser Xevolos E 1570/550 avec 4 tiroirs caisson Gris mat	Gris métallisé	54201770	4.347,90
	Chêne foncé	54201730	4.347,90
	Bronze	54201390	5.084,10
 Xevolos E Meuble bas pour double lavabo à poser Xevolos E 1570/550 avec 4 tiroirs caisson Beige mat	Beige métallisé	54200790	4.347,90
	Chêne foncé	54200730	4.347,90
	Bronze	54200390	5.084,10

Les mesures des schémas techniques sont en mm.
Les spécifications techniques et les unités de mesure peuvent être sujettes à des changements.

Xevolos E Demi-colonnes

Caractéristiques des variantes

- comprenant: colonne mi-hauteur, étagères en verre
- matériau du corps: panneau de fibres à densité moyenne (MDF)
- matériau de surface du corps: laqué
- MoistureProof: matériau durable
- SmoothSurface : lisse et uniforme pour un toucher agréable
- Anti-traces de doigts : la solution anti-traces de doigts
- matériau du cadre avant: aluminium
- revêtement du cadre avant: laque en poudre (finition du corps)
- Revêtement: laqué
- épaisseur du revêtement: 10 mm
- sans poignée
- type d'ouverture: porte
- 1 porte
- ouverture en toute simplicité par simple pression
- avec 2 étagères en verre ajustables
- condition de montage: prémonté
- avec matériel de montage
- Cadre en aluminium de la couleur du corps



Technologies



Charnière de porte gauche

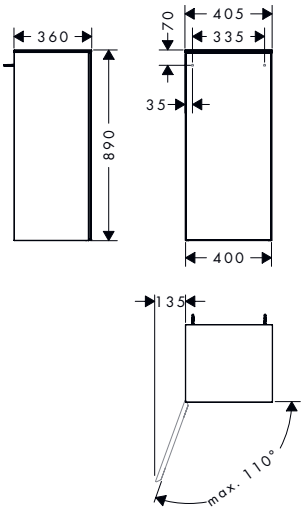

Charnière de porte droite

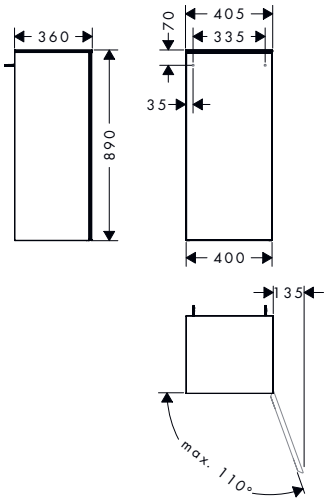

Vue d'ensemble

charnière de porte	Finition du corps	Façade	matériau de la façade	En stock	Code article	Euro
gauche	Beige mat	Beige métallisé	verre	–	54213790	1.411,20
		Chêne foncé	panneau stratifié compact	–	54213730	1.411,20
		Bronze	céramique	–	54213390	1.640,70
gauche	Blanc mat	Blanc métallisé	verre	–	54212320	1.411,20
		Chêne foncé	panneau stratifié compact	–	54212730	1.411,20
		Bronze	céramique	–	54212390	1.640,70
gauche	Gris mat	Gris métallisé	verre	–	54214770	1.411,20
		Chêne foncé	panneau stratifié compact	–	54214730	1.411,20
		Bronze	céramique	–	54214390	1.640,70
droite	Beige mat	Beige métallisé	verre	–	54216790	1.411,20
		Chêne foncé	panneau stratifié compact	–	54216730	1.411,20
		Bronze	céramique	–	54216390	1.640,70
droite	Blanc mat	Blanc métallisé	verre	–	54215320	1.411,20
		Chêne foncé	panneau stratifié compact	–	54215730	1.411,20
		Bronze	céramique	–	54215390	1.640,70
droite	Gris mat	Gris métallisé	verre	–	54217770	1.411,20
		Chêne foncé	panneau stratifié compact	–	54217730	1.411,20
		Bronze	céramique	–	54217390	1.640,70

Les articles qui ne sont pas en stock seront produits après réception de la commande.

Les mesures des schémas techniques sont en mm.
Les spécifications techniques et les unités de mesure peuvent être sujettes à des changements.

Xevolos E Colonnes

Caractéristiques des variantes

- comprenant: colonne haute, étagères en verre
- matériau du corps: panneau de fibres à densité moyenne (MDF)
- matériau de surface du corps: laqué
- MoistureProof: matériau durable
- SmoothSurface : lisse et uniforme pour un toucher agréable
- Anti-traces de doigts : la solution anti-traces de doigts
- matériau du cadre avant: aluminium
- revêtement du cadre avant: laque en poudre (finition du corps)
- sans poignée
- type d'ouverture: porte
- 2 portes
- ouverture en toute simplicité par simple pression
- avec 4 étagères en verre ajustables
- condition de montage: prémonté
- avec matériel de montage



Charnière de porte gauche

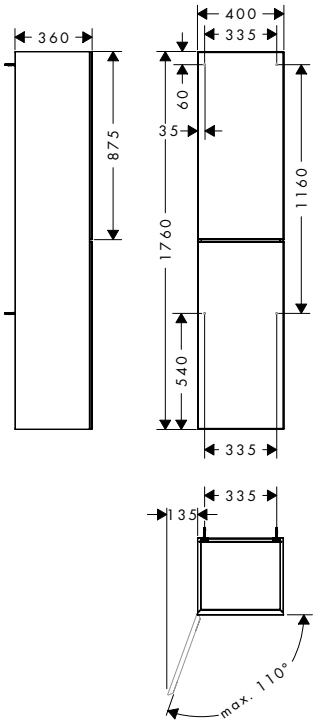

Charnière de porte droite

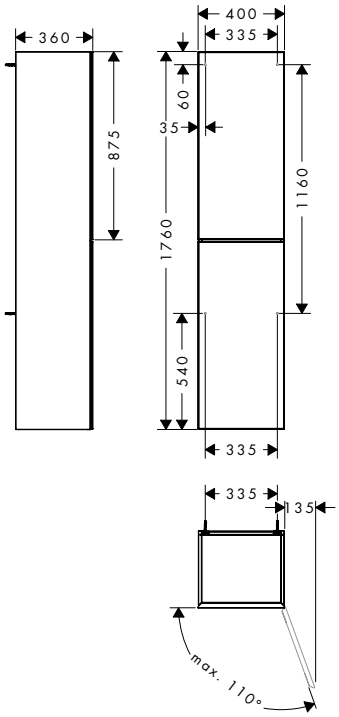

Technologies

Anti Fingerprint | Moisture Proof | Push Open | Smooth Surface

Vue d'ensemble

charnière de porte	Finition du corps	Façade	matériau de la façade	En stock	Code article	Euro
gauche	Beige mat	Beige métallisé	verre	–	54219790	1.812,60
		Chêne foncé	panneau stratifié compact	–	54219730	1.812,60
		Bronze	céramique	–	54219390	2.331,90
gauche	Blanc mat	Blanc métallisé	verre	–	54218320	1.812,60
		Chêne foncé	panneau stratifié compact	–	54218730	1.812,60
		Bronze	céramique	–	54218390	2.331,90
gauche	Gris mat	Gris métallisé	verre	–	54220770	1.812,60
		Chêne foncé	panneau stratifié compact	–	54220730	1.812,60
		Bronze	céramique	–	54220390	2.331,90
droite	Beige mat	Beige métallisé	verre	–	54222790	1.812,60
		Chêne foncé	panneau stratifié compact	–	54222730	1.812,60
		Bronze	céramique	–	54222390	2.331,90
droite	Blanc mat	Blanc métallisé	verre	–	54221320	1.812,60
		Chêne foncé	panneau stratifié compact	–	54221730	1.812,60
		Bronze	céramique	–	54221390	2.331,90
droite	Gris mat	Gris métallisé	verre	–	54223770	1.812,60
		Chêne foncé	panneau stratifié compact	–	54223730	1.812,60
		Bronze	céramique	–	54223390	2.331,90

Les articles qui ne sont pas en stock seront produits après réception de la commande.

Les mesures des schémas techniques sont en mm.
Les spécifications techniques et les unités de mesure peuvent être sujettes à des changements.

IntraStoris Set de boîtes de rangement 100/345

Caractéristiques

- comprenant: Boîte, petite boîte, grande boîte
- matériau: synthétique
- boîte avec crochets pour fixation sur le fond arrière du tiroir
- possibilité de retirer les boîtes du tiroir
- compatible avec: Meubles bas Xelu et meubles bas pour consoles, Meubles bas Xevolos et meubles bas pour consoles



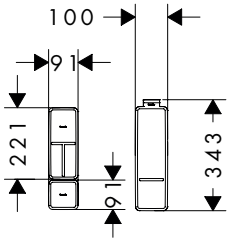

Finition	Code article	Euro
Noir mat	54224670	35,10

IntraStoris Boîte de rangement 90/90

Caractéristiques

- comprenant: petite boîte
- matériau: synthétique
- possibilité de retirer la boîte du tiroir
- compatible avec: Meubles bas Xelu et meubles bas pour consoles, Colonne haute Xelu, Colonne mi-hauteur Xelu, Meubles bas Xevolos et meubles bas pour consoles, Colonne haute Xevolos, Colonne mi-hauteur Xevolos



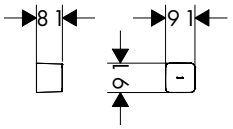

Finition	Code article	Euro
Noir mat	54225670	15,30

IntraStoris Boîte de rangement compartimentée pour tiroir 90/220

Caractéristiques

- matériau: synthétique
- possibilité de retirer la boîte du tiroir
- compatible avec: Meubles bas Xelu et meubles bas pour consoles, Colonne haute Xelu, Colonne mi-hauteur Xelu, Meubles bas Xevolos et meubles bas pour consoles, Colonne haute Xevolos, Colonne mi-hauteur Xevolos



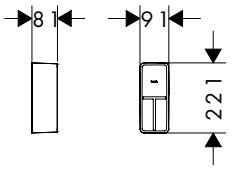

Finition	Code article	Euro
Noir mat	54226670	18,90

Les mesures des schémas techniques sont en mm.
Les spécifications techniques et les unités de mesure peuvent être sujettes à des changements.

IntraStoris Compartiment de rangement pour tiroir 115/320

Caractéristiques

- comprenant: petit compartiment
- matériau: bois massif
- matériau de surface: laqué mat
- facile à insérer dans les tiroirs ou de part et d'autre dans les colonnes hautes
- patins en caoutchouc antidérapants sur le côté pour une prise sécurisée
- compatible avec: Meubles bas Xevolos et meubles bas pour consoles, Colonne haute Xevolos, Colonne mi-hauteur Xevolos



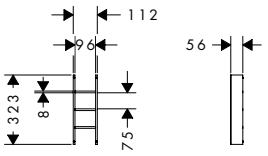

Finition	Code article	Euro
Noyer foncé	54227630	98,10

IntraStoris Module de rangement pour tiroir, profilé ondulé, 130/320

Caractéristiques

- comprenant: module profilé ondulé
- matériau: bois massif
- matériau de surface: laqué mat
- patins en caoutchouc antidérapants sur le côté pour une prise sécurisée
- compatible avec: Meubles bas Xevolos et meubles bas pour consoles, Colonne haute Xevolos, Colonne mi-hauteur Xevolos



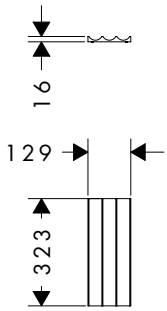

Finition	Code article	Euro
Noyer foncé	54228630	103,50

IntraStoris Module de rangement pour tiroir, profilé ondulé avec rebord, 140/320

Caractéristiques

- comprenant: module profilé ondulé avec rebord latéral
- matériau: bois massif
- matériau de surface: laqué mat
- facile à insérer dans les tiroirs ou de part et d'autre dans les colonnes hautes
- patins en caoutchouc antidérapants sur le côté pour une prise sécurisée
- compatible avec: Meubles bas Xevolos et meubles bas pour consoles, Colonne haute Xevolos, Colonne mi-hauteur Xevolos



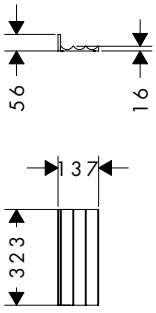

Finition	Code article	Euro
Noyer foncé	54229630	132,30

Les mesures des schémas techniques sont en mm.
Les spécifications techniques et les unités de mesure peuvent être sujettes à des changements.

IntraStoris Module de rangement 320 pour meuble 480/475, profilé ondulé avec rebord

Caractéristiques

- comprenant: module profilé ondulé avec rebord latéral
- matériau: bois massif
- matériau de surface: laqué mat
- insertion facile dans les tiroirs
- pour 1 tiroir
- patins en caoutchouc antidérapants sur le côté pour une prise sécurisée
- compatible avec: Meubles bas Xevolos et meubles bas pour consoles



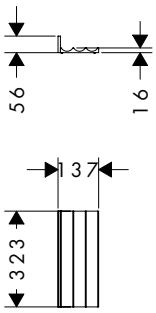

Finition	Code article	Euro
Noyer foncé	54230630	132,30

IntraStoris Set de compartiments de rangement 320 pour meubles 580/475 et 1370/550

Caractéristiques

- comprenant: module profilé ondulé avec rebord latéral, petit compartiment
- matériau: bois massif
- matériau de surface: laqué mat
- insertion facile dans les tiroirs
- pour 1 tiroir
- patins en caoutchouc antidérapants sur le côté pour une prise sécurisée
- compatible avec: Meubles bas Xevolos et meubles bas pour consoles



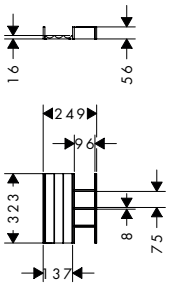

Finition	Code article	Euro
Noyer foncé	54231630	218,70

IntraStoris Set de compartiments de rangement 320 pour meubles 780/475, 780/550 et 1570/550

Caractéristiques

- comprenant: module profilé ondulé avec rebord latéral, module profilé ondulé, petit compartiment
- matériau: bois massif
- matériau de surface: laqué mat
- insertion facile dans les tiroirs
- pour 1 tiroir
- patins en caoutchouc antidérapants sur le côté pour une prise sécurisée
- compatible avec: Meubles bas Xevolos et meubles bas pour consoles



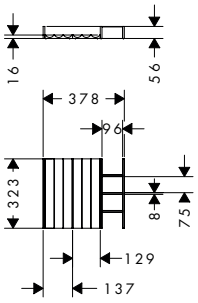

Finition	Code article	Euro
Noyer foncé	54232630	305,10

Les mesures des schémas techniques sont en mm.
Les spécifications techniques et les unités de mesure peuvent être sujettes à des changements.

IntraStoris Set de compartiments de rangement 320 pour meubles 980/475 et 980/550

Caractéristiques

- comprenant: module profilé ondulé avec rebord latéral, module profilé ondulé, 2 petits compartiments
- matériau: bois massif
- matériau de surface: laqué mat
- insertion facile dans les tiroirs
- pour 1 tiroir
- patins en caoutchouc antidérapants sur le côté pour une prise sécurisée
- compatible avec: Meubles bas Xevolos et meubles bas pour consoles

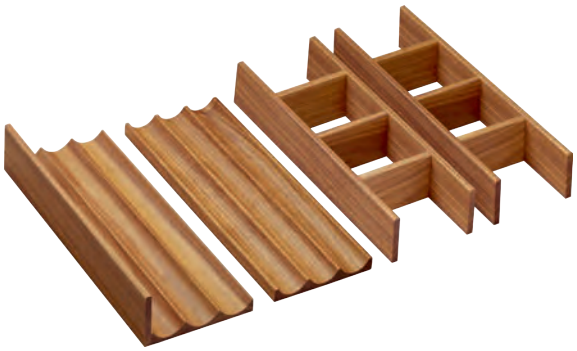

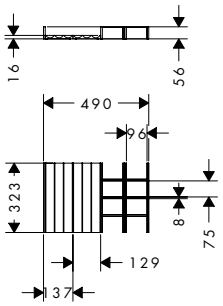

Finition	Code article	Euro
Noyer foncé	54233630	388,80

IntraStoris Set de compartiments de rangement 320 pour meubles 1180/475 et 1180/550

Caractéristiques

- comprenant: 2 modules profilés ondulés avec rebord latéral, 2 petits compartiments
- matériau: bois massif
- matériau de surface: laqué mat
- insertion facile dans les tiroirs
- pour 1 tiroir
- patins en caoutchouc antidérapants sur le côté pour une prise sécurisée
- compatible avec: Meubles bas Xevolos et meubles bas pour consoles

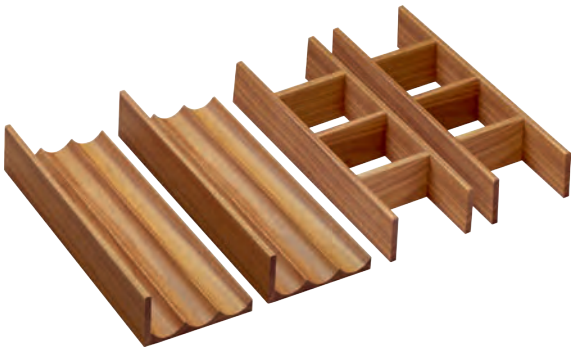

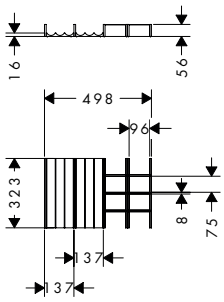

Finition	Code article	Euro
Noyer foncé	54234630	417,60

Les mesures des schémas techniques sont en mm.
Les spécifications techniques et les unités de mesure peuvent être sujettes à des changements.

Xelu Q Meubles bas pour lave-mains, charnière de porte gauche

Caractéristiques des variantes

- comprenant: meuble bas, siphon à faible encombrement
- matériau du corps: panneau de fibres à densité moyenne (MDF)
- matériau de surface du corps: thermofoil
- matériau de la façade: panneau de fibres à densité moyenne (MDF)
- revêtement: thermofoil
- MoistureProof: matériau durable
- avec poignée
- type d'ouverture: porte
- matériau des poignées: aluminium
- 1 porte
- charnière de porte: gauche
- SoftClose : fermeture douce et silencieuse
- avec joint d'étanchéité 50 mm
- montage mural
- condition de montage: prémonté
- avec matériel de montage
- compatible avec lave-mains
- lave-mains à commander séparément



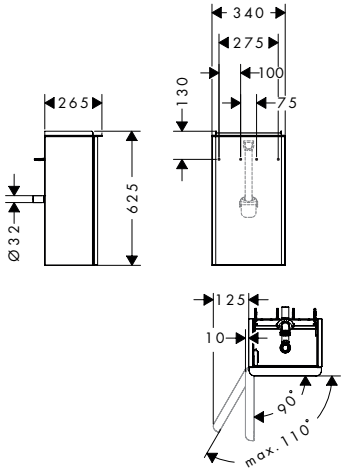

Technologies



Vue d'ensemble

Dimensions du produit (mm) (L/H/P)	Finition du meuble	Anti Finger print	Smooth Surface	Finition de la poignée	En stock	Code article	Euro
340/605/245	Gris mat	■	■	Chromé	–	54012000	619,50
				Noir mat	■	54012670	619,50
				Blanc mat	–	54012700	619,50
	Blanc brillant	–	–	Chromé	■	54011000	619,50
				Noir mat	–	54011670	619,50
				Blanc mat	–	54011700	619,50
	Noyer foncé	–	–	Chromé	–	54014000	619,50
				Noir mat	–	54014670	619,50
				Blanc mat	–	54014700	619,50
	Chêne naturel	–	–	Chromé	■	54013000	619,50
				Noir mat	–	54013670	619,50
				Blanc mat	–	54013700	619,50

Les articles qui ne sont pas en stock seront produits après réception de la commande.

Options:		Finition	Code article	Euro
	Xelu Q Pieds pour meuble 175/60, 2 pièces	Chromé	54145000	147,80
		Noir mat	54145670	119,70
		Blanc mat	54145700	119,70

Les mesures des schémas techniques sont en mm.
Les spécifications techniques et les unités de mesure peuvent être sujettes à des changements.

Xelu Q Meubles bas pour lave-mains, charnière de porte droite

Caractéristiques des variantes

- comprenant: meuble bas, siphon à faible encombrement
- matériau du corps: panneau de fibres à densité moyenne (MDF)
- matériau de surface du corps: thermofoil
- matériau de la façade: panneau de fibres à densité moyenne (MDF)
- revêtement: thermofoil
- MoistureProof: matériau durable
- avec poignée
- type d'ouverture: porte
- matériau des poignées: aluminium
- 1 porte
- charnière de porte: droite
- SoftClose : fermeture douce et silencieuse
- avec joint d'étanchéité 50 mm
- montage mural
- condition de montage: prémonté
- avec matériel de montage
- compatible avec lave-mains
- lave-mains à commander séparément



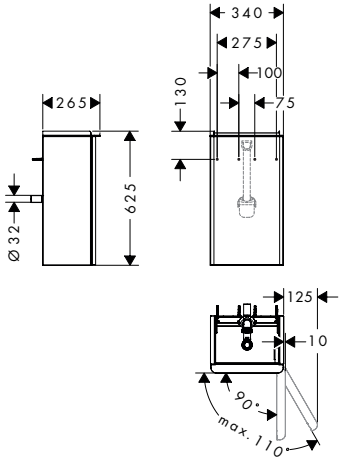

Technologies

Anti Fingerprint · Moisture Proof · Smooth Surface · Soft Close

Vue d'ensemble

Dimensions du produit (mm) (L/H/P)	Finition du meuble	Anti Finger print	Smooth Surface	Finition de la poignée	En stock	Code article	Euro
340/605/245	Gris mat	■	■	Chromé	–	54016000	619,50
				Noir mat	■	54016670	619,50
				Blanc mat	–	54016700	619,50
	Blanc brillant	–	–	Chromé	■	54015000	619,50
				Noir mat	–	54015670	619,50
				Blanc mat	–	54015700	619,50
	Noyer foncé	–	–	Chromé	–	54018000	619,50
				Noir mat	–	54018670	619,50
				Blanc mat	–	54018700	619,50
	Chêne naturel	–	–	Chromé	■	54017000	619,50
				Noir mat	–	54017670	619,50
				Blanc mat	–	54017700	619,50

Les articles qui ne sont pas en stock seront produits après réception de la commande.

Options:		Finition	Code article	Euro
	Xelu Q Pieds pour meuble 175/60, 2 pièces	Chromé	54145000	147,80
		Noir mat	54145670	119,70
		Blanc mat	54145700	119,70

Les mesures des schémas techniques sont en mm.
Les spécifications techniques et les unités de mesure peuvent être sujettes à des changements.

Xelu Q Meubles bas pour lave-mains

Caractéristiques des variantes

- comprenant: meuble bas, boîtes de rangement synthétiques, siphon à faible encombrement
- matériau du corps: panneau de fibres à densité moyenne (MDF)
- matériau de surface du corps: thermofoil
- matériau de la façade: panneau de fibres à densité moyenne (MDF)
- revêtement: thermofoil
- MoistureProof: matériau durable
- avec poignée
- type d'ouverture: coulissant
- matériau des poignées: aluminium
- 2 tiroirs
- aucun percement additionnel nécessaire
- SoftClose : fermeture douce et silencieuse
- optimisation de l'espace grâce à un tiroir sans découpe et des boîtes de rangement
- 1 corps d'encastrement inclus
- profilé creux pour montage de la barre porte-serviettes et étagère
- avec joint d'étanchéité 50 mm
- montage mural
- condition de montage: prémonté
- avec matériel de montage
- compatible avec lave-mains
- lave-mains à commander séparément



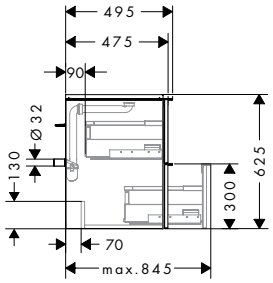

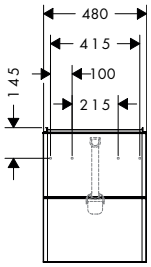

Technologies



Vue d'ensemble

Dimensions du produit (mm) (L/H/P)	Finition du meuble	Anti Finger print	Smooth Surface	Kit de boîtes	Finition de la poignée	En stock	Code article	Euro
480/605/475	Gris mat	■	■	1	Chromé	–	54020000	1.035,80
					Noir mat	■	54020670	1.035,80
					Blanc mat	–	54020700	1.035,80
	Blanc brillant	–	–	1	Chromé	■	54019000	1.035,80
					Noir mat	–	54019670	1.035,80
					Blanc mat	–	54019700	1.035,80
	Noyer foncé	–	–	1	Chromé	–	54022000	1.035,80
					Noir mat	–	54022670	1.035,80
					Blanc mat	–	54022700	1.035,80
	Chêne naturel	–	–	1	Chromé	■	54021000	1.035,80
					Noir mat	–	54021670	1.035,80
					Blanc mat	–	54021700	1.035,80

Les articles qui ne sont pas en stock seront produits après réception de la commande.

comprenant		Inclus dans	Code article
	IntraStoris Set de boîtes de rangement 100/345	54020XXX 54019XXX 54022XXX 54021XXX	54224670

Options:		Finition	Code article	Euro
	Xelu Q Porte-serviettes 90/430	Chromé	54143000	81,80
		Noir mat	54143670	81,80
		Blanc mat	54143700	81,80
	Xelu Q Etagère 140/430	Chromé	54144000	144,30
		Noir mat	54144670	144,30
		Blanc mat	54144700	144,30
	Xelu Q Pieds pour meuble 175/60, 2 pièces	Chromé	54145000	147,80
		Noir mat	54145670	119,70
		Blanc mat	54145700	119,70
	IntraStoris Module de rangement 340 pour meuble 480/475, 480-530/470 profilé ondulé avec rebord	Chêne naturel	54149230	110,70
	IntraStoris Set de boîtes de rangement 100/345	Noir mat	54224670	35,10

Les mesures des schémas techniques sont en mm.
Les spécifications techniques et les unités de mesure peuvent être sujettes à des changements.

Xelu Q Meubles bas pour plan vasque

Caractéristiques des variantes

- comprenant: meuble bas, boîtes de rangement synthétiques, siphon à faible encombrement
- matériau du corps: panneau de fibres à densité moyenne (MDF)
- matériau de surface du corps: thermofoil
- matériau de la façade: panneau de fibres à densité moyenne (MDF)
- revêtement: thermofoil
- MoistureProof: matériau durable
- avec poignée
- type d'ouverture: coulissant
- matériau des poignées: aluminium
- 2 tiroirs
- aucun percement additionnel nécessaire
- SoftClose : fermeture douce et silencieuse
- optimisation de l'espace grâce à un tiroir sans découpe et des boîtes de rangement
- profilé creux pour montage de la barre porte-serviettes et étagère
- avec joint d'étanchéité 50 mm
- montage mural
- condition de montage: prémonté
- avec matériel de montage
- compatible avec plan-vasque
- plan vasque à commander séparement



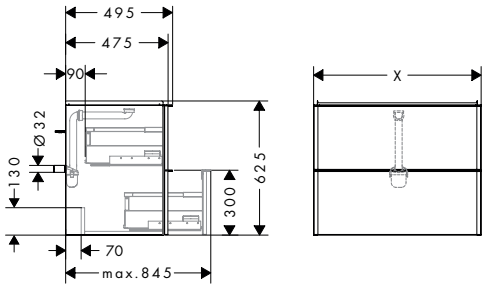

Technologies



Vue d'ensemble

Dimensions du produit (mm) (L/H/P)	Finition du meuble	Anti Finger print	Smooth Surface	Kit de boîtes	Finition de la poignée	En stock	Code article	Euro
580/605/475	Gris mat	■	■	1	Chromé	–	54024000	1.070,10
					Noir mat	■	54024670	1.070,10
					Blanc mat	–	54024700	1.070,10
	Blanc brillant	–	–	1	Chromé	■	54023000	1.070,10
					Noir mat	–	54023670	1.070,10
					Blanc mat	–	54023700	1.070,10
	Noyer foncé	–	–	1	Chromé	–	54026000	1.070,10
					Noir mat	–	54026670	1.070,10
					Blanc mat	–	54026700	1.070,10
	Chêne naturel	–	–	1	Chromé	■	54025000	1.070,10
					Noir mat	–	54025670	1.070,10
					Blanc mat	–	54025700	1.070,10

Les mesures des schémas techniques sont en mm.
Les spécifications techniques et les unités de mesure peuvent être sujettes à des changements.

Xelu Q Meubles bas pour plan vasque

Vue d'ensemble

Dimensions du produit (mm) (L/H/P)	Finition du meuble	Anti Finger print	Smooth Surface	Kit de boîtes	Finition de la poignée	En stock	Code article	Euro
780/605/475	 Gris mat	■	■	1	Chromé	–	54028000	1.167,80
					Noir mat	■	54028670	1.167,80
					Blanc mat	–	54028700	1.167,80
	 Blanc brillant	–	–	1	Chromé	■	54027000	1.167,80
					Noir mat	–	54027670	1.167,80
					Blanc mat	–	54027700	1.167,80
	 Noyer foncé	–	–	1	Chromé	–	54030000	1.167,80
					Noir mat	–	54030670	1.167,80
					Blanc mat	–	54030700	1.167,80
	 Chêne naturel	–	–	1	Chromé	■	54029000	1.167,80
					Noir mat	–	54029670	1.167,80
					Blanc mat	–	54029700	1.167,80
980/605/475	 Gris mat	■	■	2	Chromé	–	54032000	1.224,10
					Noir mat	■	54032670	1.224,10
					Blanc mat	–	54032700	1.224,10
	 Blanc brillant	–	–	2	Chromé	■	54031000	1.224,10
					Noir mat	–	54031670	1.224,10
					Blanc mat	–	54031700	1.224,10
	 Noyer foncé	–	–	2	Chromé	–	54034000	1.224,10
					Noir mat	–	54034670	1.224,10
					Blanc mat	–	54034700	1.224,10
	 Chêne naturel	–	–	2	Chromé	■	54033000	1.224,10
					Noir mat	–	54033670	1.224,10
					Blanc mat	–	54033700	1.224,10
1180/605/475	 Gris mat	■	■	2	Chromé	–	54036000	1.311,20
					Noir mat	■	54036670	1.311,20
					Blanc mat	–	54036700	1.311,20
	 Blanc brillant	–	–	2	Chromé	■	54035000	1.311,20
					Noir mat	–	54035670	1.311,20
					Blanc mat	–	54035700	1.311,20
	 Noyer foncé	–	–	2	Chromé	–	54038000	1.311,20
					Noir mat	–	54038670	1.311,20
					Blanc mat	–	54038700	1.311,20
	 Chêne naturel	–	–	2	Chromé	■	54037000	1.311,20
					Noir mat	–	54037670	1.311,20
					Blanc mat	–	54037700	1.311,20

Les articles qui ne sont pas en stock seront produits après réception de la commande.

Pour plus d'informations sur ce produit, voir la page suivante.

Xelu Q Meubles bas pour plan vasque

comprenant		Inclus dans	Code article
	IntraStoris Set de boîtes de rangement 100/345	54024XXX 54023XXX 54026XXX 54025XXX 54028XXX 54027XXX 54030XXX 54029XXX 54032XXX 54031XXX 54034XXX 54033XXX 54036XXX 54035XXX 54038XXX 54037XXX	54224670

Options:		Pour	Finition	Code article	Euro
	Xelu Q Porte-serviettes 90/430		Chromé	54143000	81,80
			Noir mat	54143670	81,80
			Blanc mat	54143700	81,80
	Xelu Q Etagère 140/430		Chromé	54144000	144,30
			Noir mat	54144670	144,30
			Blanc mat	54144700	144,30
	Xelu Q Pieds pour meuble 175/60, 2 pièces		Chromé	54145000	147,80
			Noir mat	54145670	119,70
			Blanc mat	54145700	119,70
	IntraStoris Set de boîtes de rangement 100/345		Noir mat	54224670	35,10
	IntraStoris Set de compartiments de rangement 340 pour meubles 580/475, 580-680/470, 1360-1375/550	54024XXX 54023XXX 54026XXX 54025XXX	Chêne naturel	54150230	183,60
	IntraStoris Set de compartiments de rangement 340 pour meubles 780/470-550, 1560/550	54028XXX 54027XXX 54030XXX 54029XXX	Chêne naturel	54151230	253,80
	IntraStoris Set de compartiments de rangement 340 pour meubles 980/470-550	54032XXX 54031XXX 54034XXX 54033XXX	Chêne naturel	54152230	323,10
	IntraStoris Set de compartiments de rangement 340 pour meuble 1180/475-550	54036XXX 54035XXX 54038XXX 54037XXX	Chêne naturel	54153230	347,40

Les mesures des schémas techniques sont en mm.
Les spécifications techniques et les unités de mesure peuvent être sujettes à des changements.

Xelu Q Meuble bas pour lavabo à poser

Caractéristiques des variantes

- comprenant: meuble bas, boîtes de rangement synthétiques
- matériau du corps: panneau de fibres à densité moyenne (MDF)
- matériau de surface du corps: thermofoil
- matériau de la façade: panneau de fibres à densité moyenne (MDF)
- revêtement: thermofoil
- MoistureProof: matériau durable
- avec poignée
- type d'ouverture: coulissant
- matériau des poignées: aluminium
- 1 tiroir
- aucun percement additionnel nécessaire
- SoftClose : fermeture douce et silencieuse
- optimisation de l'espace grâce à un tiroir sans découpe et des boîtes de rangement
- profilé creux pour montage de la barre porte-serviettes et étagère
- montage mural
- condition de montage: prémonté
- avec matériel de montage
- compatible avec plan stratifié, lavabo à poser
- lavabo à poser et plan stratifié à commander séparément



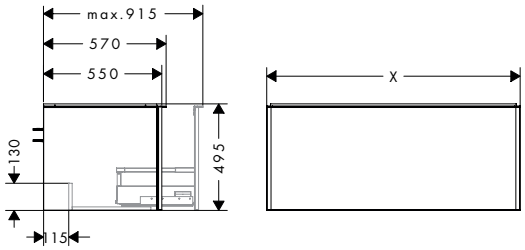

Technologies



Vue d'ensemble

Dimensions du produit (mm) (L/H/P)	Finition du meuble	Anti Finger print	Smooth Surface	Kit de boîtes	Finition de la poignée	En stock	Code article	Euro
780/485/550	Gris mat	■	■	1	Chromé	–	54055000	822,80
					Noir mat	–	54055670	822,80
					Blanc mat	–	54055700	822,80
	Blanc brillant	–	–	1	Chromé	–	54054000	822,80
					Noir mat	–	54054670	822,80
					Blanc mat	–	54054700	822,80
	Noyer foncé	–	–	1	Chromé	–	54057000	822,80
					Noir mat	–	54057670	822,80
					Blanc mat	–	54057700	822,80
	Chêne naturel	–	–	1	Chromé	–	54056000	822,80
					Noir mat	–	54056670	822,80
					Blanc mat	–	54056700	822,80
980/485/550	Gris mat	■	■	2	Chromé	–	54059000	927,50
					Noir mat	–	54059670	927,50
					Blanc mat	–	54059700	927,50
	Blanc brillant	–	–	2	Chromé	–	54058000	927,50
					Noir mat	–	54058670	927,50
					Blanc mat	–	54058700	927,50
	Noyer foncé	–	–	2	Chromé	–	54061000	927,50
					Noir mat	–	54061670	927,50
					Blanc mat	–	54061700	927,50
	Chêne naturel	–	–	2	Chromé	–	54060000	927,50
					Noir mat	–	54060670	927,50
					Blanc mat	–	54060700	927,50

Pour plus d'informations sur ce produit, voir la page suivante.

Les mesures des schémas techniques sont en mm.
Les spécifications techniques et les unités de mesure peuvent être sujettes à des changements.

Xelu Q Meuble bas pour lavabo à poser

Vue d'ensemble

Dimensions du produit (mm) (L/H/P)	Finition du meuble	Anti Finger print	Smooth Surface	Kit de boîtes	Finition de la poignée	En stock	Code article	Euro
1180/485/550	 Gris mat	■	■	2	Chromé	–	54063000	997,00
					Noir mat	–	54063670	997,00
					Blanc mat	–	54063700	997,00
	 Blanc brillant	–	–	2	Chromé	–	54062000	997,00
					Noir mat	–	54062670	997,00
					Blanc mat	–	54062700	997,00
	 Noyer foncé	–	–	2	Chromé	–	54065000	997,00
					Noir mat	–	54065670	997,00
					Blanc mat	–	54065700	997,00
	 Chêne naturel	–	–	2	Chromé	–	54064000	997,00
					Noir mat	–	54064670	997,00
					Blanc mat	–	54064700	997,00

Les articles qui ne sont pas en stock seront produits après réception de la commande.

comprenant		Inclus dans	Code article
	IntraStoris Set de boîtes de rangement 100/345	54055XXX 54054XXX 54057XXX 54056XXX 54059XXX 54058XXX 54061XXX 54060XXX 54063XXX 54062XXX 54065XXX 54064XXX	54224670

A compléter avec (au choix):		Pour	Finition	Code article	Euro
	Xelu Q Plan stratifié 780/550 percé au centre pour lavabo Xelu Q 600/480	54055XXX 54054XXX 54057XXX 54056XXX	Gris mat	54109910	326,50
			Blanc brillant	54109050	326,50
			Noyer foncé	54109630	326,50
			Chêne naturel	54109230	326,50
	Xelu Q Plan stratifié 780/550 percé au centre pour lavabo Xelu Q 500/480	54055XXX 54054XXX 54057XXX 54056XXX	Gris mat	54094910	326,50
			Blanc brillant	54094050	326,50
			Noyer foncé	54094630	326,50
			Chêne naturel	54094230	326,50
	Xelu Q Plan stratifié 980/550 percé au centre pour lavabo Xelu Q 600/480	54059XXX 54058XXX 54061XXX 54060XXX	Gris mat	54110910	396,00
			Blanc brillant	54110050	396,00
			Noyer foncé	54110630	396,00
			Chêne naturel	54110230	396,00
	Xelu Q Plan stratifié 980/550 percé au centre pour lavabo Xelu Q 500/480	54059XXX 54058XXX 54061XXX 54060XXX	Gris mat	54095910	396,00
			Blanc brillant	54095050	396,00
			Noyer foncé	54095630	396,00
			Chêne naturel	54095230	396,00
	Xelu Q Plan stratifié 1180/550 percé au centre pour lavabo Xelu Q 500/480	54063XXX 54062XXX 54065XXX 54064XXX	Gris mat	54096910	454,10
			Blanc brillant	54096050	454,10
			Noyer foncé	54096630	454,10
			Chêne naturel	54096230	454,10
	Xelu Q Plan stratifié 1180/550 percé au centre pour lavabo Xelu Q 600/480	54063XXX 54062XXX 54065XXX 54064XXX	Gris mat	54111910	454,10
			Blanc brillant	54111050	454,10
			Noyer foncé	54111630	454,10
			Chêne naturel	54111230	454,10

Les mesures des schémas techniques sont en mm.
Les spécifications techniques et les unités de mesure peuvent être sujettes à des changements.

Xelu Q Meuble bas pour lavabo à poser

Options:		Pour	Finition	Code article	Euro
	Xelu Q Porte-serviettes 90/430		Chromé	54143000	81,80
			Noir mat	54143670	81,80
			Blanc mat	54143700	81,80
	Xelu Q Etagère 140/430		Chromé	54144000	144,30
			Noir mat	54144670	144,30
			Blanc mat	54144700	144,30
	IntraStoris Set de compartiments de rangement 340 pour meubles 780/470-550, 1560/550	54055XXX 54054XXX 54057XXX 54056XXX	Chêne naturel	54151230	253,80
	IntraStoris Set de boîtes de rangement 100/345		Noir mat	54224670	35,10
	IntraStoris Set de compartiments de rangement 340 pour meubles 980/470-550	54059XXX 54058XXX 54061XXX 54060XXX	Chêne naturel	54152230	323,10
	IntraStoris Set de compartiments de rangement 340 pour meuble 1180/475-550	54063XXX 54062XXX 54065XXX 54064XXX	Chêne naturel	54153230	347,40

Xelu Q Meuble bas pour lavabo à poser

Caractéristiques des variantes

- comprenant: meuble bas, boîtes de rangement synthétiques
- matériau du corps: panneau de fibres à densité moyenne (MDF)
- matériau de surface du corps: thermofoil
- matériau de la façade: panneau de fibres à densité moyenne (MDF)
- revêtement: thermofoil
- MoistureProof: matériau durable
- avec poignée
- type d'ouverture: coulissant
- matériau des poignées: aluminium
- 2 tiroirs
- aucun percement additionnel nécessaire
- SoftClose : fermeture douce et silencieuse
- optimisation de l'espace grâce à un tiroir sans découpe et des boîtes de rangement
- 2 corps d'encastrement inclus
- profilé creux pour montage de la barre porte-serviettes et étagère
- montage mural
- condition de montage: prémonté
- avec matériel de montage
- compatible avec plan stratifié, lavabo à poser
- lavabo à poser et plan stratifié à commander séparément



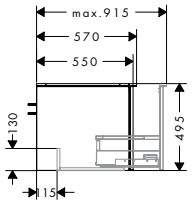

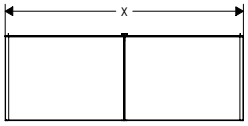

Technologies



Vue d'ensemble

Dimensions du produit (mm) (L/H/P)	Finition du meuble	Anti Finger print	Smooth Surface	Kit de boîtes	Finition de la poignée	En stock	Code article	Euro
1360/485/550	Gris mat	■	■	2	Chromé	–	54067000	1.401,80
					Noir mat	–	54067670	1.401,80
					Blanc mat	–	54067700	1.401,80
	Blanc brillant	–	–	2	Chromé	–	54066000	1.401,80
					Noir mat	–	54066670	1.401,80
					Blanc mat	–	54066700	1.401,80
	Noyer foncé	–	–	2	Chromé	–	54069000	1.401,80
					Noir mat	–	54069670	1.401,80
					Blanc mat	–	54069700	1.401,80
	Chêne naturel	–	–	2	Chromé	–	54068000	1.401,80
					Noir mat	–	54068670	1.401,80
					Blanc mat	–	54068700	1.401,80
1560/485/550	Gris mat	■	■	2	Chromé	–	54071000	1.503,00
					Noir mat	–	54071670	1.503,00
					Blanc mat	–	54071700	1.503,00
	Blanc brillant	–	–	2	Chromé	–	54070000	1.503,00
					Noir mat	–	54070670	1.503,00
					Blanc mat	–	54070700	1.503,00
	Noyer foncé	–	–	2	Chromé	–	54073000	1.503,00
					Noir mat	–	54073670	1.503,00
					Blanc mat	–	54073700	1.503,00
	Chêne naturel	–	–	2	Chromé	–	54072000	1.503,00
					Noir mat	–	54072670	1.503,00
					Blanc mat	–	54072700	1.503,00

Les articles qui ne sont pas en stock seront produits après réception de la commande.

Les mesures des schémas techniques sont en mm.
Les spécifications techniques et les unités de mesure peuvent être sujettes à des changements.

Xelu Q Meuble bas pour lavabo à poser

comprenant		Inclus dans	Code article
	IntraStoris Set de boîtes de rangement 100/345	54067XXX 54066XXX 54069XXX 54068XXX 54071XXX 54070XXX 54073XXX 54072XXX	54224670

A compléter avec (au choix):		Pour	Finition	Code article	Euro
	Xelu Q Plan stratifié 1360/550 percé pour double lavabo Xelu Q 500/480	54067XXX 54066XXX 54069XXX 54068XXX	Gris mat	54099910	553,50
			Blanc brillant	54099050	553,50
			Noyer foncé	54099630	553,50
			Chêne naturel	54099230	553,50
	Xelu Q Plan stratifié 1360/550 percé à droite pour lavabo Xelu Q 500/480	54067XXX 54066XXX 54069XXX 54068XXX	Gris mat	54098910	490,20
			Blanc brillant	54098050	490,20
			Noyer foncé	54098630	490,20
			Chêne naturel	54098230	490,20
	Xelu Q Plan stratifié 1360/550 percé à gauche pour lavabo Xelu Q 500/480	54067XXX 54066XXX 54069XXX 54068XXX	Gris mat	54097910	490,20
			Blanc brillant	54097050	490,20
			Noyer foncé	54097630	490,20
			Chêne naturel	54097230	490,20
	Xelu Q Plan stratifié 1560/550 percé pour double lavabo Xelu Q 600/480	54071XXX 54070XXX 54073XXX 54072XXX	Gris mat	54112910	573,80
			Blanc brillant	54112050	573,80
			Noyer foncé	54112630	573,80
			Chêne naturel	54112230	573,80

Options:		Pour	Finition	Code article	Euro
	Xelu Q Porte-serviettes 90/430		Chromé	54143000	81,80
			Noir mat	54143670	81,80
			Blanc mat	54143700	81,80
	Xelu Q Etagère 140/430		Chromé	54144000	144,30
			Noir mat	54144670	144,30
			Blanc mat	54144700	144,30
	IntraStoris Set de compartiments de rangement 340 pour meubles 580/475, 580-680/470, 1360-1375/550	54067XXX 54066XXX 54069XXX 54068XXX	Chêne naturel	54150230	183,60
	IntraStoris Set de boîtes de rangement 100/345		Noir mat	54224670	35,10
	IntraStoris Set de compartiments de rangement 340 pour meubles 780/470-550, 1560/550	54071XXX 54070XXX 54073XXX 54072XXX	Chêne naturel	54151230	253,80

Les mesures des schémas techniques sont en mm.
Les spécifications techniques et les unités de mesure peuvent être sujettes à des changements.

Xelu Q Meuble bas pour lavabo à poser

Caractéristiques des variantes

- comprenant: meuble bas, boîtes de rangement synthétiques
- matériau du corps: panneau de fibres à densité moyenne (MDF)
- matériau de surface du corps: thermofoil
- matériau de la façade: panneau de fibres à densité moyenne (MDF)
- revêtement: thermofoil
- MoistureProof: matériau durable
- avec poignée
- type d'ouverture: coulissant
- matériau des poignées: aluminium
- 2 tiroirs
- aucun percement additionnel nécessaire
- SoftClose : fermeture douce et silencieuse
- optimisation de l'espace grâce à un tiroir sans découpe et des boîtes de rangement
- profilé creux pour montage de la barre porte-serviettes et étagère
- montage mural
- condition de montage: prémonté
- avec matériel de montage
- compatible avec plan stratifié, lavabo à poser lavabo et plan stratifié à commander séparément

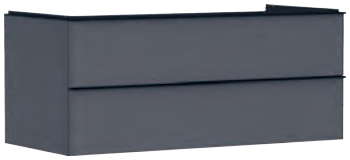

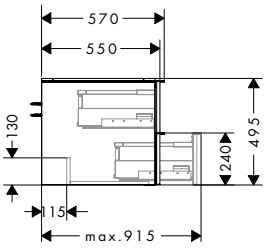

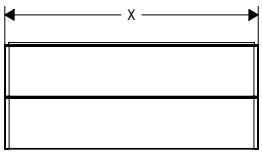

Technologies



Vue d'ensemble

Dimensions du produit (mm) (L/H/P)	Finition du meuble	Anti Finger print	Smooth Surface	Kit de boîtes	Finition de la poignée	En stock	Code article	Euro
780/485/550	Gris mat	■	■	1	Chromé	–	54075000	1.065,70
					Noir mat	–	54075670	1.065,70
					Blanc mat	–	54075700	1.065,70
	Blanc brillant	–	–	1	Chromé	–	54074000	1.065,70
					Noir mat	–	54074670	1.065,70
					Blanc mat	–	54074700	1.065,70
	Noyer foncé	–	–	1	Chromé	–	54077000	1.065,70
					Noir mat	–	54077670	1.065,70
					Blanc mat	–	54077700	1.065,70
	Chêne naturel	–	–	1	Chromé	–	54076000	1.065,70
					Noir mat	–	54076670	1.065,70
					Blanc mat	–	54076700	1.065,70
980/485/550	Gris mat	■	■	2	Chromé	–	54079000	1.197,70
					Noir mat	–	54079670	1.197,70
					Blanc mat	–	54079700	1.197,70
	Blanc brillant	–	–	2	Chromé	–	54078000	1.197,70
					Noir mat	–	54078670	1.197,70
					Blanc mat	–	54078700	1.197,70
	Noyer foncé	–	–	2	Chromé	–	54081000	1.197,70
					Noir mat	–	54081670	1.197,70
					Blanc mat	–	54081700	1.197,70
	Chêne naturel	–	–	2	Chromé	–	54080000	1.197,70
					Noir mat	–	54080670	1.197,70
					Blanc mat	–	54080700	1.197,70

Les mesures des schémas techniques sont en mm.
Les spécifications techniques et les unités de mesure peuvent être sujettes à des changements.

Xelu Q Meuble bas pour lavabo à poser

Vue d'ensemble

Dimensions du produit (mm) (L/H/P)	Finition du meuble	Anti Finger print	Smooth Surface	Kit de boîtes	Finition de la poignée	En stock	Code article	Euro
1180/485/550	Gris mat	■	■	2	Chromé	–	54083000	1.271,60
					Noir mat	–	54083670	1.271,60
					Blanc mat	–	54083700	1.271,60
	Blanc brillant	–	–	2	Chromé	–	54082000	1.271,60
					Noir mat	–	54082670	1.271,60
					Blanc mat	–	54082700	1.271,60
	Noyer foncé	–	–	2	Chromé	–	54085000	1.271,60
					Noir mat	–	54085670	1.271,60
					Blanc mat	–	54085700	1.271,60
	Chêne naturel	–	–	2	Chromé	–	54084000	1.271,60
					Noir mat	–	54084670	1.271,60
					Blanc mat	–	54084700	1.271,60

Les articles qui ne sont pas en stock seront produits après réception de la commande.

comprenant	Inclus dans	Code article
IntraStoris Set de boîtes de rangement 100/345	54075XXX 54074XXX 54077XXX 54076XXX 54079XXX 54078XXX 54081XXX 54080XXX 54083XXX 54082XXX 54085XXX 54084XXX	54224670

A compléter avec (au choix):	Pour	Finition	Code article	Euro
Xelu Q Plan stratifié 780/550 percé au centre pour vasque Xuniva avec trou pour robinet	54075XXX 54074XXX 54077XXX 54076XXX	Gris mat	54120910	326,50
		Blanc brillant	54120050	326,50
		Noyer foncé	54120630	326,50
		Chêne naturel	54120230	326,50
Xelu Q Plan stratifié 780/550 percé au centre pour vasque Xuniva sans trou pour robinet	54075XXX 54074XXX 54077XXX 54076XXX	Gris mat	54113910	326,50
		Blanc brillant	54113050	326,50
		Noyer foncé	54113630	326,50
		Chêne naturel	54113230	326,50
Xelu Q Plan stratifié 980/550 percé au centre pour vasque Xuniva avec trou pour robinet	54079XXX 54078XXX 54081XXX 54080XXX	Gris mat	54121910	396,00
		Blanc brillant	54121050	396,00
		Noyer foncé	54121630	396,00
		Chêne naturel	54121230	396,00
Xelu Q Plan stratifié 980/550 percé au centre pour vasque Xuniva sans trou pour robinet	54079XXX 54078XXX 54081XXX 54080XXX	Gris mat	54114910	396,00
		Blanc brillant	54114050	396,00
		Noyer foncé	54114630	396,00
		Chêne naturel	54114230	396,00

Pour plus d'informations sur ce produit, voir la page suivante.

Xelu Q Meuble bas pour lavabo à poser

A compléter avec (au choix):	Pour	Finition	Code article	Euro
 Xelu Q Plan stratifié 1180/550 percé au centre pour vasque Xuniva avec trou pour robinet	54083XXX 54082XXX 54085XXX 54084XXX	Gris mat	54122910	454,10
		Blanc brillant	54122050	454,10
		Noyer foncé	54122630	454,10
		Chêne naturel	54122230	454,10
 Xelu Q Plan stratifié 1180/550 percé au centre pour vasque Xuniva sans trou pour robinet	54083XXX 54082XXX 54085XXX 54084XXX	Gris mat	54115910	454,10
		Blanc brillant	54115050	454,10
		Noyer foncé	54115630	454,10
		Chêne naturel	54115230	454,10

Options:	Pour	Finition	Code article	Euro
 Xelu Q Porte-serviettes 90/430		Chromé	54143000	81,80
		Noir mat	54143670	81,80
		Blanc mat	54143700	81,80
 Xelu Q Etagère 140/430		Chromé	54144000	144,30
		Noir mat	54144670	144,30
		Blanc mat	54144700	144,30
 IntraStoris Set de compartiments de rangement 340 pour meubles 780/470-550, 1560/550	54075XXX 54074XXX 54077XXX 54076XXX	Chêne naturel	54151230	253,80
 IntraStoris Set de boîtes de rangement 100/345		Noir mat	54224670	35,10
 IntraStoris Set de compartiments de rangement 340 pour meubles 980/470-550	54079XXX 54078XXX 54081XXX 54080XXX	Chêne naturel	54152230	323,10
 IntraStoris Set de compartiments de rangement 340 pour meuble 1180/475-550	54083XXX 54082XXX 54085XXX 54084XXX	Chêne naturel	54153230	347,40

Les mesures des schémas techniques sont en mm.
Les spécifications techniques et les unités de mesure peuvent être sujettes à des changements.

Xelu Q Meuble bas pour lavabo à poser

Caractéristiques des variantes

- comprenant: meuble bas, boîtes de rangement synthétiques
- matériau du corps: panneau de fibres à densité moyenne (MDF)
- matériau de surface du corps: thermofoil
- matériau de la façade: panneau de fibres à densité moyenne (MDF)
- revêtement: thermofoil
- MoistureProof: matériau durable
- avec poignée
- type d'ouverture: coulissant
- matériau des poignées: aluminium
- 4 tiroirs
- aucun percement additionnel nécessaire
- SoftClose : fermeture douce et silencieuse
- optimisation de l'espace grâce à un tiroir sans découpe et des boîtes de rangement
- 2 corps d'encastrement inclus
- profilé creux pour montage de la barre porte-serviettes et étagère
- montage mural
- condition de montage: prémonté
- avec matériel de montage
- compatible avec plan stratifié, lavabo à poser
- ï lavabo à poser et plan stratifié à commander séparément



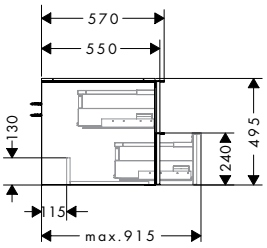

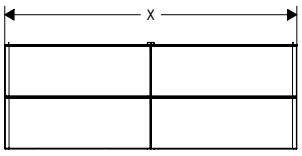

Technologies



Vue d'ensemble

Dimensions du produit (mm) (L/H/P)	Finition du meuble	Anti Finger print	Smooth Surface	Kit de boîtes	Finition de la poignée	En stock	Code article	Euro
1360/485/550	Gris mat	■	■	2	Chromé	–	54087000	1.697,50
					Noir mat	–	54087670	1.697,50
					Blanc mat	–	54087700	1.697,50
	Blanc brillant	–	–	2	Chromé	–	54086000	1.697,50
					Noir mat	–	54086670	1.697,50
					Blanc mat	–	54086700	1.697,50
	Noyer foncé	–	–	2	Chromé	–	54089000	1.697,50
					Noir mat	–	54089670	1.697,50
					Blanc mat	–	54089700	1.697,50
	Chêne naturel	–	–	2	Chromé	–	54088000	1.697,50
					Noir mat	–	54088670	1.697,50
					Blanc mat	–	54088700	1.697,50
1560/485/550	Gris mat	■	■	2	Chromé	–	54091000	1.789,90
					Noir mat	–	54091670	1.789,90
					Blanc mat	–	54091700	1.789,90
	Blanc brillant	–	–	2	Chromé	–	54090000	1.789,90
					Noir mat	–	54090670	1.789,90
					Blanc mat	–	54090700	1.789,90
	Noyer foncé	–	–	2	Chromé	–	54093000	1.789,90
					Noir mat	–	54093670	1.789,90
					Blanc mat	–	54093700	1.789,90
	Chêne naturel	–	–	2	Chromé	–	54092000	1.789,90
					Noir mat	–	54092670	1.789,90
					Blanc mat	–	54092700	1.789,90

Les articles qui ne sont pas en stock seront produits après réception de la commande.

Pour plus d'informations sur ce produit, voir la page suivante.

Les mesures des schémas techniques sont en mm.
Les spécifications techniques et les unités de mesure peuvent être sujettes à des changements.

Xelu Q Meuble bas pour lavabo à poser

comprenant		Inclus dans	Code article
	IntraStoris Set de boîtes de rangement 100/345	54087XXX 54086XXX 54089XXX 54088XXX 54091XXX 54090XXX 54093XXX 54092XXX	54224670

A compléter avec (au choix):		Pour	Finition	Code article	Euro
	Xelu Q Plan stratifié 1360/550 percé à gauche pour vasque Xuniva sans trou pour robinet	54087XXX 54086XXX 54089XXX 54088XXX	Gris mat	54116910	490,20
			Blanc brillant	54116050	490,20
			Noyer foncé	54116630	490,20
			Chêne naturel	54116230	490,20
	Xelu Q Plan stratifié 1360/550 percé à droite pour vasque Xuniva sans trou pour robinet	54087XXX 54086XXX 54089XXX 54088XXX	Gris mat	54117910	490,20
			Blanc brillant	54117050	490,20
			Noyer foncé	54117630	490,20
			Chêne naturel	54117230	490,20
	Xelu Q Plan stratifié 1360/550 percé pour double vasque Xuniva sans trou pour robinet	54087XXX 54086XXX 54089XXX 54088XXX	Gris mat	54118910	553,50
			Blanc brillant	54118050	553,50
			Noyer foncé	54118630	553,50
			Chêne naturel	54118230	553,50
	Xelu Q Plan stratifié 1360/550 percé à gauche pour vasque Xuniva avec trou pour robinet	54087XXX 54086XXX 54089XXX 54088XXX	Gris mat	54123910	490,20
			Blanc brillant	54123050	490,20
			Noyer foncé	54123630	490,20
			Chêne naturel	54123230	490,20
	Xelu Q Plan stratifié 1360/550 percé à droite pour vasque Xuniva avec trou pour robinet	54087XXX 54086XXX 54089XXX 54088XXX	Gris mat	54124910	490,20
			Blanc brillant	54124050	490,20
			Noyer foncé	54124630	490,20
			Chêne naturel	54124230	490,20
	Xelu Q Plan stratifié 1360/550 percé pour double vasque Xuniva avec trou pour robinet	54087XXX 54086XXX 54089XXX 54088XXX	Gris mat	54125910	553,50
			Blanc brillant	54125050	553,50
			Noyer foncé	54125630	553,50
			Chêne naturel	54125230	553,50
	Xelu Q Plan stratifié 1560/550 percé pour double vasque Xuniva sans trou pour robinet	54091XXX 54090XXX 54093XXX 54092XXX	Gris mat	54119910	573,80
			Blanc brillant	54119050	573,80
			Noyer foncé	54119630	573,80
			Chêne naturel	54119230	573,80
	Xelu Q Plan stratifié 1560/550 percé pour double vasque Xuniva avec trou pour robinet	54091XXX 54090XXX 54093XXX 54092XXX	Gris mat	54126910	573,80
			Blanc brillant	54126050	573,80
			Noyer foncé	54126630	573,80
			Chêne naturel	54126230	573,80

Les mesures des schémas techniques sont en mm.
Les spécifications techniques et les unités de mesure peuvent être sujettes à des changements.

Xelu Q Meuble bas pour lavabo à poser

Options:		Pour	Finition	Code article	Euro
	Xelu Q Porte-serviettes 90/430		Chromé	54143000	81,80
			Noir mat	54143670	81,80
			Blanc mat	54143700	81,80
	Xelu Q Etagère 140/430		Chromé	54144000	144,30
			Noir mat	54144670	144,30
			Blanc mat	54144700	144,30
	IntraStoris Set de compartiments de rangement 340 pour meubles 580/475, 580-680/470, 1360-1375/550	54087XXX 54086XXX 54089XXX 54088XXX	Chêne naturel	54150230	183,60
	IntraStoris Set de boîtes de rangement 100/345		Noir mat	54224670	35,10
	IntraStoris Set de compartiments de rangement 340 pour meubles 780/470-550, 1560/550	54091XXX 54090XXX 54093XXX 54092XXX	Chêne naturel	54151230	253,80

Les mesures des schémas techniques sont en mm.
Les spécifications techniques et les unités de mesure peuvent être sujettes à des changements.

Xelu Q Plans stratifiés pour lavabo à poser 780/550 avec percement centré

Caractéristiques des variantes

- comprenant: plan stratifié, siphon à faible encombrement
- matériau: panneau massif aggloméré à 3 couches
- matériau de surface: revêtement : stratifié (HPL)
- MoistureProof: matériau durable
- nombre de percements pour lavabo: 1
- percement pour lavabo: centré
- résistance du matériau : 16 mm
- avec joint d'étanchéité 50 mm
- montage mural
- avec matériel de montage
- avec percement pour lavabo à poser
- lavabo à poser et meuble bas à commander séparément
- le plan stratifié doit être combiné au meuble bas associé

pour lavabo à poser 500/480



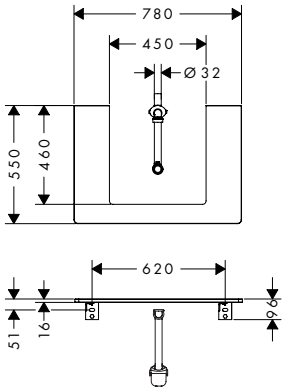

pour lavabo à poser 600/480



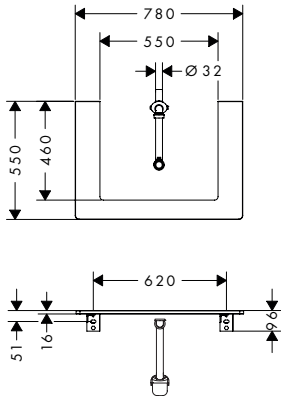

Technologies

Moisture Proof

Vue d'ensemble

taille du lavabo	Anti-traces de doigts	SmoothSurface	Finition	En stock	Code article	Euro
500/480	■	■	Gris mat	–	54094910	326,50
	–	–	Blanc brillant	–	54094050	326,50
	–	–	Noyer foncé	–	54094630	326,50
	–	–	Chêne naturel	–	54094230	326,50
600/480	■	■	Gris mat	–	54109910	326,50
	–	–	Blanc brillant		54109050	326,50
	–	–	Noyer foncé	–	54109630	326,50
	–	–	Chêne naturel	–	54109230	326,50

Les articles qui ne sont pas en stock seront produits après réception de la commande.

A compléter avec (au choix):	Finition de la poignée	Code article	Euro
Xelu Q Meuble bas 780/550 pour lavabo à poser Xelu Q avec 1 tiroir, caisson Blanc brillant	Chromé	54054000	822,80
	Noir mat	54054670	822,80
	Blanc mat	54054700	822,80
 Xelu Q Meuble bas 780/550 pour lavabo à poser Xelu Q avec 1 tiroir, caisson Chêne clair naturel	Chromé	54056000	822,80
	Noir mat	54056670	822,80
	Blanc mat	54056700	822,80
 Xelu Q Meuble bas 780/550 pour lavabo à poser Xelu Q avec 1 tiroir, caisson Noyer foncé	Chromé	54057000	822,80
	Noir mat	54057670	822,80
	Blanc mat	54057700	822,80
 Xelu Q Meuble bas 780/550 pour lavabo à poser Xelu Q avec 1 tiroir, caisson Gris mat	Chromé	54055000	822,80
	Noir mat	54055670	822,80
	Blanc mat	54055700	822,80

Les mesures des schémas techniques sont en mm.
Les spécifications techniques et les unités de mesure peuvent être sujettes à des changements.

Xelu Q Plans stratifiés pour lavabo à poser 980/550 avec percement centré

Caractéristiques des variantes

- comprenant: plan stratifié, siphon à faible encombrement
- matériau: panneau massif aggloméré à 3 couches
- matériau de surface: revêtement : stratifié (HPL)
- MoistureProof: matériau durable
- nombre de percements pour lavabo: 1
- percement pour lavabo: centré
- résistance du matériau : 16 mm
- avec joint d'étanchéité 50 mm
- montage mural
- avec matériel de montage
- avec percement pour lavabo à poser
- lavabo à poser et meuble bas à commander séparément
- le plan stratifié doit être combiné au meuble bas associé

pour lavabo à poser 500/480



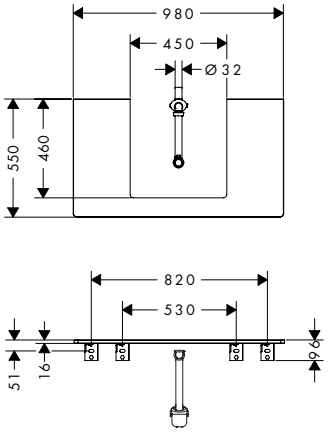

pour lavabo à poser 600/480



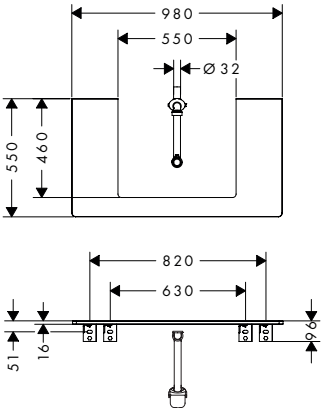

Technologies

Moisture Proof

Vue d'ensemble

	taille du lavabo	Anti-traces de doigts	SmoothSurface	Finition	En stock	Code article	Euro
	500/480	■	■	Gris mat	–	54095910	396,00
		–	–	Blanc brillant	–	54095050	396,00
		–	–	Noyer foncé	–	54095630	396,00
		–	–	Chêne naturel	–	54095230	396,00
	600/480	■	■	Gris mat	–	54110910	396,00
		–	–	Blanc brillant	–	54110050	396,00
		–	–	Noyer foncé	–	54110630	396,00
		–	–	Chêne naturel	–	54110230	396,00

Les articles qui ne sont pas en stock seront produits après réception de la commande.

A compléter avec (au choix):	Finition de la poignée	Code article	Euro
Xelu Q Meuble bas 980/550 pour lavabo à poser Xelu Q avec 1 tiroir, caisson Blanc brillant	Chromé	54058000	927,50
	Noir mat	54058670	927,50
	Blanc mat	54058700	927,50
 Xelu Q Meuble bas 980/550 pour lavabo à poser Xelu Q avec 1 tiroir, caisson Chêne clair naturel	Chromé	54060000	927,50
	Noir mat	54060670	927,50
	Blanc mat	54060700	927,50
 Xelu Q Meuble bas 980/550 pour lavabo à poser Xelu Q avec 1 tiroir, caisson Noyer foncé	Chromé	54061000	927,50
	Noir mat	54061670	927,50
	Blanc mat	54061700	927,50
 Xelu Q Meuble bas 980/550 pour lavabo à poser Xelu Q avec 1 tiroir, caisson Gris mat	Chromé	54059000	927,50
	Noir mat	54059670	927,50
	Blanc mat	54059700	927,50

Les mesures des schémas techniques sont en mm.
Les spécifications techniques et les unités de mesure peuvent être sujettes à des changements.

Xelu Q Plans stratifiés pour lavabo à poser 1180/550 avec percement centré

Caractéristiques des variantes

- comprenant: plan stratifié, siphon à faible encombrement
- matériau: panneau massif aggloméré à 3 couches
- matériau de surface: revêtement : stratifié (HPL)
- MoistureProof: matériau durable
- nombre de percements pour lavabo: 1
- percement pour lavabo: centré
- résistance du matériau : 16 mm
- avec joint d'étanchéité 50 mm
- montage mural
- avec matériel de montage
- avec percement pour lavabo à poser
- lavabo à poser et meuble bas à commander séparément
- le plan stratifié doit être combiné au meuble bas associé

pour lavabo à poser 500/480



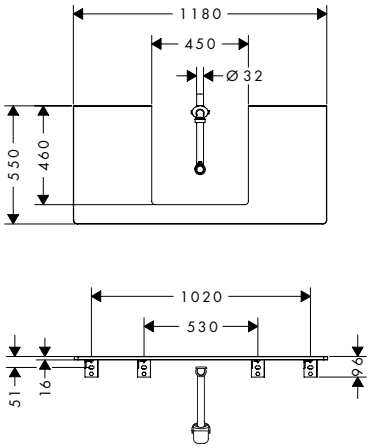

pour lavabo à poser 600/480



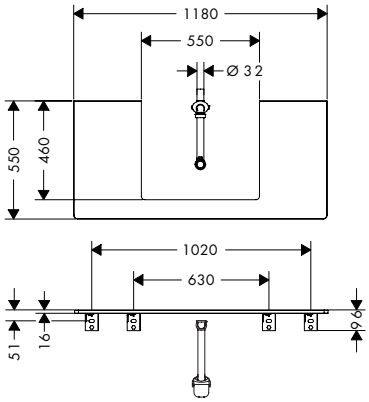

Technologies

Moisture Proof

Vue d'ensemble

taille du lavabo	Anti-traces de doigts	SmoothSurface	Finition	En stock	Code article	Euro
500/480	■	■	Gris mat	–	54096910	454,10
	–	–	Blanc brillant	–	54096050	454,10
	–	–	Noyer foncé	–	54096630	454,10
	–	–	Chêne naturel	–	54096230	454,10
600/480	■	■	Gris mat	–	54111910	454,10
	–	–	Blanc brillant	–	54111050	454,10
	–	–	Noyer foncé	–	54111630	454,10
	–	–	Chêne naturel	–	54111230	454,10

Les articles qui ne sont pas en stock seront produits après réception de la commande.

A compléter avec (au choix):	Finition de la poignée	Code article	Euro
Xelu Q Meuble bas 1180/550 pour lavabo à poser Xelu Q avec 1 tiroir, caisson Blanc brillant	Chromé	54062000	997,00
	Noir mat	54062670	997,00
	Blanc mat	54062700	997,00
 Xelu Q Meuble bas 1180/550 pour lavabo à poser Xelu Q avec 1 tiroir, caisson Chêne clair naturel	Chromé	54064000	997,00
	Noir mat	54064670	997,00
	Blanc mat	54064700	997,00
 Xelu Q Meuble bas 1180/550 pour lavabo à poser Xelu Q avec 1 tiroir, caisson Noyer foncé	Chromé	54065000	997,00
	Noir mat	54065670	997,00
	Blanc mat	54065700	997,00
 Xelu Q Meuble bas 1180/550 pour lavabo à poser Xelu Q avec 1 tiroir, caisson Gris mat	Chromé	54063000	997,00
	Noir mat	54063670	997,00
	Blanc mat	54063700	997,00

Les mesures des schémas techniques sont en mm.
Les spécifications techniques et les unités de mesure peuvent être sujettes à des changements.

Xelu Q Plans stratifiés pour lavabo à poser 1360/550

Caractéristiques des variantes

- comprenant: plan stratifié, siphon à faible encombrement
- matériau: panneau massif aggloméré à 3 couches
- matériau de surface: revêtement : stratifié (HPL)
- MoistureProof: matériau durable
- résistance du matériau : 16 mm
- montage mural
- avec matériel de montage
- avec percement pour lavabo à poser
- lavabo à poser et meuble bas à commander séparément
- le plan stratifié doit être combiné au meuble bas associé

percé à gauche



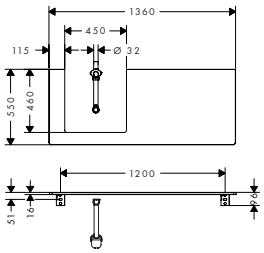

percé à droite



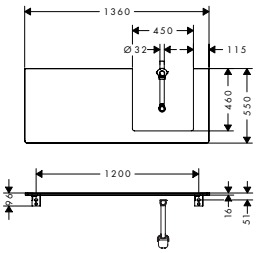

2 percements

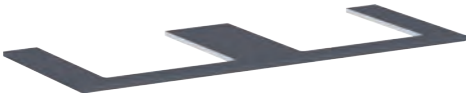

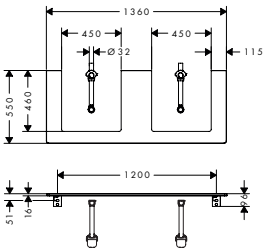

Technologies

Moisture Proof

Vue d'ensemble

Percement	Anti-traces de doigts	SmoothSurface	Finition	En stock	Code article	Euro
gauche	■	■	Gris mat	–	54097910	490,20
	–	–	Blanc brillant	–	54097050	490,20
	–	–	Noyer foncé	–	54097630	490,20
	–	–	Chêne naturel	–	54097230	490,20
droite	■	■	Gris mat	–	54098910	490,20
	–	–	Blanc brillant	–	54098050	490,20
	–	–	Noyer foncé	–	54098630	490,20
	–	–	Chêne naturel	–	54098230	490,20
deux	■	■	Gris mat	–	54099910	553,50
	–	–	Blanc brillant	–	54099050	553,50
	–	–	Noyer foncé	–	54099630	553,50
	–	–	Chêne naturel	–	54099230	553,50

Les articles qui ne sont pas en stock seront produits après réception de la commande.

54097XXX
54098XXX — Avec joint d'étanchéité 50 mm.

54099XXX — 2 siphons à faible encombrement inclus.

A compléter avec (au choix):

		Finition de la poignée	Code article	Euro
	Xelu Q Meuble bas 1360/550 pour lavabo à poser Xelu Q avec 2 tiroirs, caisson Blanc brillant	Chromé	54066000	1.401,80
		Noir mat	54066670	1.401,80
		Blanc mat	54066700	1.401,80
	Xelu Q Meuble bas 1360/550 pour lavabo à poser Xelu Q avec 2 tiroirs, caisson Chêne clair naturel	Chromé	54068000	1.401,80
		Noir mat	54068670	1.401,80
		Blanc mat	54068700	1.401,80
	Xelu Q Meuble bas 1360/550 pour lavabo à poser Xelu Q avec 2 tiroirs, caisson Noyer foncé	Chromé	54069000	1.401,80
		Noir mat	54069670	1.401,80
		Blanc mat	54069700	1.401,80
	Xelu Q Meuble bas 1360/550 pourLavabo à poser Xelu Q avec 2 tiroirs, caisson Gris mat	Chromé	54067000	1.401,80
		Noir mat	54067670	1.401,80
		Blanc mat	54067700	1.401,80

Les mesures des schémas techniques sont en mm.
Les spécifications techniques et les unités de mesure peuvent être sujettes à des changements.

Xelu Q Plan stratifié 1560/550 percé pour double lavabo Xelu Q 600/480

Caractéristiques

- comprenant: plan stratifié, siphon à faible encombrement
- matériau: panneau massif aggloméré à 3 couches
- matériau de surface: revêtement : stratifié (HPL)
- MoistureProof: matériau durable
- nombre de percements pour lavabo: 2
- percement pour lavabo: 2 au centre
- résistance du matériau : 16 mm
- 2 siphons à faible encombrement inclus
- montage mural
- avec matériel de montage
- avec percement pour lavabo à poser
- lavabo à poser et meuble bas à commander séparément
- le plan stratifié doit être combiné au meuble bas associé

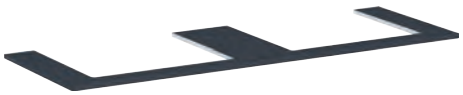

Technologies

Moisture Proof

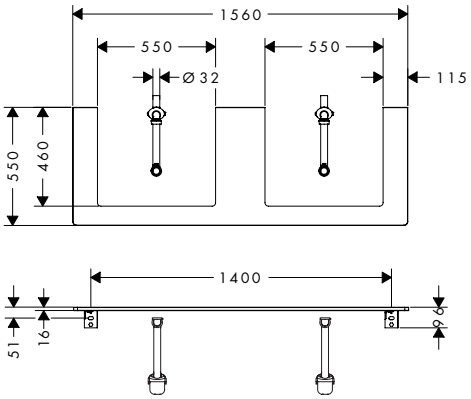

Anti-traces de doigts	SmoothSurface	Finition	En stock	Code article	Euro
■	■	Gris mat	–	54112910	573,80
–	–	Blanc brillant	–	54112050	573,80
–	–	Noyer foncé	–	54112630	573,80
–	–	Chêne naturel	–	54112230	573,80

Les articles qui ne sont pas en stock seront produits après réception de la commande.

A compléter avec (au choix):	Finition de la poignée	Code article	Euro
Xelu Q Meuble bas 1560/550 pour lavabo à poser Xelu Q avec 2 tiroirs, caisson Blanc brillant	Chromé	54070000	1.503,00
	Noir mat	54070670	1.503,00
	Blanc mat	54070700	1.503,00
 Xelu Q Meuble bas 1560/550 pour lavabo à poser Xelu Q avec 2 tiroirs, caisson Chêne clair naturel	Chromé	54072000	1.503,00
	Noir mat	54072670	1.503,00
	Blanc mat	54072700	1.503,00
 Xelu Q Meuble bas 1560/550 pour lavabo à poser Xelu Q avec 2 tiroirs, caisson Noyer foncé	Chromé	54073000	1.503,00
	Noir mat	54073670	1.503,00
	Blanc mat	54073700	1.503,00
 Xelu Q Meuble bas 1560/550 pour lavabo à poser Xelu Q avec 2 tiroirs, caisson Gris mat	Chromé	54071000	1.503,00
	Noir mat	54071670	1.503,00
	Blanc mat	54071700	1.503,00

Les mesures des schémas techniques sont en mm.
Les spécifications techniques et les unités de mesure peuvent être sujettes à des changements.

Xelu Q Plan stratifié 780/550 percé au centre pour vasque Xuniva sans trou pour robinet

Caractéristiques

- comprenant: plan stratifié, siphon à faible encombrement
- matériau: panneau massif aggloméré à 3 couches
- matériau de surface: revêtement : stratifié (HPL)
- MoistureProof: matériau durable
- nombre de percements pour lavabo: 1
- percement pour lavabo: centré
- résistance du matériau : 16 mm
- avec joint d'étanchéité 50 mm
- montage mural
- avec matériel de montage
- avec percement pour vasque sans percement pour robinetterie
- vasque et meuble bas à commander séparément
- le kit d'extension pour vidage (#56840000) est nécessaire pour un raccord compatible avec hansgrohe
- le plan stratifié doit être combiné au meuble bas associé

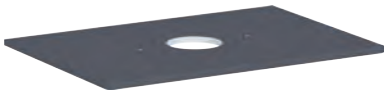

Technologies

Moisture Proof

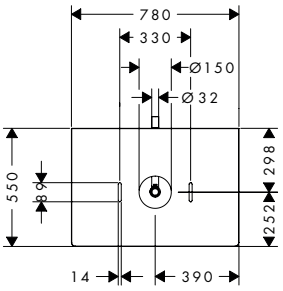

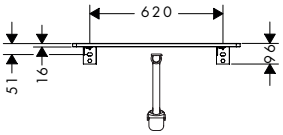

Anti-traces de doigts	SmoothSurface	Finition	En stock	Code article	Euro
■	■	Gris mat	–	54113910	326,50
–	–	Blanc brillant	–	54113050	326,50
–	–	Noyer foncé	–	54113630	326,50
–	–	Chêne naturel	–	54113230	326,50

Les articles qui ne sont pas en stock seront produits après réception de la commande.

A compléter avec (au choix):	Finition de la poignée	Code article	Euro
 Xelu Q Meuble bas 780/550 pour vasque Xuniva avec 2 tiroirs, caisson Blanc brillant	Chromé	54074000	1.065,70
	Noir mat	54074670	1.065,70
	Blanc mat	54074700	1.065,70
 Xelu Q Meuble bas 780/550 pour vasque Xuniva avec 2 tiroirs, caisson Chêne clair naturel	Chromé	54076000	1.065,70
	Noir mat	54076670	1.065,70
	Blanc mat	54076700	1.065,70
 Xelu Q Meuble bas 780/550 pour vasque Xuniva avec 2 tiroirs, caisson Noyer foncé	Chromé	54077000	1.065,70
	Noir mat	54077670	1.065,70
	Blanc mat	54077700	1.065,70
 Xelu Q Meuble bas 780/550 pour vasque Xuniva avec 2 tiroirs, caisson Gris mat	Chromé	54075000	1.065,70
	Noir mat	54075670	1.065,70
	Blanc mat	54075700	1.065,70

Les mesures des schémas techniques sont en mm.
Les spécifications techniques et les unités de mesure peuvent être sujettes à des changements.

Xelu Q Plan stratifié 980/550 percé au centre pour vasque Xuniva sans trou pour robinet

Caractéristiques

- comprenant: plan stratifié, siphon à faible encombrement
- matériau: panneau massif aggloméré à 3 couches
- matériau de surface: revêtement : stratifié (HPL)
- MoistureProof: matériau durable
- nombre de percements pour lavabo: 1
- percement pour lavabo: centré
- résistance du matériau : 16 mm
- avec joint d'étanchéité 50 mm
- montage mural
- avec matériel de montage
- avec percement pour vasque sans percement pour robinetterie
- vasque et meuble bas à commander séparément
- le kit d'extension pour vidage (#56840000) est nécessaire pour un raccord compatible avec hansgrohe
- le plan stratifié doit être combiné au meuble bas associé



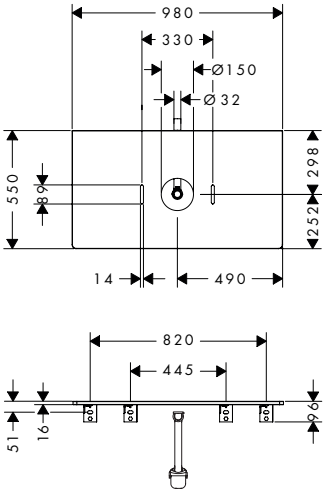

Technologies

Moisture Proof

Anti-traces de doigts	SmoothSurface	Finition	En stock	Code article	Euro
■	■	Gris mat	–	54114910	396,00
–	–	Blanc brillant	–	54114050	396,00
–	–	Noyer foncé	–	54114630	396,00
–	–	Chêne naturel	–	54114230	396,00

Les articles qui ne sont pas en stock seront produits après réception de la commande.

A compléter avec (au choix):	Finition de la poignée	Code article	Euro
 Xelu Q Meuble bas 980/550 pour vasque Xuniva avec 2 tiroirs, caisson Blanc brillant	Chromé	54078000	1.197,70
	Noir mat	54078670	1.197,70
	Blanc mat	54078700	1.197,70
 Xelu Q Meuble bas 980/550 pour vasque Xuniva avec 2 tiroirs, caisson Chêne clair naturel	Chromé	54080000	1.197,70
	Noir mat	54080670	1.197,70
	Blanc mat	54080700	1.197,70
 Xelu Q Meuble bas 980/550 pour vasque Xuniva avec 2 tiroirs, caisson Noyer foncé	Chromé	54081000	1.197,70
	Noir mat	54081670	1.197,70
	Blanc mat	54081700	1.197,70
 Xelu Q Meuble bas 980/550 pour vasque Xuniva avec 2 tiroirs, caisson Gris mat	Chromé	54079000	1.197,70
	Noir mat	54079670	1.197,70
	Blanc mat	54079700	1.197,70

Les mesures des schémas techniques sont en mm.
Les spécifications techniques et les unités de mesure peuvent être sujettes à des changements.

Xelu Q Plan stratifié 1180/550 percé au centre pour vasque Xuniva sans trou pour robinet

Caractéristiques

- comprenant: plan stratifié, siphon à faible encombrement
- matériau: panneau massif aggloméré à 3 couches
- matériau de surface: revêtement : stratifié (HPL)
- MoistureProof: matériau durable
- nombre de percements pour lavabo: 1
- percement pour lavabo: centré
- résistance du matériau : 16 mm
- avec joint d'étanchéité 50 mm
- montage mural
- avec matériel de montage
- avec percement pour vasque sans percement pour robinetterie
- vasque et meuble bas à commander séparément
- le kit d'extension pour vidage (#56840000) est nécessaire pour un raccord compatible avec hansgrohe
- le plan stratifié doit être combiné au meuble bas associé



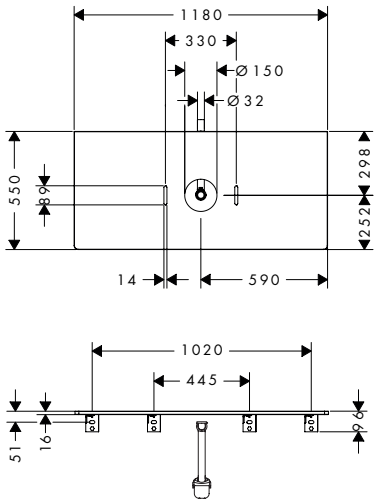

Technologies

Moisture Proof

Anti-traces de doigts	SmoothSurface	Finition	En stock	Code article	Euro
■	■	Gris mat	–	54115910	454,10
–	–	Blanc brillant	–	54115050	454,10
–	–	Noyer foncé	–	54115630	454,10
–	–	Chêne naturel	–	54115230	454,10

Les articles qui ne sont pas en stock seront produits après réception de la commande.

A compléter avec (au choix):	Finition de la poignée	Code article	Euro
 Xelu Q Meuble bas 1180/550 pour vasque Xuniva avec 2 tiroirs, caisson Blanc brillant	Chromé	54082000	1.271,60
	Noir mat	54082670	1.271,60
	Blanc mat	54082700	1.271,60
 Xelu Q Meuble bas 1180/550 pour vasque Xuniva avec 2 tiroirs, caisson Chêne clair naturel	Chromé	54084000	1.271,60
	Noir mat	54084670	1.271,60
	Blanc mat	54084700	1.271,60
 Xelu Q Meuble bas 1180/550 pour vasque Xuniva avec 2 tiroirs, caisson Noyer foncé	Chromé	54085000	1.271,60
	Noir mat	54085670	1.271,60
	Blanc mat	54085700	1.271,60
 Xelu Q Meuble bas 1180/550 pour vasque Xuniva avec 2 tiroirs, caisson Gris mat	Chromé	54083000	1.271,60
	Noir mat	54083670	1.271,60
	Blanc mat	54083700	1.271,60

Les mesures des schémas techniques sont en mm.
Les spécifications techniques et les unités de mesure peuvent être sujettes à des changements.

Xelu Q Plans stratifiés 1360/550 percé pour lavabo sans trou pour robinet

Caractéristiques des variantes

- comprenant: plan stratifié, siphon à faible encombrement
- matériau: panneau massif aggloméré à 3 couches
- matériau de surface: revêtement : stratifié (HPL)
- MoistureProof: matériau durable
- résistance du matériau : 16 mm
- montage mural
- avec matériel de montage
- avec percement pour vasque sans percement pour robinetterie
- vasque et meuble bas à commander séparément
- le kit d'extension pour vidage (#56840000) est nécessaire pour un raccord compatible avec hansgrohe
- le plan stratifié doit être combiné au meuble bas associé

percé à gauche



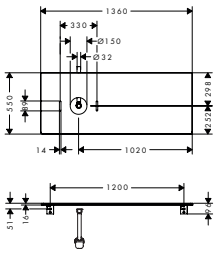

percé à droite



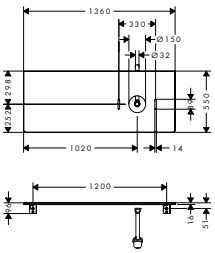

2 percements



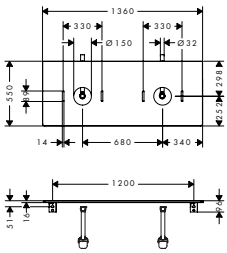

Technologies

Moisture Proof

Vue d'ensemble

	Percement	Anti-traces de doigts	SmoothSurface	Finition	En stock	Code article	Euro
	gauche	■	■	Gris mat	–	54116910	490,20
		–	–	Blanc brillant	–	54116050	490,20
		–	–	Noyer foncé	–	54116630	490,20
		–	–	Chêne naturel	–	54116230	490,20
	droite	■	■	Gris mat	–	54117910	490,20
		–	–	Blanc brillant	–	54117050	490,20
		–	–	Noyer foncé	–	54117630	490,20
		–	–	Chêne naturel	–	54117230	490,20
	deux	■	■	Gris mat	–	54118910	553,50
		–	–	Blanc brillant	–	54118050	553,50
		–	–	Noyer foncé	–	54118630	553,50
		–	–	Chêne naturel	–	54118230	553,50

Les articles qui ne sont pas en stock seront produits après réception de la commande.

54116XXX
54117XXX — Avec joint d'étanchéité 50 mm.

54118XXX — 2 siphons à faible encombrement inclus.

A compléter avec (au choix):		Finition de la poignée	Code article	Euro
	Xelu Q Meuble bas 1360/550 pour vasques Xuniva avec 4 tiroirs, caisson Blanc brillant	Chromé	54086000	1.697,50
		Noir mat	54086670	1.697,50
		Blanc mat	54086700	1.697,50
	Xelu Q Meuble bas 1360/550 pour vasques Xuniva avec 4 tiroirs, caisson Chêne clair naturel	Chromé	54088000	1.697,50
		Noir mat	54088670	1.697,50
		Blanc mat	54088700	1.697,50
	Xelu Q Meuble bas 1360/550 pour vasques Xuniva avec 4 tiroirs, caisson Noyer foncé	Chromé	54089000	1.697,50
		Noir mat	54089670	1.697,50
		Blanc mat	54089700	1.697,50
	Xelu Q Meuble bas 1360/550 pour vasques Xuniva avec 4 tiroirs, caisson Gris mat	Chromé	54087000	1.697,50
		Noir mat	54087670	1.697,50
		Blanc mat	54087700	1.697,50

Les mesures des schémas techniques sont en mm.
Les spécifications techniques et les unités de mesure peuvent être sujettes à des changements.

Xelu Q Plan stratifié 1560/550 percé pour double vasque Xuniva sans trou pour robinet

Caractéristiques

- comprenant: plan stratifié, siphon à faible encombrement
- matériau: panneau massif aggloméré à 3 couches
- matériau de surface: revêtement : stratifié (HPL)
- MoistureProof: matériau durable
- nombre de percements pour lavabo: 2
- percement pour lavabo: 2 au centre
- résistance du matériau : 16 mm
- 2 siphons à faible encombrement inclus
- montage mural
- avec matériel de montage
- avec percement pour vasque sans percement pour robinetterie
- vasque et meuble bas à commander séparément
- le kit d'extension pour vidage (#56840000) est nécessaire pour un raccord compatible avec hansgrohe
- le plan stratifié doit être combiné au meuble bas associé



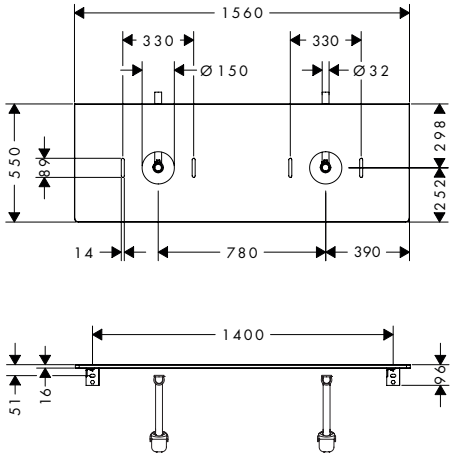

Technologies

Moisture Proof

Anti-traces de doigts	SmoothSurface	Finition	En stock	Code article	Euro
■	■	Gris mat	–	54119910	573,80
–	–	Blanc brillant	–	54119050	573,80
–	–	Noyer foncé	–	54119630	573,80
–	–	Chêne naturel	–	54119230	573,80

Les articles qui ne sont pas en stock seront produits après réception de la commande.

A compléter avec (au choix):	Finition de la poignée	Code article	Euro
 Xelu Q Meuble bas 1560/550 pour vasques Xuniva avec 4 tiroirs, caisson Blanc brillant	Chromé	54090000	1.789,90
	Noir mat	54090670	1.789,90
	Blanc mat	54090700	1.789,90
 Xelu Q Meuble bas 1560/550 pour vasques Xuniva avec 4 tiroirs, caisson Chêne clair naturel	Chromé	54092000	1.789,90
	Noir mat	54092670	1.789,90
	Blanc mat	54092700	1.789,90
 Xelu Q Meuble bas 1560/550 pour vasques Xuniva avec 4 tiroirs, caisson Noyer foncé	Chromé	54093000	1.789,90
	Noir mat	54093670	1.789,90
	Blanc mat	54093700	1.789,90
 Xelu Q Meuble bas 1560/550 pour vasques Xuniva avec 4 tiroirs, caisson Gris mat	Chromé	54091000	1.789,90
	Noir mat	54091670	1.789,90
	Blanc mat	54091700	1.789,90

Les mesures des schémas techniques sont en mm.
Les spécifications techniques et les unités de mesure peuvent être sujettes à des changements.

Xelu Q Plan stratifié 780/550 percé au centre pour vasque Xuniva avec trou pour robinet

Caractéristiques

- comprenant: plan stratifié, siphon à faible encombrement
- matériau: panneau massif aggloméré à 3 couches
- matériau de surface: revêtement : stratifié (HPL)
- MoistureProof: matériau durable
- nombre de percements pour lavabo: 1
- percement pour lavabo: centré
- résistance du matériau : 16 mm
- avec joint d'étanchéité 50 mm
- montage mural
- avec matériel de montage
- avec percement pour vasque et percement pour robinetterie
- vasque et meuble bas à commander séparément
- le plan stratifié doit être combiné au meuble bas associé



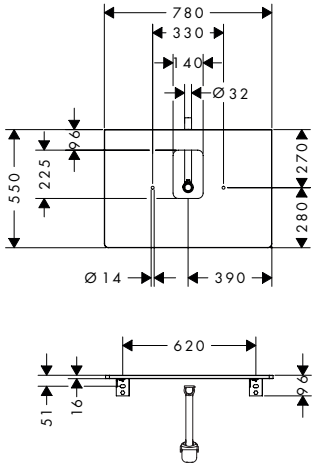

Technologies

Moisture Proof

Anti-traces de doigts	SmoothSurface	Finition	En stock	Code article	Euro
■	■	Gris mat	–	54120910	326,50
–	–	Blanc brillant	–	54120050	326,50
–	–	Noyer foncé	–	54120630	326,50
–	–	Chêne naturel	–	54120230	326,50

Les articles qui ne sont pas en stock seront produits après réception de la commande.

A compléter avec (au choix):	Finition de la poignée	Code article	Euro
 Xelu Q Meuble bas 780/550 pour vasque Xuniva avec 2 tiroirs, caisson Blanc brillant	Chromé	54074000	1.065,70
	Noir mat	54074670	1.065,70
	Blanc mat	54074700	1.065,70
 Xelu Q Meuble bas 780/550 pour vasque Xuniva avec 2 tiroirs, caisson Chêne clair naturel	Chromé	54076000	1.065,70
	Noir mat	54076670	1.065,70
	Blanc mat	54076700	1.065,70
 Xelu Q Meuble bas 780/550 pour vasque Xuniva avec 2 tiroirs, caisson Noyer foncé	Chromé	54077000	1.065,70
	Noir mat	54077670	1.065,70
	Blanc mat	54077700	1.065,70
 Xelu Q Meuble bas 780/550 pour vasque Xuniva avec 2 tiroirs, caisson Gris mat	Chromé	54075000	1.065,70
	Noir mat	54075670	1.065,70
	Blanc mat	54075700	1.065,70

Les mesures des schémas techniques sont en mm.
Les spécifications techniques et les unités de mesure peuvent être sujettes à des changements.

Xelu Q Plan stratifié 980/550 percé au centre pour vasque Xuniva avec trou pour robinet

Caractéristiques

- comprenant: plan stratifié, siphon à faible encombrement
- matériau: panneau massif aggloméré à 3 couches
- matériau de surface: revêtement : stratifié (HPL)
- MoistureProof: matériau durable
- nombre de percements pour lavabo: 1
- percement pour lavabo: centré
- résistance du matériau : 16 mm
- avec joint d'étanchéité 50 mm
- montage mural
- avec matériel de montage
- avec percement pour vasque et percement pour robinetterie
- vasque et meuble bas à commander séparément
- le plan stratifié doit être combiné au meuble bas associé



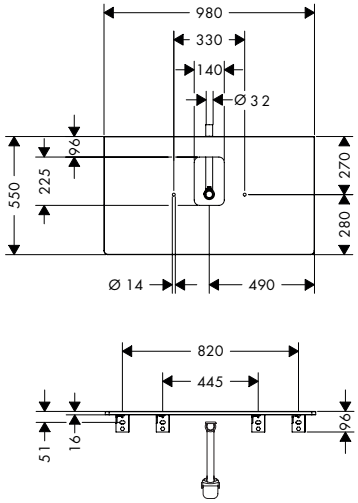

Technologies

Moisture Proof

Anti-traces de doigts	SmoothSurface	Finition	En stock	Code article	Euro
■	■	Gris mat	–	54121910	396,00
–	–	Blanc brillant	–	54121050	396,00
–	–	Noyer foncé	–	54121630	396,00
–	–	Chêne naturel	–	54121230	396,00

Les articles qui ne sont pas en stock seront produits après réception de la commande.

A compléter avec (au choix):	Finition de la poignée	Code article	Euro
 Xelu Q Meuble bas 980/550 pour vasque Xuniva avec 2 tiroirs, caisson Blanc brillant	Chromé	54078000	1.197,70
	Noir mat	54078670	1.197,70
	Blanc mat	54078700	1.197,70
 Xelu Q Meuble bas 980/550 pour vasque Xuniva avec 2 tiroirs, caisson Chêne clair naturel	Chromé	54080000	1.197,70
	Noir mat	54080670	1.197,70
	Blanc mat	54080700	1.197,70
 Xelu Q Meuble bas 980/550 pour vasque Xuniva avec 2 tiroirs, caisson Noyer foncé	Chromé	54081000	1.197,70
	Noir mat	54081670	1.197,70
	Blanc mat	54081700	1.197,70
 Xelu Q Meuble bas 980/550 pour vasque Xuniva avec 2 tiroirs, caisson Gris mat	Chromé	54079000	1.197,70
	Noir mat	54079670	1.197,70
	Blanc mat	54079700	1.197,70

Les mesures des schémas techniques sont en mm.
Les spécifications techniques et les unités de mesure peuvent être sujettes à des changements.

Xelu Q Plan stratifié 1180/550 percé au centre pour vasque Xuniva avec trou pour robinet

Caractéristiques

- comprenant: plan stratifié, siphon à faible encombrement
- matériau: panneau massif aggloméré à 3 couches
- matériau de surface: revêtement : stratifié (HPL)
- MoistureProof: matériau durable
- nombre de percements pour lavabo: 1
- percement pour lavabo: centré
- résistance du matériau : 16 mm
- avec joint d'étanchéité 50 mm
- montage mural
- avec matériel de montage
- avec percement pour vasque et percement pour robinetterie
- vasque et meuble bas à commander séparément
- le plan stratifié doit être combiné au meuble bas associé



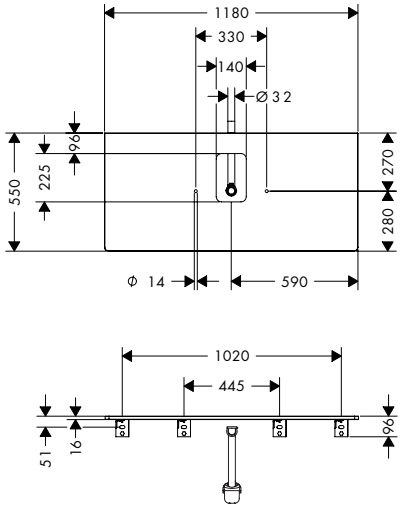

Technologies

Moisture Proof

Anti-traces de doigts	SmoothSurface	Finition	En stock	Code article	Euro
■	■	Gris mat	–	54122910	454,10
–	–	Blanc brillant	–	54122050	454,10
–	–	Noyer foncé	–	54122630	454,10
–	–	Chêne naturel	–	54122230	454,10

Les articles qui ne sont pas en stock seront produits après réception de la commande.

A compléter avec (au choix):	Finition de la poignée	Code article	Euro
 Xelu Q Meuble bas 1180/550 pour vasque Xuniva avec 2 tiroirs, caisson Blanc brillant	Chromé	54082000	1.271,60
	Noir mat	54082670	1.271,60
	Blanc mat	54082700	1.271,60
 Xelu Q Meuble bas 1180/550 pour vasque Xuniva avec 2 tiroirs, caisson Chêne clair naturel	Chromé	54084000	1.271,60
	Noir mat	54084670	1.271,60
	Blanc mat	54084700	1.271,60
 Xelu Q Meuble bas 1180/550 pour vasque Xuniva avec 2 tiroirs, caisson Noyer foncé	Chromé	54085000	1.271,60
	Noir mat	54085670	1.271,60
	Blanc mat	54085700	1.271,60
 Xelu Q Meuble bas 1180/550 pour vasque Xuniva avec 2 tiroirs, caisson Gris mat	Chromé	54083000	1.271,60
	Noir mat	54083670	1.271,60
	Blanc mat	54083700	1.271,60

Les mesures des schémas techniques sont en mm.
Les spécifications techniques et les unités de mesure peuvent être sujettes à des changements.

Xelu Q Plans stratifiés 1360/550 percé pour vasque avec trou pour robinet

Caractéristiques des variantes

- comprenant: plan stratifié, siphon à faible encombrement
- matériau: panneau massif aggloméré à 3 couches
- matériau de surface: revêtement : stratifié (HPL)
- MoistureProof: matériau durable
- résistance du matériau : 16 mm
- montage mural
- avec matériel de montage
- avec percement pour vasque et percement pour robinetterie
- vasque et meuble bas à commander séparément
- le plan stratifié doit être combiné au meuble bas associé

percé à gauche



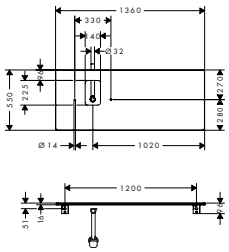

percé à droite



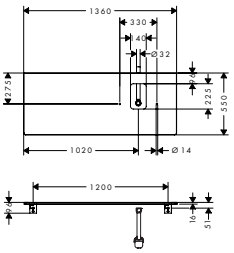

2 percements



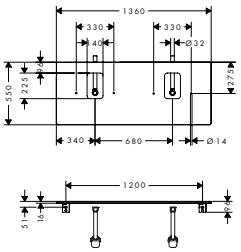

Technologies

Moisture Proof

Vue d'ensemble

	Percement	Anti-traces de doigts	SmoothSurface	Finition	En stock	Code article	Euro
	gauche	■	■	Gris mat	–	54123910	490,20
		–	–	Blanc brillant	–	54123050	490,20
		–	–	Noyer foncé	–	54123630	490,20
		–	–	Chêne naturel	–	54123230	490,20
	droite	■	■	Gris mat	–	54124910	490,20
		–	–	Blanc brillant	–	54124050	490,20
		–	–	Noyer foncé	–	54124630	490,20
		–	–	Chêne naturel	–	54124230	490,20
	deux	■	■	Gris mat	–	54125910	553,50
		–	–	Blanc brillant	–	54125050	553,50
		–	–	Noyer foncé	–	54125630	553,50
		–	–	Chêne naturel	–	54125230	553,50

Les articles qui ne sont pas en stock seront produits après réception de la commande.

54123XXX
54124XXX — Avec joint d'étanchéité 50 mm.

54125XXX — 2 siphons à faible encombrement inclus.

A compléter avec (au choix):	Finition de la poignée	Code article	Euro
 Xelu Q Meuble bas 1360/550 pour vasques Xuniva avec 4 tiroirs, caisson Blanc brillant	Chromé	54086000	1.697,50
	Noir mat	54086670	1.697,50
	Blanc mat	54086700	1.697,50
 Xelu Q Meuble bas 1360/550 pour vasques Xuniva avec 4 tiroirs, caisson Chêne clair naturel	Chromé	54088000	1.697,50
	Noir mat	54088670	1.697,50
	Blanc mat	54088700	1.697,50
 Xelu Q Meuble bas 1360/550 pour vasques Xuniva avec 4 tiroirs, caisson Noyer foncé	Chromé	54089000	1.697,50
	Noir mat	54089670	1.697,50
	Blanc mat	54089700	1.697,50
 Xelu Q Meuble bas 1360/550 pour vasques Xuniva avec 4 tiroirs, caisson Gris mat	Chromé	54087000	1.697,50
	Noir mat	54087670	1.697,50
	Blanc mat	54087700	1.697,50

Les mesures des schémas techniques sont en mm.
Les spécifications techniques et les unités de mesure peuvent être sujettes à des changements.

Xelu Q Plan stratifié 1560/550 percé pour double vasque Xuniva avec trou pour robinet

Caractéristiques

- comprenant: plan stratifié, siphon à faible encombrement
- matériau: panneau massif aggloméré à 3 couches
- matériau de surface: revêtement : stratifié (HPL)
- MoistureProof: matériau durable
- nombre de percements pour lavabo: 2
- percement pour lavabo: 2 au centre
- résistance du matériau : 16 mm
- 2 siphons à faible encombrement inclus
- montage mural
- avec matériel de montage
- avec percement pour vasque et percement pour robinetterie
- vasque et meuble bas à commander séparément
- le plan stratifié doit être combiné au meuble bas associé



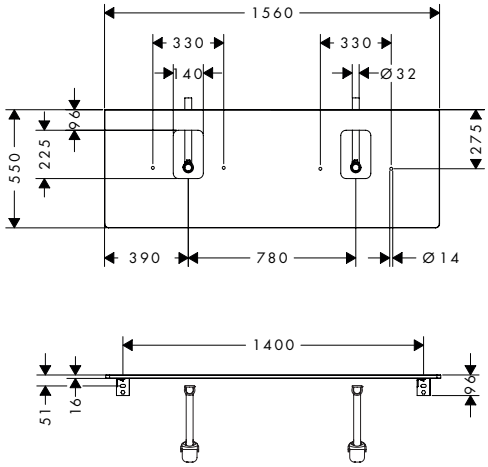

Technologies

Moisture Proof

Anti-traces de doigts	SmoothSurface	Finition	En stock	Code article	Euro
■	■	Gris mat	–	54126910	573,80
–	–	Blanc brillant	–	54126050	573,80
–	–	Noyer foncé	–	54126630	573,80
–	–	Chêne naturel	–	54126230	573,80

Les articles qui ne sont pas en stock seront produits après réception de la commande.

A compléter avec (au choix):	Finition de la poignée	Code article	Euro
 Xelu Q Meuble bas 1560/550 pour vasques Xuniva avec 4 tiroirs, caisson Blanc brillant	Chromé	54090000	1.789,90
	Noir mat	54090670	1.789,90
	Blanc mat	54090700	1.789,90
 Xelu Q Meuble bas 1560/550 pour vasques Xuniva avec 4 tiroirs, caisson Chêne clair naturel	Chromé	54092000	1.789,90
	Noir mat	54092670	1.789,90
	Blanc mat	54092700	1.789,90
 Xelu Q Meuble bas 1560/550 pour vasques Xuniva avec 4 tiroirs, caisson Noyer foncé	Chromé	54093000	1.789,90
	Noir mat	54093670	1.789,90
	Blanc mat	54093700	1.789,90
 Xelu Q Meuble bas 1560/550 pour vasques Xuniva avec 4 tiroirs, caisson Gris mat	Chromé	54091000	1.789,90
	Noir mat	54091670	1.789,90
	Blanc mat	54091700	1.789,90

Les mesures des schémas techniques sont en mm.
Les spécifications techniques et les unités de mesure peuvent être sujettes à des changements.

Xelu Q Demi-colonnes

Caractéristiques des variantes

- comprenant: colonne mi-hauteur, étagères en verre, façade
- matériau du corps: panneau de fibres à densité moyenne (MDF)
- matériau de surface du corps: thermofoil
- matériau de la façade: panneau de fibres à densité moyenne (MDF)
- revêtement: thermofoil
- MoistureProof: matériau durable
- Revêtement: panneau massif aggloméré à 3 couches
- Revêtement: revêtement : stratifié (HPL)
- épaisseur du revêtement: 16 mm
- avec poignée
- matériau des poignées: aluminium
- type d'ouverture: porte
- 1 porte
- SoftClose, pour une fermeture douce et silencieuse
- avec 2 étagères en verre ajustables
- condition de montage: prémonté
- avec matériel de montage



Technologies



Charnière de porte gauche

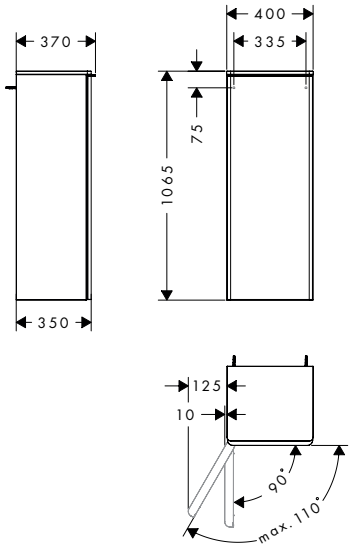

Charnière de porte droite

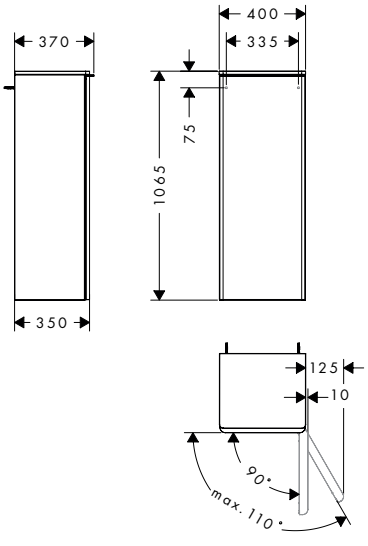

Vue d'ensemble

charnière de porte	Finition du meuble	Finition de la poignée	En stock	Code article	Euro
gauche	 Blanc brillant	Chromé	■	54127000	673,20
		Noir mat	–	54127670	673,20
		Blanc mat	–	54127700	673,20
gauche	 Gris mat	Chromé	–	54128000	673,20
		Noir mat	■	54128670	673,20
		Blanc mat	–	54128700	673,20
gauche	 Chêne naturel	Chromé	■	54129000	673,20
		Noir mat	–	54129670	673,20
		Blanc mat	–	54129700	673,20
gauche	 Noyer foncé	Chromé	–	54130000	673,20
		Noir mat	–	54130670	673,20
		Blanc mat	–	54130700	673,20
droite	 Blanc brillant	Chromé	■	54131000	673,20
		Noir mat	–	54131670	673,20
		Blanc mat	–	54131700	673,20
droite	 Gris mat	Chromé	–	54132000	673,20
		Noir mat	■	54132670	673,20
		Blanc mat	–	54132700	673,20
droite	 Chêne naturel	Chromé	■	54133000	673,20
		Noir mat	–	54133670	673,20
		Blanc mat	–	54133700	673,20
droite	 Noyer foncé	Chromé	–	54134000	673,20
		Noir mat	–	54134670	673,20
		Blanc mat	–	54134700	673,20

Les articles qui ne sont pas en stock seront produits après réception de la commande.

Pour plus d'informations sur ce produit, voir la page suivante.

Les mesures des schémas techniques sont en mm.
Les spécifications techniques et les unités de mesure peuvent être sujettes à des changements.

Xelu Q Demi-colonnes

Options:		Finition	Code article	Euro
	Xelu Q Pieds pour meuble 175/60, 2 pièces	Chromé	54145000	147,80
		Noir mat	54145670	119,70
		Blanc mat	54145700	119,70

Xelu Q Colonnes

Caractéristiques des variantes

- comprenant: colonne haute, étagères en verre
- matériau du corps: panneau de fibres à densité moyenne (MDF)
- matériau de surface du corps: thermofoil
- matériau de la façade: panneau de fibres à densité moyenne (MDF)
- revêtement: thermofoil
- MoistureProof: matériau durable
- avec poignée
- matériau des poignées: aluminium
- type d'ouverture: porte
- 2 portes
- SoftClose, pour une fermeture douce et silencieuse
- ouverture en toute simplicité par simple pression
- avec 3 étagères en verre ajustables
- condition de montage: prémonté
- avec matériel de montage



Charnière de porte gauche

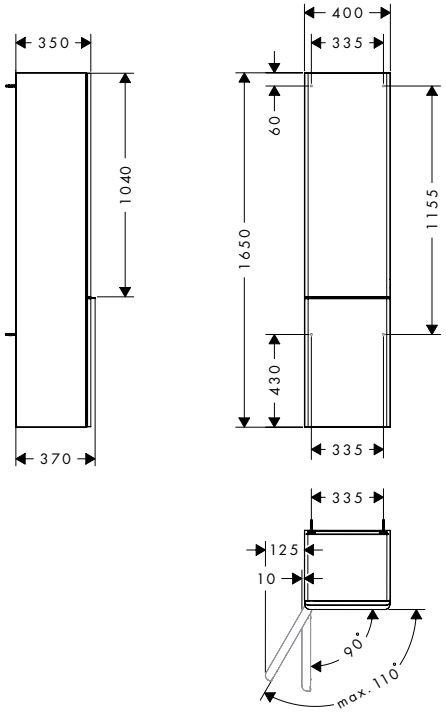

Charnière de porte droite

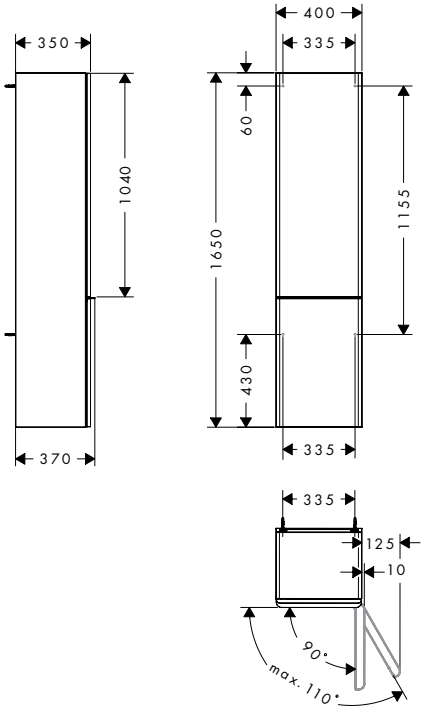

Technologies



Les mesures des schémas techniques sont en mm.
Les spécifications techniques et les unités de mesure peuvent être sujettes à des changements.

Xelu Q Colonnes

Vue d'ensemble

charnière de porte	Finition du meuble	Finition de la poignée	En stock	Code article	Euro
gauche	 Gris mat	Chromé	–	54136000	852,70
		Noir mat	■	54136670	852,70
		Blanc mat	–	54136700	852,70
gauche	 Blanc brillant	Chromé	■	54135000	852,70
		Noir mat	–	54135670	852,70
		Blanc mat	–	54135700	852,70
gauche	 Noyer foncé	Chromé	–	54138000	852,70
		Noir mat	–	54138670	852,70
		Blanc mat	–	54138700	852,70
gauche	 Chêne naturel	Chromé	■	54137000	852,70
		Noir mat	–	54137670	852,70
		Blanc mat	–	54137700	852,70
droite	 Gris mat	Chromé	–	54140000	852,70
		Noir mat	■	54140670	852,70
		Blanc mat	–	54140700	852,70
droite	 Blanc brillant	Chromé	■	54139000	852,70
		Noir mat	–	54139670	852,70
		Blanc mat	–	54139700	852,70
droite	 Noyer foncé	Chromé	–	54142000	852,70
		Noir mat	–	54142670	852,70
		Blanc mat	–	54142700	852,70
droite	 Chêne naturel	Chromé	■	54141000	852,70
		Noir mat	–	54141670	852,70
		Blanc mat	–	54141700	852,70

Les articles qui ne sont pas en stock seront produits après réception de la commande.

Options:	Finition	Code article	Euro
 Xelu Q Pieds pour meuble 175/60, 2 pièces	Chromé	54145000	147,80
	Noir mat	54145670	119,70
	Blanc mat	54145700	119,70

Les mesures des schémas techniques sont en mm.
Les spécifications techniques et les unités de mesure peuvent être sujettes à des changements.

IntraStoris Set de boîtes de rangement 100/345

Caractéristiques

- comprenant: Boîte, petite boîte, grande boîte
- matériau: synthétique
- boîte avec crochets pour fixation sur le fond arrière du tiroir
- possibilité de retirer les boîtes du tiroir
- compatible avec: Meubles bas Xelu et meubles bas pour consoles, Meubles bas Xevolos et meubles bas pour consoles



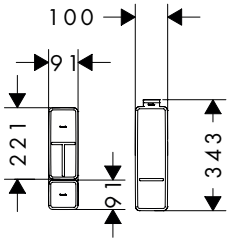

Finition	Code article	Euro
Noir mat	54224670	35,10

IntraStoris Boîte de rangement 90/90

Caractéristiques

- comprenant: petite boîte
- matériau: synthétique
- possibilité de retirer la boîte du tiroir
- compatible avec: Meubles bas Xelu et meubles bas pour consoles, Colonne haute Xelu, Colonne mi-hauteur Xelu, Meubles bas Xevolos et meubles bas pour consoles, Colonne haute Xevolos, Colonne mi-hauteur Xevolos



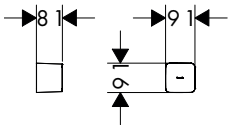

Finition	Code article	Euro
Noir mat	54225670	15,30

IntraStoris Boîte de rangement compartimentée pour tiroir 90/220

Caractéristiques

- matériau: synthétique
- possibilité de retirer la boîte du tiroir
- compatible avec: Meubles bas Xelu et meubles bas pour consoles, Colonne haute Xelu, Colonne mi-hauteur Xelu, Meubles bas Xevolos et meubles bas pour consoles, Colonne haute Xevolos, Colonne mi-hauteur Xevolos



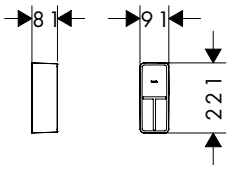

Finition	Code article	Euro
Noir mat	54226670	18,90

Les mesures des schémas techniques sont en mm.
Les spécifications techniques et les unités de mesure peuvent être sujettes à des changements.

IntraStoris Compartiment de rangement pour tiroir 115/340

Caractéristiques

- comprenant: petit compartiment
- matériau: bois massif
- matériau de surface: laqué mat
- facile à insérer dans les tiroirs ou de part et d'autre dans les colonnes hautes
- patins en caoutchouc antidérapants sur le côté pour une prise sécurisée
- compatible avec: Colonne haute Xelu, Colonne mi-hauteur Xelu, Meubles bas Xelu et meubles bas pour consoles



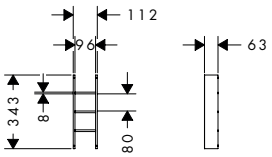

Finition	Code article	Euro
Chêne naturel	54146230	83,70

IntraStoris Module de rangement pour tiroir, profilé ondulé, 130/340

Caractéristiques

- comprenant: module profilé ondulé
- matériau: bois massif
- matériau de surface: laqué mat
- facile à insérer dans les tiroirs ou de part et d'autre dans les colonnes hautes
- patins en caoutchouc antidérapants sur le côté pour une prise sécurisée
- compatible avec: Colonne haute Xelu, Colonne mi-hauteur Xelu, Meubles bas Xelu et meubles bas pour consoles



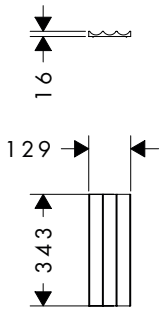

Finition	Code article	Euro
Chêne naturel	54147230	86,40

IntraStoris Module de rangement pour tiroir, profilé ondulé avec rebord, 140/340

Caractéristiques

- comprenant: module profilé ondulé avec rebord latéral
- matériau: bois massif
- matériau de surface: laqué mat
- facile à insérer dans les tiroirs ou de part et d'autre dans les colonnes hautes
- compatible avec: Colonne haute Xelu, Colonne mi-hauteur Xelu, Meubles bas Xelu et meubles bas pour consoles



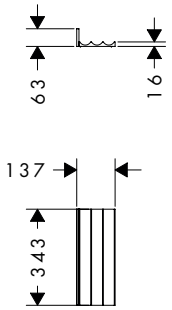

Finition	Code article	Euro
Chêne naturel	54148230	110,70

Les mesures des schémas techniques sont en mm.
Les spécifications techniques et les unités de mesure peuvent être sujettes à des changements.

IntraStoris Module de rangement 340 pour meuble 480/475, 480-530/470 profilé ondulé avec rebord

Caractéristiques

- comprenant: module profilé ondulé avec rebord latéral
- matériau: bois massif
- matériau de surface: laqué mat
- insertion facile dans les tiroirs
- pour 1 tiroir
- patins en caoutchouc antidérapants sur le côté pour une prise sécurisée
- compatible avec: Meubles bas Xelu et meubles bas pour consoles



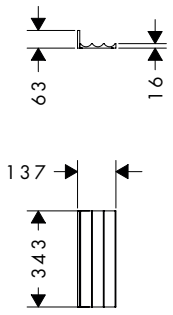

Finition	Code article	Euro
Chêne naturel	54149230	110,70

IntraStoris Set de compartiments de rangement 340 pour meubles 580/475, 580-680/470, 1360-1375/550

Caractéristiques

- comprenant: petit compartiment, module profilé ondulé avec rebord latéral
- matériau: bois massif
- matériau de surface: laqué mat
- insertion facile dans les tiroirs
- pour 1 tiroir
- patins en caoutchouc antidérapants sur le côté pour une prise sécurisée
- compatible avec: Meubles bas Xelu et meubles bas pour consoles



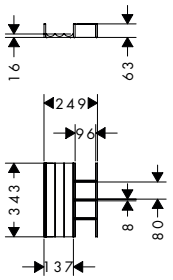

Finition	Code article	Euro
Chêne naturel	54150230	183,60

IntraStoris Set de compartiments de rangement 340 pour meubles 780/470-550, 1560/550

Caractéristiques

- comprenant: module profilé ondulé avec rebord latéral, module profilé ondulé, petit compartiment
- matériau: bois massif
- matériau de surface: laqué mat
- insertion facile dans les tiroirs
- pour 1 tiroir
- patins en caoutchouc antidérapants sur le côté pour une prise sécurisée
- compatible avec: Meubles bas Xelu et meubles bas pour consoles



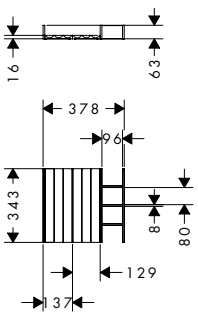

Finition	Code article	Euro
Chêne naturel	54151230	253,80

Les mesures des schémas techniques sont en mm.
Les spécifications techniques et les unités de mesure peuvent être sujettes à des changements.

IntraStoris Set de compartiments de rangement 340 pour meubles 980/470-550

Caractéristiques

- comprenant: module profilé ondulé avec rebord latéral, module profilé ondulé, 2 petits compartiments
- matériau: bois massif
- matériau de surface: laqué mat
- insertion facile dans les tiroirs
- pour 1 tiroir
- patins en caoutchouc antidérapants sur le côté pour une prise sécurisée
- compatible avec: Meubles bas Xelu et meubles bas pour consoles

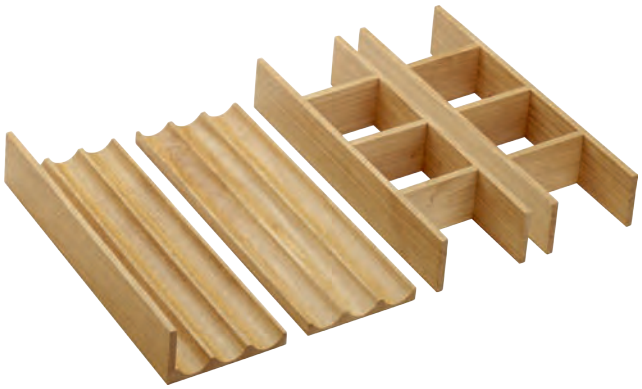

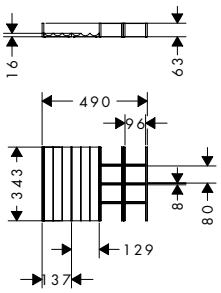

Finition	Code article	Euro
Chêne naturel	54152230	323,10

IntraStoris Set de compartiments de rangement 340 pour meuble 1180/475-550

Caractéristiques

- comprenant: 2 modules profilés ondulés avec rebord latéral, 2 petits compartiments
- matériau: bois massif
- matériau de surface: laqué mat
- insertion facile dans les tiroirs
- pour 1 tiroir
- patins en caoutchouc antidérapants sur le côté pour une prise sécurisée
- compatible avec: Meubles bas Xelu et meubles bas pour consoles

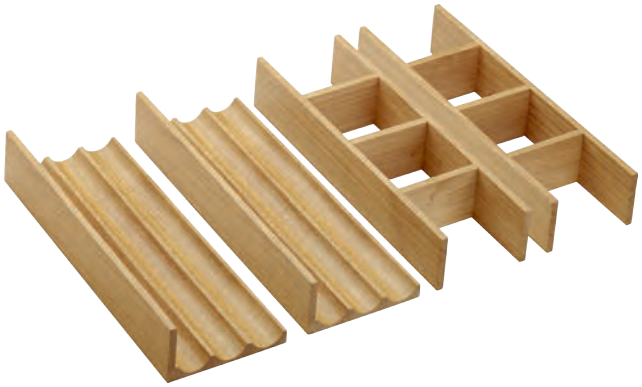

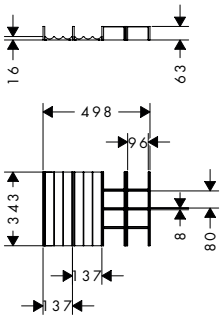

Finition	Code article	Euro
Chêne naturel	54153230	347,40

Xelu Q Pieds pour meuble 175/60, 2 pièces

Caractéristiques

- matériau: aluminium
- vis de fixation
- hauteur: 174 mm
- avec matériel de montage
- fixation encastrée
- avec compensation de la hauteur
- Meubles bas Xelu et meubles bas pour consoles



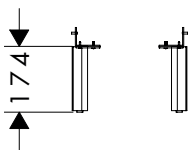

Finition	Code article	Euro
Chromé	54145000	147,80
Noir mat	54145670	119,70
Blanc mat	54145700	119,70

Les mesures des schémas techniques sont en mm.
Les spécifications techniques et les unités de mesure peuvent être sujettes à des changements.

Xelu Q Etagère 140/430

Caractéristiques

- vis de fixation
- matériau du cadre: moulage par injection en zinc
- matériau de la tablette: verre sécurit
- longueur: 430 mm
- avec matériel de montage
- fixation encastrée
- compatible avec Meubles bas Xelu et meubles bas pour consoles



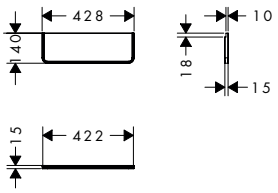

Finition	Code article	Euro
Chromé	54144000	144,30
Noir mat	54144670	144,30
Blanc mat	54144700	144,30

Xelu Q Porte-serviettes 90/430

Caractéristiques

- vis de fixation
- matériau: moulage par injection en zinc
- fixe
- longueur: 430 mm
- avec matériel de montage
- fixation encastrée
- Meubles bas Xelu et meubles bas pour consoles



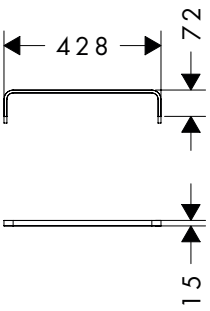

Finition	Code article	Euro
Chromé	54143000	81,80
Noir mat	54143670	81,80
Blanc mat	54143700	81,80

Les mesures des schémas techniques sont en mm.
Les spécifications techniques et les unités de mesure peuvent être sujettes à des changements.



Miroirs

	Xarita E				
					
Finition	○	○	○	○	○
Largeur (mm)	360	500	500	600	600
flux lumineux	3 850 lm	4 360 lm	5 550 lm	4 720 lm	6 020 lm
Eclairage	23 W	26 W	55 W	28 W	60 W
Position de la lumière	tout autour	tout autour	tout autour	tout autour	tout autour
AntiFog	–	■	■	■	■
MoistureProof : résistant à l'humidité	■	■	■	■	■
SmartTouch	–	–	■	–	■
TouchlessSensor	■	■	–	■	–
prix en €	**784,80**	**912,60**	**1.416,60**	**959,40**	**1.526,40**
à partir de la page	679	680	676	680	676

	Xarita E				
Finition	○	○	○	○	○
Largeur (mm)	1200	1400	1400	1600	1600
flux lumineux	8 840 lm	7 620 lm	9 770 lm	8 350 lm	10 720 lm
Eclairage	88 W	45 W	97 W	49 W	107 W
Position de la lumière	tout autour	tout autour	tout autour	tout autour	tout autour
AntiFog	■	■	■	■	■
MoistureProof : résistant à l'humidité	■	■	■	■	■
SmartTouch	■	–	■	–	■
TouchlessSensor	–	■	–	■	–
prix en €	**2.096,10**	**1.494,90**	**2.247,30**	**1.588,50**	**2.431,80**
à partir de la page	678	682	678	682	678

■ disponible selon le modèle
– non disponible

	Xarita E				
					
Finition	○	○	○	○	○
Largeur (mm)	800	800	1000	1000	1200
flux lumineux	5 450 lm	6 960 lm	6 170 lm	7 900 lm	6 900 lm
Eclairage	32 W	69 W	36 W	78 W	40 W
Position de la lumière	tout autour	tout autour	tout autour	tout autour	tout autour
AntiFog	■	■	■	■	■
MoistureProof : résistant à l'humidité	■	■	■	■	■
SmartTouch	–	■	–	■	–
TouchlessSensor	■	–	■	–	■
prix en €	**1.068,30**	**1.710,90**	**1.172,70**	**1.824,30**	**1.389,60**
à partir de la page	681	677	681	677	682

	Xarita S				Xarita Lite Q
Finition	○	○	○	○	●○
Largeur (mm)	700	700	900	900	360
flux lumineux	3 990 lm	5 130 lm	5 170 lm	6 660 lm	590 lm
Eclairage	24 W	53 W	31 W	70 W	5 W
Position de la lumière	tout autour	tout autour	tout autour	tout autour	dessus
AntiFog	■	■	■	■	–
MoistureProof : résistant à l'humidité	■	■	■	■	■
SmartTouch	–	■	–	■	–
TouchlessSensor	■	–	■	–	–
prix en €	**1.485,90**	**1.894,50**	**1.606,50**	**2.177,10**	**298,30**
à partir de la page	684	683	684	683	690

	Xarita Lite Q				
Finition	● ○	● ○	● ○	● ○	● ○
Largeur (mm)	360	500	500	500	500
flux lumineux	590 lm	820 lm	820 lm	2 310 lm	2 310 lm
Eclairage	5 W	7 W	7 W	16 W	16 W
Position de la lumière	dessus	dessus	dessus	côté	côté
AntiFog	–	–	■	–	■
MoistureProof : résistant à l'humidité	■	■	■	■	■
SmartTouch	–	–	–	–	–
TouchlessSensor	■	–	■	–	■
prix en €	**469,70**	**321,30**	**524,60**	**406,00**	**660,00**
à partir de la page	685	685	691	687	693

	Xarita Lite Q				
Finition	● ○	● ○	● ○	● ○	● ○
Largeur (mm)	800	800	800	1000	1000
flux lumineux	1 320 lm	2 310 lm	2 310 lm	1 650 lm	1 650 lm
Eclairage	10 W	16 W	16 W	12 W	12 W
Position de la lumière	dessus	côté	côté	dessus	dessus
AntiFog	■	–	■	–	■
MoistureProof : résistant à l'humidité	■	■	■	■	■
SmartTouch	–	–	–	–	–
TouchlessSensor	■	–	■	–	■
prix en €	**595,10**	**461,30**	**732,50**	**420,20**	**640,30**
à partir de la page	691	687	693	686	692

■ disponible selon le modèle
– non disponible

Xarita Lite Q

Finition	●○	●○	●○	●○	●○
Largeur (mm)	600	600	600	600	800
flux lumineux	990 lm	990 lm	2 310 lm	2 310 lm	1 320 lm
Eclairage	9 W	9 W	16 W	16 W	10 W
Position de la lumière	dessus	dessus	côté	côté	dessus
AntiFog	–	■	–	■	–
MoistureProof : résistant à l'humidité	■	■	■	■	■
SmartTouch	–	–	–	–	–
TouchlessSensor	–	■	–	■	–
prix en €	**342,00**	**548,10**	**427,80**	**685,70**	**377,90**
à partir de la page	685	691	687	693	686

Xarita Lite Q

Finition	●○	●○	●○	●○	●○
Largeur (mm)	1000	1000	1200	1200	1200
flux lumineux	2 310 lm	2 310 lm	1 980 lm	1 980 lm	2 310 lm
Eclairage	16 W	16 W	15 W	15 W	16 W
Position de la lumière	côté	côté	dessus	dessus	côté
AntiFog	–	■	–	■	–
MoistureProof : résistant à l'humidité	■	■	■	■	■
SmartTouch	–	–	–	–	–
TouchlessSensor	–	■	–	■	–
prix en €	**502,00**	**777,50**	**448,60**	**696,70**	**528,20**
à partir de la page	688	694	686	692	688

Miroirs

	Xarita Lite Q	Xarita Lite S			
Finition	● ○	● ○	● ○	● ○	● ○
Largeur (mm)	1200	700	700	900	900
flux lumineux	2 310 lm	3 210 lm	2 500 lm	4 230 lm	3 300 lm
Eclairage	16 W	23 W	14 W	30 W	19 W
Position de la lumière	côté	tout autour	tout autour	tout autour	tout autour
AntiFog	■	–	■	–	■
MoistureProof : résistant à l'humidité	■	■	■	■	■
SmartTouch	–	–	–	–	–
TouchlessSensor	■	–	■	–	■
prix en €	**835,90**	**496,60**	**754,10**	**580,80**	**855,60**
à partir de la page	694	689	695	689	695

■ disponible selon le modèle
– non disponible

Technologies



Ce produit de haute qualité a été conçu dans un matériau durable, adapté aux salles de bains.



Le système anti-buée intégré permet à la surface du miroir de rester propre et claire, sans traces.



Touchez simplement les icônes sur le miroir pour activer ou désactiver différentes fonctions.



Contrôle de l'éclairage via les détecteurs sensoriels, capteur intégré dans la surface du miroir. Un geste de la main sous le cadre du miroir suffit.

Finition

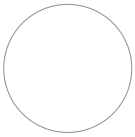

Blanc mat

-700



Noir mat

-670

Xarita E Miroirs avec éclairage LED et capteur tactile

Caractéristiques des variantes

- matériau: verre miroir
- matériau du cadre: aluminium
- matériau de surface: revêtement en poudre
- MoistureProof : résistant à l'humidité
- SmartTouch : contrôle de l'éclairage via les détecteurs sensoriels, capteur intégré dans la surface du miroir
- source lumineuse : LED, échangeable
- éclairage LED direct avec 5 gradations de température de couleur différentes
- éclairage LED RVB indirect : choix parmi 7 tons et 1 ton blanc
- couleur de la température: 2700 - 6500 K
- Durée de vie des LED: > 50 000 heures
- éclairage LED direct : classe d'efficacité énergétique C, éclairage LED RVB indirect : classe d'efficacité énergétique G
- réglage graduel
- Anti-buée : avec miroir chauffant
- Fonction arrêt automatique: arrêt automatique de toutes les fonctions
- avec fonction mémoire : paramètres de la variation d'intensité, température de la couleur et LED RVB
- tension d'entrée :220 - 240 Volt AC / 50/60 Hz
- Tension de sortie: 24 V CC
- avec matériel de montage
- fixation encastrée
- montage mural

500/700/50



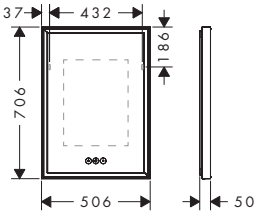

600/700/50



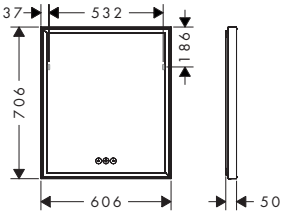

Technologies



Vue d'ensemble

Dimensions du produit (mm) (L/H/P)	Eclairage	Finition	En stock	Code article	Euro
500/700/50	55 W	◯ Blanc mat	■	54989700	1.416,60
600/700/50	60 W	◯ Blanc mat	■	54988700	1.526,40

Les articles qui ne sont pas en stock seront produits après réception de la commande.

Les mesures des schémas techniques sont en mm.
Les spécifications techniques et les unités de mesure peuvent être sujettes à des changements.

Xarita E Miroirs avec éclairage LED et capteur tactile

Caractéristiques des variantes

- matériau: verre miroir
- matériau du cadre: aluminium
- matériau de surface: revêtement en poudre
- MoistureProof : résistant à l'humidité
- SmartTouch : contrôle de l'éclairage via les détecteurs sensoriels, capteur intégré dans la surface du miroir
- source lumineuse : LED, échangeable
- éclairage LED direct avec 5 gradations de température de couleur différentes
- éclairage LED RVB indirect : choix parmi 7 tons et 1 ton blanc
- couleur de la température: 2700 - 6500 K
- Durée de vie des LED: > 50 000 heures
- éclairage LED direct : classe d'efficacité énergétique C, éclairage LED RVB indirect : classe d'efficacité énergétique G
- réglage graduel
- Anti-buée : avec miroir chauffant
- Fonction arrêt automatique: arrêt automatique de toutes les fonctions
- avec fonction mémoire : paramètres de la variation d'intensité, température de la couleur et LED RVB
- tension d'entrée :220 - 240 Volt AC / 50/60 Hz
- Tension de sortie: 24 V CC
- avec matériel de montage
- fixation encastrée
- montage mural

800/700/50



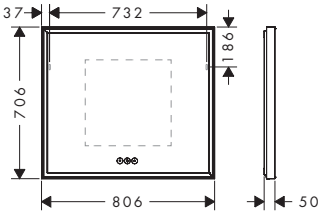

1000/700/50



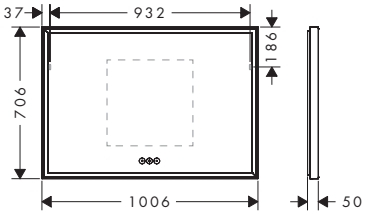

Technologies



Vue d'ensemble

Dimensions du produit (mm) (L/H/P)	Eclairage	Finition	En stock	Code article	Euro
800/700/50	69 W	◯ Blanc mat	■	54987700	1.710,90
1000/700/50	78 W	◯ Blanc mat	■	54986700	1.824,30

ⓘ Les articles qui ne sont pas en stock seront produits après réception de la commande.

Les mesures des schémas techniques sont en mm.
Les spécifications techniques et les unités de mesure peuvent être sujettes à des changements.

Xarita E Miroirs avec éclairage LED et capteur tactile

Caractéristiques des variantes

- matériau: verre miroir
- matériau du cadre: aluminium
- matériau de surface: revêtement en poudre
- MoistureProof : résistant à l'humidité
- SmartTouch : contrôle de l'éclairage via les détecteurs sensoriels, capteur intégré dans la surface du miroir
- source lumineuse : LED, échangeable
- éclairage LED direct avec 5 gradations de température de couleur différentes
- éclairage LED RVB indirect : choix parmi 7 tons et 1 ton blanc
- couleur de la température: 2700 - 6500 K
- Durée de vie des LED: > 50 000 heures
- éclairage LED direct : classe d'efficacité énergétique C, éclairage LED RVB indirect : classe d'efficacité énergétique G
- réglage graduel
- Anti-buée : avec miroir chauffant
- Fonction arrêt automatique: arrêt automatique de toutes les fonctions
- avec fonction mémoire : paramètres de la variation d'intensité, température de la couleur et LED RVB
- tension d'entrée :220 - 240 Volt AC / 50/60 Hz
- Tension de sortie: 24 V CC
- avec matériel de montage
- fixation encastrée
- montage mural

1200/700/50



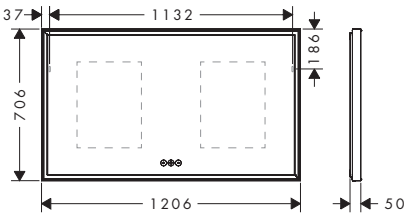

1400/700/50



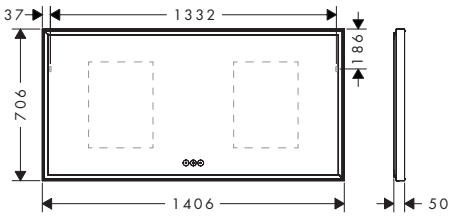

1600/700/50



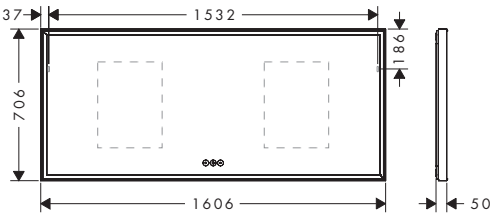

Technologies



Vue d'ensemble

Dimensions du produit (mm) (L/H/P)	Eclairage	Finition	En stock	Code article	Euro
1200/700/50	88 W	○ Blanc mat	■	54985700	2.096,10
1400/700/50	97 W	○ Blanc mat	■	54984700	2.247,30
1600/700/50	107 W	○ Blanc mat	■	54983700	2.431,80

ⓘ Les articles qui ne sont pas en stock seront produits après réception de la commande.

Les mesures des schémas techniques sont en mm.
Les spécifications techniques et les unités de mesure peuvent être sujettes à des changements.

Xarita E Miroir avec éclairage LED et capteur Infrarouge

Caractéristiques

- matériau: verre miroir
- matériau du cadre: aluminium
- matériau de surface: revêtement en poudre
- MoistureProof : résistant à l'humidité
- TouchlessSensor : déclenchement de l'éclairage par simple passage de la main sous le cadre du miroir
- flux lumineux: 3 850 lm
- Eclairage : 23 W
- source lumineuse : LED, échangeable
- éclairage LED direct
- couleur de la température: 4000 K
- Durée de vie des LED: > 50 000 heures
- éclairage LED direct : classe d'efficacité énergétique C
- distance minimale entre le capteur infrarouge et les surfaces réfléchissantes: 120 mm
- réglage graduel
- Fonction arrêt automatique: arrêt automatique de toutes les fonctions
- avec fonction mémoire : variation d'intensité
- tension d'entrée :220 - 240 Volt AC / 50/60 Hz
- Tension de sortie: 24 V CC
- avec matériel de montage
- fixation encastrée
- montage mural



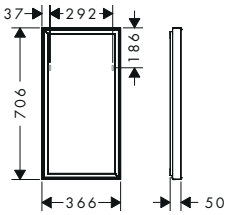

Technologies



Finition	En stock	Code article	Euro
○ Blanc mat	■	54999700	784,80

Les articles qui ne sont pas en stock seront produits après réception de la commande.

Les mesures des schémas techniques sont en mm.
Les spécifications techniques et les unités de mesure peuvent être sujettes à des changements.

Xarita E Miroir avec capteur infrarouge

Caractéristiques des variantes

- matériau: verre miroir
- matériau du cadre: aluminium
- matériau de surface: revêtement en poudre
- MoistureProof : résistant à l'humidité
- TouchlessSensor : déclenchement de l'éclairage par simple passage de la main sous le cadre du miroir
- source lumineuse : LED, échangeable
- éclairage LED direct
- couleur de la température: 4000 K
- Durée de vie des LED: > 50 000 heures
- éclairage LED direct : classe d'efficacité énergétique C
- distance minimale entre le capteur infrarouge et les surfaces réfléchissantes: 120 mm
- réglage graduel
- Anti-buée : avec miroir chauffant
- Fonction arrêt automatique: arrêt automatique de toutes les fonctions
- avec fonction mémoire : variation d'intensité
- tension d'entrée :220 - 240 Volt AC / 50/60 Hz
- Tension de sortie: 24 V CC
- avec matériel de montage
- fixation encastrée
- montage mural

500/700/50



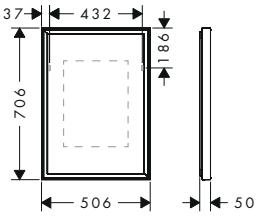

600/700/50



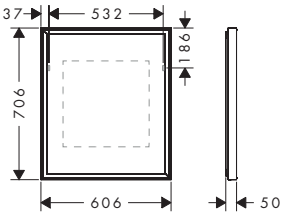

Technologies



Vue d'ensemble

Dimensions du produit (mm) (L/H/P)	Eclairage	Finition	En stock	Code article	Euro
500/700/50	26 W	◯ Blanc mat	■	54998700	912,60
600/700/50	28 W	◯ Blanc mat	■	54997700	959,40

Les articles qui ne sont pas en stock seront produits après réception de la commande.

Les mesures des schémas techniques sont en mm.
Les spécifications techniques et les unités de mesure peuvent être sujettes à des changements.

Xarita E Miroir avec capteur infrarouge

Caractéristiques des variantes

- matériau: verre miroir
- matériau du cadre: aluminium
- matériau de surface: revêtement en poudre
- MoistureProof : résistant à l'humidité
- TouchlessSensor : déclenchement de l'éclairage par simple passage de la main sous le cadre du miroir
- source lumineuse : LED, échangeable
- éclairage LED direct
- couleur de la température: 4000 K
- Durée de vie des LED: > 50 000 heures
- éclairage LED direct : classe d'efficacité énergétique C
- distance minimale entre le capteur infrarouge et les surfaces réfléchissantes: 120 mm
- réglage graduel
- Anti-buée : avec miroir chauffant
- Fonction arrêt automatique: arrêt automatique de toutes les fonctions
- avec fonction mémoire : variation d'intensité
- tension d'entrée :220 - 240 Volt AC / 50/60 Hz
- Tension de sortie: 24 V CC
- avec matériel de montage
- fixation encastrée
- montage mural

800/700/50



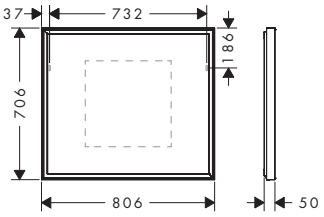

1000/700/50



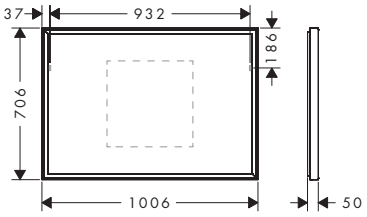

Technologies



Vue d'ensemble

Dimensions du produit (mm) (L/H/P)	Eclairage	Finition	En stock	Code article	Euro
800/700/50	32 W	◯ Blanc mat	■	54996700	1.068,30
1000/700/50	36 W	◯ Blanc mat	■	54995700	1.172,70

Les articles qui ne sont pas en stock seront produits après réception de la commande.

Les mesures des schémas techniques sont en mm.
Les spécifications techniques et les unités de mesure peuvent être sujettes à des changements.

Xarita E Miroir avec capteur infrarouge

Caractéristiques des variantes

- matériau: verre miroir
- matériau du cadre: aluminium
- matériau de surface: revêtement en poudre
- MoistureProof : résistant à l'humidité
- TouchlessSensor : déclenchement de l'éclairage par simple passage de la main sous le cadre du miroir
- source lumineuse : LED, échangeable
- éclairage LED direct
- couleur de la température: 4000 K
- Durée de vie des LED: > 50 000 heures
- éclairage LED direct : classe d'efficacité énergétique C
- distance minimale entre le capteur infrarouge et les surfaces réfléchissantes: 120 mm
- réglage graduel
- Anti-buée : avec miroir chauffant
- Fonction arrêt automatique: arrêt automatique de toutes les fonctions
- avec fonction mémoire : variation d'intensité
- tension d'entrée :220 - 240 Volt AC / 50/60 Hz
- Tension de sortie: 24 V CC
- avec matériel de montage
- fixation encastrée
- montage mural

1200/700/50



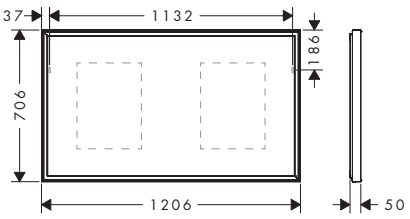

1400/700/50



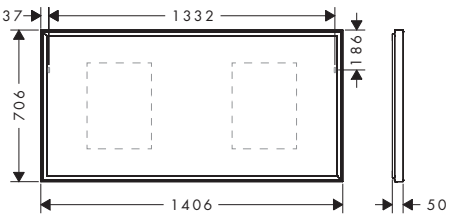

1600/700/50



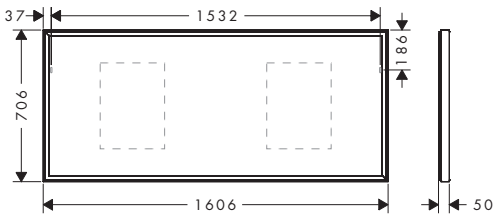

Technologies



Vue d'ensemble

Dimensions du produit (mm) (L/H/P)	Eclairage	Finition	En stock	Code article	Euro
1200/700/50	40 W	◯ Blanc mat	■	54994700	1.389,60
1400/700/50	45 W	◯ Blanc mat	■	54993700	1.494,90
1600/700/50	49 W	◯ Blanc mat	■	54992700	1.588,50

Les articles qui ne sont pas en stock seront produits après réception de la commande.

Les mesures des schémas techniques sont en mm.
Les spécifications techniques et les unités de mesure peuvent être sujettes à des changements.

Xarita S Miroirs avec éclairage LED et capteur tactile

Caractéristiques des variantes

- matériau: verre miroir
- matériau du cadre: aluminium
- matériau de surface: revêtement en poudre
- MoistureProof : résistant à l'humidité
- SmartTouch : contrôle de l'éclairage via les détecteurs sensoriels, capteur intégré dans la surface du miroir
- source lumineuse : LED, échangeable
- éclairage LED direct avec 5 gradations de température de couleur différentes
- éclairage LED RVB indirect : choix parmi 7 tons et 1 ton blanc
- couleur de la température: 2700 - 6500 K
- Durée de vie des LED: > 50 000 heures
- éclairage LED direct : classe d'efficacité énergétique C, éclairage LED RVB indirect : classe d'efficacité énergétique G
- réglage graduel
- Anti-buée : avec miroir chauffant
- Fonction arrêt automatique: arrêt automatique de toutes les fonctions
- avec fonction mémoire : paramètres de la variation d'intensité, température de la couleur et LED RVB
- tension d'entrée :220 - 240 Volt AC / 50/60 Hz
- Tension de sortie: 24 V CC
- avec matériel de montage
- fixation encastrée
- montage mural

700/700/50



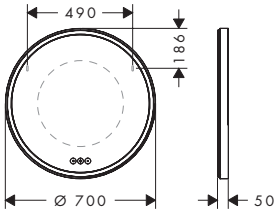

900/900/50



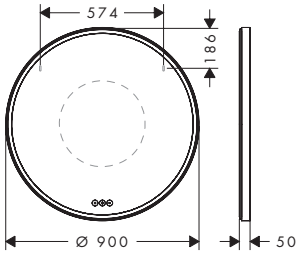

Technologies



Vue d'ensemble

Dimensions du produit (mm) (L/H/P)	Eclairage	Finition	En stock	Code article	Euro
700/700/50	53 W	◯ Blanc mat	■	54982700	1.894,50
900/900/50	70 W	◯ Blanc mat	■	54981700	2.177,10

Les articles qui ne sont pas en stock seront produits après réception de la commande.

Les mesures des schémas techniques sont en mm.
Les spécifications techniques et les unités de mesure peuvent être sujettes à des changements.

Xarita S Miroir avec capteur infrarouge

Caractéristiques des variantes

- matériau: verre miroir
- matériau du cadre: aluminium
- matériau de surface: revêtement en poudre
- MoistureProof : résistant à l'humidité
- TouchlessSensor : déclenchement de l'éclairage par simple passage de la main sous le cadre du miroir
- source lumineuse : LED, échangeable
- éclairage LED direct
- couleur de la température: 4000 K
- Durée de vie des LED: > 50 000 heures
- éclairage LED direct : classe d'efficacité énergétique C
- distance minimale entre le capteur infrarouge et les surfaces réfléchissantes: 120 mm
- réglage graduel
- Anti-buée : avec miroir chauffant
- Fonction arrêt automatique: arrêt automatique de toutes les fonctions
- avec fonction mémoire : variation d'intensité
- tension d'entrée :220 - 240 Volt AC / 50/60 Hz
- Tension de sortie: 24 V CC
- avec matériel de montage
- fixation encastrée
- montage mural

700/700/50



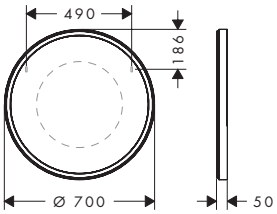

900/900/50



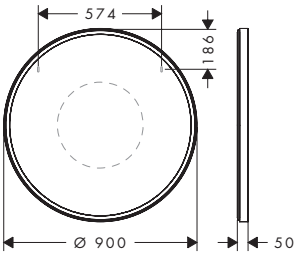

Technologies



Vue d'ensemble

Dimensions du produit (mm) (L/H/P)	Eclairage	Finition	En stock	Code article	Euro
700/700/50	24 W	◯ Blanc mat	■	54991700	1.485,90
900/900/50	31 W	◯ Blanc mat	■	54990700	1.606,50

Les articles qui ne sont pas en stock seront produits après réception de la commande.

Les mesures des schémas techniques sont en mm.
Les spécifications techniques et les unités de mesure peuvent être sujettes à des changements.

Xarita Lite Q Miroirs avec LED horizontales et interrupteur mural

Caractéristiques des variantes

- matériau: verre miroir
- matériau du cadre: aluminium
- matériau de surface: revêtement en poudre
- MoistureProof : résistant à l'humidité
- commande par interrupteur mural
- source lumineuse : LED, échangeable
- éclairage LED horizontal
- couleur de la température: 4000 K
- Durée de vie des LED: > 36 000 heures
- éclairage LED direct : classe d'efficacité énergétique C
- tension d'entrée :220 - 240 Volt AC / 50/60 Hz
- Tension de sortie: 24 V CC
- avec matériel de montage
- fixation encastrée
- montage mural

360/700/30

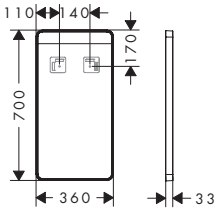

500/700/30

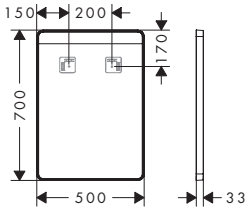

600/700/30

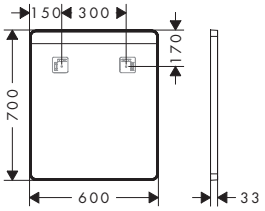

Technologies

Moisture Proof

Vue d'ensemble

Dimensions du produit (mm) (L/H/P)	Eclairage	Finition	En stock	Code article	Euro
360/700/30	5 W	Noir mat	■	54955670	298,30
		Blanc mat	■	54955700	298,30
500/700/30	7 W	Noir mat	■	54956670	321,30
		Blanc mat	■	54956700	321,30
600/700/30	9 W	Noir mat	■	54957670	342,00
		Blanc mat	■	54957700	342,00

Les articles qui ne sont pas en stock seront produits après réception de la commande.

Les mesures des schémas techniques sont en mm.
Les spécifications techniques et les unités de mesure peuvent être sujettes à des changements.

Xarita Lite Q Miroirs avec LED horizontales et interrupteur mural

Caractéristiques des variantes

- matériau: verre miroir
- matériau du cadre: aluminium
- matériau de surface: revêtement en poudre
- MoistureProof : résistant à l'humidité
- commande par interrupteur mural
- source lumineuse : LED, échangeable
- éclairage LED horizontal
- couleur de la température: 4000 K
- Durée de vie des LED: > 36 000 heures
- éclairage LED direct : classe d'efficacité énergétique C
- tension d'entrée :220 - 240 Volt AC / 50/60 Hz
- Tension de sortie: 24 V CC
- avec matériel de montage
- fixation encastrée
- montage mural

800/700/30

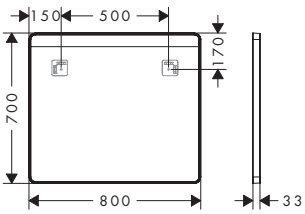

1000/700/30

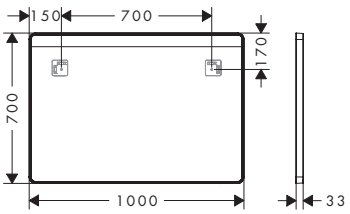

1200/700/30

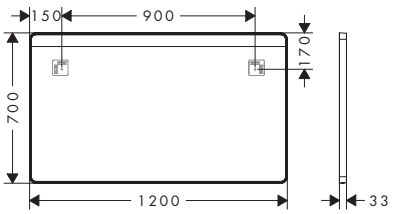

Technologies

Moisture Proof

Vue d'ensemble

Dimensions du produit (mm) (L/H/P)	Eclairage	Finition	En stock	Code article	Euro
800/700/30	10 W	Noir mat	■	54958670	377,90
		Blanc mat	■	54958700	377,90
1000/700/30	12 W	Noir mat	■	54959670	420,20
		Blanc mat	■	54959700	420,20
1200/700/30	15 W	Noir mat	■	54960670	448,60
		Blanc mat	■	54960700	448,60

Les articles qui ne sont pas en stock seront produits après réception de la commande.

Les mesures des schémas techniques sont en mm.
Les spécifications techniques et les unités de mesure peuvent être sujettes à des changements.

Xarita Lite Q Miroirs avec LED latérales et interrupteur mural

Caractéristiques des variantes

- matériau: verre miroir
- matériau du cadre: aluminium
- matériau de surface: revêtement en poudre
- MoistureProof : résistant à l'humidité
- commande par interrupteur mural
- flux lumineux: 2 310 lm
- Voyant lumineux puissant: 16 W
- source lumineuse : LED, échangeable
- éclairage LED vertical (de chaque côté)
- couleur de la température: 4000 K
- Durée de vie des LED: > 36 000 heures
- éclairage LED direct : classe d'efficacité énergétique C
- tension d'entrée :220 - 240 Volt AC / 50/60 Hz
- Tension de sortie: 24 V CC
- avec matériel de montage
- fixation encastrée
- montage mural

500/700/30

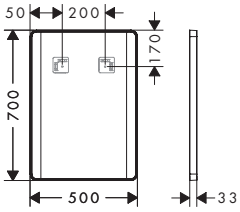

600/700/30

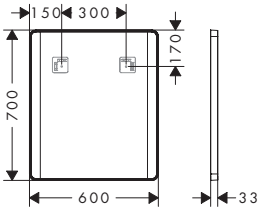

800/700/30

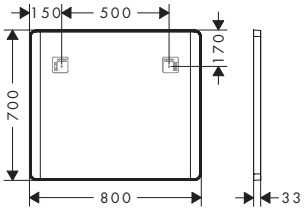

Technologies

Moisture Proof

Vue d'ensemble

Dimensions du produit (mm) (L/H/P)	Eclairage	Finition	En stock	Code article	Euro
500/700/30	16 W	Noir mat	■	54961670	406,00
		Blanc mat	■	54961700	406,00
600/700/30	16 W	Noir mat	■	54962670	427,80
		Blanc mat	■	54962700	427,80
800/700/30	16 W	Noir mat	■	54963670	461,30
		Blanc mat	■	54963700	461,30

Les articles qui ne sont pas en stock seront produits après réception de la commande.

Les mesures des schémas techniques sont en mm.
Les spécifications techniques et les unités de mesure peuvent être sujettes à des changements.

Xarita Lite Q Miroirs avec LED latérales et interrupteur mural

Caractéristiques des variantes

- matériau: verre miroir
- matériau du cadre: aluminium
- matériau de surface: revêtement en poudre
- MoistureProof : résistant à l'humidité
- commande par interrupteur mural
- flux lumineux: 2 310 lm
- Voyant lumineux puissant: 16 W
- source lumineuse : LED, échangeable
- éclairage LED vertical (de chaque côté)
- couleur de la température: 4000 K
- Durée de vie des LED: > 36 000 heures
- éclairage LED direct : classe d'efficacité énergétique C
- tension d'entrée :220 - 240 Volt AC / 50/60 Hz
- Tension de sortie: 24 V CC
- avec matériel de montage
- fixation encastrée
- montage mural

1000/700/30

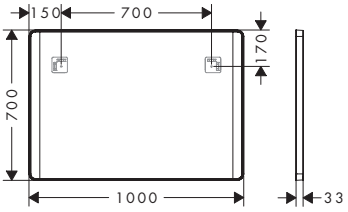

1200/700/30

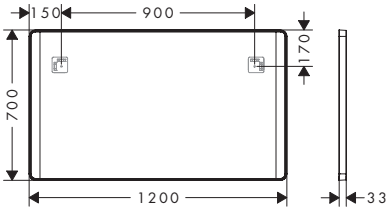

Technologies

Moisture Proof

Vue d'ensemble

Dimensions du produit (mm) (L/H/P)	Eclairage	Finition	En stock	Code article	Euro
1000/700/30	16 W	Noir mat	■	54964670	502,00
		Blanc mat	■	54964700	502,00
1200/700/30	16 W	Noir mat	■	54965670	528,20
		Blanc mat	■	54965700	528,20

Les articles qui ne sont pas en stock seront produits après réception de la commande.

Les mesures des schémas techniques sont en mm.
Les spécifications techniques et les unités de mesure peuvent être sujettes à des changements.

Xarita Lite S Miroirs avec LED circulaires et interrupteur mural

Caractéristiques des variantes

- matériau: verre miroir
- matériau du cadre: aluminium
- matériau de surface: revêtement en poudre
- MoistureProof : résistant à l'humidité
- commande par interrupteur mural
- source lumineuse : LED, échangeable
- éclairage LED direct
- couleur de la température: 4000 K
- Durée de vie des LED: > 36 000 heures
- Éclairage LED : classe d'efficacité énergétique C
- tension d'entrée :220 - 240 Volt AC / 50/60 Hz
- Tension de sortie: 24 V CC
- avec matériel de montage
- fixation encastrée
- montage mural

700/700/30

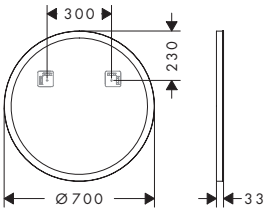

900/900/30

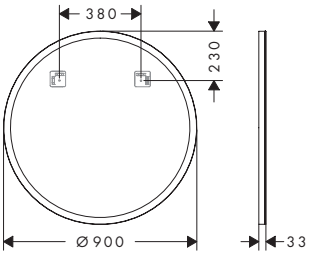

Technologies

Moisture Proof

Vue d'ensemble

Dimensions du produit (mm) (L/H/P)	Eclairage	Finition	En stock	Code article	Euro
700/700/30	23 W	Noir mat	■	54966670	496,60
		Blanc mat	■	54966700	496,60
900/900/30	30 W	Noir mat	■	54967670	580,80
		Blanc mat	■	54967700	580,80

Les articles qui ne sont pas en stock seront produits après réception de la commande.

Les mesures des schémas techniques sont en mm.
Les spécifications techniques et les unités de mesure peuvent être sujettes à des changements.

Xarita Lite Q Miroir avec LED horizontales et capteur infrarouge

Caractéristiques

- matériau: verre miroir
- matériau du cadre: aluminium
- matériau de surface: revêtement en poudre
- MoistureProof : résistant à l'humidité
- TouchlessSensor : déclenchement de l'éclairage par simple passage de la main sous le cadre du miroir
- flux lumineux: 590 lm
- Eclairage : 5 W
- source lumineuse : LED, échangeable
- éclairage LED horizontal
- couleur de la température: 4000 K
- Durée de vie des LED: > 36 000 heures
- éclairage LED direct : classe d'efficacité énergétique C
- distance minimale entre le capteur infrarouge et les surfaces réfléchissantes: 120 mm
- réglage graduel
- Fonction arrêt automatique: arrêt automatique de toutes les fonctions
- avec fonction mémoire : variation d'intensité
- tension d'entrée :220 - 240 Volt AC / 50/60 Hz
- Tension de sortie: 24 V CC
- avec matériel de montage
- fixation encastrée
- montage mural
- dimensions: 360/700/30

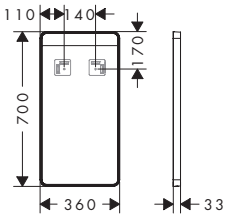

Technologies

Moisture Proof

Touchless Sensor

Finition	En stock	Code article	Euro
Blanc mat	–	54968700	469,70
Noir mat	–	54968670	469,70

Les articles qui ne sont pas en stock seront produits après réception de la commande.

Les mesures des schémas techniques sont en mm.
Les spécifications techniques et les unités de mesure peuvent être sujettes à des changements.

Xarita Lite Q Miroir avec LED horizontales et capteur infrarouge

Caractéristiques des variantes

- matériau: verre miroir
- matériau du cadre: aluminium
- matériau de surface: revêtement en poudre
- MoistureProof : résistant à l'humidité
- TouchlessSensor : déclenchement de l'éclairage par simple passage de la main sous le cadre du miroir
- source lumineuse : LED, échangeable
- éclairage LED horizontal
- couleur de la température: 4000 K
- Durée de vie des LED: > 36 000 heures
- éclairage LED direct : classe d'efficacité énergétique C
- distance minimale entre le capteur infrarouge et les surfaces réfléchissantes: 120 mm
- réglage graduel
- Anti-buée : avec miroir chauffant
- Fonction arrêt automatique: arrêt automatique de toutes les fonctions
- avec fonction mémoire : variation d'intensité
- tension d'entrée :220 - 240 Volt AC / 50/60 Hz
- Tension de sortie: 24 V CC
- avec matériel de montage
- fixation encastrée
- montage mural

500/700/30

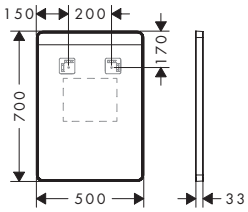

600/700/30

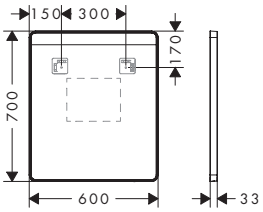

800/700/30

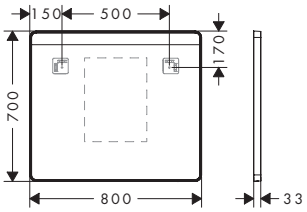

Technologies



Vue d'ensemble

Dimensions du produit (mm) (L/H/P)	Eclairage	Finition	En stock	Code article	Euro
500/700/30	7 W	Noir mat	_	54969670	524,60
		Blanc mat	_	54969700	524,60
600/700/30	9 W	Noir mat	_	54970670	548,10
		Blanc mat	_	54970700	548,10
800/700/30	10 W	Noir mat	_	54971670	595,10
		Blanc mat	_	54971700	595,10

Les articles qui ne sont pas en stock seront produits après réception de la commande.

Les mesures des schémas techniques sont en mm.
Les spécifications techniques et les unités de mesure peuvent être sujettes à des changements.

Xarita Lite Q Miroir avec LED horizontales et capteur infrarouge

Caractéristiques des variantes

- matériau: verre miroir
- matériau du cadre: aluminium
- matériau de surface: revêtement en poudre
- MoistureProof : résistant à l'humidité
- TouchlessSensor : déclenchement de l'éclairage par simple passage de la main sous le cadre du miroir
- source lumineuse : LED, échangeable
- éclairage LED horizontal
- couleur de la température: 4000 K
- Durée de vie des LED: > 36 000 heures
- éclairage LED direct : classe d'efficacité énergétique C
- distance minimale entre le capteur infrarouge et les surfaces réfléchissantes: 120 mm
- réglage graduel
- Anti-buée : avec miroir chauffant
- Fonction arrêt automatique: arrêt automatique de toutes les fonctions
- avec fonction mémoire : variation d'intensité
- tension d'entrée :220 - 240 Volt AC / 50/60 Hz
- Tension de sortie: 24 V CC
- avec matériel de montage
- fixation encastrée
- montage mural

1000/700/30

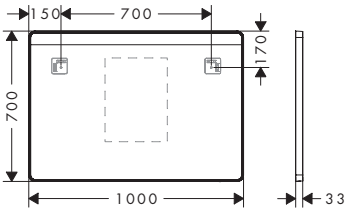

1200/700/30

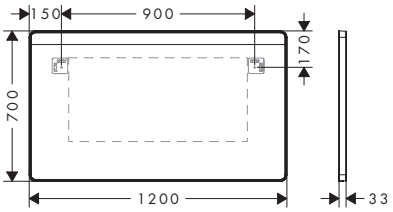

Technologies



Vue d'ensemble

Dimensions du produit (mm) (L/H/P)	Eclairage	Finition	En stock	Code article	Euro
1000/700/30	12 W	Noir mat	_	54972670	640,30
		Blanc mat	_	54972700	640,30
1200/700/30	15 W	Noir mat	_	54973670	696,70
		Blanc mat	_	54973700	696,70

Les articles qui ne sont pas en stock seront produits après réception de la commande.

Les mesures des schémas techniques sont en mm.
Les spécifications techniques et les unités de mesure peuvent être sujettes à des changements.

Xarita Lite Q Miroirs avec LED latérales et capteur infrarouge

Caractéristiques des variantes

- matériau: verre miroir
- matériau du cadre: aluminium
- matériau de surface: revêtement en poudre
- MoistureProof : résistant à l'humidité
- TouchlessSensor : déclenchement de l'éclairage par simple passage de la main sous le cadre du miroir
- flux lumineux: 2 310 lm
- Voyant lumineux puissant: 16 W
- source lumineuse : LED, échangeable
- éclairage LED vertical (de chaque côté)
- couleur de la température: 4000 K
- Durée de vie des LED: > 36 000 heures
- Éclairage LED : classe d'efficacité énergétique C
- distance minimale entre le capteur infrarouge et les surfaces réfléchissantes: 120 mm
- réglage graduel
- Anti-buée : avec miroir chauffant
- Fonction arrêt automatique: arrêt automatique de toutes les fonctions
- avec fonction mémoire : variation d'intensité
- tension d'entrée :220 - 240 Volt AC / 50/60 Hz
- Tension de sortie: 24 V CC
- avec matériel de montage
- fixation encastrée
- montage mural

500/700/30

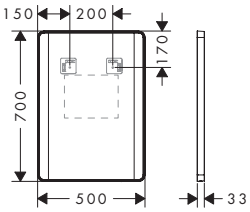

600/700/30

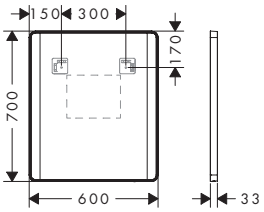

800/700/30

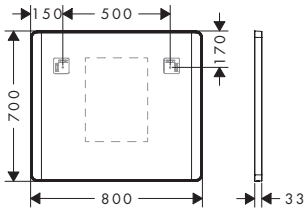

Technologies



Vue d'ensemble

Dimensions du produit (mm) (L/H/P)	Eclairage	Finition	En stock	Code article	Euro
500/700/30	16 W	Noir mat	_	54974670	660,00
		Blanc mat	_	54974700	660,00
600/700/30	16 W	Noir mat	_	54975670	685,70
		Blanc mat	_	54975700	685,70
800/700/30	16 W	Noir mat	_	54976670	732,50
		Blanc mat	_	54976700	732,50

Les articles qui ne sont pas en stock seront produits après réception de la commande.

Les mesures des schémas techniques sont en mm.
Les spécifications techniques et les unités de mesure peuvent être sujettes à des changements.

Xarita Lite Q Miroirs avec LED latérales et capteur infrarouge

Caractéristiques des variantes

- matériau: verre miroir
- matériau du cadre: aluminium
- matériau de surface: revêtement en poudre
- MoistureProof : résistant à l'humidité
- TouchlessSensor : déclenchement de l'éclairage par simple passage de la main sous le cadre du miroir
- flux lumineux: 2 310 lm
- Voyant lumineux puissant: 16 W
- source lumineuse : LED, échangeable
- éclairage LED vertical (de chaque côté)
- couleur de la température: 4000 K
- Durée de vie des LED: > 36 000 heures
- Éclairage LED : classe d'efficacité énergétique C
- distance minimale entre le capteur infrarouge et les surfaces réfléchissantes: 120 mm
- réglage graduel
- Anti-buée : avec miroir chauffant
- Fonction arrêt automatique: arrêt automatique de toutes les fonctions
- avec fonction mémoire : variation d'intensité
- tension d'entrée :220 - 240 Volt AC / 50/60 Hz
- Tension de sortie: 24 V CC
- avec matériel de montage
- fixation encastrée
- montage mural

1000/700/30

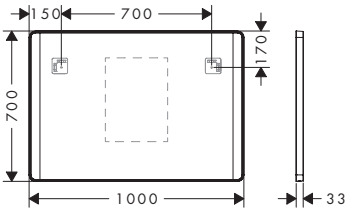

1200/700/30

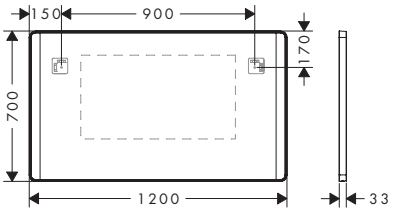

Technologies

Moisture Proof · AntiFog · Touchless Sensor

Vue d'ensemble

Dimensions du produit (mm) (L/H/P)	Eclairage	Finition	En stock	Code article	Euro
1000/700/30	16 W	Noir mat	–	54977670	777,50
		Blanc mat	–	54977700	777,50
1200/700/30	16 W	Noir mat	–	54978670	835,90
		Blanc mat	–	54978700	835,90

Les articles qui ne sont pas en stock seront produits après réception de la commande.

Les mesures des schémas techniques sont en mm.
Les spécifications techniques et les unités de mesure peuvent être sujettes à des changements.

Xarita Lite S Miroir avec LED circulaires et capteur infrarouge

Caractéristiques des variantes

- matériau: verre miroir
- matériau du cadre: aluminium
- matériau de surface: revêtement en poudre
- MoistureProof : résistant à l'humidité
- TouchlessSensor : déclenchement de l'éclairage par simple passage de la main sous le cadre du miroir
- source lumineuse : LED, échangeable
- éclairage LED direct
- couleur de la température: 4000 K
- Durée de vie des LED: > 36 000 heures
- Éclairage LED : classe d'efficacité énergétique C
- distance minimale entre le capteur infrarouge et les surfaces réfléchissantes: 120 mm
- réglage graduel
- Anti-buée : avec miroir chauffant
- Fonction arrêt automatique: arrêt automatique de toutes les fonctions
- avec fonction mémoire : variation d'intensité
- tension d'entrée :220 - 240 Volt AC / 50/60 Hz
- Tension de sortie: 24 V CC
- avec matériel de montage
- fixation encastrée
- montage mural

700/700/30

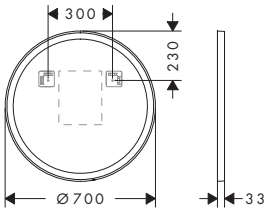

900/900/30

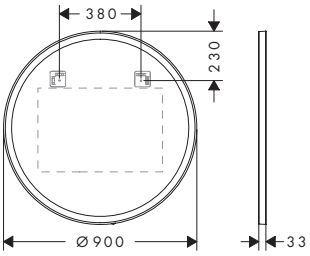

Technologies

Moisture Proof · AntiFog · Touchless Sensor

Vue d'ensemble

Dimensions du produit (mm) (L/H/P)	Eclairage	Finition	En stock	Code article	Euro
700/700/30	14 W	Noir mat	–	54979670	754,10
		Blanc mat	–	54979700	754,10
900/900/30	19 W	Noir mat	–	54980670	855,60
		Blanc mat	–	54980700	855,60

Les articles qui ne sont pas en stock seront produits après réception de la commande.

Les mesures des schémas techniques sont en mm.
Les spécifications techniques et les unités de mesure peuvent être sujettes à des changements.



Toilettes

Toilettes

	EluPura S				EluPura Q
					
Finition	○	○	○	○	○
HygieneEffect	■	■	■	■	■
SmartClean	■	■	■	■	■
Chasse d'eau AquaChannel	–	–	–	–	–
Chasse d'eau AquaFall	–	■	–	■	■
Chasse d'eau AquaHelix	■	–	■	–	–
EcoSmart	■	■	■	■	■
Tapis d'insonorisation sur mesure	■	■	■	■	■
Avec abattant et couvercle	■	■	–	–	■
SoftClose	■	■	–	–	■
QuickRelease	■	■	–	–	■
prix en €	**694,90 - 723,10**	**464,40 - 549,00**	**518,00 - 548,00**	**298,00 - 388,00**	**491,10 - 581,80**
à partir de la page	704	705	706	706	709

	EluPura Original S		EluPura Original Q		
					
Finition	○	○	○	○	○
HygieneEffect	■	■	■	–	■
SmartClean	■	■	■	–	■
Chasse d'eau AquaChannel	■	■	■	■	■
Chasse d'eau AquaFall	–	–	–	–	–
Chasse d'eau AquaHelix	–	–	–	–	–
EcoSmart	■	■	■	■	■
Tapis d'insonorisation sur mesure	–	–	■	■	■
Avec abattant et couvercle	–	–	■	■	–
SoftClose	–	–	■	–	–
QuickRelease	–	–	■	–	–
prix en €	**206,75 - 301,25**	**275,84 - 370,34**	**326,24 - 450,45**	**315,74**	**282,35 - 376,85**
à partir de la page	716	717	720	721	721

■ disponible selon le modèle
– non disponible

	EluPura Q	EluPura Original S			
					
Finition	○	○	○	○	○
HygieneEffect	■	■	–	■	–
SmartClean	■	■	–	■	–
Chasse d'eau AquaChannel	–	■	■	■	■
Chasse d'eau AquaFall	■	–	–	–	–
Chasse d'eau AquaHelix	–	–	–	–	–
EcoSmart	■	■	■	■	■
Tapis d'insonorisation sur mesure	■	■	■	■	–
Avec abattant et couvercle	–	■	■	–	■
SoftClose	–	■	–	–	–
QuickRelease	–	■	–	–	–
prix en €	**312,20 - 402,20**	**296,52 - 406,04**	**275,31**	**240,35 - 334,85**	**452,55**
à partir de la page	710	713	714	714	715

	EluPura Original Q	
		
Finition	○	○
HygieneEffect	–	■
SmartClean	–	■
Chasse d'eau AquaChannel	■	■
Chasse d'eau AquaFall	–	–
Chasse d'eau AquaHelix	–	–
EcoSmart	■	■
Tapis d'insonorisation sur mesure	–	■
Avec abattant et couvercle	■	–
SoftClose	–	–
QuickRelease	–	–
prix en €	**633,15**	**275,84 - 370,34**
à partir de la page	722	723

Abattants pour WC

	EluPura S		EluPura Q	EluPura Original S	EluPura Original Q
Finition	○	○	○	○	○
SoftClose	■	■	■	■	■
QuickRelease	■	■	■	■	■
prix en €	**156,00 - 196,00**	**221,20**	**170,20 - 210,20**	**52,50 - 97,13**	**53,55 - 102,38**
à partir de la page	707	708	711	717	724

■ disponible selon le modèle
– non disponible

	EluPura S	EluPura Q	EluPura Original S	EluPura Original Q
				
Finition	○	○	○	○
trou pour robinet	1	1	1	1
SmartClean	■	■	■	■
HygieneEffect	■	■	■	■
Tapis d'insonorisation sur mesure	■	■	■	■
prix en €	**285,00 - 375,00**	**285,00 - 375,00**	**305,24 - 399,74**	**305,24 - 399,74**
à partir de la page	709	711	718	725

Urinoirs

	EluPura Original S		EluPura Original Q	
				
Finition	○	○	○	○
Tapis d'insonorisation sur mesure	■	■	■	■
HygieneEffect	■	■	■	■
SmartClean	■	■	■	■
prix en €	**260,40 - 354,90**	**260,40 - 354,90**	**260,40 - 354,90**	**260,40 - 354,90**
à partir de la page	718	719	725	726

■ disponible selon le modèle
– non disponible

Eco-Responsabilité



Des toilettes économes et propres avec seulement 4,5 litres par chasse.

Technologies



Un nettoyage efficace de la cuvette grâce à de puissants jets d'eau guidés.



Un nettoyage de la cuvette sans bride grâce à un jet symétrique puissant.



Technologie vortex (tourbillon d'eau) pour une chasse optimale.



Réduit la propagation des bactéries coliforme et de salmonelle (Escherichia coli ATCC 8739/Salmonella enterica ATCC 13076. Test: ISO 22196: 2011-08).



Abattant et couvercle de WC facilement déclipsables. Hygiène renforcée.



Un revêtement spécial empêche la saleté d'adhérer au produit. Pour un entretien facile.



L'abattant et le couvercle des WC se ferment en douceur et en silence grâce aux freins de chute intégrés.

Installation



Pour une installation facilitée, ce produit est fourni avec un isolant phonique pré-découpé sur-mesure.



Pour une installation facilitée, ce produit est fourni avec un isolant phonique pré-découpé sur-mesure.

Finition

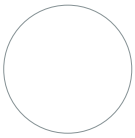

Blanc

-450

EluPura S Pack WC suspendus système de chasse AquaHelix Flush

Caractéristiques des variantes

- comprenant: WC, abattant et couvercle
- matière du WC: céramique
- matière de l'abattant et du couvercle : Urée
- matériau des charnières: acier inoxydable
- Réduction du bruit : isolant phonique pré-découpé sur mesure inclus
- degré de brillance de la céramique : brillant
- avec siphon encastré
- sans bride
- AquaHelix Flush : technologie vortex (tourbillon d'eau) pour une chasse optimale
- quantité d'eau de la chasse d'eau: 5 l, 6 l
- type de rinçage: lavage
- type d'installation: montage mural
- fixation invisible Pour les toilettes
- raccordement en eau: arrière
- distance du centre du montage mural: 180 mm
- fixation de l'abattant de toilettes: 160 mm
- SoftClose: Abattant et couvercle avec frein de chute
- QuickRelease : avec abattant et couvercle amovible
- Taxonomie UE: max. 6 l/chasse - DNSH (Do No Significant Harm)



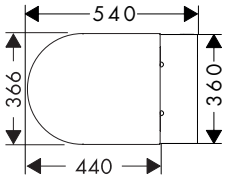

Eco-Responsabilité

EcoSmart

Technologies

Aqua Helix Flush · Hygiene Effect · Quick Release · Smart Clean · Soft Close

Installation

Made to fit NoiseReduction

Certificats/déclarations

NF

Vue d'ensemble

	HygieneEffect	SmartClean	Finition	PAL	En stock	Code article	Euro
	■	–	Blanc	12	■	62025450	694,90
	–	■	Blanc	12	■	61115450	723,10

Les articles qui ne sont pas en stock seront produits après réception de la commande.

comprenant		Inclus dans	Code article
	EluPura S WC suspendu 540 sans bride avec système de chasse AquaHelix, HygieneEffect	62025450	62024450
	EluPura S WC suspendu 540 sans bride avec système de chasse AquaHelix, SmartClean	61115450	61114450
	EluPura S Abattant WC, déclipsable QuickRelease avec frein de chute SoftClose, Slim	62025450 61115450	60200450

Les mesures des schémas techniques sont en mm.
Les spécifications techniques et les unités de mesure peuvent être sujettes à des changements.

EluPura S Pack WC suspendus avec système de chasse AquaFall

Caractéristiques des variantes

- comprenant: WC, abattant et couvercle
- matière du WC: céramique
- matière de l'abattant et du couvercle : Urée
- matériau des charnières: acier inoxydable
- Réduction du bruit : isolant phonique pré-découpé sur mesure inclus
- degré de brillance de la céramique : brillant
- avec siphon encastré
- sans bride
- Système de chasse AquaFall: chasse d'eau puissante et design sans bride
- quantité d'eau de la chasse d'eau: 5 l, 6 l
- type de rinçage: lavage
- type d'installation: montage mural
- fixation invisible Pour les toilettes
- raccordement en eau: arrière
- distance du centre du montage mural: 180 mm
- fixation de l'abattant de toilettes: 160 mm
- SoftClose: Abattant et couvercle avec frein de chute
- QuickRelease : avec abattant et couvercle amovible
- Taxonomie UE: max. 6 l/chasse - DNSH (Do No Significant Harm)



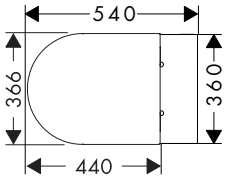

Eco-Responsabilité

EcoSmart

Technologies

AquaFall Flush · Hygiene Effect · Quick Release · Smart Clean · Soft Close

Installation

Made to fit NoiseReduction

Vue d'ensemble

	HygieneEffect	SmartClean	Finition	PAL	En stock	Code article	Euro
	■	–	Blanc	12	■	62021450	520,80
	–	■	Blanc	12	■	61119450	549,00
	–	–	Blanc	12	■	60292450	464,40

Les articles qui ne sont pas en stock seront produits après réception de la commande.

comprenant		Inclus dans	Code article
	EluPura S WC suspendu 540 sans bride avec système de chasse AquaFall, HygieneEffect	62021450	62020450
	EluPura S WC suspendu 540 sans bride avec système de chasse AquaFall, SmartClean	61119450	61118450
	EluPura S WC suspendu 540 sans bride, système de chasse AquaFall	60292450	60193450
	EluPura S Abattant WC, déclipsable QuickRelease avec frein de chute SoftClose	62021450 61119450 60292450	60197450

Les mesures des schémas techniques sont en mm.
Les spécifications techniques et les unités de mesure peuvent être sujettes à des changements.

EluPura S WC suspendus avec système de chasse AquaHelix

Caractéristiques des variantes

- matériau: céramique
- NoiseReduction : kit d'isolation acoustique pré-découpé sur-mesure
- degré de brillance de la céramique :brillant
- AquaHelix Flush : technologie vortex (tourbillon d'eau) pour une chasse optimale
- 5 l, 6 l quantité d'eau de la chasse d'eau
- type de rinçage: lavage
- sans bride
- fixation invisible
- distance du centre du montage mural: 180 mm
- type d'installation: montage mural
- Taxonomie UE: max. 6 l/chasse - DNSH (Do No Significant Harm)

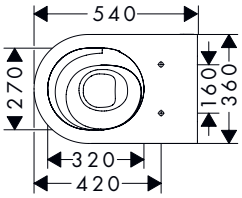

Eco-Responsabilité

EcoSmart

Technologies

Aqua Helix Flush · Hygiene Effect · Smart Clean

Installation

Made to fit NoiseReduction

Certificats/déclarations

NF

Vue d'ensemble

	HygieneEffect	SmartClean	Finition	PAL	En stock	Code article	Euro
	■	–	◯ Blanc	12	■	62024450	518,00
	–	■	◯ Blanc	12	■	61114450	548,00

Les articles qui ne sont pas en stock seront produits après réception de la commande.

A compléter avec (au choix):	Finition	Code article	Euro
EluPura S Abattant WC avec fixation	◯ Blanc	60196450	156,00
EluPura S Abattant WC, déclipsable QuickRelease avec frein de chute SoftClose	◯ Blanc	60197450	196,00
EluPura S Abattant WC, déclipsable QuickRelease avec frein de chute SoftClose, Slim	◯ Blanc	60200450	221,20

EluPura S WC suspendus avec système de chasse AquaFall

Caractéristiques des variantes

- matériau: céramique
- NoiseReduction : kit d'isolation acoustique pré-découpé sur-mesure
- degré de brillance de la céramique :brillant
- Système de chasse AquaFall: chasse d'eau puissante et design sans bride
- 5 l, 6 l quantité d'eau de la chasse d'eau
- type de rinçage: lavage
- sans bride
- fixation invisible
- sortie horizontale
- fixation de l'abattant de toilettes: 160 mm
- distance du centre du montage mural: 180 mm
- type d'installation: montage mural
- Taxonomie UE: max. 6 l/chasse - DNSH (Do No Significant Harm)



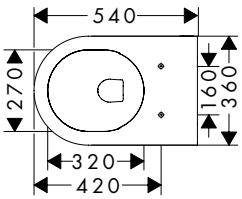

Eco-Responsabilité

EcoSmart

Technologies

AquaFall Flush · Hygiene Effect · Smart Clean

Installation

Made to fit NoiseReduction

Certificats/déclarations

NF · FDES

Les mesures des schémas techniques sont en mm.
Les spécifications techniques et les unités de mesure peuvent être sujettes à des changements.

EluPura S WC suspendus avec système de chasse AquaFall

Vue d'ensemble

HygieneEffect	SmartClean	Finition	PAL	En stock	Code article	Euro
■	–	◯ Blanc	12	■	62020450	358,00
–	■	◯ Blanc	12	■	61118450	388,00
–	–	◯ Blanc	12	■	60193450	298,00

Les articles qui ne sont pas en stock seront produits après réception de la commande.

A compléter avec (au choix):	Finition	Code article	Euro
EluPura S Abattant WC avec fixation	◯ Blanc	60196450	156,00
EluPura S Abattant WC, déclipsable QuickRelease avec frein de chute SoftClose	◯ Blanc	60197450	196,00
EluPura S Abattant WC, déclipsable QuickRelease avec frein de chute SoftClose, Slim	◯ Blanc	60200450	221,20
EluPura Original S Abattant WC	◯ Blanc	60147450	52,50
EluPura Original S Abattant WC déclipsable QuickRelease et frein de chute SoftClose	◯ Blanc	60148450	97,13

EluPura S Abattant WC avec fixation

Caractéristiques

- comprenant: abattant et couvercle
- matériau: Urée
- matériau des charnières: acier
- QuickRelease : assise de toilette facilement amovible
- degré de brillance: brillant
- pour un montage du dessus

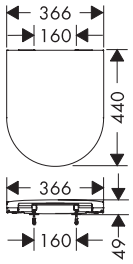

Technologies

Quick Release

Certificats/déclarations

Finition	PAL	En stock	Code article	Euro
◯ Blanc	84	■	60196450	156,00

Les articles qui ne sont pas en stock seront produits après réception de la commande.

Les mesures des schémas techniques sont en mm.
Les spécifications techniques et les unités de mesure peuvent être sujettes à des changements.

EluPura S Abattant WC, déclipsable QuickRelease avec frein de chute SoftClose

Caractéristiques

- comprenant: abattant et couvercle
- matériau: Urée
- matériau des charnières: acier
- SoftClose : protection et siège avec mécanisme de descente automatique
- QuickRelease : assise de toilette facilement amovible
- degré de brillance: brillant
- pour un montage du dessus

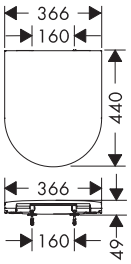

Technologies

Certificats/déclarations

Finition	PAL	En stock	Code article	Euro
○ Blanc	84	■	60197450	196,00

Les articles qui ne sont pas en stock seront produits après réception de la commande.

EluPura S Abattant WC, déclipsable QuickRelease avec frein de chute SoftClose, Slim

Caractéristiques

- comprenant: abattant et couvercle, abattant et couvercle
- matériau: Urée
- matériau des charnières: acier
- SoftClose : protection et siège avec mécanisme de descente automatique
- QuickRelease : assise de toilette facilement amovible
- degré de brillance: brillant
- pour un montage du dessus

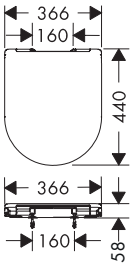

Technologies

Certificats/déclarations

Finition	PAL	En stock	Code article	Euro
○ Blanc	84	■	60200450	221,20

Les articles qui ne sont pas en stock seront produits après réception de la commande.

Les mesures des schémas techniques sont en mm.
Les spécifications techniques et les unités de mesure peuvent être sujettes à des changements.

EluPura S Bidets suspendus

Caractéristiques des variantes

- matériau: céramique
- Tapis d'insonorisation sur mesure inclus
- degré de brillance de la céramique : brillant
- avec un trou pour robinet
- avec trop-plein



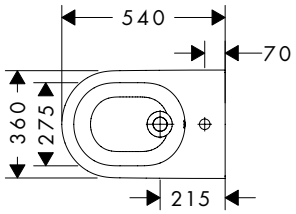

Technologies

Installation

Vue d'ensemble

HygieneEffect	SmartClean	Finition	PAL	En stock	Code article	Euro
–	–	◯ Blanc	12	■	60278450	285,00
–	■	◯ Blanc	12	■	61169450	375,00
■	–	◯ Blanc	12	■	62043450	345,00

Les articles qui ne sont pas en stock seront produits après réception de la commande.

EluPura Q Pack WC suspendus avec système de chasse AquaFall

Caractéristiques des variantes

- comprenant: WC, abattant et couvercle
- matière du WC: céramique
- matière de l'abattant et du couvercle : Urée
- matériau des charnières: acier inoxydable
- Réduction du bruit : isolant phonique pré-découpé sur mesure inclus
- degré de brillance de la céramique : brillant
- avec siphon encastré
- sans bride
- Système de chasse AquaFall: chasse d'eau puissante et design sans bride
- quantité d'eau de la chasse d'eau: 5 l, 6 l
- type de rinçage: lavage
- type d'installation: montage mural
- fixation invisible Pour les toilettes
- raccordement en eau: arrière
- distance du centre du montage mural: 180 mm
- fixation de l'abattant de toilettes: 160 mm
- SoftClose: Abattant et couvercle avec frein de chute
- QuickRelease : avec abattant et couvercle amovible
- Taxonomie UE: max. 6 l/chasse - DNSH (Do No Significant Harm)



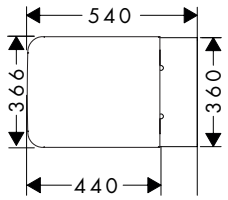

Eco-Responsabilité

Technologies

Installation

Vue d'ensemble

HygieneEffect	SmartClean	Finition	PAL	En stock	Code article	Euro
■	–	◯ Blanc	12	■	62023450	547,10
–	■	◯ Blanc	12	■	61117450	581,80
–	–	◯ Blanc	12	■	60293450	491,10

Les articles qui ne sont pas en stock seront produits après réception de la commande.

Pour plus d'informations sur ce produit, voir la page suivante.

Les mesures des schémas techniques sont en mm.
Les spécifications techniques et les unités de mesure peuvent être sujettes à des changements.

EluPura Q Pack WC suspendus

comprenant		Inclus dans	Code article
	EluPura Q WC suspendu 540 sans bride avec système de chasse AquaFall, HygieneEffect	62023450	62022450
	EluPura Q WC suspendu 540 sans bride avec système de chasse AquaFall, SmartClean	61117450	61116450
	EluPura Q WC suspendu 540 sans bride, système de chasse AquaFall	60293450	60194450
	EluPura Q Abattant WC, déclipsable QuickRelease avec frein de chute SoftClose	62023450 61117450 60293450	60199450

EluPura Q WC suspendus avec système de chasse AquaFall

Caractéristiques des variantes

- matériau: céramique
- NoiseReduction : kit d'isolation acoustique pré-découpé sur-mesure
- degré de brillance de la céramique :brillant
- Système de chasse AquaFall: chasse d'eau puissante et design sans bride
- 5 l, 6 l quantité d'eau de la chasse d'eau
- type de rinçage: lavage
- sans bride
- fixation invisible
- sortie horizontale
- fixation de l'abattant de toilettes: 160 mm
- distance du centre du montage mural: 180 mm
- type d'installation: montage mural
- Taxonomie UE: max. 6 l/chasse - DNSH (Do No Significant Harm)



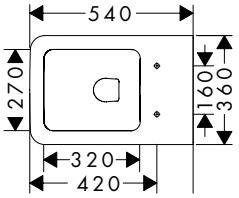

Eco-Responsabilité

EcoSmart

Technologies

AquaFall Flush · Hygiene Effect · Smart Clean

Installation

Made to fit NoiseReduction

Certificats/déclarations

NF · FDES

Vue d'ensemble

HygieneEffect	SmartClean	Finition	PAL	En stock	Code article	Euro
■	–	◯ Blanc	12	■	62022450	372,20
–	■	◯ Blanc	12	■	61116450	402,20
–	–	◯ Blanc	12	■	60194450	312,20

Les articles qui ne sont pas en stock seront produits après réception de la commande.

A compléter avec (au choix):	Finition	Code article	Euro
EluPura Q Abattant WC, déclipsable QuickRelease	◯ Blanc	60198450	170,20
EluPura Q Abattant WC, déclipsable QuickRelease avec frein de chute SoftClose	◯ Blanc	60199450	210,20
EluPura Original Q Abattant WC	◯ Blanc	60149450	53,55
EluPura Original Q Abattant et couvercle de WC avec abattant déclipsable QuickRelease et frein de chute SoftClose	◯ Blanc	60150450	102,38

Les mesures des schémas techniques sont en mm.
Les spécifications techniques et les unités de mesure peuvent être sujettes à des changements.

EluPura Q Abattant WC, déclipsable QuickRelease

Caractéristiques

- comprenant: abattant et couvercle
- matériau: Urée
- matériau des charnières: acier
- degré de brillance: brillant
- pour un montage du dessus

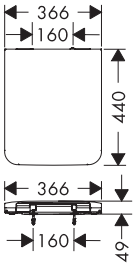

Certificats/déclarations

Finition	PAL	En stock	Code article	Euro
○ Blanc	84	■	60198450	170,20

Les articles qui ne sont pas en stock seront produits après réception de la commande.

EluPura Q Abattant WC, déclipsable QuickRelease avec frein de chute SoftClose

Caractéristiques

- comprenant: abattant et couvercle
- matériau: Urée
- matériau des charnières: acier
- SoftClose : protection et siège avec mécanisme de descente automatique
- QuickRelease : assise de toilette facilement amovible
- degré de brillance: brillant
- pour un montage du dessus

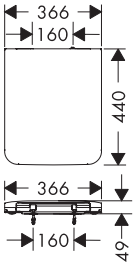

Technologies

Quick Release · Soft Close

Certificats/déclarations

Finition	PAL	En stock	Code article	Euro
○ Blanc	84	■	60199450	210,20

Les articles qui ne sont pas en stock seront produits après réception de la commande.

EluPura Q Bidets suspendus

Caractéristiques des variantes

- matériau: céramique
- Tapis d'insonorisation sur mesure inclus
- degré de brillance de la céramique : brillant
- avec un trou pour robinet
- avec trop-plein



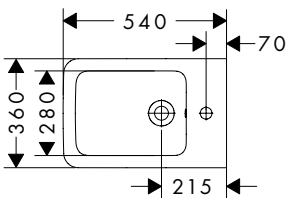

Technologies

Hygiene Effect · Smart Clean

Installation

Made to fit NoiseReduction

Pour plus d'informations sur ce produit, voir la page suivante.

Les mesures des schémas techniques sont en mm.
Les spécifications techniques et les unités de mesure peuvent être sujettes à des changements.

EluPura Q Bidets suspendus

Vue d'ensemble

HygieneEffect	SmartClean	Finition	PAL	En stock	Code article	Euro
■	–	◯ Blanc	12	■	62044450	345,00
–	■	◯ Blanc	12	■	61170450	375,00
–	–	◯ Blanc	12	■	60280450	285,00

ⓘ Les articles qui ne sont pas en stock seront produits après réception de la commande.

Les mesures des schémas techniques sont en mm.
Les spécifications techniques et les unités de mesure peuvent être sujettes à des changements.

EluPura Original S Pack WC suspendus avec système de chasse AquaChannel

Caractéristiques des variantes

- comprenant: WC, abattant et couvercle
- matière du WC: céramique
- matière de l'abattant et du couvercle : Urée
- matériau des charnières: acier inoxydable
- Réduction du bruit : isolant phonique pré-découpé sur mesure inclus
- degré de brillance de la céramique : brillant
- avec siphon encastré
- sans bride
- Système de chasse AquaChannel : Nettoyage efficace grâce à un jet symétrique puissant
- quantité d'eau de la chasse d'eau: 5 l, 6 l
- type de rinçage: lavage
- type d'installation: montage mural
- fixation visible Pour les toilettes
- raccordement en eau: arrière
- distance du centre du montage mural: 180 mm
- fixation de l'abattant de toilettes: 160 mm
- SoftClose: Abattant et couvercle avec frein de chute
- position de l'évacuation: sortie horizontale
- QuickRelease : avec abattant et couvercle amovible
- Taxonomie UE: max. 6 l/chasse - DNSH (Do No Significant Harm)



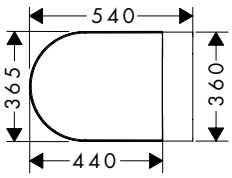

Eco-Responsabilité

EcoSmart

Technologies

Aqua Channel Flush · Hygiene Effect · Quick Release · Smart Clean · Soft Close

Installation

Made to fit NoiseReduction

Vue d'ensemble

HygieneEffect	SmartClean	Finition	PAL	En stock	Code article	Euro
–	–	Blanc	12	■	60288450	296,52
■	–	Blanc	12	■	62050450	376,43
–	■	Blanc	12	■	61180450	406,04

Les articles qui ne sont pas en stock seront produits après réception de la commande.

comprenant		Inclus dans	Code article
	EluPura Original S WC suspendu 540 avec système de chasse AquaChannel	60288450	60142450
	EluPura Original S WC suspendu 540 avec système de chasse AquaChannel, HygieneEffect	62050450	62016450
	EluPura Original S WC suspendu 540 avec système de chasse AquaChannel, SmartClean	61180450	61178450
	EluPura Original S Abattant WC déclipsable QuickRelease et frein de chute SoftClose	60288450 62050450 61180450	60148450

Les mesures des schémas techniques sont en mm.
Les spécifications techniques et les unités de mesure peuvent être sujettes à des changements.

EluPura Original S Pack WC suspendu 540, système de chasse AquaChannel, avec abattant et couvercle

Caractéristiques

- comprenant: WC, abattant et couvercle
- matière du WC: céramique
- matière de l'abattant et du couvercle : Urée
- matériau des charnières: acier inoxydable
- Réduction du bruit : isolant phonique pré-découpé sur mesure inclus
- degré de brillance de la céramique : brillant
- avec siphon encastré
- sans bride
- Système de chasse AquaChannel : Nettoyage efficace grâce à un jet symétrique puissant
- quantité d'eau de la chasse d'eau: 5 l, 6 l
- type de rinçage: lavage
- type d'installation: montage mural
- fixation visible Pour les toilettes
- raccordement en eau: arrière
- distance du centre du montage mural: 180 mm
- fixation de l'abattant de toilettes: 160 mm
- position de l'évacuation: sortie horizontale
- Taxonomie UE: max. 6 l/chasse - DNSH (Do No Significant Harm)



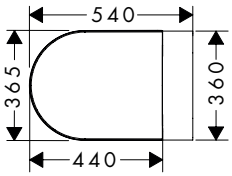

Eco-Responsabilité

EcoSmart

Technologies

Aqua Channel Flush

Installation

Made to fit NoiseReduction

Finition	PAL	En stock	Code article	Euro
○ Blanc	12	■	60207450	275,31

Les articles qui ne sont pas en stock seront produits après réception de la commande.

comprenant		Inclus dans	Code article
	EluPura Original S WC suspendu 540 avec système de chasse AquaChannel	60207450	60142450
	EluPura Original S Abattant WC	60207450	60147450

EluPura Original S WC suspendus avec système de chasse AquaChannel

Caractéristiques des variantes

- matériau: céramique
- NoiseReduction : kit d'isolation acoustique pré-découpé sur-mesure
- degré de brillance de la céramique :brillant
- Système de chasse AquaChannel Nettoyage efficace grâce à un jet symétrique puissant
- 5 l, 6 l quantité d'eau de la chasse d'eau
- type de rinçage: lavage
- sans bride
- fixation visible
- sortie horizontale
- fixation de l'abattant de toilettes: 160 mm
- distance du centre du montage mural: 180 mm
- type d'installation: montage mural
- Taxonomie UE: max. 6 l/chasse - DNSH (Do No Significant Harm)



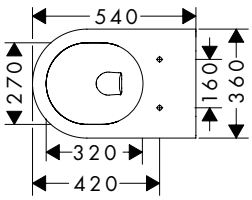

Eco-Responsabilité

EcoSmart

Technologies

Aqua Channel Flush | Hygiene Effect | Smart Clean

Installation

Made to fit NoiseReduction

Certificats/déclarations

FDES

Vue d'ensemble

HygieneEffect	SmartClean	Finition	PAL	En stock	Code article	Euro
–	–	○ Blanc	12	■	60142450	240,35
■	–	○ Blanc	12	■	62016450	303,35

Les mesures des schémas techniques sont en mm.
Les spécifications techniques et les unités de mesure peuvent être sujettes à des changements.

EluPura Original S WC suspendus avec système de chasse AquaChannel

Vue d'ensemble

HygieneEffect	SmartClean	Finition	PAL	En stock	Code article	Euro
–	■	◯ Blanc	12	■	61178450	334,85

Les articles qui ne sont pas en stock seront produits après réception de la commande.

A compléter avec (au choix):	Finition	Code article	Euro
EluPura Original S Abattant WC déclipsable QuickRelease et frein de chute SoftClose	◯ Blanc	60148450	97,13
EluPura Original S Abattant WC	◯ Blanc	60147450	52,50

EluPura Original S Pack WC à poser monobloc 640 avec système de chasse AquaChannel

Caractéristiques

- comprenant: WC, abattant et couvercle, réservoir
- matière du WC: céramique
- matière de l'abattant et du couvercle : Urée
- matériau des charnières: acier inoxydable
- degré de brillance de la céramique : brillant
- avec siphon encastré
- sans bride
- Double système de chasse d'eau
- Système de chasse AquaChannel : Nettoyage efficace grâce à un jet symétrique puissant
- quantité d'eau de la chasse d'eau: 5 l, 6 l
- type de rinçage: lavage
- type d'installation: posé au sol
- fixation invisible Pour les toilettes
- raccordement en eau: bas
- fixation de l'abattant de toilettes: 160 mm
- position de l'évacuation: sortie horizontale/ verticale
- Taxonomie UE: max. 6 l/chasse - DNSH (Do No Significant Harm)



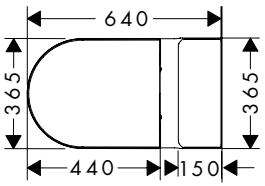

Eco-Responsabilité

EcoSmart

Technologies

Aqua Channel Flush

Finition	PAL	En stock	Code article	Euro
◯ Blanc	2	■	60205450	452,55

Les articles qui ne sont pas en stock seront produits après réception de la commande.

comprenant	Inclus dans	Code article
 EluPura Original S WC à poser monobloc 640 avec sortie horizontale/verticale, système de chasse AquaChannel	60205450	60135450
EluPura Original Q Réservoir de chasse d'eau	60205450	60141450
EluPura Original S Abattant WC	60205450	60147450

Les mesures des schémas techniques sont en mm.
Les spécifications techniques et les unités de mesure peuvent être sujettes à des changements.

EluPura Original S WC à poser monobloc avec système de chasse AquaChannel

Caractéristiques des variantes

- matériau: céramique
- degré de brillance de la céramique :brillant
- Système de chasse AquaChannel Nettoyage efficace grâce à un jet symétrique puissant
- 5 l, 6 l quantité d'eau de la chasse d'eau
- type de rinçage: lavage
- sans bride
- fixation invisible
- sortie horizontale
- fixation de l'abattant de toilettes: 160 mm
- type d'installation: posé au sol
- Taxonomie UE: max. 6 l/chasse - DNSH (Do No Significant Harm)



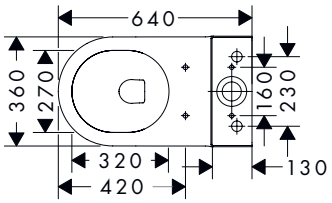

Eco-Responsabilité

EcoSmart

Technologies

Aqua Channel Flush | Hygiene Effect | Smart Clean

Certificats/déclarations

NF

Vue d'ensemble

	HygieneEffect	SmartClean	Finition	PAL	En stock	Code article	Euro
	–	–	Blanc	6	■	60265450	206,75
	–	■	Blanc	6	■	61165450	301,25
	■	–	Blanc	6	■	62038450	269,75

Les articles qui ne sont pas en stock seront produits après réception de la commande.

A compléter avec (au choix):		Finition	Code article	Euro
	EluPura Original S Abattant WC déclipsable QuickRelease et frein de chute SoftClose	Blanc	60148450	97,13
	EluPura Original S Abattant WC	Blanc	60147450	52,50
	EluPura Original Q Réservoir de chasse d'eau	Blanc	60141450	141,44
	EluPura Original Q Réservoir de chasse d'eau	Blanc	60271450	141,44

Les mesures des schémas techniques sont en mm.
Les spécifications techniques et les unités de mesure peuvent être sujettes à des changements.

EluPura Original S WC à poser monobloc avec système de chasse AquaChannel

Caractéristiques des variantes

- matériau: céramique
- degré de brillance de la céramique :brillant
- Système de chasse AquaChannel Nettoyage efficace grâce à un jet symétrique puissant
- 5 l, 6 l quantité d'eau de la chasse d'eau
- type de rinçage: lavage
- sans bride
- sortie horizontale/verticale
- fixation de l'abattant de toilettes: 160 mm
- type d'installation: posé au sol
- Taxonomie UE: max. 6 l/chasse - DNSH (Do No Significant Harm)



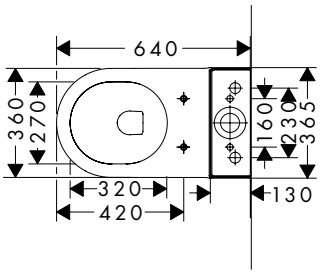

Eco-Responsabilité

EcoSmart

Technologies

Aqua Channel Flush | Hygiene Effect | Smart Clean

Vue d'ensemble

	HygieneEffect	SmartClean	Finition	PAL	En stock	Code article	Euro
	–	–	Blanc	6	■	60135450	275,84
	–	■	Blanc	6	■	61176450	370,34
	■	–	Blanc	6	■	62012450	338,84

Les articles qui ne sont pas en stock seront produits après réception de la commande.

A compléter avec (au choix):		Finition	Code article	Euro
	EluPura Original S Abattant WC déclipsable QuickRelease et frein de chute SoftClose	Blanc	60148450	97,13
	EluPura Original S Abattant WC	Blanc	60147450	52,50
	EluPura Original Q Réservoir de chasse d'eau	Blanc	60141450	141,44
	EluPura Original Q Réservoir de chasse d'eau	Blanc	60271450	141,44

EluPura Original S abattant et couvercle

Caractéristiques des variantes

- comprenant: abattant et couvercle
- matériau: Urée
- matériau des charnières: acier
- degré de brillance: brillant
- pour un montage du dessus

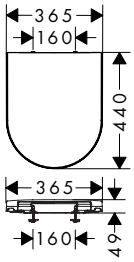

Technologies

Quick Release | Soft Close

Certificats/déclarations

NF

Vue d'ensemble

SoftClose	QuickRelease	Finition	PAL	En stock	Code article	Euro
■	■	Blanc	84	■	60148450	97,13

Pour plus d'informations sur ce produit, voir la page suivante.

Les mesures des schémas techniques sont en mm.
Les spécifications techniques et les unités de mesure peuvent être sujettes à des changements.

EluPura Original S abattant et couvercle

Vue d'ensemble

SoftClose	QuickRelease	Finition	PAL	En stock	Code article	Euro
–	–	◯ Blanc	84	■	60147450	52,50

Les articles qui ne sont pas en stock seront produits après réception de la commande.

EluPura Original S Bidets suspendus

Caractéristiques des variantes

- matériau: céramique
- Tapis d'insonorisation sur mesure inclus
- degré de brillance de la céramique : brillant
- avec un trou pour robinet
- avec trop-plein



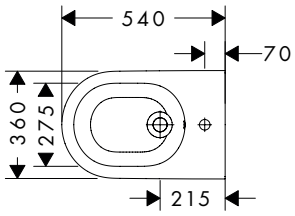

Technologies

Hygiene Effect · Smart Clean

Installation

Made to fit NoiseReduction

Vue d'ensemble

SmartClean	HygieneEffect	Finition	PAL	En stock	Code article	Euro
–	–	◯ Blanc	12	■	60281450	305,24
■	–	◯ Blanc	12	■	61171450	399,74
–	■	◯ Blanc	12	■	62045450	368,24

Les articles qui ne sont pas en stock seront produits après réception de la commande.

EluPura Original S Urinoirs avec arrivée d'eau arrière

Caractéristiques des variantes

- matériau: céramique
- Tapis d'insonorisation sur mesure
- degré de brillance de la céramique : brillant
- siphon inclus
- arrivée d'eau par l'arrière
- raccordement: mural
- avec matériel de montage



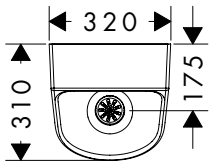

Technologies

Hygiene Effect · Smart Clean

Installation

Made to fit NoiseReduction

Vue d'ensemble

HygieneEffect	SmartClean	Finition	PAL	En stock	Code article	Euro
–	–	◯ Blanc	9	■	60286450	260,40

Les mesures des schémas techniques sont en mm.
Les spécifications techniques et les unités de mesure peuvent être sujettes à des changements.

EluPura Original S Urinoirs avec arrivée d'eau arrière

Vue d'ensemble

HygieneEffect	SmartClean	Finition	PAL	En stock	Code article	Euro
■	–	◯ Blanc	9	■	62048450	323,40
–	■	◯ Blanc	9	■	61174450	354,90

Les articles qui ne sont pas en stock seront produits après réception de la commande.

EluPura Original S Urinoirs avec arrivée d'eau par le haut

Caractéristiques des variantes

- matériau: céramique
- Tapis d'insonorisation sur mesure
- degré de brillance de la céramique : brillant
- siphon inclus
- arrivée d'eau par le haut
- raccordement: mural
- avec matériel de montage



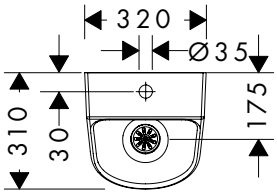

Technologies

Installation

Vue d'ensemble

HygieneEffect	SmartClean	Finition	PAL	En stock	Code article	Euro
–	–	◯ Blanc	9	■	60287450	260,40
■	–	◯ Blanc	9	■	62049450	323,40
–	■	◯ Blanc	9	■	61175450	354,90

Les articles qui ne sont pas en stock seront produits après réception de la commande.

Les mesures des schémas techniques sont en mm.
Les spécifications techniques et les unités de mesure peuvent être sujettes à des changements.

EluPura Original Q Pack WC suspendus avec système de chasse AquaChannel

Caractéristiques des variantes

- comprenant: WC, abattant et couvercle
- matière du WC: céramique
- matière de l'abattant et du couvercle : Urée
- matériau des charnières: acier inoxydable
- Réduction du bruit : isolant phonique pré-découpé sur mesure inclus
- degré de brillance de la céramique : brillant
- avec siphon encastré
- sans bride
- Système de chasse AquaChannel : Nettoyage efficace grâce à un jet symétrique puissant
- quantité d'eau de la chasse d'eau: 5 l, 6 l
- type de rinçage: lavage
- type d'installation: montage mural
- fixation visible Pour les toilettes
- raccordement en eau: arrière
- distance du centre du montage mural: 180 mm
- fixation de l'abattant de toilettes: 160 mm
- SoftClose: Abattant et couvercle avec frein de chute
- position de l'évacuation: sortie horizontale
- QuickRelease : avec abattant et couvercle amovible
- Taxonomie UE: max. 6 l/chasse - DNSH (Do No Significant Harm)



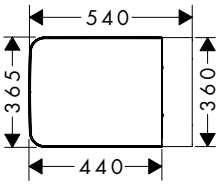

Eco-Responsabilité

EcoSmart

Technologies

Aqua Channel Flush · Hygiene Effect · Quick Release · Smart Clean · Soft Close

Installation

Made to fit NoiseReduction

Vue d'ensemble

HygieneEffect	SmartClean	Finition	PAL	En stock	Code article	Euro
–	–	○ Blanc	12	■	60289450	326,24
■	–	○ Blanc	12	■	62051450	420,84
–	■	○ Blanc	12	■	61182450	450,45

Les articles qui ne sont pas en stock seront produits après réception de la commande.

comprenant		Inclus dans	Code article
	EluPura Original Q WC suspendu 540 avec système de chasse AquaChannel	60289450	60145450
	EluPura Original Q WC suspendu 540 avec système de chasse AquaChannel, HygieneEffect	62051450	62018450
	EluPura Original Q WC suspendu 540 avec système de chasse AquaChannel, SmartClean	61182450	61181450
	EluPura Original Q Abattant et couvercle de WC avec abattant déclipsable QuickRelease et frein de chute SoftClose	60289450 62051450 61182450	60150450

Les mesures des schémas techniques sont en mm.
Les spécifications techniques et les unités de mesure peuvent être sujettes à des changements.

EluPura Original Q Pack WC suspendu 540, système de chasse AquaChannel

Caractéristiques

- comprenant: WC, abattant et couvercle
- matière du WC: céramique
- matière de l'abattant et du couvercle : Urée
- matériau des charnières: acier inoxydable
- Réduction du bruit : isolant phonique pré-découpé sur mesure inclus
- degré de brillance de la céramique : brillant
- avec siphon encastré
- sans bride
- Système de chasse AquaChannel : Nettoyage efficace grâce à un jet symétrique puissant
- quantité d'eau de la chasse d'eau: 5 l, 6 l
- type de rinçage: lavage
- type d'installation: montage mural
- fixation visible Pour les toilettes
- raccordement en eau: arrière
- distance du centre du montage mural: 180 mm
- fixation de l'abattant de toilettes: 160 mm
- position de l'évacuation: sortie horizontale
- Taxonomie UE: max. 6 l/chasse - DNSH (Do No Significant Harm)



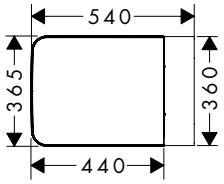

Eco-Responsabilité

Technologies

Installation

Finition	PAL	En stock	Code article	Euro
○ Blanc	12	■	60208450	315,74

Les articles qui ne sont pas en stock seront produits après réception de la commande.

comprenant		Inclus dans	Code article
	EluPura Original Q WC suspendu 540 avec système de chasse AquaChannel	60208450	60145450
	EluPura Original Q Abattant WC	60208450	60149450

EluPura Original Q WC suspendus avec système de chasse AquaChannel

Caractéristiques des variantes

- matériau: céramique
- NoiseReduction : kit d'isolation acoustique pré-découpé sur-mesure
- degré de brillance de la céramique :brillant
- Système de chasse AquaChannel Nettoyage efficace grâce à un jet symétrique puissant
- 5 l, 6 l quantité d'eau de la chasse d'eau
- type de rinçage: lavage
- sans bride
- fixation de l'abattant de toilettes: 160 mm
- distance du centre du montage mural: 180 mm
- Taxonomie UE: max. 6 l/chasse - DNSH (Do No Significant Harm)



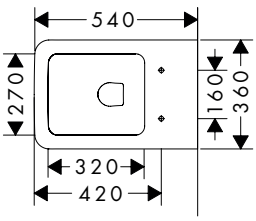

Eco-Responsabilité

Technologies

Installation

Certificats/déclarations

Vue d'ensemble

HygieneEffect	SmartClean	Finition	PAL	En stock	Code article	Euro
–	–	○ Blanc	12	■	60145450	282,35
■	–	○ Blanc	12	■	62018450	345,35

Pour plus d'informations sur ce produit, voir la page suivante.

Les mesures des schémas techniques sont en mm.
Les spécifications techniques et les unités de mesure peuvent être sujettes à des changements.

EluPura Original Q WC suspendus avec système de chasse AquaChannel

Vue d'ensemble

HygieneEffect	SmartClean	Finition	PAL	En stock	Code article	Euro
–	■	◯ Blanc	12	■	61181450	376,85

Les articles qui ne sont pas en stock seront produits après réception de la commande.

A compléter avec (au choix):	Finition	Code article	Euro
EluPura Original Q Abattant et couvercle de WC avec abattant déclipsable QuickRelease et frein de chute SoftClose	◯ Blanc	60150450	102,38
EluPura Original Q Abattant WC	◯ Blanc	60149450	53,55

EluPura Original Q Pack WC à poser monobloc 640 avec système de chasse AquaChannel

Caractéristiques

- comprenant: WC, abattant et couvercle, réservoir
- matière du WC: céramique
- matière de l'abattant et du couvercle : Urée
- matériau des charnières: acier inoxydable
- degré de brillance de la céramique : brillant
- avec siphon encastré
- sans bride
- Double système de chasse d'eau
- Système de chasse AquaChannel : Nettoyage efficace grâce à un jet symétrique puissant
- quantité d'eau de la chasse d'eau: 5 l, 6 l
- type de rinçage: lavage
- type d'installation: posé au sol
- fixation invisible Pour les toilettes
- raccordement en eau: bas
- fixation de l'abattant de toilettes: 160 mm
- position de l'évacuation: sortie horizontale/verticale
- Taxonomie UE: max. 6 l/chasse - DNSH (Do No Significant Harm)



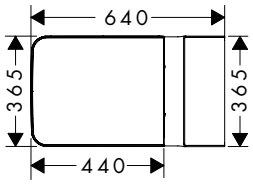

Eco-Responsabilité

EcoSmart

Technologies

Aqua Channel Flush

Finition	PAL	En stock	Code article	Euro
◯ Blanc	2	■	60206450	633,15

Les articles qui ne sont pas en stock seront produits après réception de la commande.

comprenant	Inclus dans	Code article
EluPura Original Q WC à poser monobloc 640 avec sortie horizontale/verticale, système de chasse AquaChannel	60206450	60137450
EluPura Original Q Réservoir de chasse d'eau	60206450	60141450
EluPura Original Q Abattant WC	60206450	60149450

Les mesures des schémas techniques sont en mm.
Les spécifications techniques et les unités de mesure peuvent être sujettes à des changements.

EluPura Original Q WC à poser monobloc avec système de chasse AquaChannel

Caractéristiques des variantes

- matériau: céramique
- degré de brillance de la céramique :brillant
- Système de chasse AquaChannel Nettoyage efficace grâce à un jet symétrique puissant
- 5 l, 6 l quantité d'eau de la chasse d'eau
- type de rinçage: lavage
- sans bride
- fixation invisible
- fixation de l'abattant de toilettes: 160 mm
- type d'installation: posé au sol
- Taxonomie UE: max. 6 l/chasse - DNSH (Do No Significant Harm)



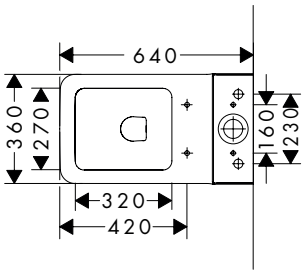

Eco-Responsabilité

EcoSmart

Technologies

Aqua Channel Flush | Hygiene Effect | Smart Clean

Installation

Made to fit NoiseReduction

Vue d'ensemble

	HygieneEffect	SmartClean	Finition	PAL	En stock	Code article	Euro
	–	–	○ Blanc	6	■	60137450	275,84
	■	–	○ Blanc	6	■	62014450	338,84
	–	■	○ Blanc	6	■	61177450	370,34

Les articles qui ne sont pas en stock seront produits après réception de la commande.

A compléter avec (au choix):		Finition	Code article	Euro
	EluPura Original Q Abattant WC	○ Blanc	60149450	53,55
	EluPura Original Q Abattant et couvercle de WC avec abattant déclipsable QuickRelease et frein de chute SoftClose	○ Blanc	60150450	102,38
	EluPura Original Q Réservoir de chasse d'eau	○ Blanc	60141450	141,44
	EluPura Original Q Réservoir de chasse d'eau	○ Blanc	60271450	141,44

Les mesures des schémas techniques sont en mm.
Les spécifications techniques et les unités de mesure peuvent être sujettes à des changements.

EluPura Original Q Réservoir de chasse d'eau

Caractéristiques

- matériau: céramique
- raccordement: filetage interne
- opération via bouton poussoir
- raccordement en eau: bas
- Double système de chasse d'eau
- degré de brillance : brillant



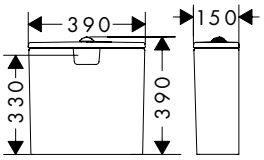

Finition	PAL	En stock	Code article	Euro
○ Blanc	28	■	60141450	141,44

Les articles qui ne sont pas en stock seront produits après réception de la commande.

EluPura Original Q Réservoir de chasse d'eau

Caractéristiques

- matériau: céramique
- opération via bouton poussoir
- Double système de chasse d'eau



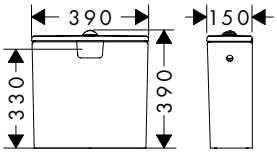

Certificats/déclarations

Finition	PAL	En stock	Code article	Euro
○ Blanc	28	■	60271450	141,44

Les articles qui ne sont pas en stock seront produits après réception de la commande.

EluPura Original Q abattant et couvercle

Caractéristiques des variantes

- comprenant: abattant et couvercle
- matériau: Urée
- matériau des charnières: acier
- degré de brillance: brillant
- pour un montage du dessus

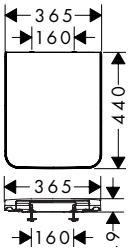

Technologies

Vue d'ensemble

SoftClose	QuickRelease	Finition	PAL	En stock	Code article	Euro
■	■	○ Blanc	84	■	60150450	102,38

Les mesures des schémas techniques sont en mm.
Les spécifications techniques et les unités de mesure peuvent être sujettes à des changements.

EluPura Original Q abattant et couvercle

Vue d'ensemble

SoftClose	QuickRelease	Finition	PAL	En stock	Code article	Euro
–	–	◯ Blanc	84	■	60149450	53,55

Les articles qui ne sont pas en stock seront produits après réception de la commande.

EluPura Original Q Bidets suspendus

Caractéristiques des variantes

- matériau: céramique
- Tapis d'insonorisation sur mesure inclus
- degré de brillance de la céramique : brillant
- avec un trou pour robinet
- avec trop-plein



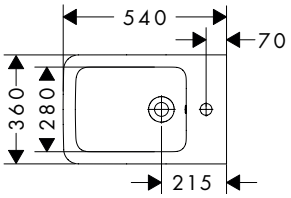

Technologies

Hygiene Effect · Smart Clean

Installation

Made to fit NoiseReduction

Vue d'ensemble

SmartClean	HygieneEffect	Finition	PAL	En stock	Code article	Euro
–	–	◯ Blanc	12	■	60284450	305,24
■	–	◯ Blanc	12	■	61172450	399,74
–	■	◯ Blanc	12	■	62046450	368,24

Les articles qui ne sont pas en stock seront produits après réception de la commande.

EluPura Original Q Urinoirs

Caractéristiques des variantes

- matériau: céramique
- Tapis d'insonorisation sur mesure
- degré de brillance de la céramique : brillant
- sans bride
- arrivée d'eau par l'arrière
- raccordement: mural
- avec matériel de montage



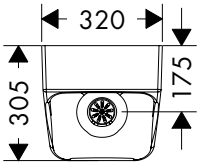

Technologies

Hygiene Effect · Smart Clean

Installation

Made to fit NoiseReduction

Vue d'ensemble

HygieneEffect	SmartClean	Finition	PAL	En stock	Code article	Euro
–	–	◯ Blanc	9	■	60127450	260,40

Pour plus d'informations sur ce produit, voir la page suivante.

Les mesures des schémas techniques sont en mm.
Les spécifications techniques et les unités de mesure peuvent être sujettes à des changements.

EluPura Original Q Urinoirs

Vue d'ensemble

HygieneEffect	SmartClean	Finition	PAL	En stock	Code article	Euro
■	■	◯ Blanc	9	■	62010450	323,40
–	■	◯ Blanc	9	■	61183450	354,90

Les articles qui ne sont pas en stock seront produits après réception de la commande.

EluPura Original Q Urinoirs

Caractéristiques des variantes

- matériau: céramique
- Tapis d'insonorisation sur mesure
- degré de brillance de la céramique : brillant
- sans bride
- arrivée d'eau par le haut
- raccordement: mural
- avec matériel de montage



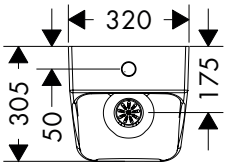

Technologies

Installation

Vue d'ensemble

HygieneEffect	SmartClean	Finition	PAL	En stock	Code article	Euro
–	–	◯ Blanc	9	■	60128450	260,40
■	–	◯ Blanc	9	■	62011450	323,40
–	■	◯ Blanc	9	■	61184450	354,90

Les articles qui ne sont pas en stock seront produits après réception de la commande.

EluPura Original Q Séparateur urinoir

Caractéristiques

- matériau: céramique
- avec matériel de montage
- degré de brillance de la céramique : brillant

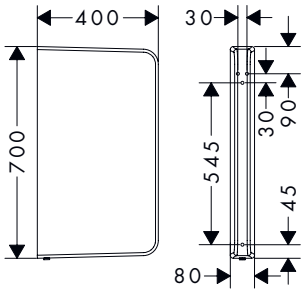

Finition	PAL	En stock	Code article	Euro
◯ Blanc	22	■	60173450	244,34

Les articles qui ne sont pas en stock seront produits après réception de la commande.

Les mesures des schémas techniques sont en mm.
Les spécifications techniques et les unités de mesure peuvent être sujettes à des changements.

Accessoires

Accessoires

XtraStoris 736

AddStoris 746

Rainfinity 754

Logis 755

Planet Edition 761

WallStoris 765



Accessoires

Niches murales

	XtraStoris Original	XtraStoris Minimalistic	XtraStoris Rock	XtraStoris Individual
				
Finition				
Hauteur (mm)	300	300	300	300
Largeur (mm)	150 - 900	150/300	150/300	150/300
Profondeur (mm)	70/100	100/140	100/140	100
Profondeur de montage (mm)	70/100	100/140	100/140	100
Porte à carreler Push-Open	–	–	■	–
Profondeur d'installation variable	–	■	■	–
prix en €	**281,29 - 740,68**	**363,35 - 444,88**	**463,51 - 549,69**	**464,68 - 583,46**
à partir de la page	738	739	740	745

■ disponible selon le modèle
– non disponible

	XtraStoris Original		XtraStoris Rock	
				
Finition	● ○ ●	● ○ ●	● ○ ●	● ○ ●
Hauteur (mm)	700	150	600	300
Largeur (mm)	200	150	145	150/300
Profondeur (mm)	140	140	140	100/140
Profondeur de montage (mm)	140	140	140	100/140
Porte à carreler Push-Open	–	–	■	■
Profondeur d'installation variable	–	–	–	–
prix en €	**419,83**	**281,29**	**755,29**	**668,85 - 755,29**
à partir de la page	737	738	741	744

Points forts

Eco-Responsabilité



Réduisez vos dépenses d'eau et d'énergie. Tout en profitant d'un jet généreux au débit constant..

Technologies

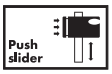

Réglage de la hauteur de la douchette à main par simple pression du bouton.



Jet réparti uniformément sur toute la surface du disque de jet.

Installation



Accrochez ou retirer vos accessoires en un clic.



Les niches murales à profondeur d'installation variable se fondent parfaitement dans le mur.



Kit d'installation comprenant une natte d'étanchéité prémontée en usine ainsi qu'un boîtier étanche.



Peut être collé ou vissé.

Types de jets



Jet formé d'une généreuse pluie de gouttes ultra fines. Offrant un enveloppement du corps tout en délicatesse : caressant, silencieux, sans éclaboussures.



Jet pluie concentré et puissant permettant de rincer facilement le shampoing.



Jet ultradoux ciblé.

Couleur du corps



Acier inoxydable brossé

-XXX

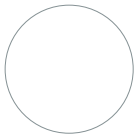

Blanc mat

-XXX



Noir mat

-XXX

Les surfaces marquées XXX sont décrites dans le texte de l'article et ne sont pas reconnaissables dans le numéro d'article. La surface d'accentuation se trouve en 6e, 7e position dans le numéro d'article.

Finition



Acier inoxydable brossé

-800

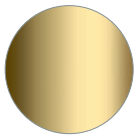

Aspect doré poli

-990

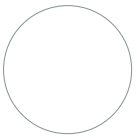

Blanc

-000

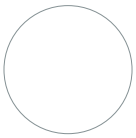

Blanc mat

-700



Bronze brossé

-140

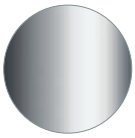

Chromé

-000

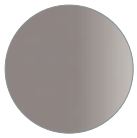

Gris béton

-380



Noir

-000



Noir chromé brossé

-340



Noir mat

-670

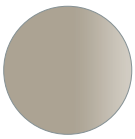

Sable (recyclé)

-210

XtraStoris Original Niches murales avec cadre

Caractéristiques des variantes

- comprenant: niche murale avec cadre, set de joints
- profondeur de montage : 100 mm
- domaine d'emploi: construction neuve, rénovation
- surface facile à nettoyer
- utilisation possible dans des zones humides
- type de mur: sur plaque de plâtre, pose sur mur plein
- matériau du set de joints: Polystyrène (PS)
- matériau de la niche murale: Acier inoxydable 304 (1,4301)
- surface de la niche murale en acier inoxydable

300/150/100



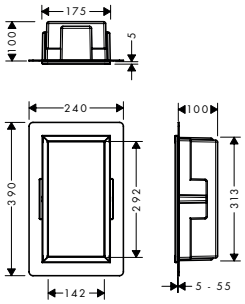

300/300/100



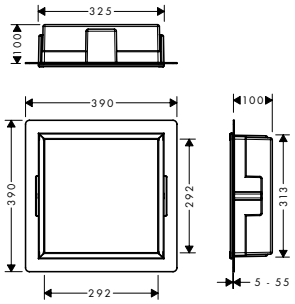

Installation

Water Damage Protection

Vue d'ensemble

Largeur (mm)	dimensions requises pour l'installation	Finition	Code article	Euro
150	313 x 175 x 100 mm (H x L x P)	Gris béton	56057380	423,92
		Noir mat	56057670	423,92
		Blanc mat	56057700	423,92
300	313 x 325 x 100 mm (H x L x P)	Gris béton	56061380	480,99
		Noir mat	56061670	480,99
		Blanc mat	56061700	480,99

XtraStoris Original Niches murales avec cadre

Caractéristiques des variantes

- comprenant: niche murale avec cadre, set de joints
- profondeur de montage : 100 mm
- surface facile à nettoyer
- utilisation possible dans des zones humides
- type de mur: pose sur mur plein, sur plaque de plâtre
- matériau du set de joints: Polystyrène (PS)
- matériau de la niche murale: Acier inoxydable 304 (1,4301)
- surface de la niche murale en acier inoxydable

300/600/100



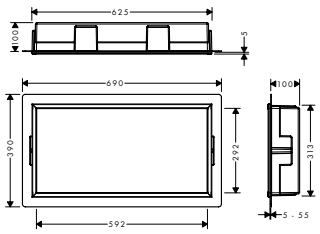

300/900/100



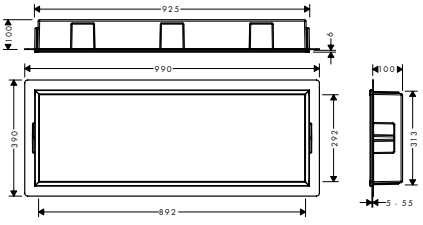

Installation

Water Damage Protection

Vue d'ensemble

Largeur (mm)	dimensions requises pour l'installation	Finition	Code article	Euro
600	313 x 625 x 100 mm (H x L x P)	Gris béton	56064380	617,24
		Noir mat	56064670	617,24
		Blanc mat	56064700	617,24
900	313 x 925 x 100 mm (H x L x P)	Gris béton	56067380	740,68
		Noir mat	56067670	740,68
		Blanc mat	56067700	740,68

Les mesures des schémas techniques sont en mm.
Les spécifications techniques et les unités de mesure peuvent être sujettes à des changements.

XtraStoris Original Niches murales avec cadre

Caractéristiques des variantes

- comprenant: niche murale avec cadre, set de joints, kit d'installation
- profondeur de montage : 70 mm
- domaine d'emploi: construction neuve, rénovation
- surface facile à nettoyer
- utilisation possible dans des zones humides
- type de mur: pose sur mur plein, sur plaque de plâtre
- matériau du set de joints: Polystyrène (PS)
- matériau de la niche murale: Acier inoxydable 304 (1,4301)
- dimensions requises pour l'installation: 323 x 313 x 75 mm (H x L x P)

300/150/70



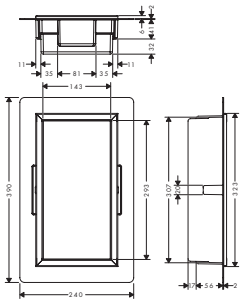

300/300/70



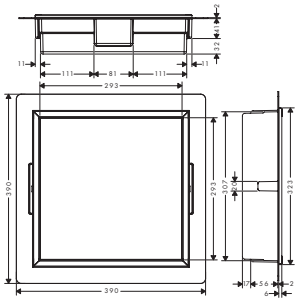

Installation

Water Damage Protection

Vue d'ensemble

Largeur (mm)	dimensions requises pour l'installation	Finition	Code article	Euro
150	323 x 313 x 75 mm (H x L x P)	Gris béton	56092380	281,29
		Noir mat	56092670	281,29
		Blanc mat	56092700	281,29
300	323 x 313 x 75 mm (H x L x P)	Gris béton	56093380	351,61
		Noir mat	56093670	351,61
		Blanc mat	56093700	351,61

XtraStoris Original Module encastré pour stockage de 6 rouleaux de papier toilette

Caractéristiques

- comprenant: niche murale avec cadre, porte-papier toilette
- profondeur de montage : 140 mm
- domaine d'emploi: construction neuve, rénovation
- surface facile à nettoyer
- support de montage pour installation facile
- s'adapte aisément à l'épaisseur des carreaux
- type de mur: sur plaque de plâtre, pose sur mur plein
- matériau de la niche murale: Acier inoxydable 304 (1,4301)
- jusqu'à 6 rouleaux de papier WC



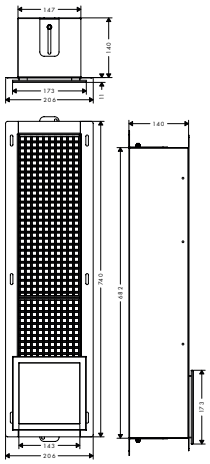

Finition	Code article	Euro
Acier inoxydable brossé	56058800	419,83
Noir mat	56058670	419,83
Blanc mat	56058700	419,83

Les mesures des schémas techniques sont en mm.
Les spécifications techniques et les unités de mesure peuvent être sujettes à des changements.

XtraStoris Original Support de papier toilette encastré 150/150 /140

Caractéristiques

- profondeur de montage : 140 mm
- domaine d'emploi: construction neuve, rénovation
- surface facile à nettoyer
- modèle sans cadre
- type de mur: sur plaque de plâtre, pose sur mur plein
- matériau de la niche murale: Acier inoxydable 304 (1,4301)
- dimensions de la niche murale : 150 x 150 x 140 (H x L x P)
- dimensions requises pour l'installation: 150 x 198 x 144 mm (H x L x P)



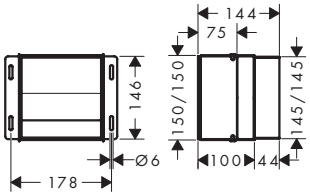

Finition	Code article	Euro
Acier inoxydable brossé	56065800	281,29
Noir mat	56065670	281,29
Blanc mat	56065700	281,29

XtraStoris Minimalistic Niches murales sans cadre

Caractéristiques des variantes

- comprenant: niche murale sans cadre, kit d'installation, set de joints
- profondeur de montage : 100 mm
- domaine d'emploi: construction neuve, rénovation
- Profondeur de montage variable
- surface facile à nettoyer
- affleurant au mur ou dépassant du mur en saillie (jusqu'à 55 mm)
- modèle sans cadre
- utilisation possible dans des zones humides
- s'adapte aisément à l'épaisseur des carreaux
- type de mur: sur plaque de plâtre, pose sur mur plein
- matériau du set de joints: Polystyrène (PS)
- matériau de la niche murale: Acier inoxydable 304 (1,4301)

300/150/100



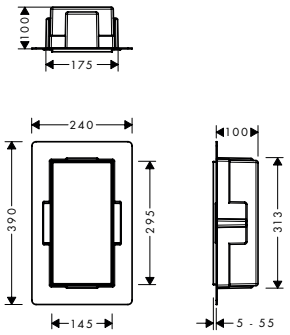

300/300/100



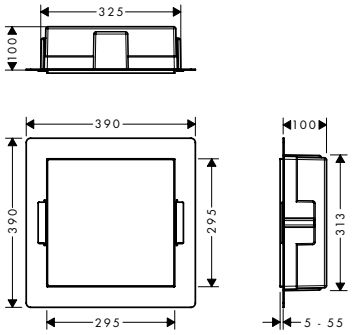

Installation



Vue d'ensemble

Largeur (mm)	dimensions requises pour l'installation	Finition	Code article	Euro
150	313 x 175 x 100 mm (H x L x P)	Acier inoxydable brossé	56070800	363,35
		Noir mat	56070670	363,35
		Blanc mat	56070700	363,35
300	313 x 325 x 100 mm (H x L x P)	Acier inoxydable brossé	56073800	420,42
		Noir mat	56073670	420,42
		Blanc mat	56073700	420,42

Les mesures des schémas techniques sont en mm.
Les spécifications techniques et les unités de mesure peuvent être sujettes à des changements.

XtraStoris Minimalistic Niches murales sans cadre

Caractéristiques des variantes

- comprenant: niche murale sans cadre, kit d'installation, set de joints
- profondeur de montage : 140 mm
- domaine d'emploi: construction neuve, rénovation
- Profondeur de montage variable
- surface facile à nettoyer
- affleurant au mur ou dépassant du mur en saillie (jusqu'à 55 mm)
- modèle sans cadre
- utilisation possible dans des zones humides
- s'adapte aisément à l'épaisseur des carreaux
- type de mur: pose sur mur plein, sur plaque de plâtre
- matériau du set de joints: Polystyrène (PS)
- matériau de la niche murale: Acier inoxydable 304 (1,4301)

300/150/140

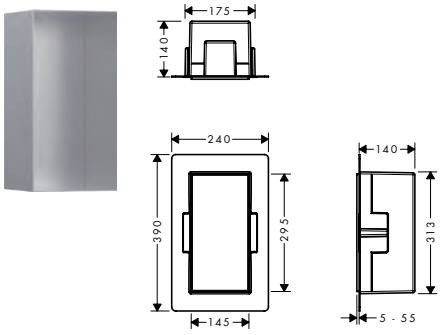

300/300/140

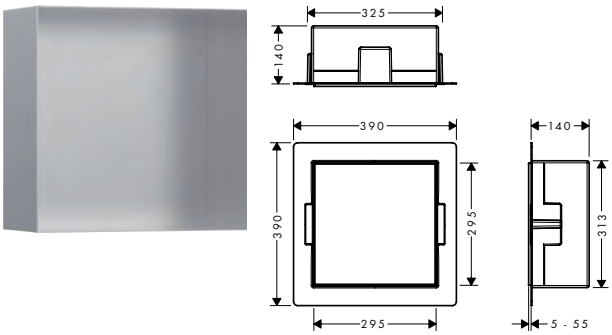

Installation



Vue d'ensemble

Largeur (mm)	dimensions requises pour l'installation	Finition	Code article	Euro
150	313 x 175 x 140 mm (H x L x P)	Acier inoxydable brossé	56076800	383,16
		Noir mat	56076670	383,16
		Blanc mat	56076700	383,16
300	313 x 325 x 140 mm (H x L x P)	Acier inoxydable brossé	56079800	444,88
		Noir mat	56079670	444,88
		Blanc mat	56079700	444,88

XtraStoris Rock Niches murales avec porte à carreler

Caractéristiques des variantes

- comprenant: niche murale avec porte à carreler, kit d'installation, set de joints
- porte à carreler Push-Open
- charnière de porte: gauche
- profondeur de la porte à carreler: 12 mm
- profondeur de montage : 100 mm
- Profondeur de montage variable
- surface facile à nettoyer
- utilisation possible dans des zones humides
- s'adapte aisément à l'épaisseur des carreaux
- type de mur: pose sur mur plein, sur plaque de plâtre
- matériau du set de joints: Polystyrène (PS)
- matériau de la niche murale: Acier inoxydable 304 (1,4301)

300/150/100

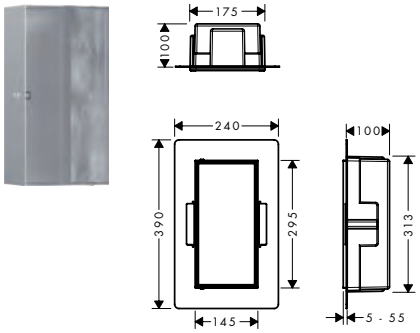

300/300/100

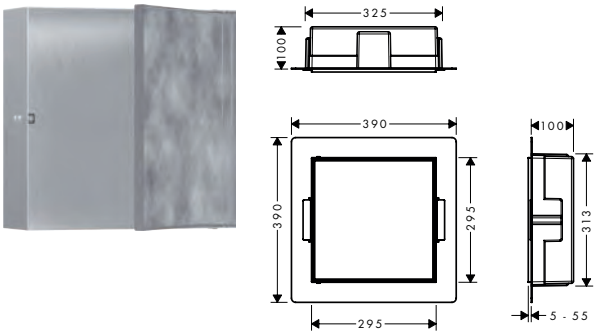

Installation



Vue d'ensemble

Largeur (mm)	dimensions requises pour l'installation	Finition	Code article	Euro
150	313 x 175 x 100 mm (H x L x P)	Acier inoxydable brossé	56082800	463,51
		Noir mat	56082670	463,51
		Blanc mat	56082700	463,51
300	313 x 325 x 100 mm (H x L x P)	Acier inoxydable brossé	56085800	521,74
		Noir mat	56085670	521,74
		Blanc mat	56085700	521,74

Les mesures des schémas techniques sont en mm.
Les spécifications techniques et les unités de mesure peuvent être sujettes à des changements.

XtraStoris Rock Niches murales avec porte à carreler

Caractéristiques des variantes

- comprenant: niche murale avec porte à carreler, kit d'installation, set de joints
- porte à carreler Push-Open
- charnière de porte: gauche
- profondeur de la porte à carreler: 12 mm
- profondeur de montage : 140 mm
- domaine d'emploi: construction neuve, rénovation
- Profondeur de montage variable
- surface facile à nettoyer
- utilisation possible dans des zones humides
- s'adapte aisément à l'épaisseur des carreaux
- type de mur: pose sur mur plein, sur plaque de plâtre
- matériau du set de joints: Polystyrène (PS)
- matériau de la niche murale: Acier inoxydable 304 (1,4301)

300/150/140



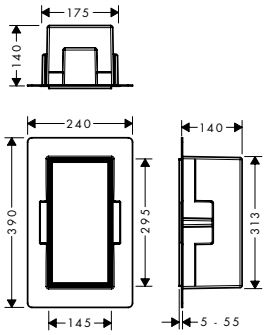

300/300/140



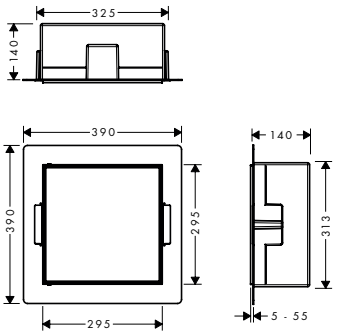

Installation

Variable Installation Depth

Water Damage Protection

Vue d'ensemble

Largeur (mm)	dimensions requises pour l'installation	Finition	Code article	Euro
150	313 x 175 x 140 mm (H x L x P)	Acier inoxydable brossé	56088800	487,97
		Noir mat	56088670	487,97
		Blanc mat	56088700	487,97
300	313 x 325 x 140 mm (H x L x P)	Acier inoxydable brossé	56091800	549,69
		Noir mat	56091670	549,69
		Blanc mat	56091700	549,69

Les mesures des schémas techniques sont en mm.
Les spécifications techniques et les unités de mesure peuvent être sujettes à des changements.

XtraStoris Rock Porte-brosse de toilette encastré avec étagère de rangement et porte carrelée

Caractéristiques

- comprenant: niche murale avec porte à carreler, porte-brosse WC, brosse WC, tablette, kit d'installation, set de joints
- porte à carreler Push-Open
- charnière de porte: modifiable, possibilité de personnalisation avant l'installation
- profondeur de la porte à carreler: 12 mm
- profondeur de montage : 140 mm
- domaine d'emploi: construction neuve, rénovation
- surface facile à nettoyer
- modèle sans cadre
- s'adapte aisément à l'épaisseur des carreaux
- type de mur: sur plaque de plâtre, pose sur mur plein
- matériau du set de joints: Polystyrène (PS)
- matériau de la niche murale: Acier inoxydable 304 (1,4301)
- matériau du porte-brosse synthétique chromé
- dimensions de la niche murale : 595 x 145 x 140 (H x L x P)
- dimensions requises pour l'installation: 606 x 176 x 140 mm (H x L x P)



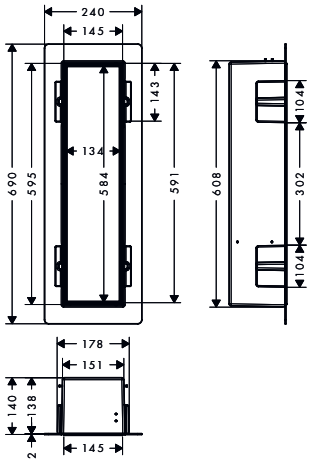

Installation

Water Damage Protection

Finition	Code article	Euro
Acier inoxydable brossé	56060800	755,29
Noir mat	56060670	755,29
Blanc mat	56060700	755,29

Les mesures des schémas techniques sont en mm.
Les spécifications techniques et les unités de mesure peuvent être sujettes à des changements.

XtraStoris Rock Porte-brosse de toilette encastré avec porte-papier et porte carrelée

Caractéristiques

- comprenant: niche murale avec porte à carreler, porte-brosse WC, brosse WC, porte-rouleau de papier toilette, kit d'installation, set de joints
- porte à carreler Push-Open
- charnière de porte: gauche
- profondeur de la porte à carreler: 12 mm
- profondeur de montage : 140 mm
- domaine d'emploi: construction neuve, rénovation
- surface facile à nettoyer
- s'adapte aisément à l'épaisseur des carreaux
- modèle sans cadre
- type de mur: sur plaque de plâtre, pose sur mur plein
- matériau du set de joints: Polystyrène (PS)
- matériau de la niche murale: Acier inoxydable 304 (1,4301)
- la butée de porte peut être changée avant l'installation
- matériau du porte-brosse synthétique chromé
- dimensions de la niche murale : 595 x 145 x 140 (H x L x P)
- dimensions requises pour l'installation: 606 x 176 x 140 mm (H x L x P)



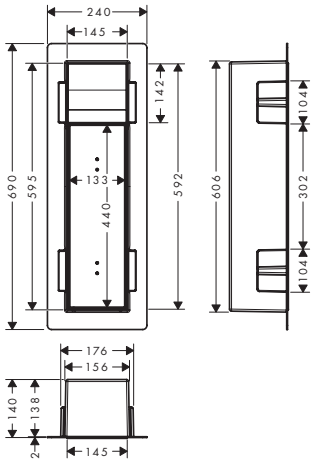

Installation

Water Damage Protection

Finition	Code article	Euro
Acier inoxydable brossé	56062800	849,11
Noir mat	56062670	849,11
Blanc mat	56062700	849,11

Les mesures des schémas techniques sont en mm.
Les spécifications techniques et les unités de mesure peuvent être sujettes à des changements.

XtraStoris Rock Poubelle encastrée avec porte carrelable

Caractéristiques des variantes

- comprenant: niche murale avec porte à carreler, kit d'installation, poubelle set de joints
- porte à carreler poubelle
- profondeur de la porte à carreler: 12 mm
- domaine d'emploi: construction neuve, rénovation
- surface facile à nettoyer
- type de mur: sur plaque de plâtre, pose sur mur plein
- matériau du set de joints: Polystyrène (PS)
- matériau de la niche murale: Acier inoxydable 304 (1,4301)

300/150/140



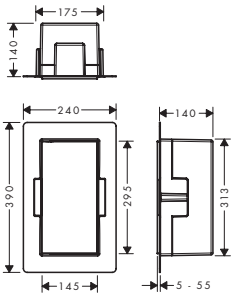

300/300/100



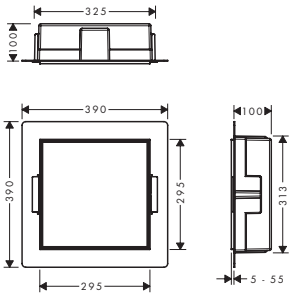

300/300/140



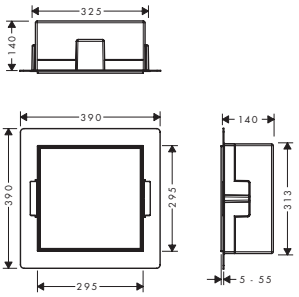

Installation

Water Damage Protection

Vue d'ensemble

Largeur (mm)	Finition	Code article	Euro
150	Noir mat	56063670	755,29
	Blanc mat	56063700	755,29
	Acier inoxydable brossé	56063800	755,29
300	Acier inoxydable brossé	56089800	668,85
	Noir mat	56089670	668,85
	Blanc mat	56089700	668,85
300	Acier inoxydable brossé	56090800	668,85
	Noir mat	56090670	668,85
	Blanc mat	56090700	668,85

Les mesures des schémas techniques sont en mm.
Les spécifications techniques et les unités de mesure peuvent être sujettes à des changements.

XtraStoris Individual Niches murales avec cadre design

Caractéristiques des variantes

- comprenant: niche murale avec cadre design, kit d'installation, set de joints
- profondeur de montage : 100 mm
- domaine d'emploi: construction neuve, rénovation
- surface facile à nettoyer
- utilisation possible dans des zones humides
- type de mur: pose sur mur plein, sur plaque de plâtre
- matériau du set de joints: Polystyrène (PS)
- matériau de la niche murale: Acier inoxydable 304 (1,4301)

300/150/100



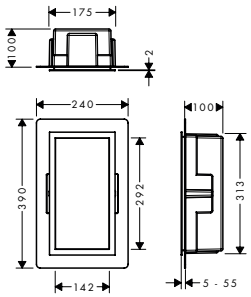

300/300/100



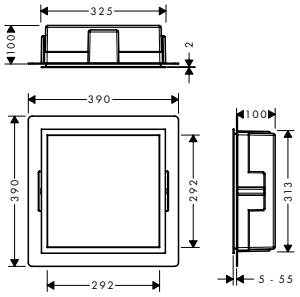

Installation

Water Damage Protection

Vue d'ensemble

Dimensions	dimensions requises pour l'installation	Couleur du corps		Finition	Code article	Euro
300 x 150 x 100 mm (H x L x P)	313 x 175 x 100 mm (H x L x P)		Acier inoxydable brossé	Bronze brossé	56094140	517,08
				Noir chromé brossé	56094340	517,08
				Noir mat	56094670	505,43
				Blanc mat	56094700	505,43
				Acier inoxydable brossé	56094800	464,68
				Aspect doré poli	56094990	517,08
300 x 150 x 100 mm (H x L x P)	313 x 175 x 100 mm (H x L x P)		Blanc mat	Bronze brossé	56096140	517,08
				Noir chromé brossé	56096340	517,08
				Noir mat	56096670	505,43
				Blanc mat	56096700	505,43
				Acier inoxydable brossé	56096800	464,68
				Aspect doré poli	56096990	517,08
300 x 150 x 100 mm (H x L x P)	313 x 175 x 100 mm (H x L x P)		Noir mat	Bronze brossé	56095140	517,08
				Noir chromé brossé	56095340	517,08
				Noir mat	56095670	505,43
				Blanc mat	56095700	505,43
				Acier inoxydable brossé	56095800	464,68
				Aspect doré poli	56095990	517,08
300 x 300 x 100 mm (H x L x P)	313 x 325 x 100 mm (H x L x P)		Acier inoxydable brossé	Bronze brossé	56097140	583,46
				Noir chromé brossé	56097340	583,46
				Noir mat	56097670	572,99
				Blanc mat	56097700	572,99
				Acier inoxydable brossé	56097800	528,73
				Aspect doré poli	56097990	583,46
300 x 300 x 100 mm (H x L x P)	313 x 325 x 100 mm (H x L x P)		Blanc mat	Bronze brossé	56099140	583,46
				Noir chromé brossé	56099340	583,46
				Noir mat	56099670	572,99
				Blanc mat	56099700	572,99
				Acier inoxydable brossé	56099800	528,73
				Aspect doré poli	56099990	583,46

Les mesures des schémas techniques sont en mm.
Les spécifications techniques et les unités de mesure peuvent être sujettes à des changements.

XtraStoris Individual Niches murales avec cadre design

Vue d'ensemble

Dimensions	dimensions requises pour l'installation	Couleur du corps	Finition	Code article	Euro
300 x 300 x 100 mm (H x L x P)	313 x 325 x 100 mm (H x L x P)	 Noir mat	Bronze brossé	56098140	583,46
			Noir chromé brossé	56098340	583,46
			Noir mat	56098670	572,99
			Blanc mat	56098700	572,99
			Acier inoxydable brossé	56098800	528,73
			Aspect doré poli	56098990	583,46

Les mesures des schémas techniques sont en mm.
Les spécifications techniques et les unités de mesure peuvent être sujettes à des changements.

AddStoris Porte-verre

Caractéristiques

- montage mural
- matériau: métallique, verre mat
- matériau de la fixation: métallique
- avec matériel de montage
- fixation encastrée
- distance de perçage: 26 mm
- diamètre du trou de perçage: 6 mm



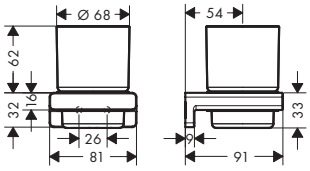

Finition	Code article	Euro
Chromé	41749000	39,60
Bronze brossé	41749140	64,06
Noir chromé brossé	41749340	64,06
Noir mat	41749670	55,91
Blanc mat	41749700	55,91
Aspect doré poli	41749990	64,06

AddStoris Distributeur de savon liquide

Caractéristiques

- montage mural
- matériau de la fixation: métallique
- matériau du distributeur: verre mat
- type de savon: savon liquide
- capacité de remplissage 200 ml
- dosage 2 ml
- avec matériel de montage
- fixation encastrée
- distance de perçage: 26 mm
- diamètre du trou de perçage: 6 mm



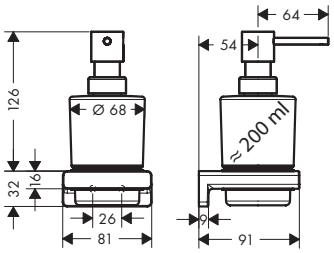

Finition	Code article	Euro
Chromé	41745000	55,91
Bronze brossé	41745140	89,68
Noir chromé brossé	41745340	89,68
Noir mat	41745670	78,03
Blanc mat	41745700	78,03
Aspect doré poli	41745990	89,68

AddStoris Porte-savon

Caractéristiques

- montage mural
- matériau de l'évacuation: verre mat
- matériau de la fixation: métallique
- avec matériel de montage
- fixation encastrée
- distance de perçage: 26 mm
- diamètre du trou de perçage: 6 mm



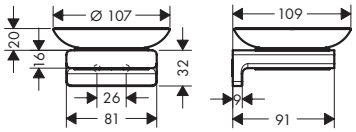

Finition	Code article	Euro
Chromé	41746000	39,60
Bronze brossé	41746140	64,06
Noir chromé brossé	41746340	64,06
Noir mat	41746670	55,91
Blanc mat	41746700	55,91
Aspect doré poli	41746990	64,06

Les mesures des schémas techniques sont en mm.
Les spécifications techniques et les unités de mesure peuvent être sujettes à des changements.

AddStoris Tablette d'angle

Caractéristiques

- montage mural
- matériau de la fixation: métallique
- avec matériel de montage
- fixation encastrée
- distance de perçage: 40 mm
- diamètre du trou de perçage: 6 mm
- peut être également utilisé comme tablette



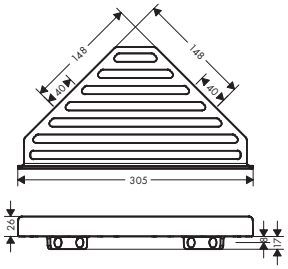

Finition	Code article	Euro
Chromé	41741000	45,42
Bronze brossé	41741140	73,37
Noir chromé brossé	41741340	73,37
Noir mat	41741670	65,22
Blanc mat	41741700	65,22
Aspect doré poli	41741990	73,37

AddStoris Distributeur de mouchoirs en papier

Caractéristiques

- montage mural
- Fixation adhésive, vis de fixation
- matériau: synthétique
- compatible avec boîtes à mouchoirs standard
- retrait facile du couvercle pour un remplissage simplifié
- avec matériel de montage
- fixation encastrée
- distance de perçage: 200 mm
- diamètre du trou de perçage: 6 mm
- montage horizontal ou vertical



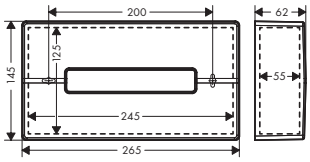

Finition	Code article	Euro
Chromé	41774000	60,56
Bronze brossé	41774140	97,83
Noir chromé brossé	41774340	97,83
Noir mat	41774670	86,18
Blanc mat	41774700	86,18
Aspect doré poli	41774990	97,83

AddStoris Poignée d'appui

Caractéristiques

- montage mural
- matériau: métallique
- longueur: 348 mm
- avec matériel de montage
- fixation encastrée
- distance de perçage: 326 mm
- diamètre du trou de perçage: 6 mm



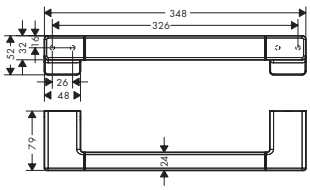

Finition	Code article	Euro
Chromé	41744000	64,06
Bronze brossé	41744140	101,32
Noir chromé brossé	41744340	101,32
Noir mat	41744670	86,18
Blanc mat	41744700	86,18
Aspect doré poli	41744990	101,32

Les mesures des schémas techniques sont en mm.
Les spécifications techniques et les unités de mesure peuvent être sujettes à des changements.

AddStoris Porte-serviettes double branche 450 mm

Caractéristiques

- montage mural
- matériau: métallique
- matériau de la fixation: synthétique
- fixe
- longueur: 445 mm
- avec matériel de montage
- distance de perçage: 26 mm
- diamètre du trou de perçage: 6 mm
- fixation encastrée



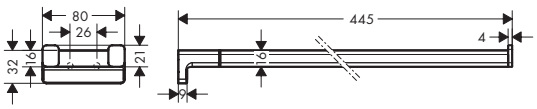

Finition	Code article	Euro
Chromé	41770000	64,06
Bronze brossé	41770140	101,32
Noir chromé brossé	41770340	101,32
Noir mat	41770670	88,51
Blanc mat	41770700	88,51
Aspect doré poli	41770990	101,32

AddStoris Anneau porte-serviette

Caractéristiques

- montage mural
- matériau: métallique
- orientable
- avec matériel de montage
- fixation encastrée
- distance de perçage: 26 mm
- diamètre du trou de perçage: 6 mm



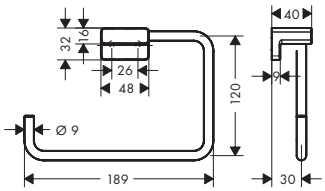

Finition	Code article	Euro
Chromé	41754000	39,60
Bronze brossé	41754140	64,06
Noir chromé brossé	41754340	64,06
Noir mat	41754670	55,91
Blanc mat	41754700	55,91
Aspect doré poli	41754990	64,06

AddStoris Crochets à serviettes

Caractéristiques des variantes

- montage mural
- matériau: métallique
- avec matériel de montage
- fixation encastrée
- diamètre du trou de perçage: 6 mm



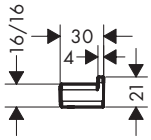



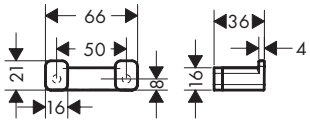

Vue d'ensemble

Nombre de crochets	Finition	Code article	Euro
1 crochet	Chromé	41742000	11,65
	Bronze brossé	41742140	19,80
	Noir chromé brossé	41742340	19,80
	Noir mat	41742670	17,46
	Blanc mat	41742700	17,46
	Aspect doré poli	41742990	19,80
2 crochets	Chromé	41755000	24,46
	Bronze brossé	41755140	39,60
	Noir chromé brossé	41755340	39,60
	Noir mat	41755670	34,94
	Blanc mat	41755700	34,94
	Aspect doré poli	41755990	39,60

Les mesures des schémas techniques sont en mm.
Les spécifications techniques et les unités de mesure peuvent être sujettes à des changements.

AddStoris Porte-serviette

Caractéristiques des variantes

- montage mural
- matériau: métallique
- matériau de la fixation: métallique
- longueur: 648 mm
- avec matériel de montage
- distance de perçage: 626 mm
- diamètre du trou de perçage: 6 mm
- fixation encastrée

simple



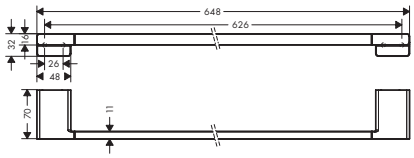

double



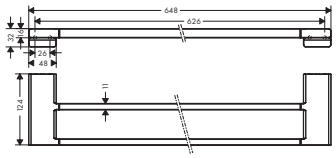

Vue d'ensemble

	Nombre de barres	Finition	Code article	Euro
	1 support	Chromé	41747000	64,06
		Bronze brossé	41747140	101,32
		Noir chromé brossé	41747340	101,32
		Noir mat	41747670	88,51
		Blanc mat	41747700	88,51
		Aspect doré poli	41747990	101,32
	2 supports	Chromé	41743000	85,02
		Bronze brossé	41743140	136,26
		Noir chromé brossé	41743340	136,26
		Noir mat	41743670	118,79
		Blanc mat	41743700	118,79
		Aspect doré poli	41743990	136,26

AddStoris Porte-serviettes multi-barres 648 mm

Caractéristiques

- montage mural
- matériau: métallique
- matériau de la fixation: synthétique
- longueur: 648 mm
- avec matériel de montage
- fixation encastrée
- distance de perçage: 626 mm
- diamètre du trou de perçage: 6 mm



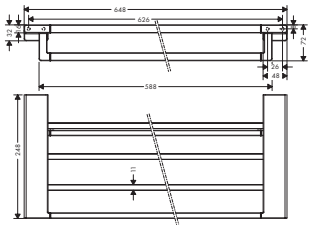

Finition	Code article	Euro
Chromé	41751000	180,08
Bronze brossé	41751140	272,90
Noir chromé brossé	41751340	288,08
Noir mat	41751670	252,04
Blanc mat	41751700	252,04
Aspect doré poli	41751990	272,90

Les mesures des schémas techniques sont en mm.
Les spécifications techniques et les unités de mesure peuvent être sujettes à des changements.

AddStoris Poignée de porte de douche

Caractéristiques

- matériau: métallique
- matériau de la fixation: métallique
- longueur: 398 mm
- avec matériel de montage
- Epaisseur du verre: 6 - 12 mm
- distance de perçage: 350 mm
- diamètre du trou de perçage: 6 mm
- peut être également utilisé comme porte-serviettes
- fixation encastrée



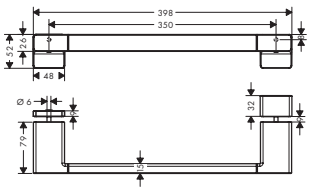

Finition	Code article	Euro
Chromé	41759000	85,02
Bronze brossé	41759140	136,26
Noir chromé brossé	41759340	136,26
Noir mat	41759670	118,79
Blanc mat	41759700	118,79
Aspect doré poli	41759990	136,26

AddStoris Porte-papier toilette

Caractéristiques des variantes

- montage mural
- matériau: métallique
- avec matériel de montage
- fixation encastrée
- distance de perçage: 26 mm
- diamètre du trou de perçage: 6 mm

sans protection



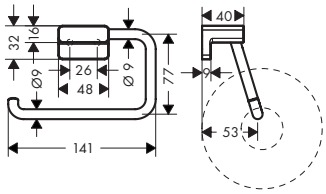

avec tablette



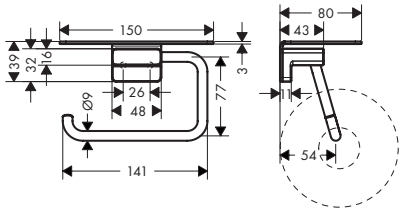

avec couvercle



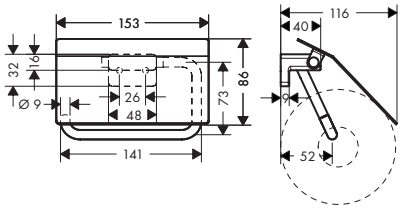

Vue d'ensemble

Modèle	Finition	Code article	Euro
sans protection	Chromé	41771000	44,25
	Bronze brossé	41771140	71,03
	Noir chromé brossé	41771340	71,03
	Noir mat	41771670	61,73
	Blanc mat	41771700	61,73
	Aspect doré poli	41771990	71,03
avec tablette	Chromé	41772000	53,57
	Bronze brossé	41772140	86,18
	Noir chromé brossé	41772340	86,18
	Noir mat	41772670	74,53
	Blanc mat	41772700	74,53
	Aspect doré poli	41772990	86,18

Les mesures des schémas techniques sont en mm.
Les spécifications techniques et les unités de mesure peuvent être sujettes à des changements.

AddStoris Porte-papier toilette

Vue d'ensemble

Modèle	Finition	Code article	Euro
avec couvercle	Chromé	41753000	61,73
	Bronze brossé	41753140	100,15
	Noir chromé brossé	41753340	100,15
	Noir mat	41753670	87,34
	Blanc mat	41753700	87,34
	Aspect doré poli	41753990	100,15

AddStoris Porte-papier double 300 mm

Caractéristiques

- montage mural
- matériau: métallique
- avec matériel de montage
- fixation encastrée
- distance de perçage: 26 mm
- diamètre du trou de perçage: 6 mm
- Porte-papier toilette double

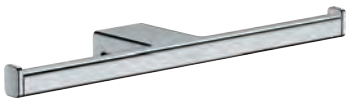

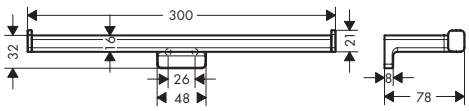

Finition	Code article	Euro
Chromé	41748000	39,60
Bronze brossé	41748140	64,06
Noir chromé brossé	41748340	64,06
Noir mat	41748670	55,91
Blanc mat	41748700	55,91
Aspect doré poli	41748990	64,06

AddStoris Réserve porte-papier

Caractéristiques

- montage mural
- matériau: métallique
- avec matériel de montage
- fixation encastrée
- distance de perçage: 26 mm
- diamètre du trou de perçage: 6 mm



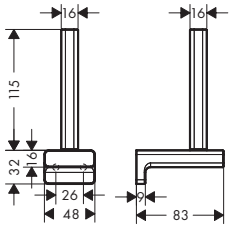

Finition	Code article	Euro
Chromé	41756000	39,60
Bronze brossé	41756140	64,06
Noir chromé brossé	41756340	64,06
Noir mat	41756670	55,91
Blanc mat	41756700	55,91
Aspect doré poli	41756990	64,06

Les mesures des schémas techniques sont en mm.
Les spécifications techniques et les unités de mesure peuvent être sujettes à des changements.

AddStoris Porte-brosse de toilette mural

Caractéristiques

- montage mural
- matériau: métallique, verre
- matériau de l'évacuation: verre mat
- avec insert amovible
- avec matériel de montage
- fixation encastrée
- distance de perçage: 26 mm
- diamètre du trou de perçage: 6 mm



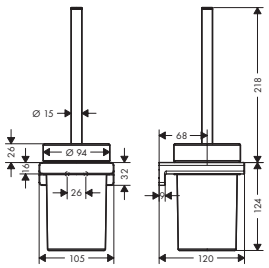

Finition	Code article	Euro
Chromé	41752000	55,91
Bronze brossé	41752140	89,68
Noir chromé brossé	41752340	89,68
Noir mat	41752670	78,03
Blanc mat	41752700	78,03
Aspect doré poli	41752990	89,68

Options:



Brosse de toilette avec manche

Finition	Code article	Euro
Chromé	93286000	36,11

AddStoris Distributeur de sachets hygiéniques

Caractéristiques

- montage mural
- Fixation adhésive, vis de fixation
- matériau: synthétique
- compatible avec: boîte de sachets hygiéniques standard
- retrait facile du couvercle pour un remplissage simplifié
- avec matériel de montage
- fixation encastrée
- distance de perçage: 90 mm
- diamètre du trou de perçage: 6 mm
- montage horizontal ou vertical



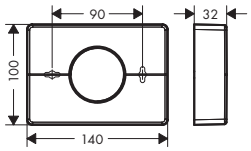

Finition	Code article	Euro
Chromé	41773000	27,95
Bronze brossé	41773140	45,42
Noir chromé brossé	41773340	45,42
Noir mat	41773670	39,60
Blanc mat	41773700	39,60
Aspect doré poli	41773990	45,42

AddStoris Poubelle à pédale

Caractéristiques

- version au sol
- matériau: métallique, synthétique
- matériau de l'évacuation: synthétique
- capacité: 3 l
- avec insert amovible
- la fonction softclose garantit une fermeture silencieuse du couvercle



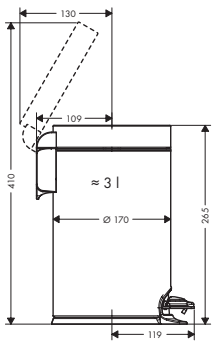

Finition	Code article	Euro
Chromé	41775000	60,56
Noir mat	41775670	86,18
Blanc mat	41775700	86,18

Les mesures des schémas techniques sont en mm.
Les spécifications techniques et les unités de mesure peuvent être sujettes à des changements.

AddStoris Miroir de rasage

Caractéristiques

- matériau: verre miroir
- matériau du cadre: métallique
- miroir inclinable
- orientable
- grossissement: grossissement x 1, grossissement x 3
- avec matériel de montage
- fixation encastrée
- distance de perçage: 31 mm
- diamètre du trou de perçage: 6 mm
- montage mural



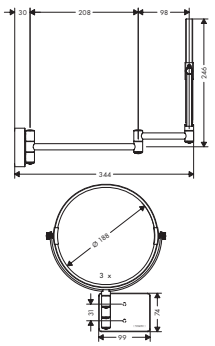

Finition	Code article	Euro
Chromé	41791000	95,50
Bronze brossé	41791140	193,42
Noir chromé brossé	41791340	206,20
Noir mat	41791670	132,76
Blanc mat	41791700	132,76
Aspect doré poli	41791990	193,42

AddStoris Miroir grossissant avec éclairage LED

Caractéristiques

- matériau: verre miroir
- matériau du cadre: métallique
- miroir inclinable
- orientable
- grossissement: grossissement x 3
- source lumineuse : max. 2 W (21 x 0,08 W / LED)
- tension d'entrée :100 - 240 Volt AC / 50/60 Hz
- Tension de sortie: 21 V CC
- avec matériel de montage
- fixation encastrée
- distance de perçage: 48 mm
- diamètre du trou de perçage: 6 mm
- montage mural
- nécessite une cavité pour l'installation



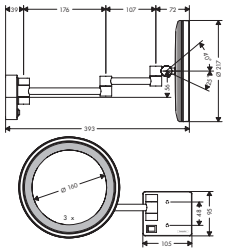

Finition	Code article	Euro
Chromé	41790000	193,32
Bronze brossé	41790140	308,62
Noir chromé brossé	41790340	308,62
Noir mat	41790670	271,35
Blanc mat	41790700	271,35
Aspect doré poli	41790990	308,62

Les mesures des schémas techniques sont en mm.
Les spécifications techniques et les unités de mesure peuvent être sujettes à des changements.

Rainfinity Tablette 500

Caractéristiques

- montage mural
- matériau du cadre: métallique
- matériau de la tablette: verre sécurit
- surface de la tablette: graphite
- longueur: 500 mm
- avec matériel de montage
- fixation encastrée
- distance de perçage: 400 mm
- diamètre du trou de perçage: 6 mm



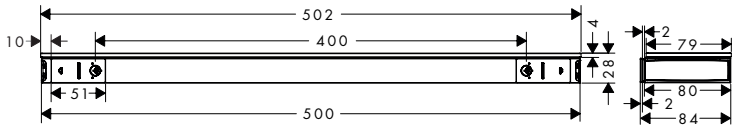

Finition	Code article	Euro
Chromé	26844000	336,57
Bronze brossé	26844140	492,25
Noir chromé brossé	26844340	492,25
Noir mat	26844670	427,18
Blanc mat	26844700	436,73
Aspect doré poli	26844990	492,25

26844000 Surface de la tablette: verre miroir.

Les mesures des schémas techniques sont en mm.
Les spécifications techniques et les unités de mesure peuvent être sujettes à des changements.

Logis Universal Porte-verre

Caractéristiques

- montage mural
- matériau: verre mat, métallique
- matériau de la fixation: métallique
- avec matériel de montage
- fixation encastrée
- distance de perçage: 26 mm
- diamètre du trou de perçage: 6 mm



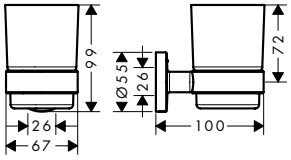

Finition	Code article	Euro
Chromé	41718000	34,94

Logis Universal Distributeur de savon liquide

Caractéristiques

- montage mural
- matériau de la fixation: métallique
- matériau du distributeur: verre mat
- type de savon: savon liquide
- capacité de remplissage 200 ml
- dosage 2 ml
- avec matériel de montage
- fixation encastrée
- distance de perçage: 26 mm
- diamètre du trou de perçage: 6 mm



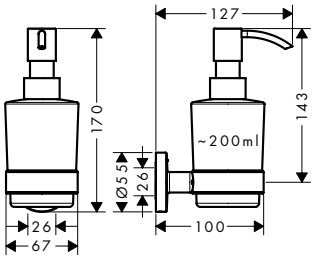

Finition	Code article	Euro
Chromé	41714000	46,58

Logis Universal Porte-savon

Caractéristiques

- montage mural
- matériau de l'évacuation: verre mat
- matériau de la fixation: métallique
- avec matériel de montage
- fixation encastrée
- distance de perçage: 26 mm
- diamètre du trou de perçage: 6 mm



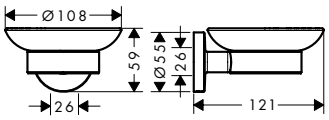

Finition	Code article	Euro
Chromé	41715000	34,94

Logis Universal Porte-savon panier d'angle

Caractéristiques

- montage mural
- matériau de la fixation: métallique
- avec matériel de montage
- fixation encastrée
- diamètre du trou de perçage: 6 mm



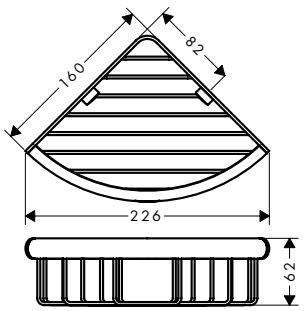

Finition	Code article	Euro
Chromé	41710000	34,94

Les mesures des schémas techniques sont en mm.
Les spécifications techniques et les unités de mesure peuvent être sujettes à des changements.

Logis Universal Poignée d'appui

Caractéristiques

- montage mural
- matériau: laiton
- matériau de la fixation: métallique
- longueur: 345 mm
- avec matériel de montage
- fixation encastrée
- distance de perçage: 300 mm
- diamètre du trou de perçage: 6 mm



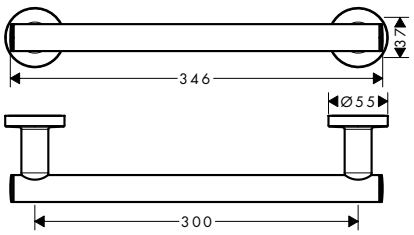

Finition	Code article	Euro
Chromé	41713000	53,57

Logis Universal Anneau porte-serviette

Caractéristiques

- montage mural
- matériau: laiton
- matériau de la fixation: métallique
- fixe
- avec matériel de montage
- fixation encastrée
- distance de perçage: 26 mm
- diamètre du trou de perçage: 6 mm



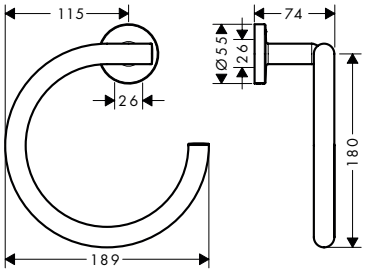

Finition	Code article	Euro
Chromé	41724000	34,94

Logis Universal Crochets à serviettes

Caractéristiques des variantes

- montage mural
- matériau: métallique
- avec matériel de montage
- fixation encastrée
- diamètre du trou de perçage: 6 mm



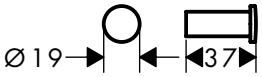



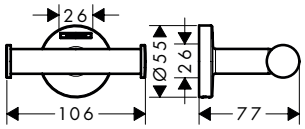

Vue d'ensemble

Nombre de crochets	Finition	Code article	Euro
1 crochet	Chromé	41711000	10,49
2 crochets	Chromé	41725000	19,80

Les mesures des schémas techniques sont en mm.
Les spécifications techniques et les unités de mesure peuvent être sujettes à des changements.

Logis Universal Porte-serviette

Caractéristiques des variantes

- montage mural
- matériau: laiton
- matériau de la fixation: métallique
- longueur: 644 mm
- avec matériel de montage
- distance de perçage: 600 mm
- diamètre du trou de perçage: 6 mm
- fixation encastrée

simple





double



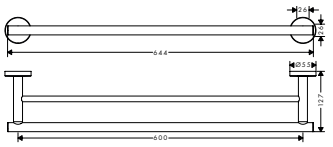

Vue d'ensemble

Nombre de barres	Finition	Code article	Euro
1 support	Chromé	41716000	53,57
2 supports	Chromé	41712000	68,72

Logis Universal Porte-serviette multi-barres

Caractéristiques

- montage mural
- matériau: laiton
- matériau de la fixation: métallique
- longueur: 600 mm
- avec matériel de montage
- fixation encastrée
- distance de perçage: 600 mm
- diamètre du trou de perçage: 6 mm



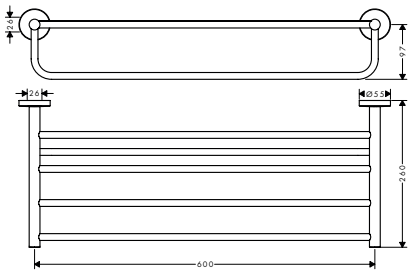

Finition	Code article	Euro
Chromé	41720000	93,18

Logis Universal Porte-papier toilette

Caractéristiques des variantes

- montage mural
- matériau: laiton
- avec matériel de montage
- fixation encastrée
- distance de perçage: 26 mm
- diamètre du trou de perçage: 6 mm

sans protection



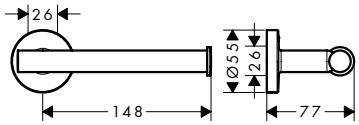

double



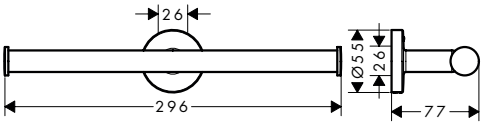

avec couvercle



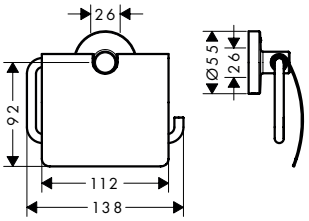

Vue d'ensemble

Modèle	Finition	Code article	Euro
sans protection	Chromé	41726000	34,94
double	Chromé	41717000	34,94

Pour plus d'informations sur ce produit, voir la page suivante.

Les mesures des schémas techniques sont en mm.
Les spécifications techniques et les unités de mesure peuvent être sujettes à des changements.

Logis Universal Porte-papier toilette

Vue d'ensemble

	Modèle	Finition	Code article	Euro
	avec couvercle	Chromé	41723000	46,58

Logis Universal Porte-brosse de toilette pour montage mural

Caractéristiques

- montage mural
- matériau: laiton
- matériau de l'évacuation: verre mat
- avec insert amovible
- avec matériel de montage
- fixation encastrée
- distance de perçage: 26 mm
- diamètre du trou de perçage: 6 mm



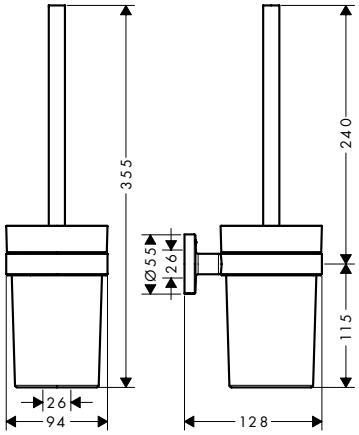

Finition	Code article	Euro
Chromé	41722000	46,58

Options:	Finition	Code article	Euro
Brosse de toilette avec manche	Chromé	93286000	36,11

Logis Universal Miroir grossissant

Caractéristiques

- matériau: verre miroir
- matériau du cadre: métallique
- miroir inclinable
- orientable
- grossissement: grossissement x 1, grossissement x 3
- avec matériel de montage
- fixation encastrée
- distance de perçage: 50 mm
- diamètre du trou de perçage: 6 mm
- montage mural



Finition	Code article	Euro
Chromé	73561000	80,35

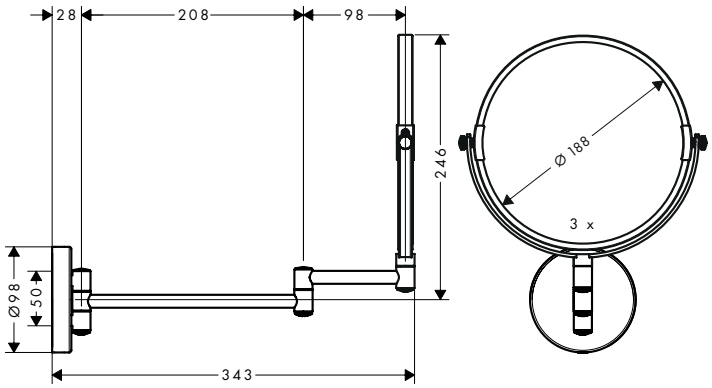

Les mesures des schémas techniques sont en mm.
Les spécifications techniques et les unités de mesure peuvent être sujettes à des changements.

Logis Universal Kits d'accessoires pour salle de bains

Caractéristiques des variantes

· matériau: laiton

3 pièces



5 pièces



Vue d'ensemble

	Kit	Finition	Code article	Euro
	3 en 1	Chromé	41727000	143,25
	5 en 1	Chromé	41728000	242,24

comprenant		Inclus dans	Code article
	Logis Universal Porte-serviettes double	41727000	41712000
	Logis Universal Porte-serviette	41728000	41716000
	Logis Universal Porte-brosse de toilette pour montage mural	41727000 41728000	41722000
	Logis Universal Porte-papier WC	41727000 41728000	41723000
	Logis Universal Porte-serviette multi-barres	41728000	41720000
	Logis Universal Double crochet porte-serviette	41728000	41725000

Brosse de toilette avec manche



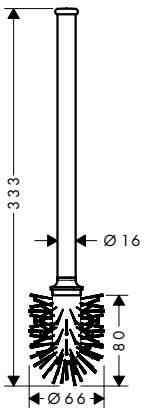

Finition	Code article	Euro
Chromé	40089000	66,39

Les mesures des schémas techniques sont en mm.
Les spécifications techniques et les unités de mesure peuvent être sujettes à des changements.

Brosse de toilette

Caractéristiques

· matériau: synthétique



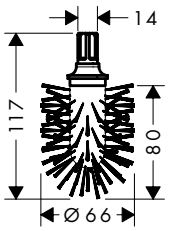

Finition	Code article	Euro
Blanc	40088000	23,29

Brosse de toilette

Caractéristiques

· matériau: synthétique



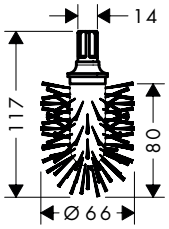

Finition	Code article	Euro
Noir	40068000	23,29

Les mesures des schémas techniques sont en mm.
Les spécifications techniques et les unités de mesure peuvent être sujettes à des changements.

WallStoris Planet Edition Barre murale 70 cm

Caractéristiques

- comprenant: barre de support, barre décorative
- montage mural
- convient à une installation horizontale ou verticale
- installation horizontale compatible avec barre murale
- idéal pour le carrelage, le verre et le métal
- installation : collage ou perçage
- avec kit de collage
- poids supporté : 5 kg
- matériau de la barre de support: métallique
- matériau de la barre murale: synthétique
- longueur: 700 mm
- fixation encastrée
- distance de perçage: 312 mm

Installation





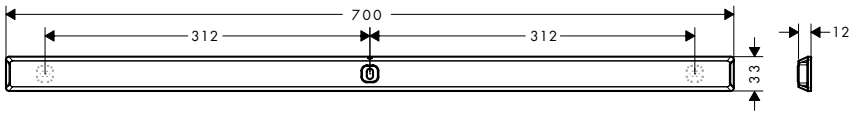

Finition	Code article	Euro
Sable (recyclé)	28911210	35,70

Options:	Code article	Euro
 Set de montage (3 vis, 3 chevilles)	94268000	11,65

WallStoris Planet Edition Corbeille de rangement profondeur 39 mm

Caractéristiques

- matériau: synthétique à la finition teintée
- évacuation d'eau
- dimensions: 250 x 39 mm
- accessoire pouvant être clippé à la barre murale
- rangement pour raclette
- idéal pour ranger le shampoing, le gel douche, les rasoirs
- nettoyage facile, compatible lave-vaisselle

Installation





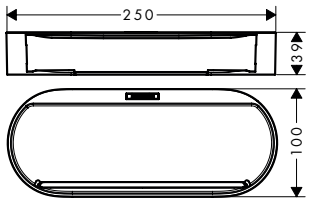

Finition	Code article	Euro
Sable (recyclé)	28912210	16,59

A compléter avec:	Finition	Code article	Euro
 WallStoris Planet Edition Barre murale 70 cm	Sable (recyclé)	28911210	35,70

Options:	Finition	Code article	Euro
 WallStoris Planet Edition Raclette	Sable (recyclé)	28913210	13,02

Les mesures des schémas techniques sont en mm.
Les spécifications techniques et les unités de mesure peuvent être sujettes à des changements.

WallStoris Planet Edition Tablette

Caractéristiques

- matériau de la tablette: synthétique à la finition teintée
- dimensions: 200 x 169 mm
- accessoire pouvant être clippé à la barre murale
- idéal pour ranger les rasoirs, tasses, bougies
- nettoyage facile, compatible lave-vaisselle



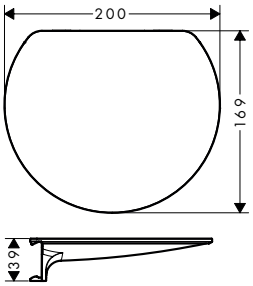

Installation

EasyClick

Finition	Code article	Euro
Sable (recyclé)	28917210	29,61

A compléter avec:



WallStoris Planet Edition Barre murale 70 cm

Finition	Code article	Euro
Sable (recyclé)	28911210	35,70

WallStoris Planet Edition Crochets largeur 18 mm

Caractéristiques

- matériau: synthétique à la finition teintée
- accessoire pouvant être clippé à la barre murale
- idéal pour étendre les serviettes, gants de toilette, éponges et vêtements
- nettoyage facile, compatible lave-vaisselle
- unité d'emballage: 2 pièces



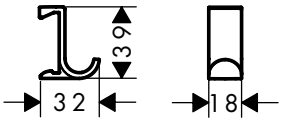

Installation

EasyClick

Finition	Code article	Euro
Sable (recyclé)	28915210	7,04

A compléter avec:



WallStoris Planet Edition Barre murale 70 cm

Finition	Code article	Euro
Sable (recyclé)	28911210	35,70

Les mesures des schémas techniques sont en mm.
Les spécifications techniques et les unités de mesure peuvent être sujettes à des changements.

WallStoris Planet Edition Raclette

Caractéristiques

- matériau: synthétique
- option de rangement dans le panier de rangement
- convient pour le verre
- nettoyage facile
- design ergonomique
- dimensions: 195 x 44 mm



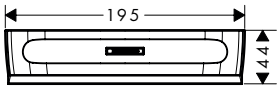

Finition	Code article	Euro
Sable (recyclé)	28913210	13,02

Options:	Finition	Code article	Euro
 WallStoris Planet Edition Corbeille de rangement profondeur 39 mm	Sable (recyclé)	28912210	16,59

WallStoris Planet Edition Curseur réglable

Caractéristiques

- matériau: synthétique
- pour les flexibles de douche avec écrou conique
- curseur réglable en hauteur avec bouton-poussoir de blocage
- le curseur à bouton-poussoir ne permet pas d'ajuster l'angle
- curseur rotatif : utilisable sur des barres murales verticales et horizontales
- curseur rotatif à droite et à gauche sur la colonne



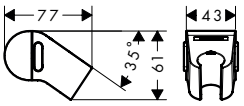

Technologies



Finition	Code article	Euro
Sable (recyclé)	28918210	23,73

A compléter avec:	Finition	Code article	Euro
 WallStoris Planet Edition Barre murale 70 cm	Sable (recyclé)	28911210	35,70

WallStoris Planet Edition Gobelet à compartiments

Caractéristiques

- comprenant: gobelet, cloison de séparation
- matériau: synthétique à la finition teintée
- évacuation d'eau
- accessoire pouvant être clippé à la barre murale
- idéal pour ranger le shampoing, les rasoirs et les brosses à dent
- avec une séparation ajustable ou amovible
- nettoyage facile, compatible lave-vaisselle



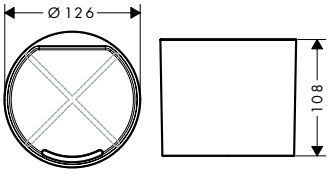

Installation



Finition	Code article	Euro
Sable (recyclé)	28916210	22,58

Pour plus d'informations sur ce produit, voir la page suivante.

Les mesures des schémas techniques sont en mm.
Les spécifications techniques et les unités de mesure peuvent être sujettes à des changements.

WallStoris Planet Edition Gobelet à compartiments

A compléter avec:	Finition	Code article	Euro
 WallStoris Planet Edition Barre murale 70 cm	Sable (recyclé)	28911210	35,70

Les mesures des schémas techniques sont en mm.
Les spécifications techniques et les unités de mesure peuvent être sujettes à des changements.

WallStoris Barres murales

Caractéristiques des variantes

- comprenant: barre de support, barre décorative
- montage mural
- convient à une installation horizontale ou verticale
- installation horizontale compatible avec barre murale
- idéal pour le carrelage, le verre et le métal
- installation : collage ou perçage
- avec kit de collage
- poids supporté : 5 kg
- matériau de la barre de support: métallique
- matériau de la barre murale: synthétique
- fixation encastrée

500

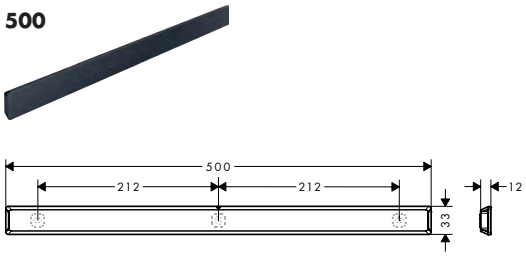

700

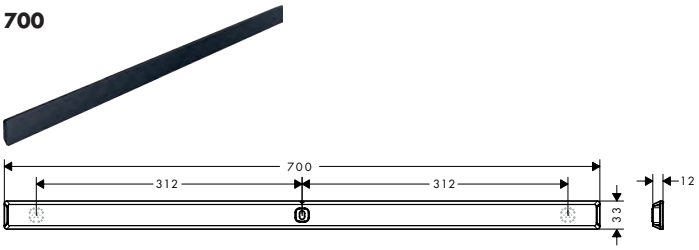

Installation



Vue d'ensemble

	Longueur (mm)	Finition	Code article	Euro
	500	Noir mat	27902670	29,61
		Blanc mat	27902700	29,61
	700	Noir mat	27904670	35,70
		Blanc mat	27904700	35,70

Options:		Code article	Euro
	Set de montage (3 vis, 3 chevilles)	94268000	11,65

WallStoris Paniers de rangement

Caractéristiques des variantes

- matériau: synthétique à la finition teintée
- évacuation d'eau
- accessoire pouvant être clippé à la barre murale
- rangement pour raclette
- idéal pour ranger le shampoing, le gel douche, les rasoirs
- nettoyage facile, compatible lave-vaisselle

71

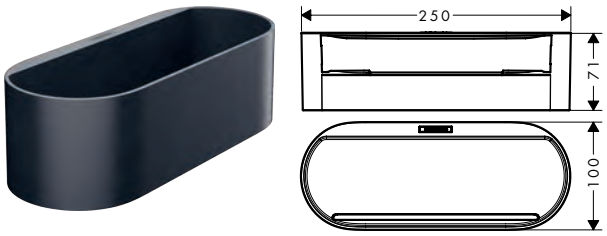

39

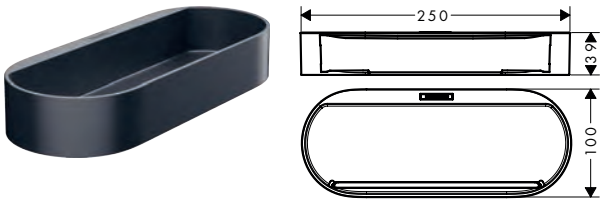

Installation



Vue d'ensemble

	Hauteur (mm)	Finition	Code article	Euro
	71	Noir mat	27912670	22,58
		Blanc mat	27912700	22,58
	39	Noir mat	27913670	16,59
		Blanc mat	27913700	16,59

A compléter avec (au choix):		Finition	Code article	Euro
	WallStoris Barre murale 70 cm	Noir mat	27904670	35,70
		Blanc mat	27904700	35,70
	WallStoris Barre murale 50 cm	Noir mat	27902670	29,61
		Blanc mat	27902700	29,61

Options:		Finition	Code article	Euro
	WallStoris Raclette	Noir mat	27916670	13,02
		Blanc mat	27916700	13,02

Pour plus d'informations sur ce produit, voir la page suivante.

Les mesures des schémas techniques sont en mm.
Les spécifications techniques et les unités de mesure peuvent être sujettes à des changements.

WallStoris Paniers de rangement

Options:		Finition	Code article	Euro
	WallStoris Couvercle pour corbeille de rangement	Noir mat	27925670	11,34
		Blanc mat	27925700	11,34

WallStoris Tablette

Caractéristiques

- matériau de la tablette: synthétique à la finition teintée
- dimensions: 200 x 169 mm
- accessoire pouvant être clippé à la barre murale
- idéal pour ranger les rasoirs, tasses, bougies
- nettoyage facile, compatible lave-vaisselle



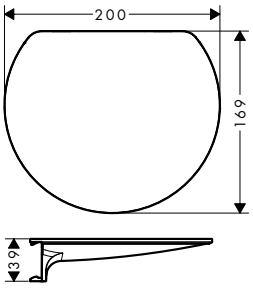

Installation

EasyClick

Finition	Code article	Euro
Noir mat	27915670	29,61
Blanc mat	27915700	29,61

A compléter avec (au choix):		Finition	Code article	Euro
	WallStoris Barre murale 50 cm	Noir mat	27902670	29,61
		Blanc mat	27902700	29,61
	WallStoris Barre murale 70 cm	Noir mat	27904670	35,70
		Blanc mat	27904700	35,70

WallStoris Crochets à serviettes

Caractéristiques des variantes

- matériau: synthétique à la finition teintée
- accessoire pouvant être clippé à la barre murale
- idéal pour étendre les serviettes, gants de toilette, éponges et vêtements
- nettoyage facile, compatible lave-vaisselle
- unité d'emballage: 2 pièces

18 mm



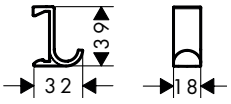

10 mm



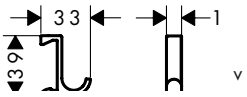

Installation

EasyClick

Vue d'ensemble

	Largeur (mm)	Finition	Code article	Euro
	18	Noir mat	27914670	7,04
		Blanc mat	27914700	7,04
	10	Noir mat	27929670	5,78
		Blanc mat	27929700	5,78

Les mesures des schémas techniques sont en mm.
Les spécifications techniques et les unités de mesure peuvent être sujettes à des changements.

WallStoris Crochets à serviettes

A compléter avec (au choix):		Finition	Code article	Euro
	WallStoris Barre murale 70 cm	Noir mat	27904670	35,70
		Blanc mat	27904700	35,70
	WallStoris Barre murale 50 cm	Noir mat	27902670	29,61
		Blanc mat	27902700	29,61

WallStoris Porte-serviettes

Caractéristiques

- comprenant: barre décorative, barre de support
- montage mural
- idéal pour le carrelage, le verre et le métal
- installation : collage ou perçage
- avec kit de collage
- poids supporté : 5 kg
- matériau de la barre de support: métallique
- matériau de la barre murale: synthétique à la finition teintée
- fixe
- longueur: 581 mm
- fixation encastrée



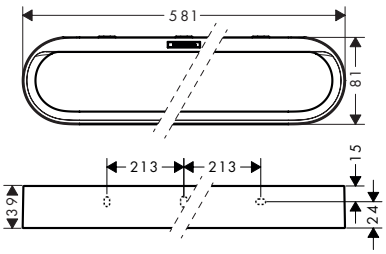

Installation



Finition	Code article	Euro
Noir mat	27926670	35,70
Blanc mat	27926700	35,70

Options:		Code article	Euro
	Set de montage (3 vis, 3 chevilles)	94268000	11,65

WallStoris Raclette

Caractéristiques

- matériau: synthétique
- option de rangement dans le panier de rangement
- convient pour le verre
- nettoyage facile
- design ergonomique
- dimensions: 195 x 44 mm



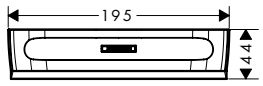

Finition	Code article	Euro
Noir mat	27916670	13,02
Blanc mat	27916700	13,02

Options:		Finition	Code article	Euro
	WallStoris Corbeille de rangement profondeur 71 mm	Noir mat	27912670	22,58
		Blanc mat	27912700	22,58
	WallStoris Corbeille de rangement profondeur 39 mm	Noir mat	27913670	16,59
		Blanc mat	27913700	16,59

Les mesures des schémas techniques sont en mm.
Les spécifications techniques et les unités de mesure peuvent être sujettes à des changements.

WallStoris Curseur réglable

Caractéristiques

- matériau: synthétique
- pour les flexibles de douche avec écrou conique
- curseur réglable en hauteur avec bouton-poussoir de blocage
- le curseur à bouton-poussoir ne permet pas d'ajuster l'angle
- curseur rotatif : utilisable sur des barres murales verticales et horizontales
- curseur rotatif à droite et à gauche sur la colonne



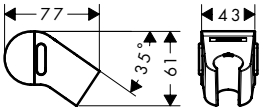

Technologies



Finition	Code article	Euro
Noir mat	27917670	23,73
Blanc mat	27917700	23,73

A compléter avec (au choix):

	Finition	Code article	Euro
 WallStoris Barre murale 70 cm	Noir mat	27904670	35,70
	Blanc mat	27904700	35,70
 WallStoris Barre murale 50 cm	Noir mat	27902670	29,61
	Blanc mat	27902700	29,61

WallStoris Gobelet à compartiments

Caractéristiques

- comprenant: gobelet, cloison de séparation
- matériau: synthétique à la finition teintée
- évacuation d'eau
- accessoire pouvant être clippé à la barre murale
- idéal pour ranger le shampoing, les rasoirs et les brosses à dent
- avec une séparation ajustable ou amovible
- nettoyage facile, compatible lave-vaisselle



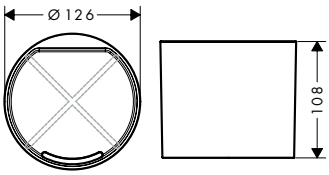

Installation



Finition	Code article	Euro
Noir mat	27921670	22,58
Blanc mat	27921700	22,58

A compléter avec (au choix):

	Finition	Code article	Euro
 WallStoris Barre murale 50 cm	Noir mat	27902670	29,61
	Blanc mat	27902700	29,61
 WallStoris Barre murale 70 cm	Noir mat	27904670	35,70
	Blanc mat	27904700	35,70

Les mesures des schémas techniques sont en mm.
Les spécifications techniques et les unités de mesure peuvent être sujettes à des changements.

WallStoris Porte-papier toilette avec tablette

Caractéristiques

- montage mural
- matériau: synthétique à la finition teintée
- avec matériel de montage
- fixation encastrée
- forme ouverte - le papier hygiénique peut facilement être suspendu
- convient pour des largeurs de rouleau jusqu'à 122 mm
- avec espace de rangement
- installation : collage ou perçage
- avec kit de collage
- longueur 230 mm



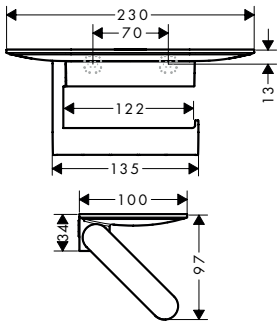

Installation



Finition	Code article	Euro
Noir mat	27928670	35,70
Blanc mat	27928700	35,70

Options:	Code article	Euro
 Set de montage (3 vis, 3 chevilles)	94268000	11,65

WallStoris Porte-brosse de toilette pour montage mural

Caractéristiques

- montage mural
- matériau: synthétique à la finition teintée
- matériau de l'évacuation: synthétique mat
- avec insert amovible
- fixation encastrée
- contenant amovible et facile à nettoyer
- brosse WC incluse
- tête de brosse noire
- installation : collage ou perçage
- avec kit de collage
- poignée ergonomique



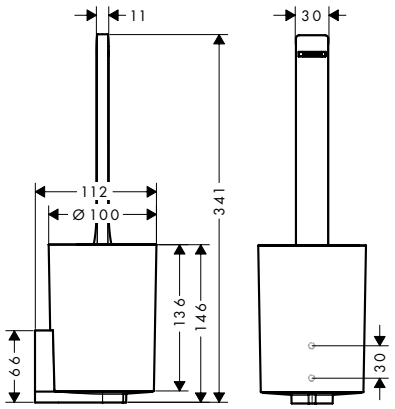

Installation



Finition	Code article	Euro
Noir mat	27927670	46,31
Blanc mat	27927700	46,31

Options:	Code article	Euro
 Set de montage (3 vis, 3 chevilles)	94268000	11,65

Les mesures des schémas techniques sont en mm.
Les spécifications techniques et les unités de mesure peuvent être sujettes à des changements.

WallStoris Ensemble d'accessoires pour la douche

Caractéristiques

- comprenant: barre murale, panier de rangement, raclette, crochet
- matériau: synthétique à la finition teintée
- montage mural
- idéal pour le carrelage, le verre et le métal
- installation : collage ou perçage
- avec kit de collage
- accessoire pouvant être clippé à la barre murale
- rangement pour raclette
- idéal pour étendre les serviettes, gants de toilette, éponges et vêtements
- idéal pour ranger le shampoing, le gel douche, les rasoirs
- nettoyage facile
- fixation encastrée
- évacuation d'eau



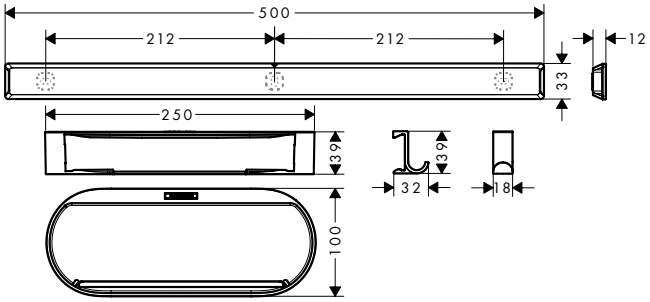

Installation



Finition	Code article	Euro
Noir mat	27967670	63,00
Blanc mat	27967700	63,00

comprenant		Inclus dans	Code article
	WallStoris Barre murale 50 cm	27967XXX	27902XXX
	WallStoris Corbeille de rangement profondeur 39 mm	27967XXX	27913XXX
	WallStoris Crochets largeur 18 mm	27967XXX	27914XXX
	WallStoris Raclette	27967XXX	27916XXX

Les mesures des schémas techniques sont en mm.
Les spécifications techniques et les unités de mesure peuvent être sujettes à des changements.

WallStoris Kits d'accessoires pour salle de bains

Caractéristiques des variantes

- matériau: synthétique à la finition teintée
- installation : collage ou perçage
- avec kit de collage
- fixation encastrée

kit salle de bains



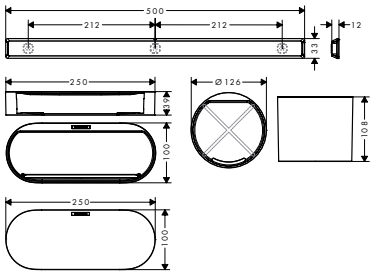

kit baignoire



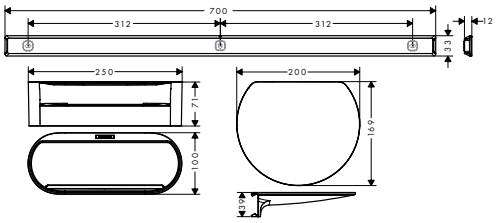

kit toilettes



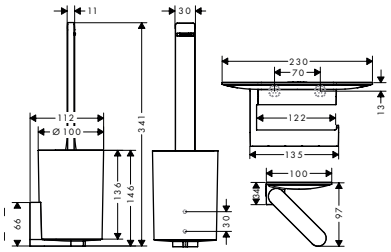

Installation



Vue d'ensemble

	Kit	Finition	Code article	Euro
	kit salle de bains	Noir mat	27968670	76,23
		Blanc mat	27968700	76,23
	kit baignoire	Noir mat	27966670	83,58
		Blanc mat	27966700	83,58
	kit toilettes	Noir mat	27969670	78,12
		Blanc mat	27969700	78,12

comprenant		Inclus dans	Code article
	WallStoris Barre murale 50 cm	27968XXX	27902XXX
	WallStoris Barre murale 70 cm	27966XXX	27904XXX
	WallStoris Tablette	27966XXX	27915XXX
	WallStoris Corbeille de rangement profondeur 39 mm	27968XXX	27913XXX
	WallStoris Corbeille de rangement profondeur 71 mm	27966XXX	27912XXX
	WallStoris Gobelet à compartiments	27968XXX	27921XXX
	WallStoris Couvercle pour corbeille de rangement	27968XXX	27925XXX
	WallStoris Porte-brosse de toilette pour montage mural	27969XXX	27927XXX
	WallStoris Porte-papier toilette avec tablette	27969XXX	27928XXX

Options:		Pour	Code article	Euro
	Set de montage (3 vis, 3 chevilles)	27969XXX	94268000	11,65

Les mesures des schémas techniques sont en mm.
Les spécifications techniques et les unités de mesure peuvent être sujettes à des changements.

WallStoris Packs

Caractéristiques des variantes

- type de jet de la douchette: Jet PowderRain, Jet IntenseRain, Jet MonoRain
- choix du jet facile grâce au bouton Select
- forme: rond
- joint orientable: pivot tournant côté douchette évitant la torsion du flexible
- débit maximal à 3 bars: 8,5 l/min
- Type d'installation: mural
- nombre de jets: 3 types de jets
- dimension: 105 mm
- filtre à poussière: tamis rinçable
- convient à une installation horizontale ou verticale , installation : collage ou perçage, poids supporté : 5 kg

avec thermostatique



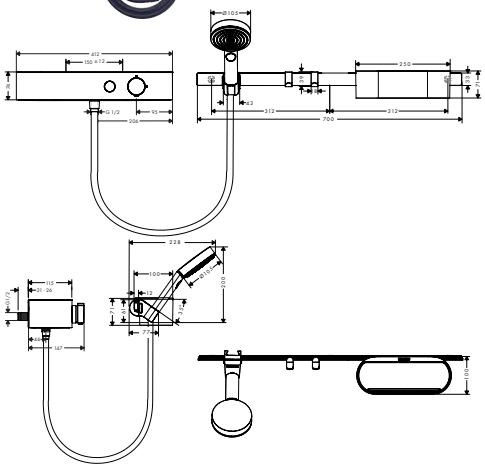

sans thermostatique



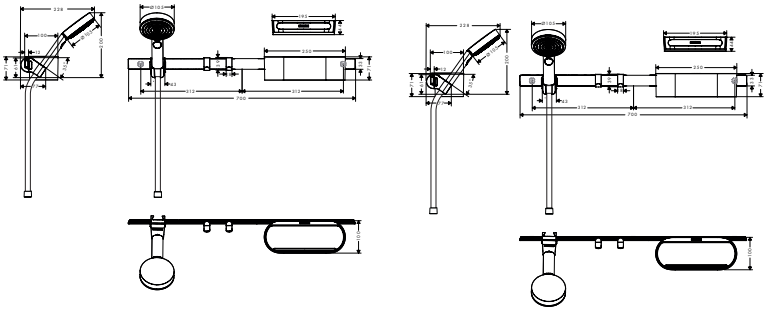

Eco-Responsabilité

EcoSmart

Technologies

XXL Performance

Push slider

Types de jets

Powder Rain

Intense Rain

Mono Rain

Installation

EasyClick

Vue d'ensemble

	Thermostatique	Finition	Code article	Euro
	avec thermostatique de douche	Noir mat	24250670	716,31
		Blanc mat	24250700	716,31
	sans thermostatique	Noir mat	24291670	116,97
		Blanc mat	24291700	116,97

comprenant		Inclus dans	Code article
	ShowerTablet Select Thermostatique douche 400	24250XXX	24360XXX
	WallStoris Barre murale 70 cm	24250XXX 24291XXX	27904XXX
	WallStoris Corbeille de rangement profondeur 71 mm	24250XXX 24291XXX	27912XXX
	WallStoris Crochets largeur 18 mm	24250XXX 24291XXX	27914XXX
	WallStoris Curseur réglable	24250XXX 24291XXX	27917XXX
	WallStoris Raclette	24291XXX	27916XXX
	Isiflex Flexible de douche 1,60 m	24250XXX 24291XXX	28276XXX

Options:		Pour	Finition	Code article	Euro
	Adapteur Ecostat Select sur raccord S 3/4"	24250XXX	Chromé	02026000	43,08

Les mesures des schémas techniques sont en mm.
Les spécifications techniques et les unités de mesure peuvent être sujettes à des changements.

Cuisine

Robinetterie de cuisine

Talis Select M51 I Talis M51 I Talis M52 I	781
Talis Select M54 PowderSpray I Talis M54	781
Focus M41 I Focus M42	786
Zesis M33	790
Logis M31 I Logis M32	794
Vernis Blend M35 I Vernis Shape M35	796
Accessoires	797



Robinetterie de cuisine

Robinetterie de cuisine

	Talis Select M54 PowderSpray	Talis M54			Cento
					
Finition					
ComfortZone	210	210/220	220	270	190
CoolStart	–	–	–	–	–
EcoSmart	■	–	–	–	–
EcoSelection	–	–	–	–	■
Nombre de jets	3	1/2	1	1	2
Select	■	–	–	–	–
Extractible	–	■	–	■	–
sBox	–	■	–	■	–
sBox lite	–	–	–	–	–
Pour les chauffe-eau à circuit ouvert	–	–	–	–	–
Installation devant une fenêtre	–	–	–	–	–
Robinet d'arrêt de l'appareil	–	–	–	–	–
Systèmes d'eau potable	–	–	–	–	–
prix en €	**462,00 - 647,00**	**336,57 - 582,31**	**243,40 - 316,78**	**236,42 - 416,92**	**490,30**
à partir de la page	781	781	783	784	785

s

	Focus M42		Zesis M33		Logis M31
					
Finition					
ComfortZone	100/120	150	150/160	200	260
CoolStart	■	–	■	■	–
EcoSmart	–	–	–	■	–
EcoSelection	■	–	■	–	–
Nombre de jets	1	1	1/2	1	1
Select	–	–	–	–	–
Extractible	–	■	■	–	–
sBox	–	–	■	–	–
sBox lite	–	–	–	–	–
Pour les chauffe-eau à circuit ouvert	–	–	■	–	–
Installation devant une fenêtre	–	–	–	–	–
Robinet d'arrêt de l'appareil	–	–	–	■	–
Systèmes d'eau potable	–	–	–	–	–
prix en €	**137,42 - 163,05**	**218,94**	**138,59 - 484,91**	**269,03**	**185,17**
à partir de la page	789	789	792	793	794

■ disponible selon le modèle
– non disponible

	Focus M41				
					
Finition					
ComfortZone	240	280	260	160	–
CoolStart	–	–	–	■	–
EcoSmart	–	–	–	–	–
EcoSelection	–	–	–	■	–
Nombre de jets	2	1	1	1	1
Select	–	–	–	–	–
Extractible	■	–	–	–	–
sBox	–	–	–	–	–
sBox lite	–	–	–	–	–
Pour les chauffe-eau à circuit ouvert	–	–	–	–	–
Installation devant une fenêtre	–	–	–	–	–
Robinet d'arrêt de l'appareil	–	–	–	–	–
Systèmes d'eau potable	–	–	–	–	–
prix en €	**327,89 - 462,35**	**252,72 - 368,01**	**213,54 - 322,60**	**154,03 - 214,28**	**221,28**
à partir de la page	786	786	787	787	788

	Logis M31		Vernis Blend M35	Vernis Shape M35
				
Finition				
ComfortZone	120/160	–	210	210
CoolStart	■	–	–	–
EcoSmart	–	–	–	–
EcoSelection	■	–	–	–
Nombre de jets	1	1	1	1
Select	–	–	–	–
Extractible	–	–	–	–
sBox	–	–	–	–
sBox lite	–	–	–	–
Pour les chauffe-eau à circuit ouvert	–	–	–	–
Installation devant une fenêtre	■	–	–	–
Robinet d'arrêt de l'appareil	–	–	–	–
Systèmes d'eau potable	–	–	–	–
prix en €	**127,18 - 187,49**	**192,16**	**161,87 - 227,10**	**218,94 - 307,45**
à partir de la page	794	795	796	796

Points forts

Eco-Responsabilité



Démarrage en eau froide, l'eau chaude n'est consommée qu'en cas de besoin en orientant la poignée vers la gauche.



La cartouche Eco indique grâce à une légère résistance lorsque 50 % du débit a été atteint.



Réduisez vos dépenses d'eau et d'énergie. Tout en profitant d'un jet généreux au débit constant.

Technologies



Hauteur optimisée selon vos usages pour un maximum de confort.



Utilisation dès 0,2 bar de pression. Adapté aux chauffe-eaux thermodynamiques.



Flexibilité maximale autour de l'évier grâce à un champ d'action élargi.



Elimination du calcaire par simple passage du doigt sur le mousseur.



Flexible qui s'étire jusqu'à 76 cm et se rétracte facilement dans son boîtier. En toute sécurité.



Jet généreux enrichi en air et sans éclaboussures.



shortText missing on Select_Kitchen & fr_FR_HG.72861XXX



Mitigeur d'évier pour installation devant la fenêtre facilement déclipsable. Il peut facilement être retiré de son support et placé sur le côté.

Installation



shortText missing on MagFit & fr_FR_HG.72861XXX



shortText missing on MovaFlex & fr_FR_HG.72861XXX

Types de jets



Jet enrichi en air anti-éclaboussures.



La répartition du jet permet de réduire les éclaboussures dans l'évier.



Jet efficace qui préserve les ressources, rince et nettoie rapidement vos aliments.



Jet d'eau cristallin sans adjonction d'air parfait pour remplir rapidement les récipients.

Finition



Aspect acier inox

-800

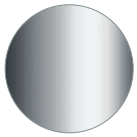

Chromé

-000



Noir chromé brossé

-340



Noir mat

-670

Talis Select M54 PowderSpray

Caractéristiques

- ComfortZone 210
- bec orientable réglable sur 4 positions 60°, 110°, 150° ou 360°
- PowderSpray, jet de douche, jet laminaire
- le bras orientable peut être bougé indépendamment du flexible MovaFlex
- jet de douche frontal verrouillable. Le jet retourne à sa position initiale par pression sur l'inverseur de jet et revient automatiquement par fermeture de la poignée
- Bouton Select pour un passage aisé du mode PowderSpray au jet frontal
- support pour pommeau de douche magnétique MagFit
- débit maximal à 3 bars: 5,6 l/min
- cartouche céramique
- raccordement flexible G ⅜
- limiteur de température réglable
- clapet anti-retour intégré
- convient au chauffe-eau instantané
- trou de robinet de Ø 35 mm requis
- comprenant: mitigeur de cuisine, flexibles de raccordement, set de fixation, matériel de montage, outil spécial, notice de montage
- Le flexible MovaFlex est souple et orientable (360°)
- flexible synthétique avec effet métallique tressé de haute qualité
- fils fabriqués en PET recyclé
- matériau chaud, similaire au coton pour un toucher agréable sur la peau



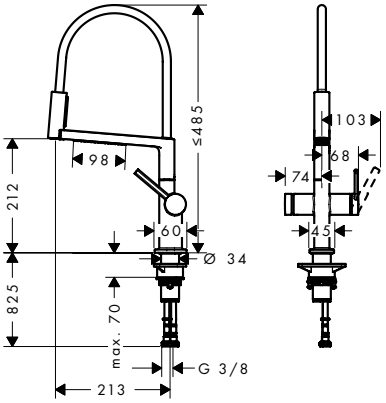

Eco-Responsabilité

EcoSmart

Technologies

Quick Clean · Comfort Zone · Select

Types de jets

Laminar Spray · Powder Spray · Shower Spray

Installation

Mag Fit · Mova Flex

Finition	Code article	Euro
Chromé	72861000	462,00
Noir chromé brossé	72861340	647,00
Noir mat	72861670	601,00
Aspect acier inox	72861800	601,00

Talis M54 Mitigeurs de cuisine monotrou, douchette extractible, 2 jets

Caractéristiques des variantes

- ComfortZone 210
- bec orientable réglable sur 4 positions 60°, 110°, 150° ou 360°
- jet laminaire, jet de douche
- jet de douche blocable, le jet retourne à sa position initiale par pression sur l'inverseur de jet et retour automatique du jet par fermeture de la poignée
- cartouche céramique
- raccordement flexible G ⅜
- limiteur de température réglable
- clapet anti-retour intégré
- convient au chauffe-eau instantané
- trou de robinet de Ø 35 mm requis



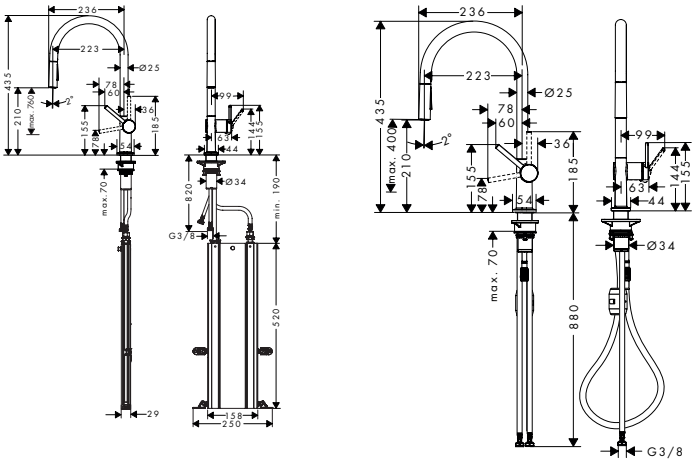

Technologies

Quick Clean · Comfort Zone · Pull-out · sBox Kitchen

Types de jets

Laminar Spray · Shower Spray

Certificats/déclarations

FDES

Vue d'ensemble

ComfortZone	Flexible rétractable	Longueur d'extension (cm)	Débit max. à 3 bar (l/min)	Finition	Code article	Euro
210	sBox	Jusqu'à 76 cm	7	Chromé	72801000	461,19
				Noir mat	72801670	582,31
				Aspect acier inox	72801800	582,31

Pour plus d'informations sur ce produit, voir la page suivante.

Les mesures des schémas techniques sont en mm.
Les spécifications techniques et les unités de mesure peuvent être sujettes à des changements.

Talis M54 Mitigeurs de cuisine monotrou, douchette extractible, 2 jets

Vue d'ensemble

ComfortZone	Flexible rétractable	Longueur d'extension (cm)	Débit max. à 3 bar (l/min)	Finition	Code article	Euro
210	poids	jusqu'à 50 cm	8	Chromé	72800000	404,12
				Noir mat	72800670	525,24
				Aspect acier inox	72800800	525,24

Talis M54 Mitigeurs de cuisine monotrou, bec extractible, 1 jet

Caractéristiques des variantes

- ComfortZone 210
- bec orientable réglable sur 4 positions 60°, 110°, 150° ou 360°
- Jet Normal
- débit maximal à 3 bars: 7 l/min
- cartouche céramique
- raccordement flexible G ⅜
- limiteur de température réglable
- clapet anti-retour intégré
- convient au chauffe-eau instantané
- trou de robinet de Ø 35 mm requis
- comprenant: mitigeur de cuisine, flexibles de raccordement, set de fixation, matériel de montage, notice de montage



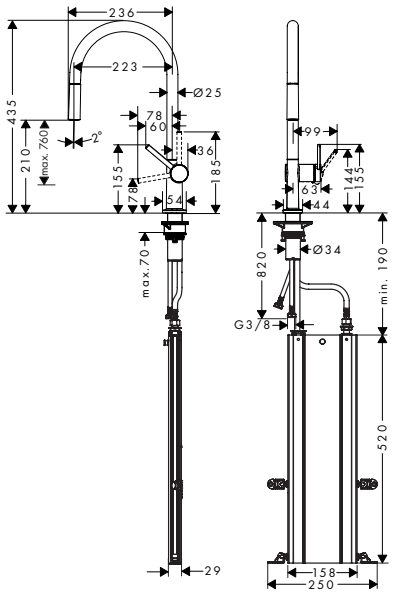

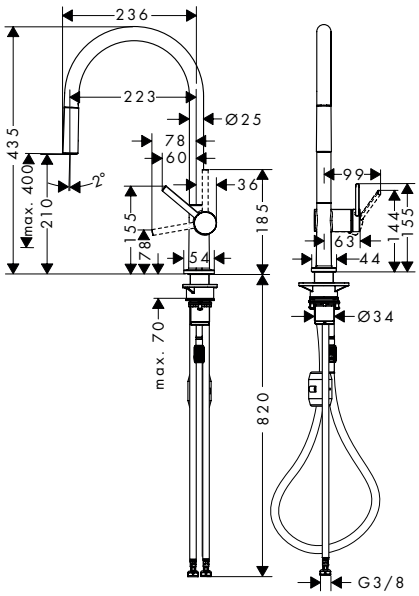

Technologies



Types de jets



Certificats/déclarations



Vue d'ensemble

ComfortZone	Flexible rétractable	Longueur d'extension (cm)	Débit max. à 3 bar (l/min)	Finition	Code article	Euro
210	sBox	Jusqu'à 76 cm	7	Chromé	72803000	392,47
				Noir mat	72803670	504,27
				Aspect acier inox	72803800	504,27
210	poids	jusqu'à 50 cm	7	Chromé	72802000	336,57
				Noir mat	72802670	448,37
				Aspect acier inox	72802800	448,37

Les mesures des schémas techniques sont en mm.
Les spécifications techniques et les unités de mesure peuvent être sujettes à des changements.

Talis M54 Mitigeur de cuisine 220, 1jet

Caractéristiques

- ComfortZone 220
- bec orientable réglable sur 4 positions 60°, 110°, 150° ou 360°
- jet laminaire
- débit maximal à 3 bars: 9 l/min
- cartouche céramique
- raccordement flexible G ⅜
- limiteur de température réglable
- convient au chauffe-eau instantané
- trou de robinet de Ø 35 mm requis
- comprenant: mitigeur de cuisine, flexibles de raccordement, set de fixation, notice de montage



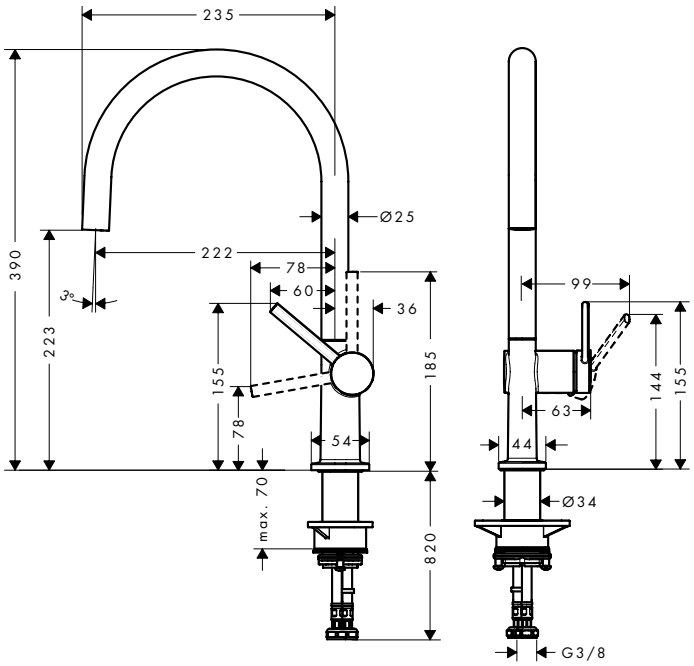

Technologies

Types de jets

Certificats/déclarations

Finition	Code article	Euro
Chromé	72804000	337,74
Noir mat	72804670	361,02
Aspect acier inox	72804800	361,02

Talis M54 Mitigeur de cuisine U 220, 1 jet

Caractéristiques

- ComfortZone 220
- bec orientable réglable sur 4 positions 60°, 110°, 150° ou 360°
- jet laminaire
- débit maximal à 3 bars: 9 l/min
- cartouche céramique
- raccordement flexible G ⅜
- limiteur de température réglable
- convient au chauffe-eau instantané
- trou de robinet de Ø 35 mm requis
- comprenant: mitigeur de cuisine, flexibles de raccordement, set de fixation, notice de montage



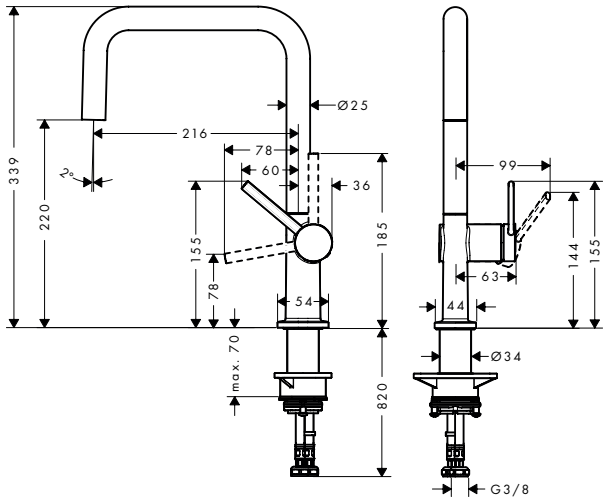

Technologies

Types de jets

Certificats/déclarations

Finition	Code article	Euro
Chromé	72806000	243,40
Noir mat	72806670	316,78
Aspect acier inox	72806800	316,78

Les mesures des schémas techniques sont en mm.
Les spécifications techniques et les unités de mesure peuvent être sujettes à des changements.

Talis M54 Mitigeurs de cuisine monotrou, bec extractible, 1 jet

Caractéristiques des variantes

- ComfortZone 270
- bec en L
- bec orientable réglable sur 4 positions 60°, 110°, 150° ou 360°
- jet laminaire
- cartouche céramique
- raccordement flexible G ⅜
- limiteur de température réglable
- clapet anti-retour intégré
- convient au chauffe-eau instantané
- comprenant: mitigeur de cuisine, flexibles de raccordement, set de fixation, notice de montage



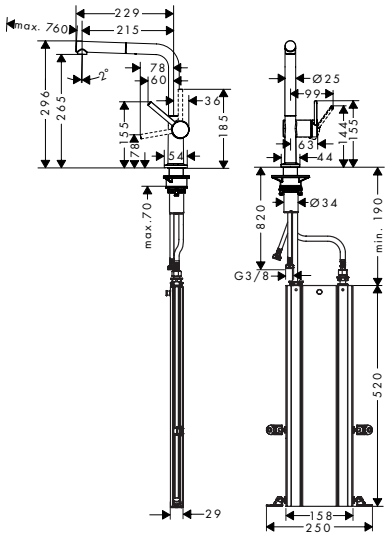

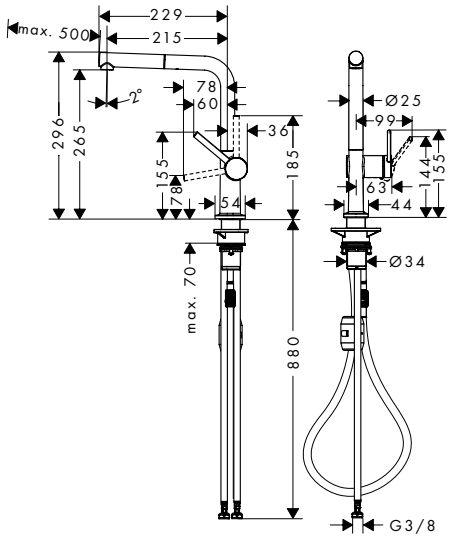

Technologies

Quick Clean | Comfort Zone | Pull-out | sBox Kitchen

Types de jets

Laminar Spray

Certificats/déclarations

FDES

Vue d'ensemble

ComfortZone	Flexible rétractable	Longueur d'extension (cm)	Débit max. à 3 bar (l/min)	Finition	Code article	Euro
270	sBox	Jusqu'à 76 cm	7	Chromé	72809000	393,63
				Noir mat	72809670	416,92
				Aspect acier inox	72809800	416,92
270	poids	jusqu'à 50 cm	8	Chromé	72808000	337,74
				Noir mat	72808670	361,02
				Aspect acier inox	72808800	361,02

Talis M54 Mitigeur de cuisine 270, 1 jet

Caractéristiques

- ComfortZone 270
- bec en L
- bec orientable réglable sur 4 positions 60°, 110°, 150° ou 360°
- jet laminaire
- débit maximal à 3 bars: 8,4 l/min
- cartouche céramique
- raccordement flexible G ⅜
- limiteur de température réglable
- convient au chauffe-eau instantané
- trou de robinet de Ø 35 mm requis
- comprenant: mitigeur de cuisine, flexibles de raccordement, set de fixation, notice de montage



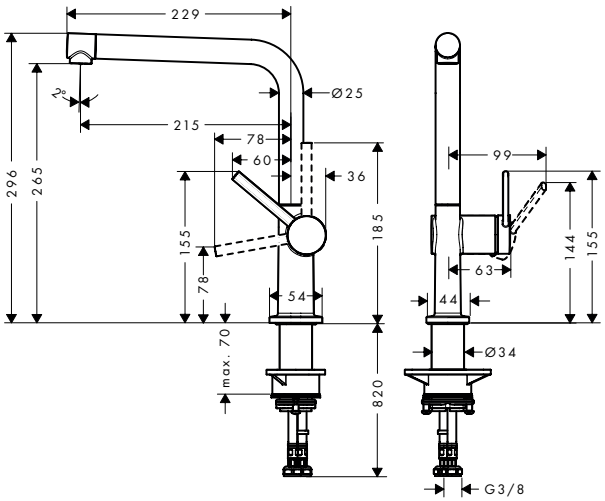

Technologies

Quick Clean | Comfort Zone

Types de jets

Laminar Spray

Certificats/déclarations

FDES

Finition	Code article	Euro
Chromé	72840000	236,42
Noir mat	72840670	307,45
Aspect acier inox	72840800	307,45

Les mesures des schémas techniques sont en mm.
Les spécifications techniques et les unités de mesure peuvent être sujettes à des changements.

Cento Mitigeur de cuisine XXL, Semi-pro 2 jets

Caractéristiques

- ComfortZone 190
- bec orientable 360°
- Jet Normal, jet de douche
- jet de douche blocable, remise à zéro en appuyant sur le bouton
- débit maximal à 3 bars: 10 l/min
- cartouche céramique avec poignée Eco pour un débit réduit jusqu'à 50 %
- raccordement flexible G ⅜
- limiteur de température réglable
- clapet anti-retour intégré
- convient au chauffe-eau instantané
- comprenant: mitigeur de cuisine, notice de montage



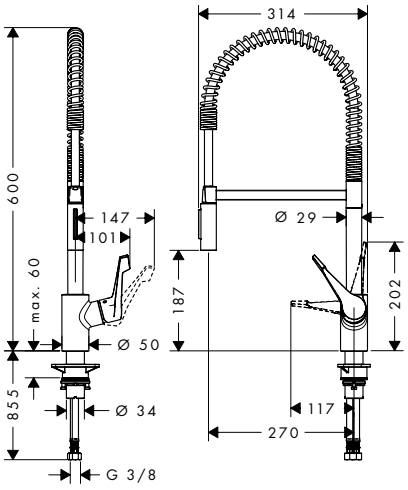

Eco-Responsabilité

Eco Selection

Technologies

Quick Clean
Comfort Zone

Types de jets

Normal Spray
Shower Spray

Certificats/déclarations

FDES

Finition	Code article	Euro
Chromé	14806000	490,30

Les mesures des schémas techniques sont en mm.
Les spécifications techniques et les unités de mesure peuvent être sujettes à des changements.

Focus M41 Mitigeur de cuisine 240, avec douchette extractible 2 jets

Caractéristiques

- ComfortZone 240
- bec orientable sur 2 niveaux 110° ou 150°
- jet laminaire, jet de douche
- jet de douche blocable, le jet retourne à sa position initiale par pression sur l'inverseur de jet et retour automatique du jet par fermeture de la poignée
- support pour pommeau de douche magnétique MagFit
- flexible de raccordement rapide
- débit maximal à 3 bars: 10 l/min
- cartouche céramique
- raccordement flexible G ⅜
- limiteur de température réglable
- clapet anti-retour intégré
- convient au chauffe-eau instantané
- longueur de l'extension jusqu'à 50 cm
- comprenant: mitigeur de cuisine, flexibles de raccordement, set de fixation, Clé de service, notice de montage



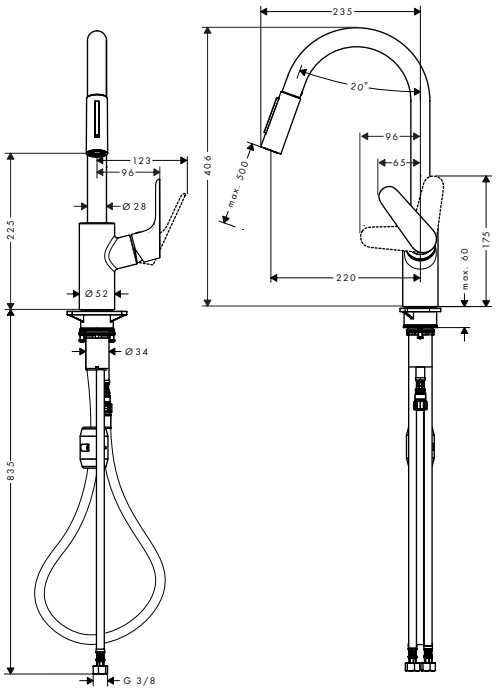

Technologies

Quick Clean · Comfort Zone · Pull-out

Types de jets

Laminar Spray · Shower Spray

Installation

Mag Fit

Certificats/déclarations

Finition	Code article	Euro
Chromé	31815000	327,89
Noir mat	31815670	462,35
Aspect acier inox	31815800	432,07

Focus M41 Mitigeur de cuisine 280, 1 jet

Caractéristiques

- ComfortZone 280
- bec orientable possible sur 3 niveaux 110°, 150° ou 360°
- Jet Normal
- débit maximal à 3 bars: 12 l/min
- cartouche céramique
- raccordement flexible G ⅜
- limiteur de température réglable
- convient au chauffe-eau instantané
- comprenant: mitigeur de cuisine, flexibles de raccordement, set de fixation, notice de montage



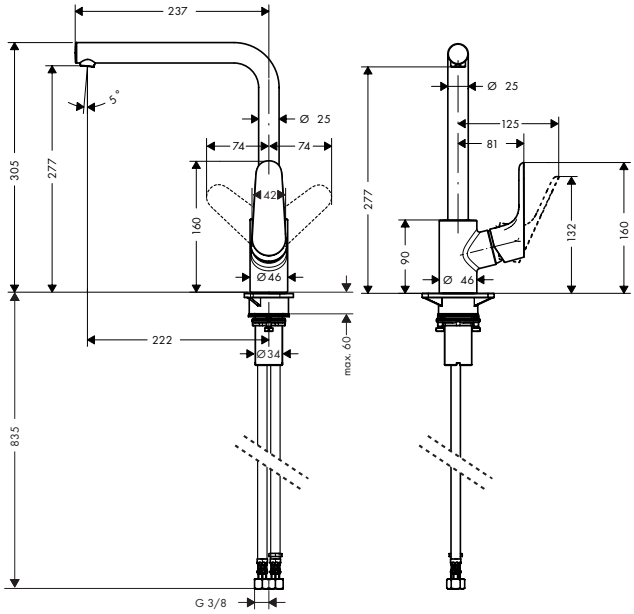

Technologies

AirPower · Comfort Zone

Types de jets

Normal Spray

Certificats/déclarations

Finition	Code article	Euro
Chromé	31817000	252,72
Noir mat	31817670	368,01
Aspect acier inox	31817800	331,90

Les mesures des schémas techniques sont en mm.
Les spécifications techniques et les unités de mesure peuvent être sujettes à des changements.

Focus M41 Mitigeur de cuisine 260, 1 jet

Caractéristiques

- ComfortZone 260
- bec orientable possible sur 3 niveaux 110°, 150° ou 360°
- Jet Normal
- débit maximal à 3 bars: 12 l/min
- cartouche céramique
- raccordement flexible G ⅜
- limiteur de température réglable
- convient au chauffe-eau instantané
- comprenant: mitigeur de cuisine, flexibles de raccordement, set de fixation, notice de montage



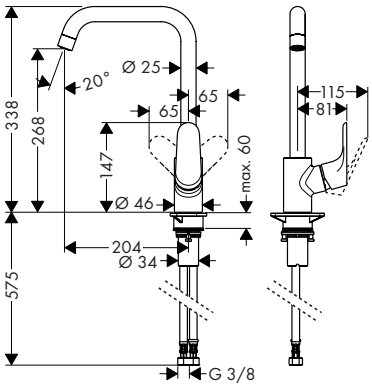

Technologies

Quick Clean · AirPower · Comfort Zone

Types de jets

Normal Spray

Certificats/déclarations

FDES

Finition	Code article	Euro
Chromé	31820000	213,54
Noir mat	31820670	322,60
Aspect acier inox	31820800	276,01

Focus M41 Mitigeur de cuisine 160, 1 jet

Caractéristiques

- ComfortZone 160
- bec orientable 360°
- Jet Normal
- débit maximal à 3 bars: 12 l/min
- cartouche céramique
- raccordement flexible G ⅜
- limiteur de température réglable
- convient au chauffe-eau instantané
- comprenant: mitigeur de cuisine, flexibles de raccordement, set de fixation, notice de montage, mitigeur de cuisine, flexibles de raccordement, set de fixation, notice de montage



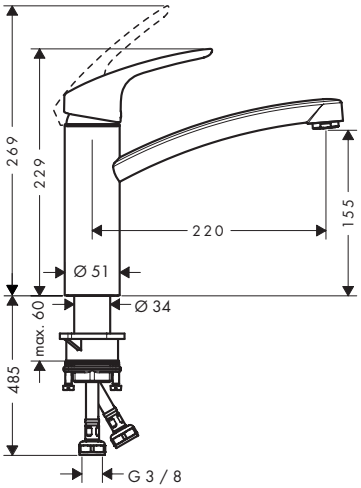

Technologies

Quick Clean · AirPower · Comfort Zone

Types de jets

Normal Spray

Finition	Code article	Euro
Aspect acier inox	31806800	214,28

Les mesures des schémas techniques sont en mm.
Les spécifications techniques et les unités de mesure peuvent être sujettes à des changements.

Focus M41 Mitigeur de cuisine 160, Coolstart / 2 vitesses, EcoSelection 1 jet

Caractéristiques

- ComfortZone 160
- CoolStart : démarrage en eau froide en position de poignée centrée
- bec orientable 360°
- débit maximal à 3 bars: 13,8 l/min
- cartouche céramique avec poignée Eco pour un débit réduit jusqu'à 50 %
- raccordement flexible G ⅜
- limiteur de température réglable
- convient au chauffe-eau instantané
- E1, C2, A2, U3
- comprenant: mitigeur de cuisine, flexibles de raccordement, set de fixation, notice de montage



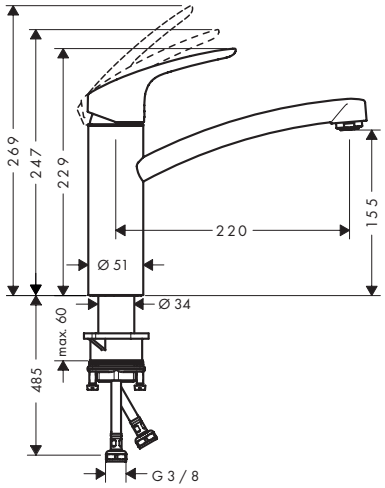

Eco-Responsabilité

CoolStart · Eco Selection

Technologies

Quick Clean · AirPower · Comfort Zone

Certificats/déclarations

NF · FDES

Finition	Code article	Euro
Chromé	31816000	154,03

Focus M41 Mitigeur de cuisine Montage mural, 1jet

Caractéristiques

- bec orientable 180°
- Jet Normal
- distance du centre: 150 mm ± 12 mm
- débit maximal à 3 bars: 12 l/min
- cartouche céramique
- raccords S
- limiteur de température réglable
- convient au chauffe-eau instantané
- comprenant: mitigeur de cuisine, rosaces, raccords S, notice de montage



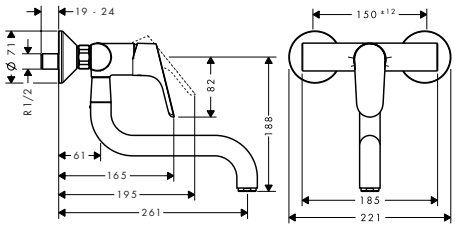

Technologies

Quick clean · AirPower

Types de jets

Normal Spray

Certificats/déclarations

FDES

Finition	Code article	Euro
Chromé	31825000	221,28

Les mesures des schémas techniques sont en mm.
Les spécifications techniques et les unités de mesure peuvent être sujettes à des changements.

Focus M42 Mitigeurs de cuisine monotrou, CoolStart, 1 jet

Caractéristiques des variantes

- CoolStart : démarrage en eau froide en position de poignée centrée
- bec orientable 360°
- Jet Normal
- débit maximal à 3 bars: 12 l/min
- cartouche céramique avec poignée Eco pour un débit réduit jusqu'à 50 %
- raccordement flexible G ⅜
- limiteur de température réglable
- convient au chauffe-eau instantané
- comprenant: mitigeur de cuisine, flexibles de raccordement, set de fixation, notice de montage

100



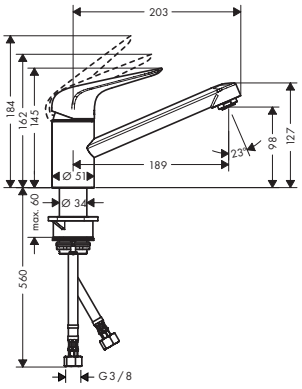

120



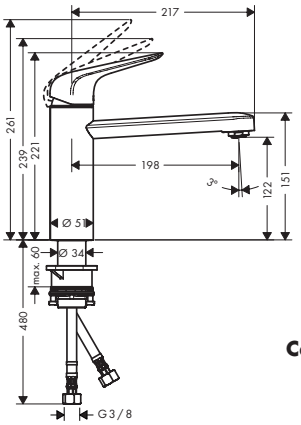

Eco-Responsabilité

CoolStart · Eco Selection

Technologies

Quick Clean · AirPower · Comfort Zone

Types de jets

Normal Spray

Certificats/déclarations

FDES

Vue d'ensemble

ComfortZone	ECAU	NF	Finition	Code article	Euro
100			Chromé	71809000	137,42
120	E0/0, C3, A3, U3		Chromé	71805000	163,05

Focus M42 Mitigeur de cuisine 150, avec douchette extractible 1 jet

Caractéristiques

- ComfortZone 150
- bec orientable 120°
- Jet Normal
- support pour pommeau de douche magnétique MagFit
- flexible de raccordement rapide
- débit maximal à 3 bars: 8 l/min
- cartouche céramique
- raccordement flexible G ⅜
- limiteur de température réglable
- clapet anti-retour intégré
- convient au chauffe-eau instantané
- longueur de l'extension jusqu'à 50 cm
- E0, C1, A3, U3
- comprenant: mitigeur de cuisine, flexibles de raccordement, set de fixation, notice de montage



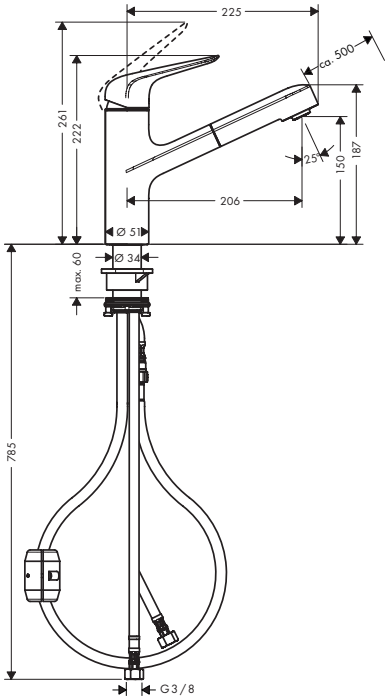

Technologies

Quick Clean · AirPower · Comfort Zone · Pull-out

Types de jets

Normal Spray

Installation

Mag Fit

Certificats/déclarations

NF · FDES

Finition	Code article	Euro
Chromé	71814000	218,94

Les mesures des schémas techniques sont en mm.
Les spécifications techniques et les unités de mesure peuvent être sujettes à des changements.

Zesis M33 Mitigeurs de cuisine monotrou avec douchette extractible en métal

Caractéristiques des variantes

- bec orientable 150°
- jet laminaire, jet de douche
- jet de douche blocable, le jet retourne à sa position initiale par pression sur l'inverseur de jet et retour automatique du jet par fermeture de la poignée
- débit maximal à 3 bars: 8,2 l/min
- cartouche céramique
- raccordement flexible G ⅜
- limiteur de température réglable
- clapet anti-retour intégré
- convient au chauffe-eau instantané
- douchette extractible métallique
- comprenant: mitigeur de cuisine, flexibles de raccordement, set de fixation, notice de montage

150



160



Technologies

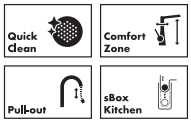

Types de jets



Installation



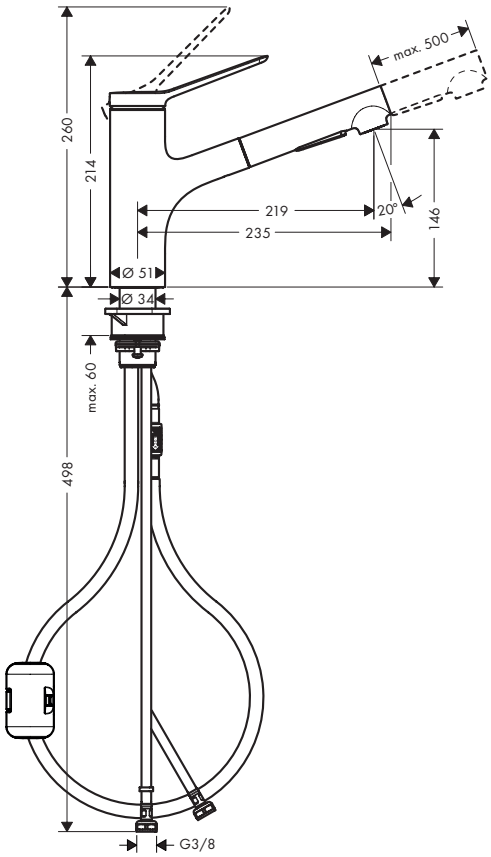

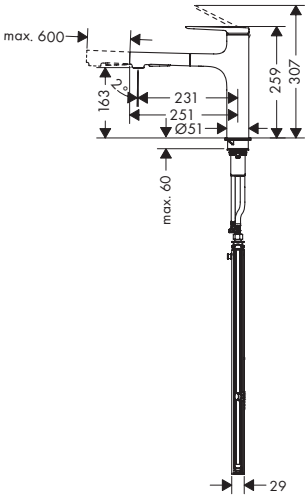

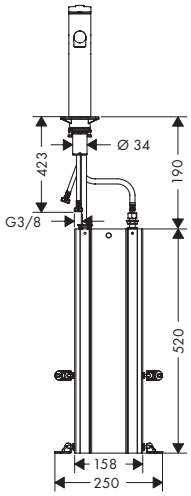

Vue d'ensemble

ComfortZone	Flexible rétractable	Longueur d'extension (cm)	Finition	Code article	Euro
150	sBox	Jusqu'à 76 cm	Noir mat	74821670	373,65
			Aspect acier inox	74821800	351,61
150	poids	jusqu'à 50 cm	Chromé	74820000	226,71
			Noir mat	74820670	316,97
			Aspect acier inox	74820800	294,93
160	sBox	jusqu'à 60 cm	Chromé	74823000	363,15
			Noir mat	74823670	484,91
			Aspect acier inox	74823800	454,47
160	poids	jusqu'à 50 cm	Noir mat	74822670	428,23
			Aspect acier inox	74822800	397,79

Les mesures des schémas techniques sont en mm.
Les spécifications techniques et les unités de mesure peuvent être sujettes à des changements.

Zesis M33 Mitigeur de cuisine 150 avec douchette extractible 2 jets

Caractéristiques

- ComfortZone 150
- bec orientable 150°
- jet laminaire, jet de douche
- jet de douche blocable, le jet retourne à sa position initiale par pression sur l'inverseur de jet et retour automatique du jet par fermeture de la poignée
- flexible de raccordement rapide
- débit maximal à 3 bars: 8,2 l/min
- cartouche céramique
- raccordement flexible G ⅜
- limiteur de température réglable
- clapet anti-retour intégré
- convient au chauffe-eau instantané
- longueur de l'extension jusqu'à 50 cm
- comprenant: mitigeur de cuisine, flexibles de raccordement, set de fixation, notice de montage



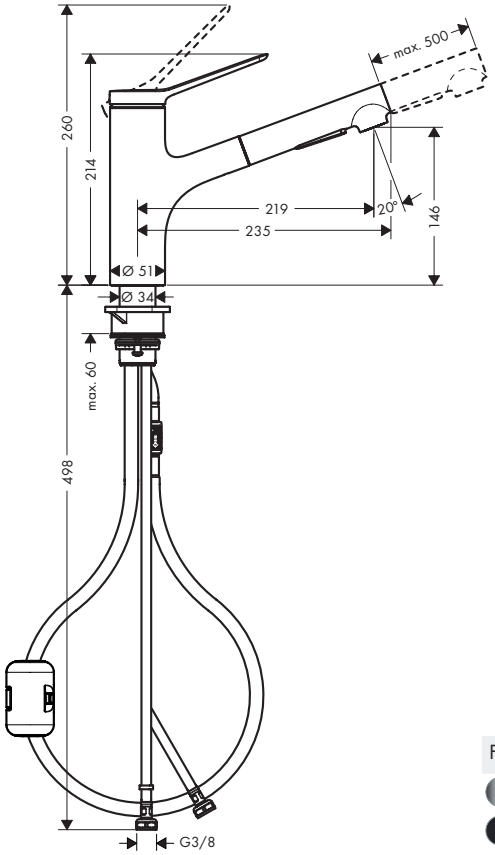

Technologies

Quick Clean | Comfort Zone | Pull-out

Types de jets

Laminar Spray | Shower Spray

Finition	Code article	Euro
Chromé	74800000	192,16
Noir mat	74800670	269,03
Aspect acier inox	74800800	269,03

Zesis M33 Mitigeur de cuisine 150 1jet

Caractéristiques

- ComfortZone 150
- bec orientable réglable sur 3 positions 60°, 110° ou 360°
- Jet Normal
- débit maximal à 3 bars: 11,6 l/min
- cartouche céramique
- raccordement flexible G ⅜
- limiteur de température réglable
- convient au chauffe-eau instantané
- comprenant: mitigeur de cuisine, flexibles de raccordement, set de fixation, notice de montage



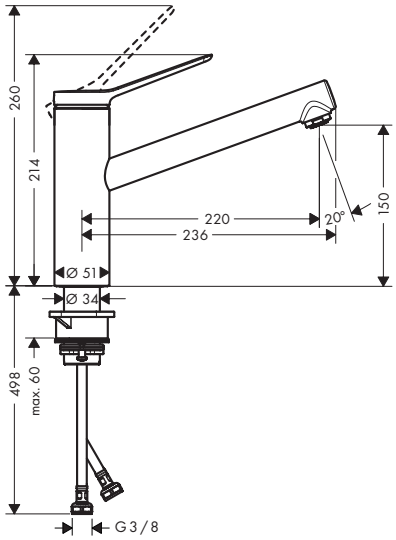

Technologies

Quick Clean | AirPower | Comfort Zone

Types de jets

Normal Spray

Finition	Code article	Euro
Noir mat	74802670	194,49
Aspect acier inox	74802800	194,49

Les mesures des schémas techniques sont en mm.
Les spécifications techniques et les unités de mesure peuvent être sujettes à des changements.

Zesis M33 Mitigeur de cuisine 150, 1 jet, basse pression

Caractéristiques

- pour chauffe-eau ventilé (sans pression)
- ComfortZone 150
- bec orientable réglable sur 3 positions 60°, 110° ou 360°
- jet laminaire
- débit maximal à 3 bars: 4 l/min
- cartouche céramique
- raccordement flexible G ⅜
- limiteur de température réglable
- ne convient pas au chauffe-eau instantané
- comprenant: mitigeur de cuisine, flexibles de raccordement, set de fixation, notice de montage
- Taxonomie UE: max. 6 l/min - SC (Substantial Contribution)



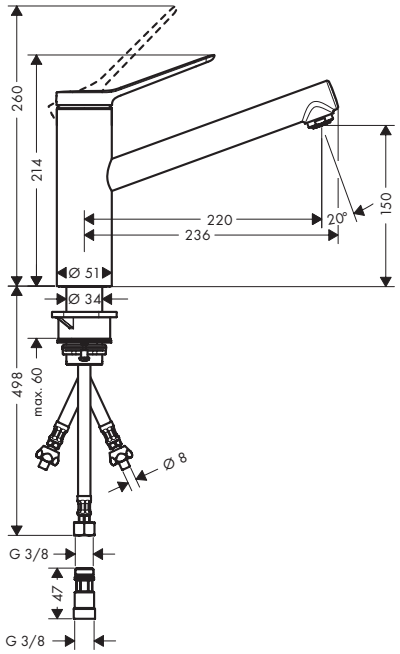

Technologies

Comfort Zone | Low Pressure

Types de jets

Laminar Spray

Finition	Code article	Euro
Chromé	74806000	171,19
Noir mat	74806670	238,25
Aspect acier inox	74806800	221,46

Zesis M33 Mitigeur de cuisine 150, CoolStart / 2 vitesses, EcoSelection 1 jet

Caractéristiques

- ComfortZone 150
- CoolStart : démarrage en eau froide en position de poignée centrée
- bec orientable réglable sur 2 niveaux : 60° ou 110°
- Jet Normal
- débit maximal à 3 bars: 7,6 l/min
- cartouche céramique avec poignée Eco pour un débit réduit jusqu'à 50 %
- raccordement flexible G ⅜
- limiteur de température réglable
- convient au chauffe-eau instantané
- comprenant: mitigeur de cuisine, flexibles de raccordement, set de fixation, notice de montage



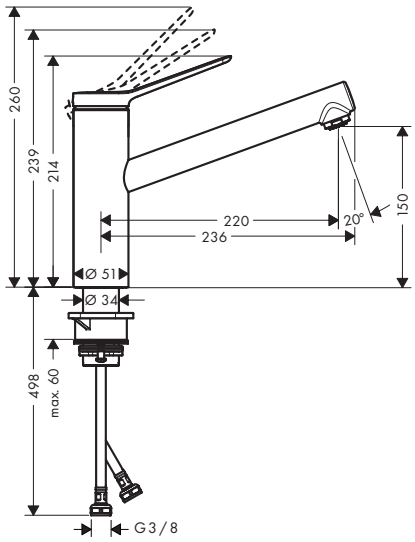

Eco-Responsabilité

CoolStart | Eco Selection

Technologies

Quick Clean | AirPower | Comfort Zone

Types de jets

Normal Spray

Finition	Code article	Euro
Chromé	74813000	138,59
Noir mat	74813670	189,01
Aspect acier inox	74813800	189,01

Les mesures des schémas techniques sont en mm.
Les spécifications techniques et les unités de mesure peuvent être sujettes à des changements.

Zesis M33 Mitigeur de cuisine 200 avec robinet d'arrêt intégré, CoolStart, 1jet

Caractéristiques

- ComfortZone 200
- CoolStart : démarrage en eau froide en position de poignée centrée
- bec orientable réglable sur 2 niveaux : 60° ou 110°
- Jet Normal
- avec vanne d'arrêt intégré
- débit maximal à 3 bars: 11,4 l/min
- cartouche céramique
- raccordement flexible G ⅜
- limiteur de température réglable
- convient au chauffe-eau instantané
- comprenant: mitigeur de cuisine, flexibles de raccordement, set de fixation, notice de montage



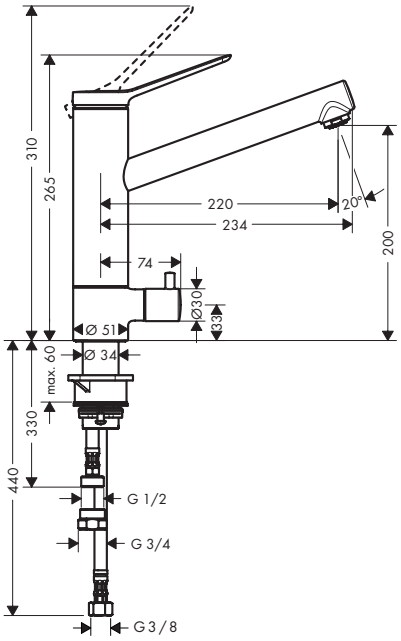

Eco-Responsabilité

CoolStart EcoSmart

Technologies

Quick Clean AirPower Comfort Zone

Types de jets

Normal Spray

Finition	Code article	Euro
Chromé	74807000	269,03

Les mesures des schémas techniques sont en mm.
Les spécifications techniques et les unités de mesure peuvent être sujettes à des changements.

Logis M31 Mitigeur de cuisine 260, 1 jet

Caractéristiques

- ComfortZone 260
- bec orientable possible sur 3 niveaux 110°, 150° ou 360°
- Jet Normal
- débit maximal à 3 bars: 12 l/min
- cartouche céramique
- raccordement flexible G ⅜
- limiteur de température réglable
- convient au chauffe-eau instantané
- comprenant: mitigeur de cuisine, flexibles de raccordement, set de fixation, notice de montage



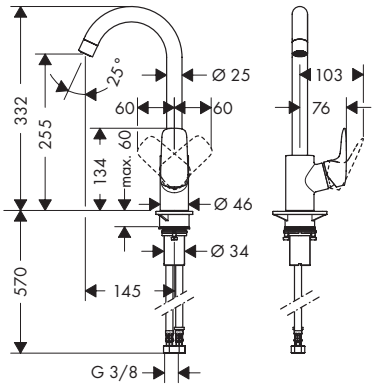

Technologies

AirPower | Comfort Zone

Types de jets

Normal Spray

Certificats/déclarations

Finition	Code article	Euro
Chromé	71835000	185,17

Logis M31 Mitigeur de cuisine 160, installation devant une fenêtre, 1 jet

Caractéristiques

- ComfortZone 160
- bec orientable 150°
- installation devant une fenêtre
- installation devant une fenêtre, possibilité de pose à plat, hauteur de base 51 mm
- Jet Normal
- débit maximal à 3 bars: 12 l/min
- cartouche céramique
- raccordement flexible G ⅜
- limiteur de température réglable
- convient au chauffe-eau instantané
- comprenant: mitigeur de cuisine, flexibles de raccordement, set de fixation, notice de montage



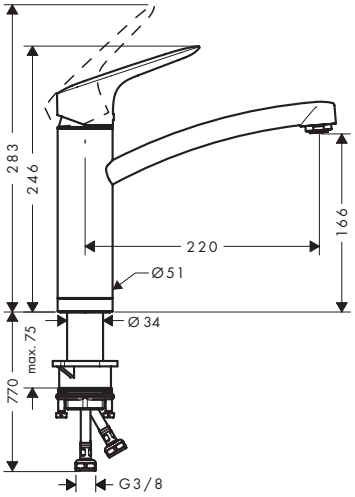

Technologies

AirPower | Comfort Zone | Tilt Function

Types de jets

Normal Spray

Certificats/déclarations

Finition	Code article	Euro
Chromé	71833000	187,49

Les mesures des schémas techniques sont en mm.
Les spécifications techniques et les unités de mesure peuvent être sujettes à des changements.

Logis M31 Mitigeurs de cuisine monotrou, CoolStart, 1 jet

Caractéristiques des variantes

- CoolStart : démarrage en eau froide en position de poignée centrée
- bec orientable 360°
- Jet Normal
- débit maximal à 3 bars: 12 l/min
- cartouche céramique avec poignée Eco pour un débit réduit jusqu'à 50 %
- raccordement flexible G ⅜
- limiteur de température réglable
- convient au chauffe-eau instantané
- E1, C3, A1, U3
- comprenant: mitigeur de cuisine, flexibles de raccordement, set de fixation, notice de montage

120



160



Eco-Responsabilité

Technologies

Types de jets

Certificats/déclarations

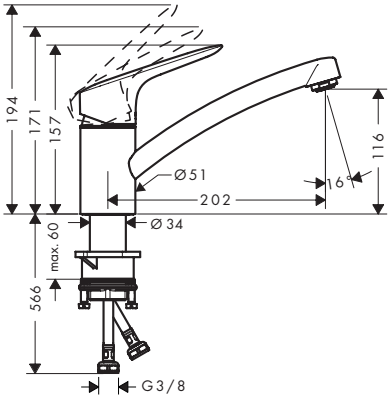

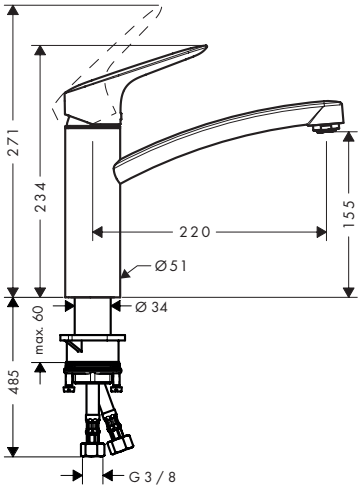

Vue d'ensemble

ComfortZone	ECAU	Finition	Code article	Euro
120	E1, C3, A1, U3	Chromé	71837000	127,18
160	E1, C3, A1, U3	Chromé	71839000	138,59

Logis M31 Mitigeur de cuisine Montage mural, 1jet

Caractéristiques

- bec orientable 220°
- Jet Normal
- distance du centre: 150 mm ± 12 mm
- débit maximal à 3 bars: 13 l/min
- cartouche céramique
- raccords S
- limiteur de température réglable
- convient au chauffe-eau instantané
- comprenant: mitigeur de cuisine, rosaces, raccords S, notice de montage



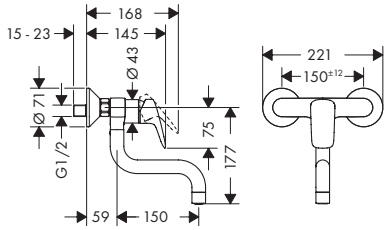

Technologies

Types de jets

Certificats/déclarations

Finition	Code article	Euro
Chromé	71836000	192,16

Les mesures des schémas techniques sont en mm.
Les spécifications techniques et les unités de mesure peuvent être sujettes à des changements.

Vernis Blend M35 Mitigeur de cuisine 210, 1jet

Caractéristiques

- ComfortZone 210
- bec orientable réglable sur 2 niveaux : 120° ou 360°
- Jet Normal
- débit maximal à 3 bars: 11,1 l/min
- cartouche céramique
- raccordement flexible G ⅜
- convient au chauffe-eau instantané
- comprenant: mitigeur de cuisine, flexibles de raccordement, set de fixation, notice de montage



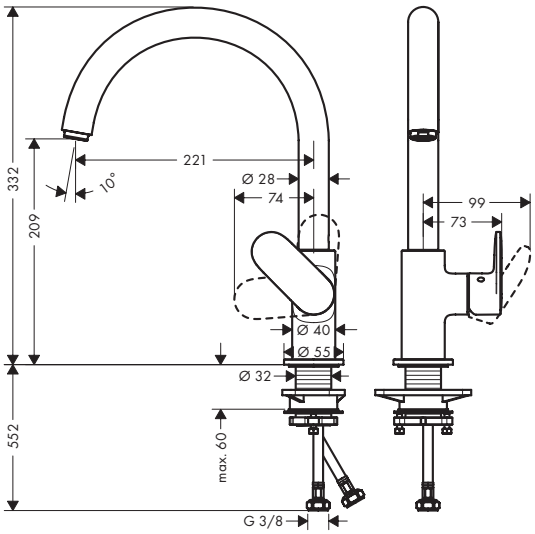

Technologies

AirPower | Comfort Zone

Types de jets

Normal Spray

Finition	Code article	Euro
Chromé	71870000	161,87
Noir mat	71870670	227,10

Vernis Shape M35 Mitigeur de cuisine 210, 1jet

Caractéristiques

- ComfortZone 210
- bec orientable réglable sur 2 niveaux : 120° ou 360°
- Jet Normal
- débit maximal à 3 bars: 11,1 l/min
- cartouche céramique
- raccordement flexible G ⅜
- convient au chauffe-eau instantané
- comprenant: mitigeur de cuisine, flexibles de raccordement, set de fixation, notice de montage



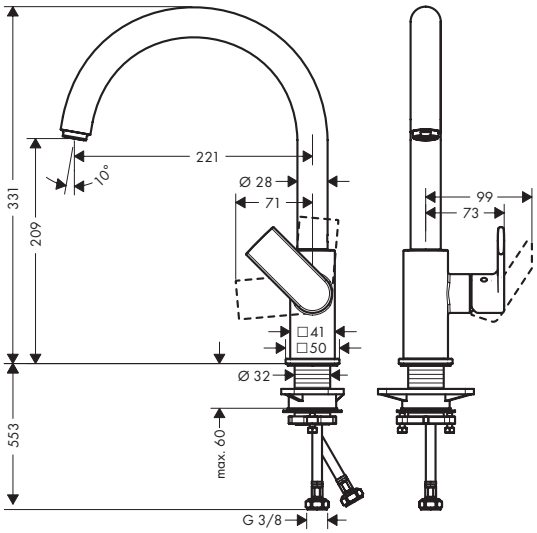

Technologies

AirPower | Comfort Zone

Types de jets

Normal Spray

Finition	Code article	Euro
Chromé	71871000	218,94
Noir mat	71871670	307,45

Les mesures des schémas techniques sont en mm.
Les spécifications techniques et les unités de mesure peuvent être sujettes à des changements.

A41 Distributeur de liquide vaisselle, rosace ronde, haut. bec 71 mm

Caractéristiques

- compatible avec tous les designs de mitigeurs
- Longueur du bec 91 mm
- matériau: métallique
- tube de sortie non corrosif
- capacité de remplissage 500 ml
- dosage 2 ml
- facile à remplir par le haut
- pour montage sur plan de travail jusqu'à 55 mm
- installation simple et sûre sans outil
- trou de perçage avec 28 - 35 mm diamètre nécessaire



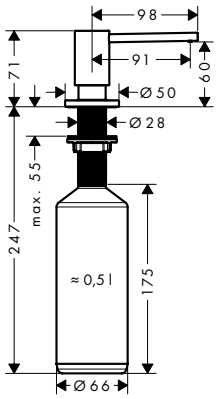

Finition	Code article	Euro
Chromé	40438000	69,88
Noir chromé brossé	40438340	104,81
Noir mat	40438670	97,83
Aspect acier inox	40438800	92,00

A51 Distributeur de liquide vaisselle, rosace ronde, haut. bec 92 mm

Caractéristiques

- compatible avec tous les designs de mitigeurs
- Longueur du bec 91 mm
- matériau: métallique
- tube de sortie non corrosif
- capacité de remplissage 500 ml
- dosage 2 ml
- facile à remplir par le haut
- pour montage sur plan de travail jusqu'à 55 mm
- installation simple et sûre sans outil
- trou de perçage avec 28 - 35 mm diamètre nécessaire



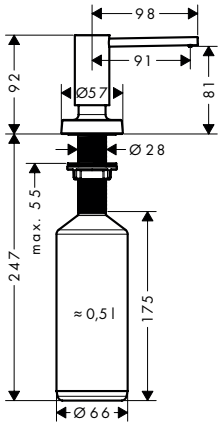

Finition	Code article	Euro
Chromé	40448000	99,00
Noir mat	40448670	128,10
Aspect acier inox	40448800	128,10

A71 Distributeur de liquide vaisselle, rosace SoftCube

Caractéristiques

- compatible avec tous les designs de mitigeurs
- Longueur du bec 91 mm
- matériau: métallique
- tube de sortie non corrosif
- capacité de remplissage 500 ml
- dosage 2 ml
- facile à remplir par le haut
- pour montage sur plan de travail jusqu'à 55 mm
- installation simple et sûre sans outil
- trou de perçage avec 28 - 35 mm diamètre nécessaire



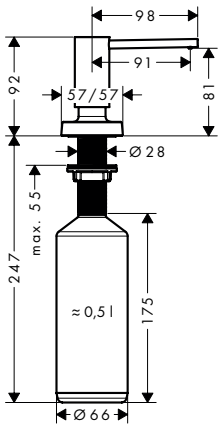

Finition	Code article	Euro
Chromé	40468000	99,00
Noir mat	40468670	132,76
Aspect acier inox	40468800	128,10

Les mesures des schémas techniques sont en mm.
Les spécifications techniques et les unités de mesure peuvent être sujettes à des changements.

Distributeur de liquide-vaisselle

Caractéristiques

- type de savon: savon liquide
- capacité de remplissage 300 ml
- sans contact
- avec matériel de montage



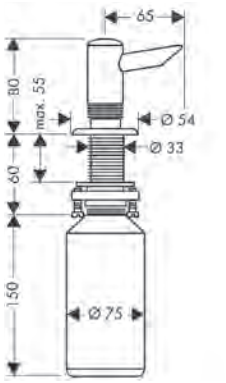

Finition	Code article	Euro
Chromé	40418000	133,92
Aspect acier inoxydable	40418800	201,48

Talis M54 F21 Robinet d'arrêt pour installation encastrée

Caractéristiques

- dimension du raccordement: G ½ adaptateur inclus G ¾
- plage de serrage: 0 à 60 mm
- diamètre du trou de perçage: 35 mm
- diamètre: 48.0 mm
- robinet d'arrêt pour installation sur éviers et plans de travail de cuisine



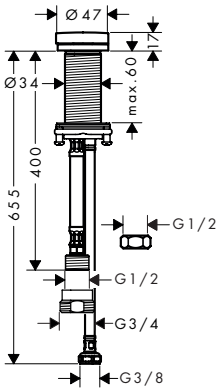

Finition	Code article	Euro
Chromé	72841000	83,85
Noir mat	72841670	107,14
Aspect acier inox	72841800	107,14

Les mesures des schémas techniques sont en mm.
Les spécifications techniques et les unités de mesure peuvent être sujettes à des changements.

Planches à découper

Caractéristiques des variantes

- compatible avec S51 Eviers SilicaTec, S71 Éviers en acier inoxydable

F16



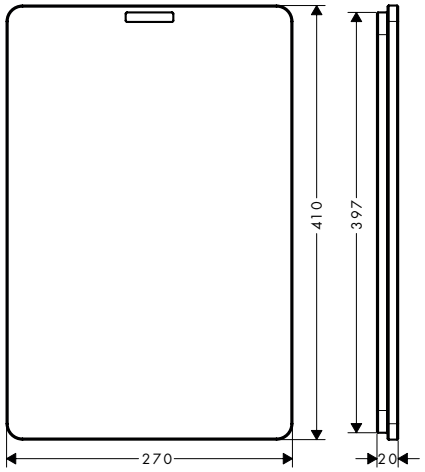

F15



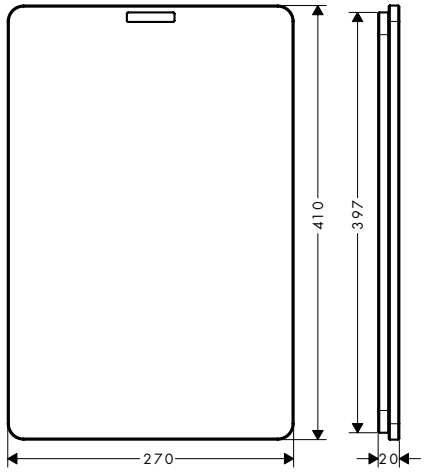

Vue d'ensemble

Modèle	Finition	Code article	Euro
chêne	Chêne naturel	40961000	104,81
noyer	Noyer foncé	40960000	138,59

F14 Passoire pour évier

Caractéristiques

- idéal pour nettoyer les fruits et légumes ou égoutter les aliments
- compatible avec S51 Eviers SilicaTec, S71 Éviers en acier inoxydable, éviers de cuisine de 400 mm et 406 mm de profondeur
- matériau: synthétique



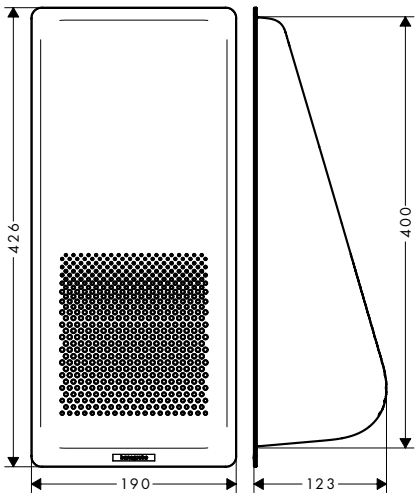

Finition	Code article	Euro
Noir mat	40963000	61,73



Eviers de cuisine

Eviers de cuisine

	S51	
		
Finition		
Taille de l'armoire (cm)	80	60
trou pour robinet	–	–
Garniture de vidage	–	–
Montage haut	■	■
Montage affleurant	–	–
Encastré	–	–
prix en €	**426,24**	**520,58**
à partir de la page	804	805

■ disponible selon le modèle
– non disponible

Installation



L'évier est inséré par le haut dans le plan de travail prédécoupé.

Finition

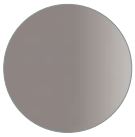

Gris béton

-380



Noir graphite

-170

S51 S510-F660 Evier encastré 660

Caractéristiques

- Dimensions de découpe: 750 x 490 mm
- matériau: SilicaTec
- nombre de vasques: 1 cuve principale
- le trou de robinet pour le perçage est prédéfini (voir dessin à l'échelle), foret à diamant inclus
- Taille de l'armoire: 80 cm
- type d'installation: partie supérieur de montage
- position du trop-plein: sur le côté droit de la vasque
- Profondeur de l'évier: cadre
- garniture de vidage non incluse, à commander séparément des pièces requises
- épaisseur des parois de l'évier: 7 mm
- diamètre du trou de vidange: 90 mm

Installation

Top Mounted Installation

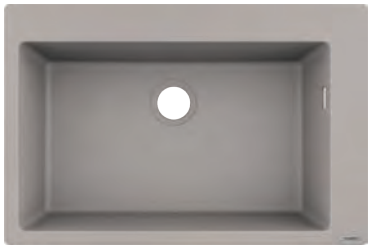

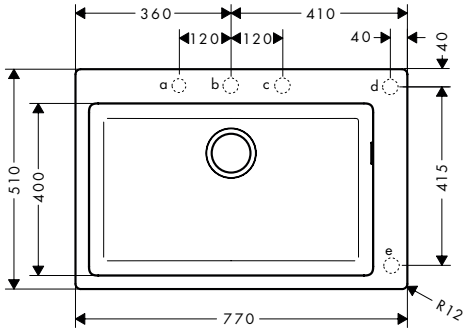

a, b, c, d, e = Ø 35

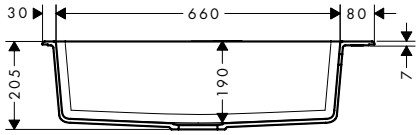

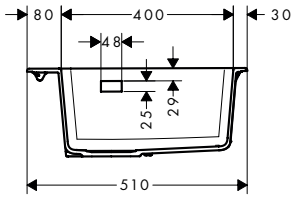

Finition	Code article	Euro
Gris béton	43313380	426,24

A compléter avec (au choix):	Finition	Code article	Euro
 D16-10 Garniture de vidage manuelle pour simple cuve granite	Chromé	43927000	29,11
 D16-11 Garniture de vidage automatique pour simple cuve granite	Chromé	43937000	52,41

Les mesures des schémas techniques sont en mm.
Les spécifications techniques et les unités de mesure peuvent être sujettes à des changements.

S51 S514-F450 Evier encastré 450 avec égouttoir

Caractéristiques

- Dimensions de découpe: 1030 x 490 mm
- matériau: SilicaTec
- nombre de vasques: 1 cuve principale
- avec évacuation
- le trou de robinet pour le perçage est prédéfini (voir dessin à l'échelle), foret à diamant inclus
- orientation: vasque principale à droite
- Taille de l'armoire: 60 cm
- type d'installation: partie supérieur de montage
- position du trop-plein: sur le côté droit de la vasque
- pour montage sur plan de travail de 25 mm
- Profondeur de l'évier: cadre
- garniture de vidage non incluse, à commander séparément des pièces requises

Installation

Top Mounted Installation



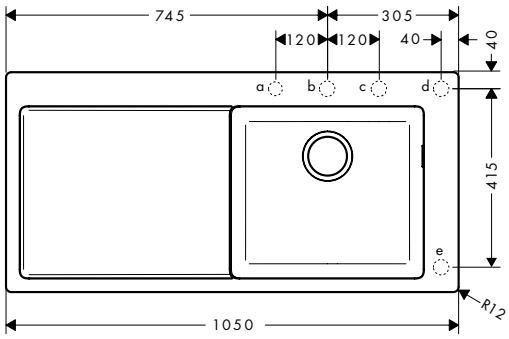

a, b, c, d, e = Ø 35

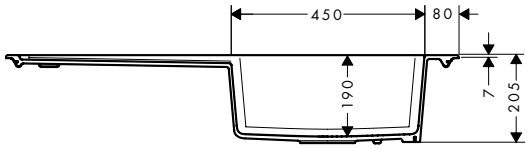

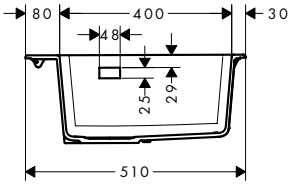

Finition	Code article	Euro
Noir graphite	43314170	520,58

A compléter avec (au choix):

		Finition	Code article	Euro
	D16-10 Garniture de vidage manuelle pour simple cuve granite	Chromé	43927000	29,11
	D16-11 Garniture de vidage automatique pour simple cuve granite	Chromé	43937000	52,41

Les mesures des schémas techniques sont en mm.
Les spécifications techniques et les unités de mesure peuvent être sujettes à des changements.

Vidage manuel et tubulures de trop-plein pour vasque simple

Caractéristiques des variantes

- comprenant: vidage et tubulure de trop-plein, bonde panier, Siphon
- système d'évacuation: réalisation de l'évacuation en poussant/tirant sur la bonde panier
- diamètre 40 /50
- 1 1/2" avec siphon anti-odeurs et tube d'évacuation à faible encombrement
- bonde panier: 3 1/2"

D14-10



D16-10



Vue d'ensemble

Modèle	Finition	Code article	Euro
pour éviers en acier inoxydable	Acier inoxydable	43921800	34,94
pour éviers en granite	Chromé	43927000	29,11

Vdage automatique et tubulures de trop-plein pour vasques simples

Caractéristiques des variantes

- comprenant: vidage et tubulure de trop-plein, garniture de vidage, Siphon
- système d'évacuation: Ouverture/fermeture du vidage en tournant la poignée de tirette
- diamètre 40 /50
- 1 1/2" avec siphon anti-odeurs et tube d'évacuation à faible encombrement
- bonde panier: 3 1/2"

D14-11



D16-11



Vue d'ensemble

Modèle	Finition	Code article	Euro
pour éviers en acier inoxydable	Acier inoxydable	43931800	58,23
pour éviers en granite	Chromé	43937000	52,41

Les mesures des schémas techniques sont en mm.
Les spécifications techniques et les unités de mesure peuvent être sujettes à des changements.



Planification & Installation

Xevolos E Exemples d'installation

61086XXX

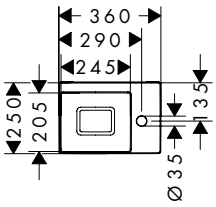

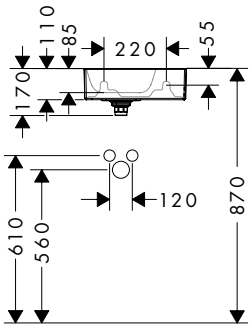

61087XXX

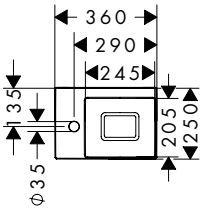

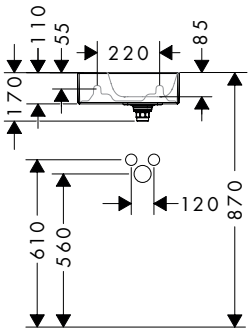

61089XXX, 61091XXX

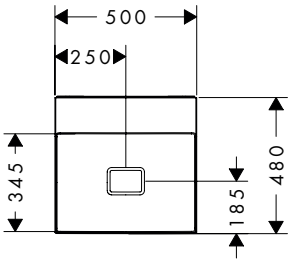

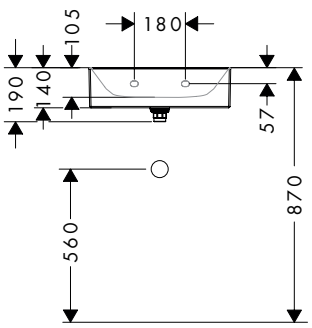

61088XXX, 61090XXX

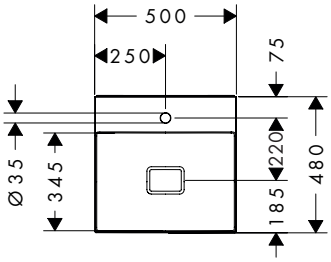

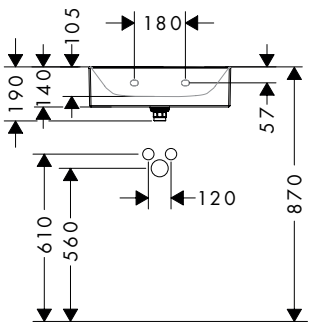

Les dimensions peuvent varier en raison des tolérances céramiques liées au processus de production.

61092XXX, 61094XXX

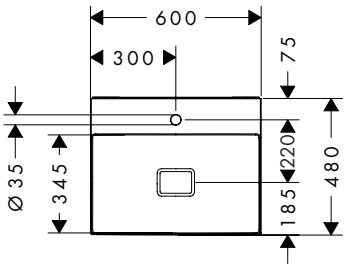

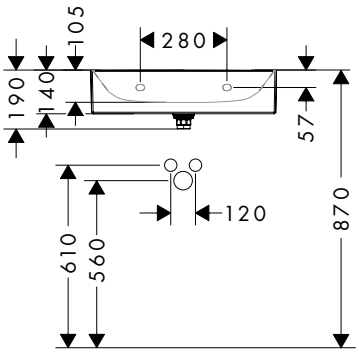

61093XXX, 61095XXX

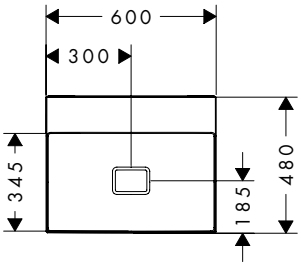

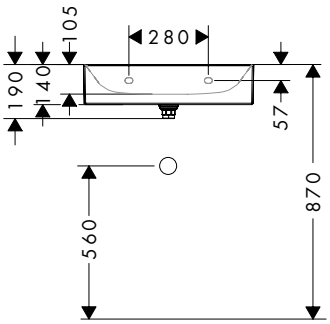

61096XXX, 61098XXX

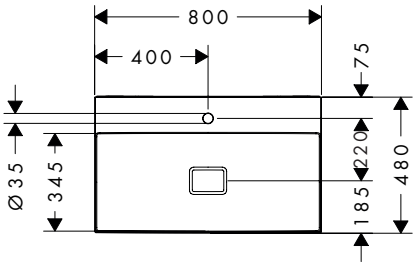

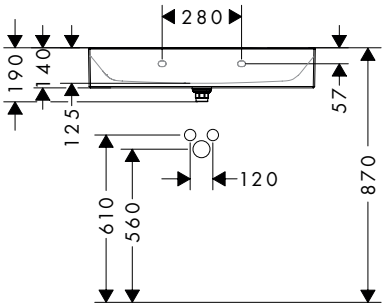

61097XXX, 61099XXX

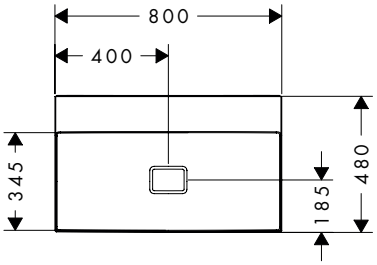

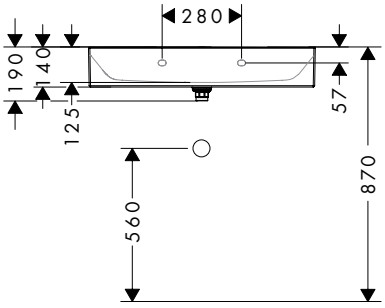

Les dimensions peuvent varier en raison des tolérances céramiques liées au processus de production.

Xevolos E Exemples d'installation

61100XXX, 61102XXX

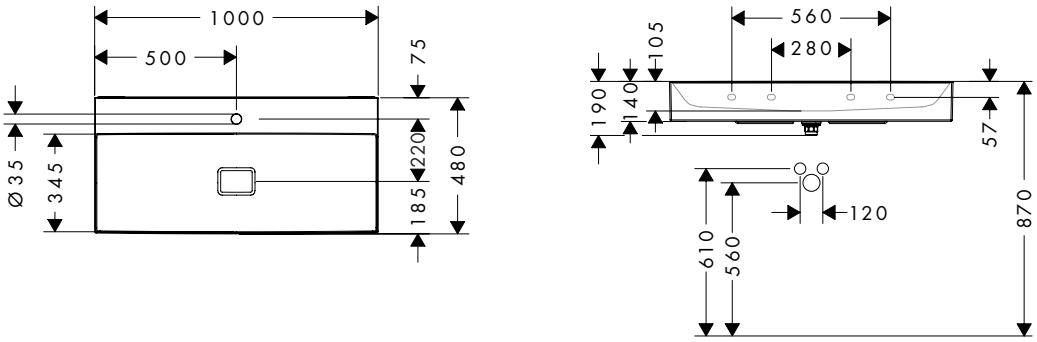

61101XXX, 61103XXX

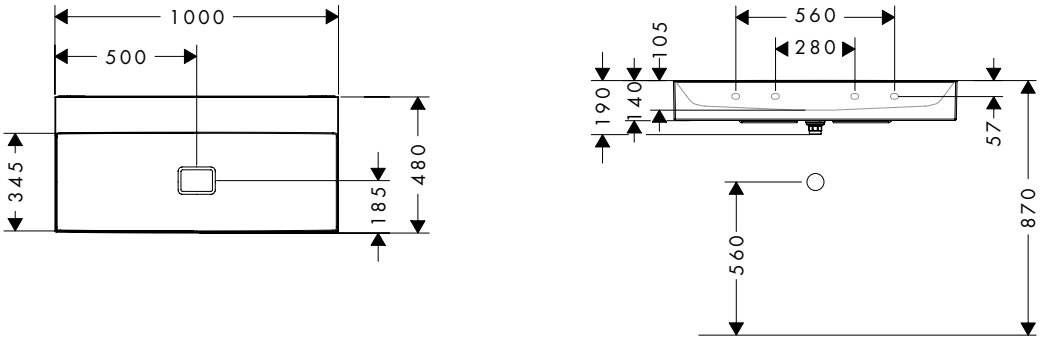

61110XXX, 61111XXX

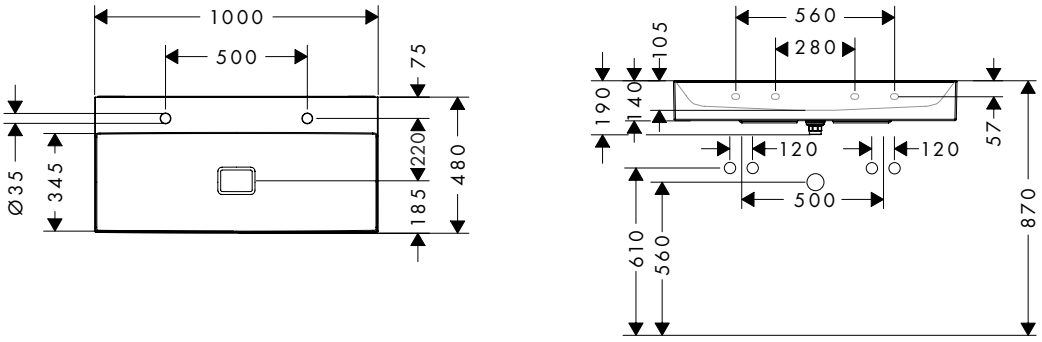

61112XXX, 61113XXX

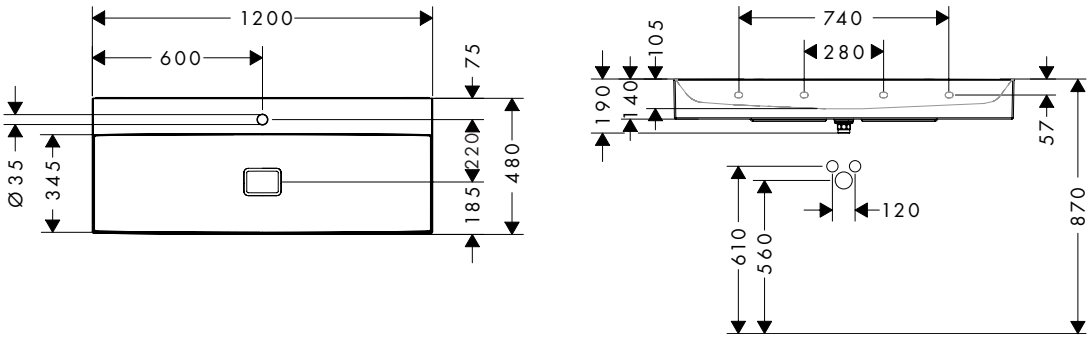

Les dimensions peuvent varier en raison des tolérances céramiques liées au processus de production.

61105XXX, 61107XXX

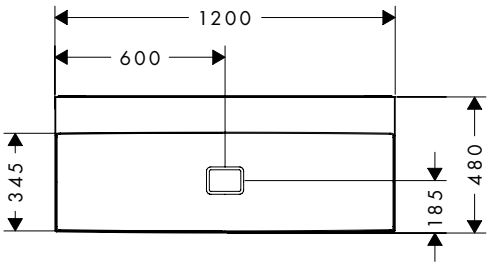

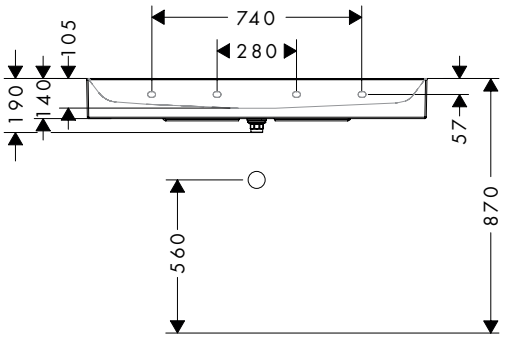

61104XXX, 61106XXX

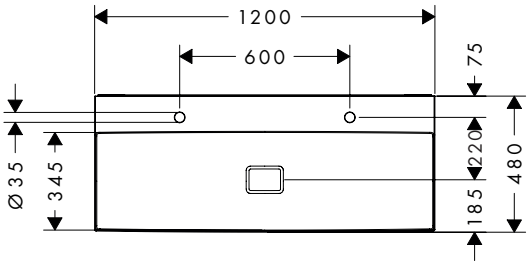

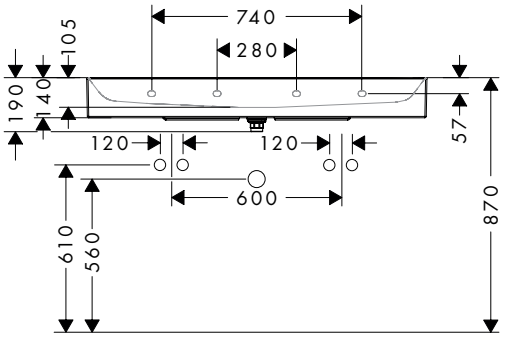

Les dimensions peuvent varier en raison des tolérances céramiques liées au processus de production.

Xelu Q Exemples d'installation

61084XXX

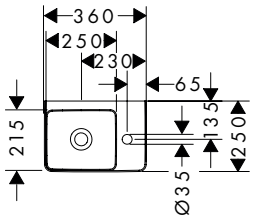

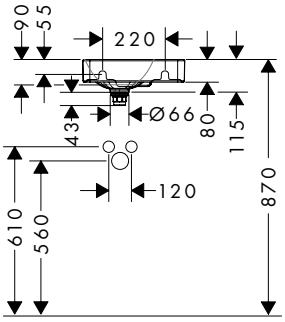

61085XXX

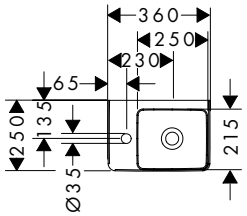

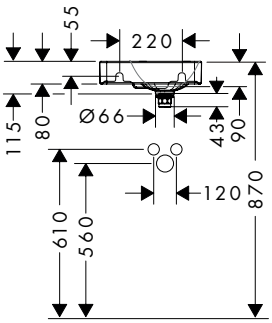

61013XXX, 61015XXX

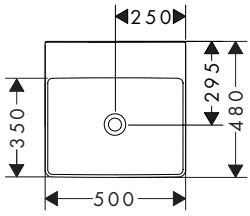

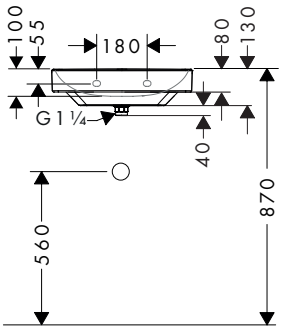

61012XXX, 61014XXX

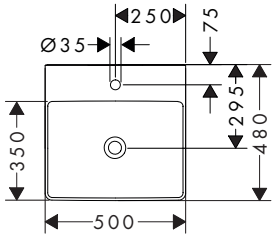

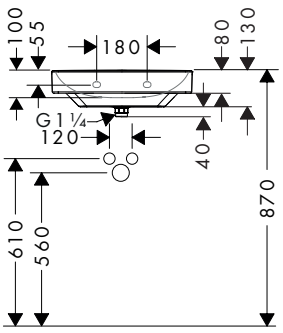

Les dimensions peuvent varier en raison des tolérances céramiques liées au processus de production.

61016XXX, 61018XXX

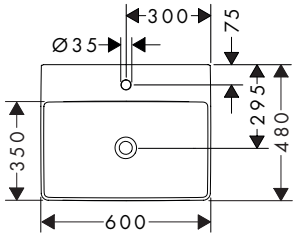

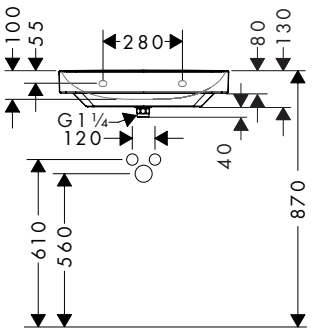

61017XXX, 61019XXX

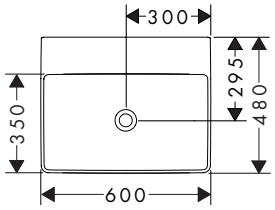

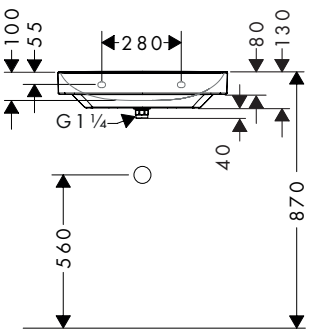

61020XXX, 61022XXX

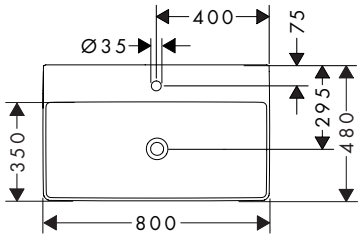

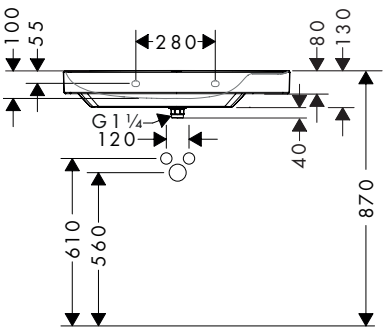

61021XXX, 61023XXX

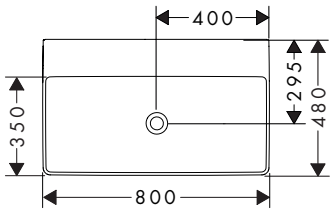

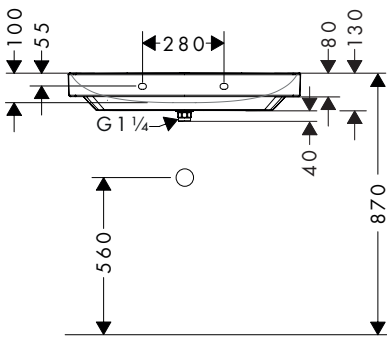

Les dimensions peuvent varier en raison des tolérances céramiques liées au processus de production.

Xelu Q Exemples d'installation

61024XXX, 61027XXX

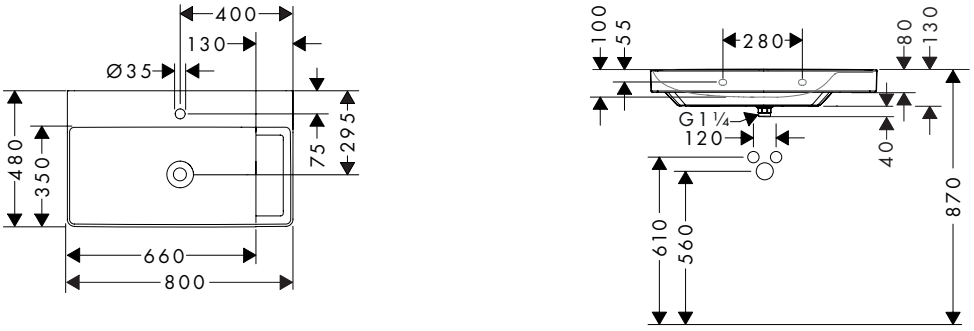

61026XXX, 61029XXX

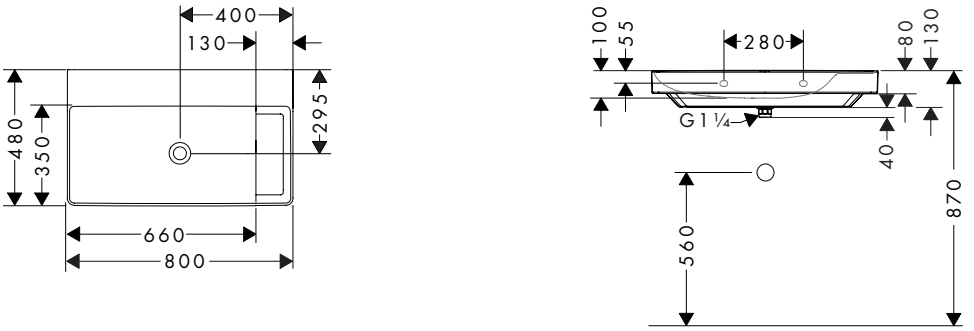

61030XXX, 61033XXX

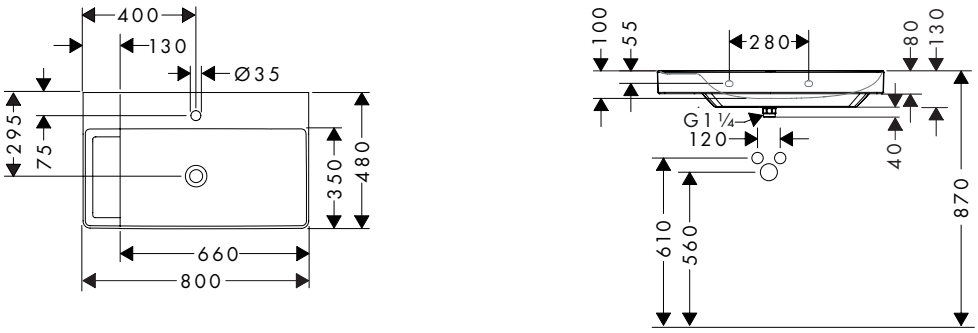

61032XXX, 61035XXX

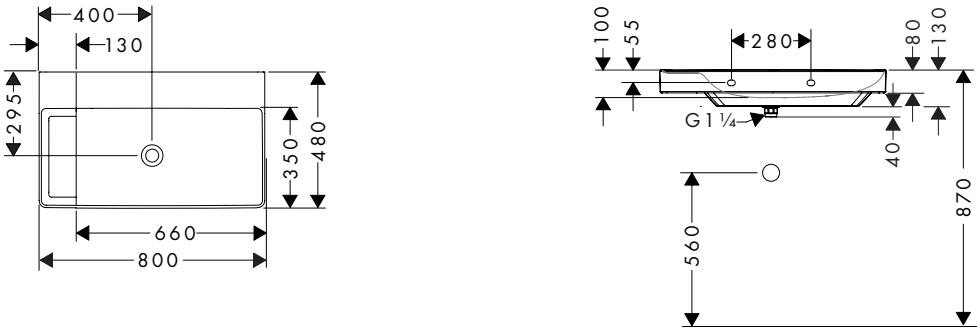

Les dimensions peuvent varier en raison des tolérances céramiques liées au processus de production.

61025XXX, 61028XXX

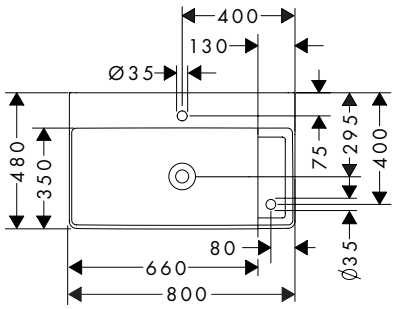

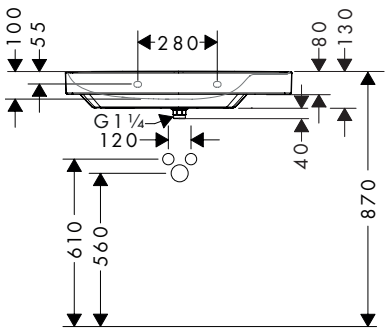

61031XXX, 61034XXX

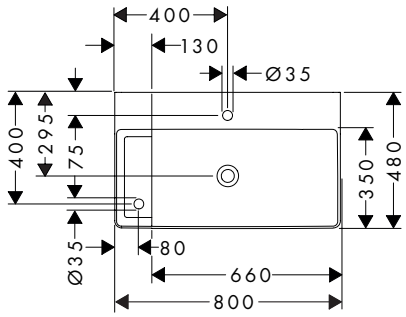

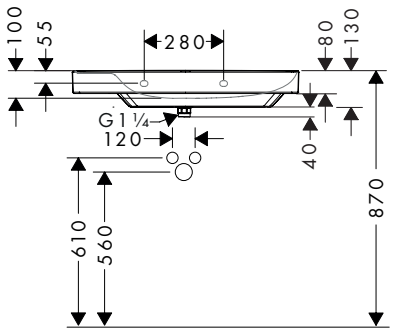

61036XXX, 61039XXX

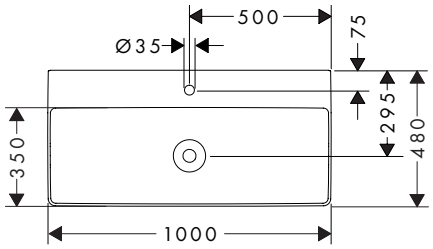

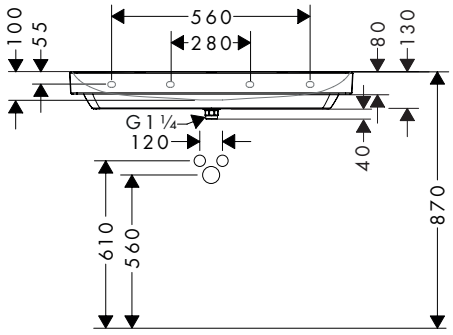

61038XXX, 61041XXX

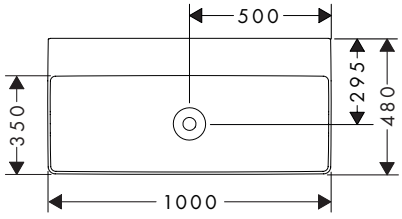

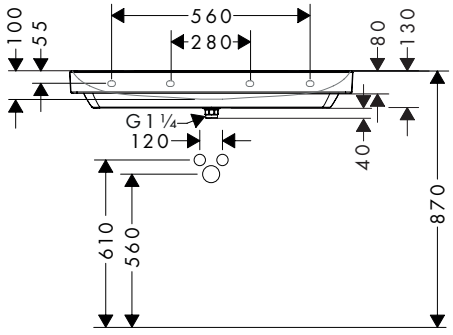

Les dimensions peuvent varier en raison des tolérances céramiques liées au processus de production.

Xelu Q Exemples d'installation

61037XXX, 61040XXX

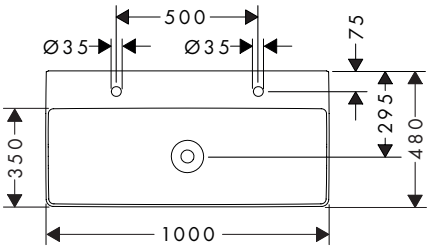

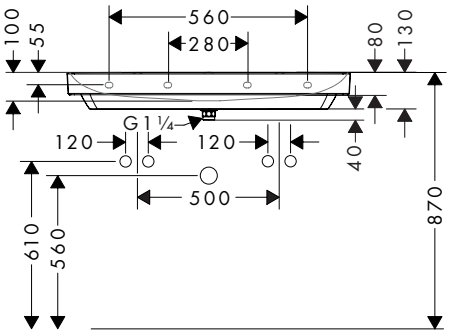

61108XXX, 61109XXX

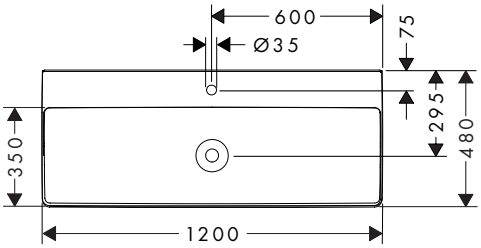

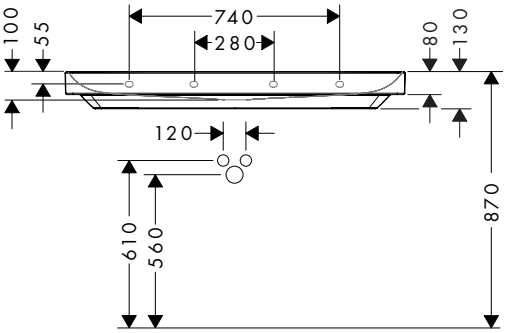

61043XXX, 61045XXX

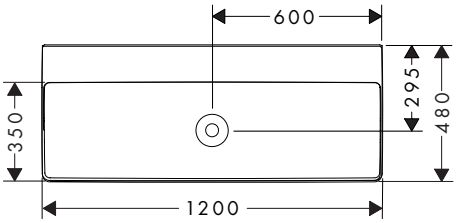

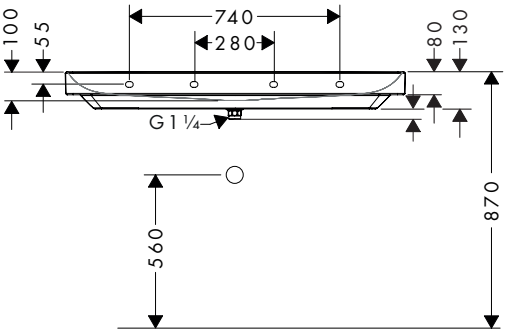

61042XXX, 61044XXX

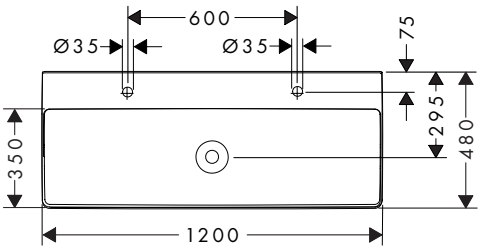

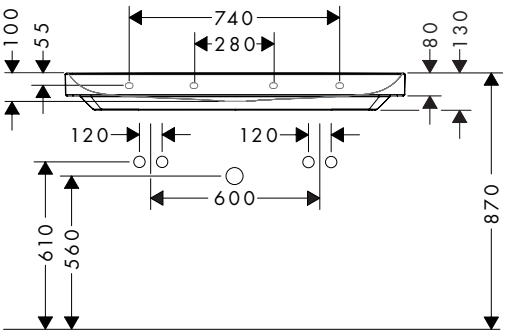

Les dimensions peuvent varier en raison des tolérances céramiques liées au processus de production.

60129XXX, 61006XXX

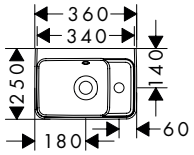

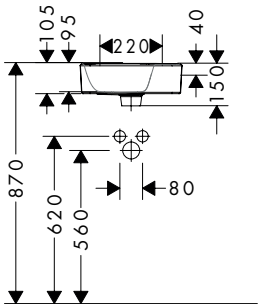

60130XXX, 61007XXX

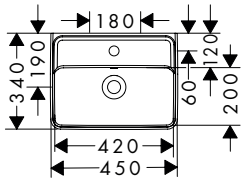

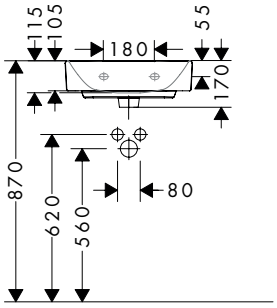

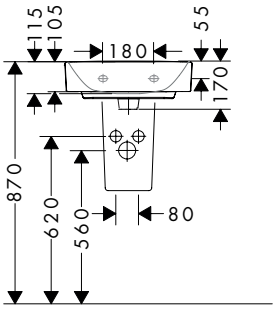

60230XXX, 61141XXX

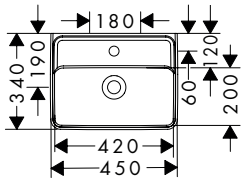

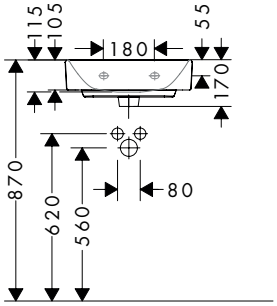

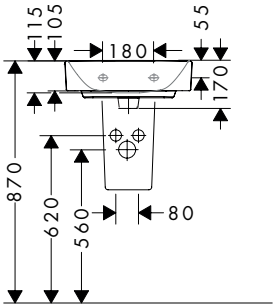

60229XXX, 61140XXX

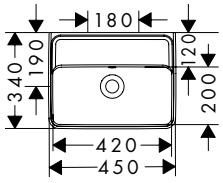

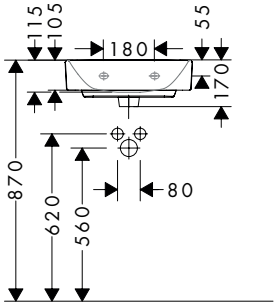

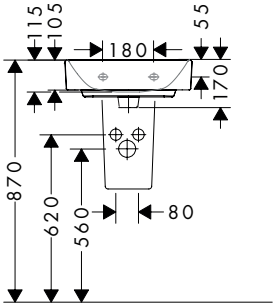

Les dimensions peuvent varier en raison des tolérances céramiques liées au processus de production.

Xanuia Q Exemples d'installation

60231XXX, 61142XXX

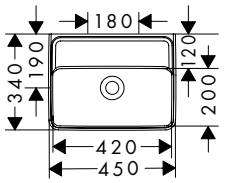

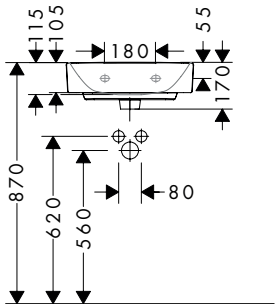

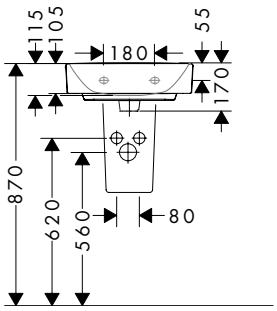

60131XXX, 61008XXX

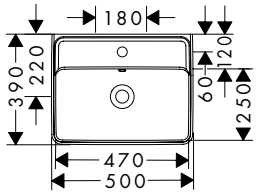

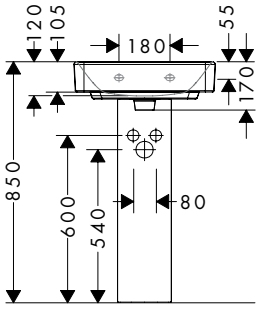

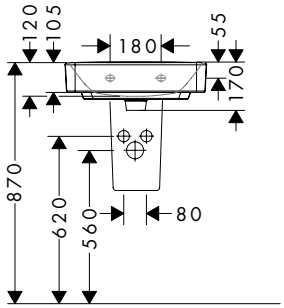

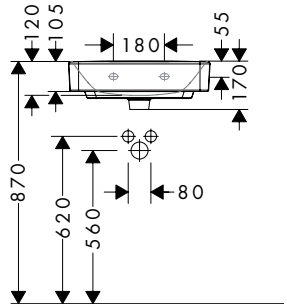

60233XXX, 61144XXX

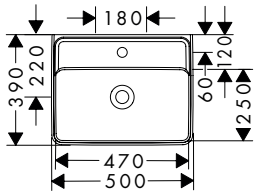

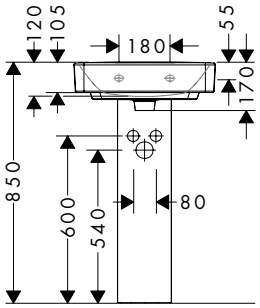

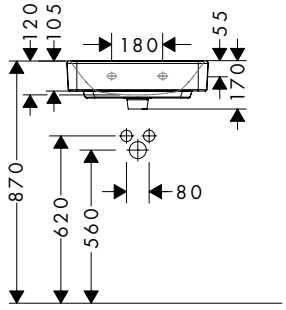

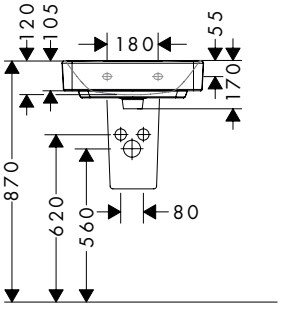

Les dimensions peuvent varier en raison des tolérances céramiques liées au processus de production.

60232XXX, 61143XXX

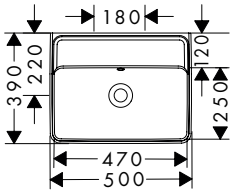

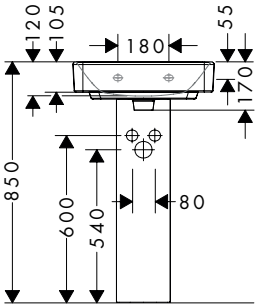

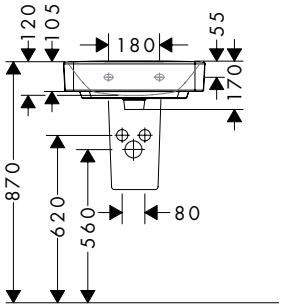

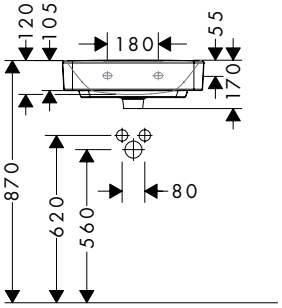

60234XXX, 61145XXX

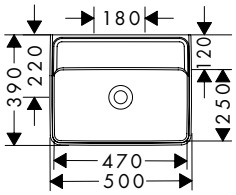

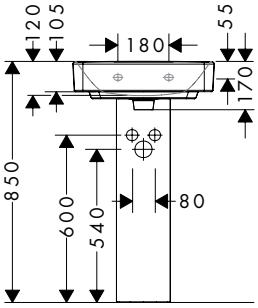

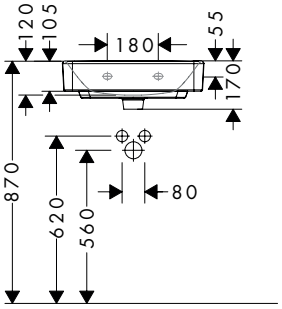

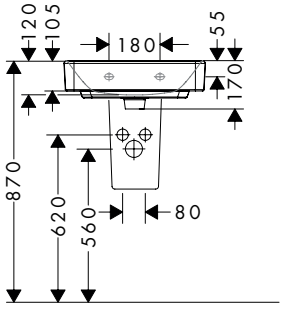

Les dimensions peuvent varier en raison des tolérances céramiques liées au processus de production.

Xanuia Q Exemples d'installation

60132XXX, 61009XXX, 60238XXX

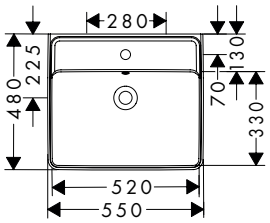

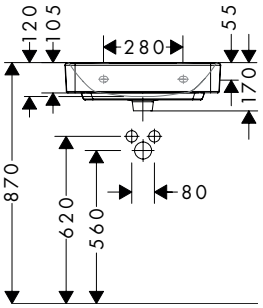

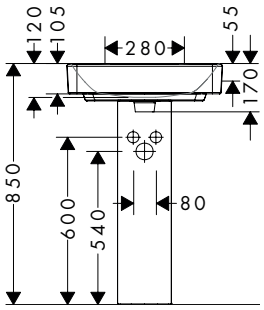

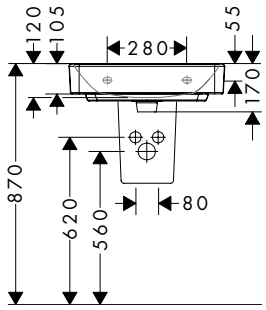

60236XXX, 61147XXX

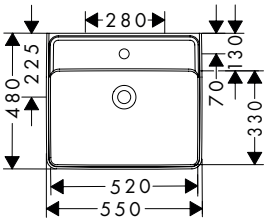

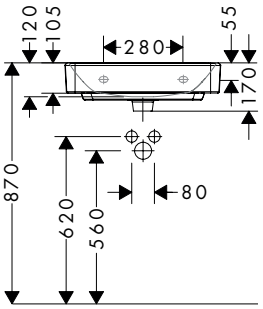

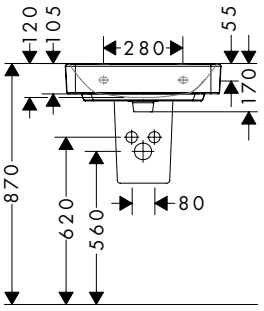

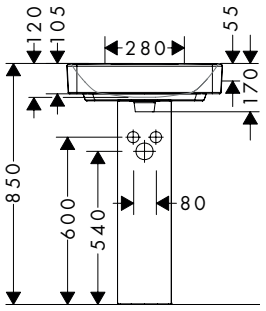

Les dimensions peuvent varier en raison des tolérances céramiques liées au processus de production.

60235XXX, 61146XXX, 60239XXX

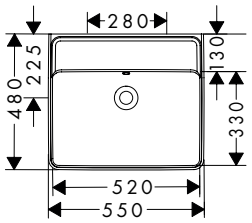

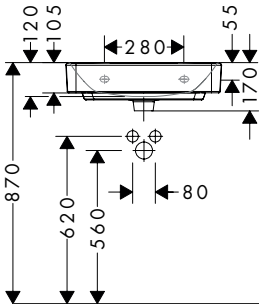

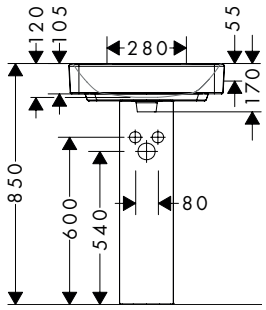

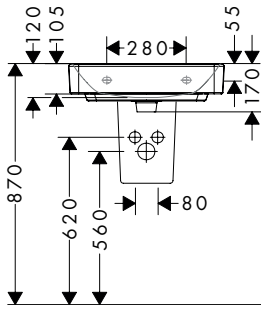

60237XXX, 61148XXX

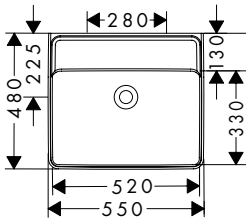

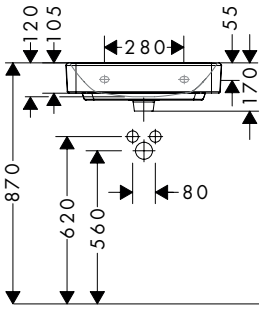

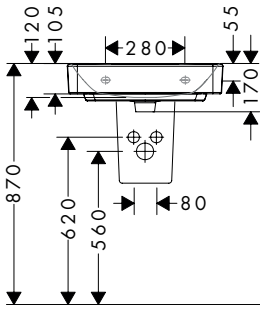

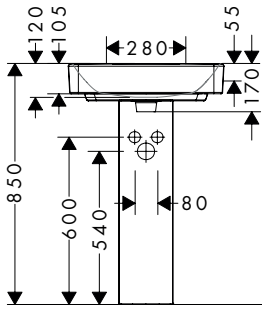

Les dimensions peuvent varier en raison des tolérances céramiques liées au processus de production.

Xanuia Q Exemples d'installation

60133XXX, 61010XXX, 60243XXX

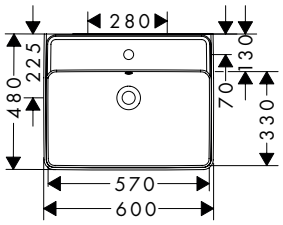

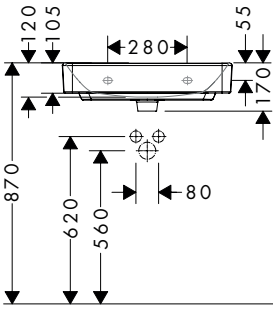

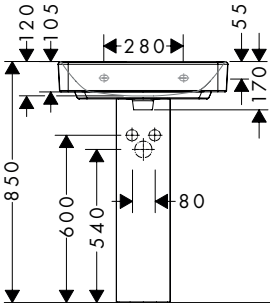

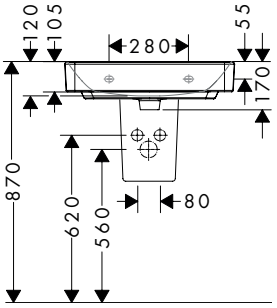

60241XXX, 61150XXX

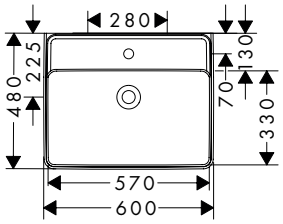

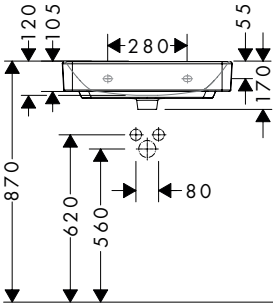

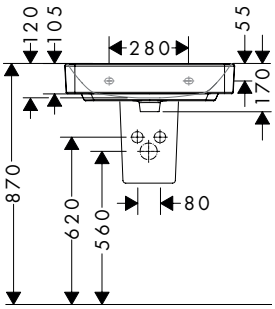

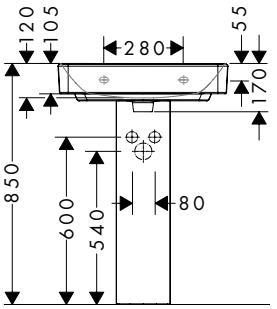

Les dimensions peuvent varier en raison des tolérances céramiques liées au processus de production.

60240XXX, 61149XXX, 60244XXX

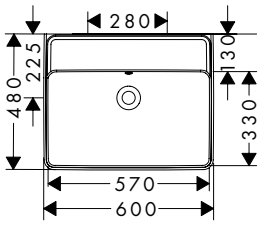

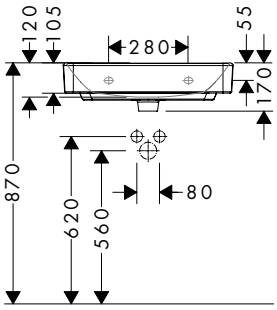

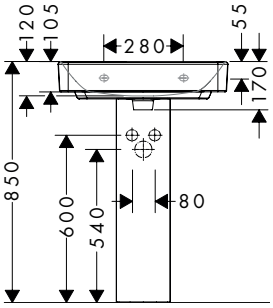

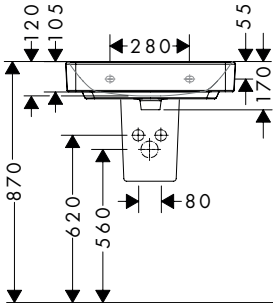

60242XXX, 61151XXX

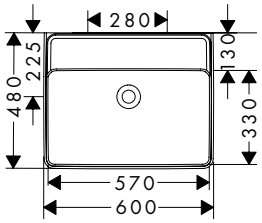

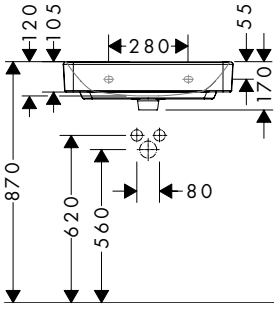

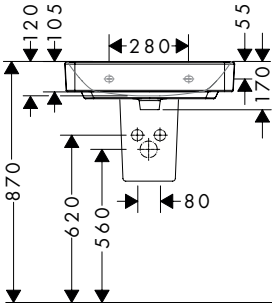

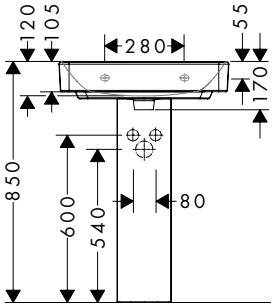

Les dimensions peuvent varier en raison des tolérances céramiques liées au processus de production.

Xanuia Q Exemples d'installation

60134XXX, 61011XXX, 60252XXX

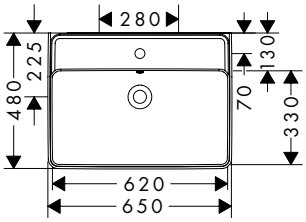

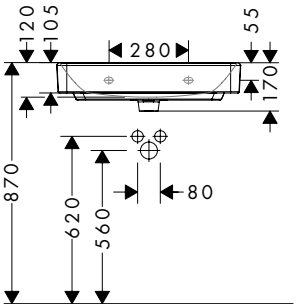

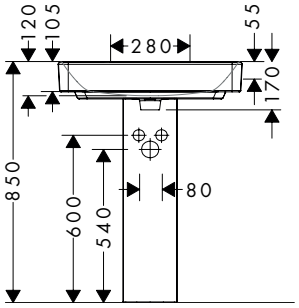

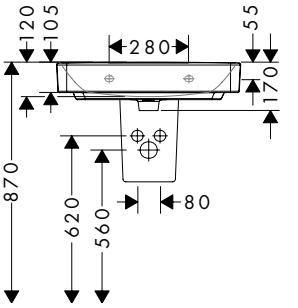

60246XXX, 61153XXX

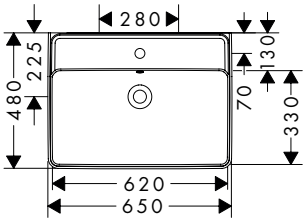

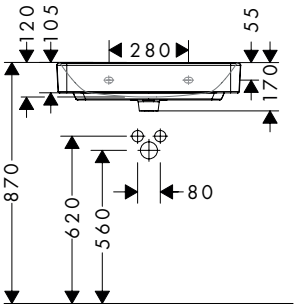

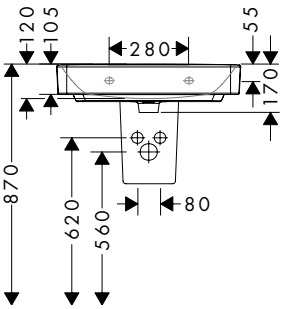

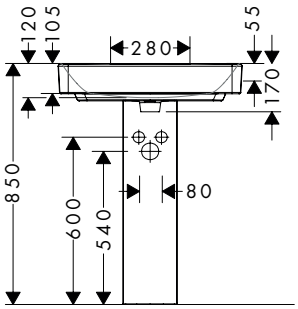

Les dimensions peuvent varier en raison des tolérances céramiques liées au processus de production.

60245XXX, 61152XXX, 60254XXX

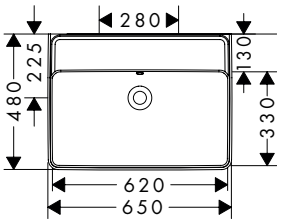

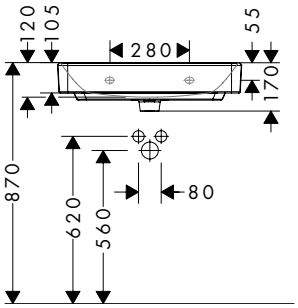

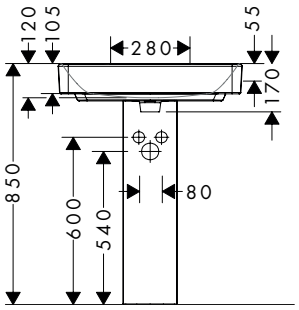

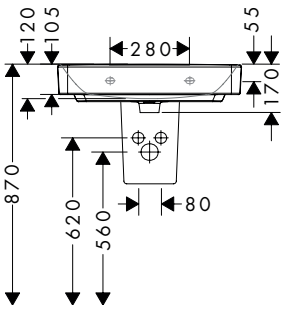

60247XXX, 61154XXX

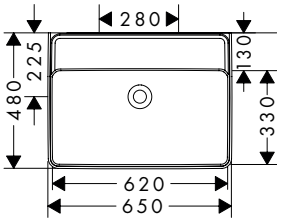

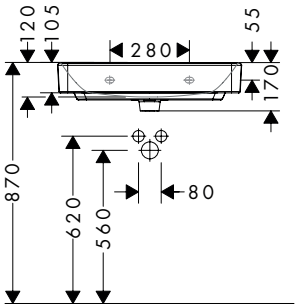

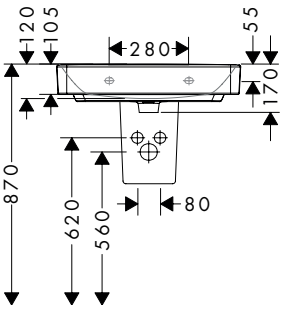

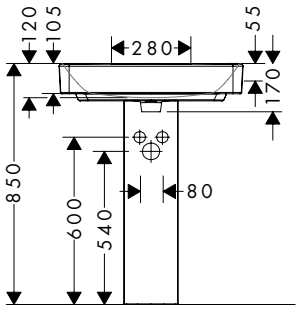

Les dimensions peuvent varier en raison des tolérances céramiques liées au processus de production.

Xanuia Q Exemples d'installation

60221XXX, 61132XXX, 60248XXX

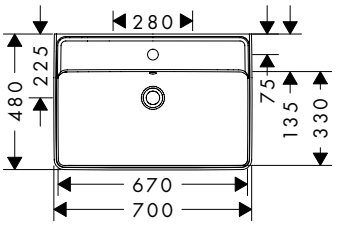

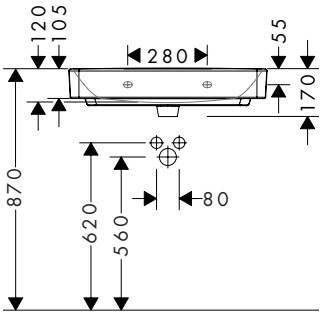

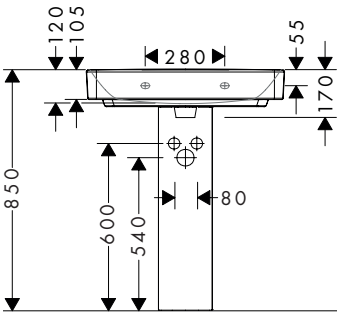

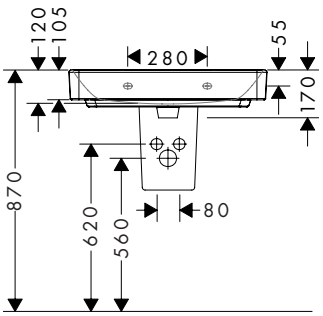

60223XXX, 61134XXX

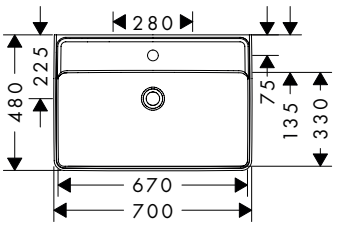

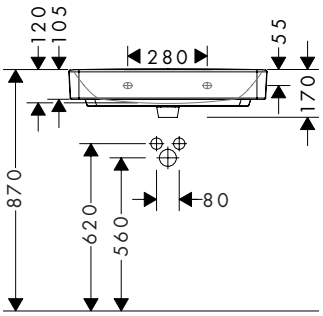

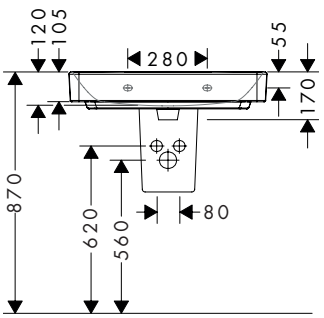

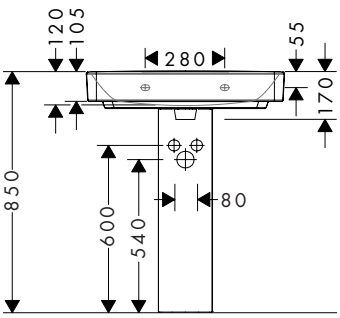

Les dimensions peuvent varier en raison des tolérances céramiques liées au processus de production.

60222XXX, 61133XXX, 60249XXX

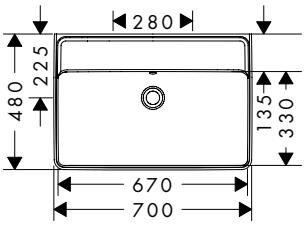

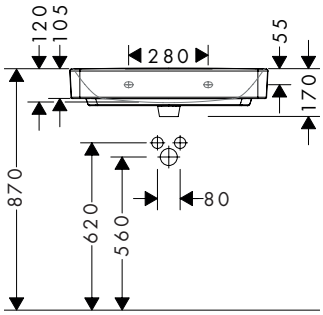

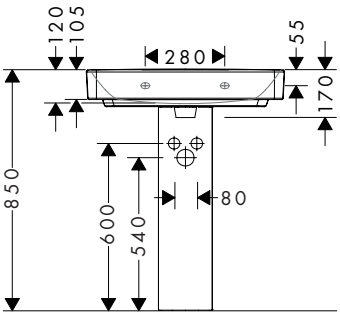

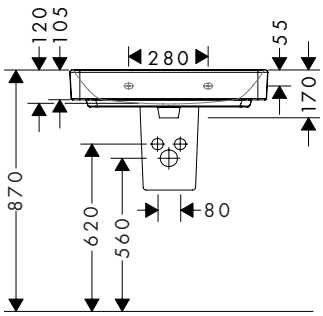

60224XXX, 61135XXX

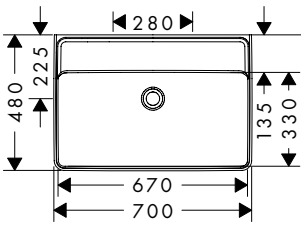

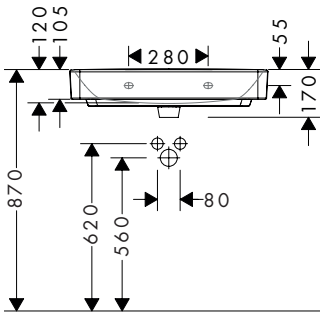

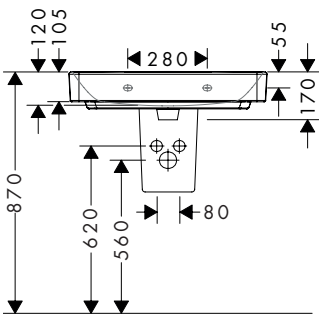

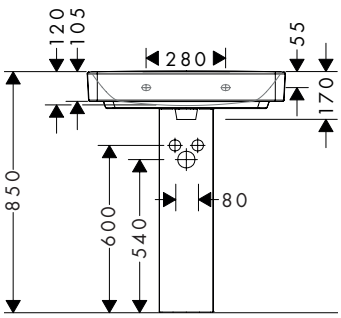

Les dimensions peuvent varier en raison des tolérances céramiques liées au processus de production.

Xanuia Q Exemples d'installation

60225XXX, 61136XXX, 60250XXX

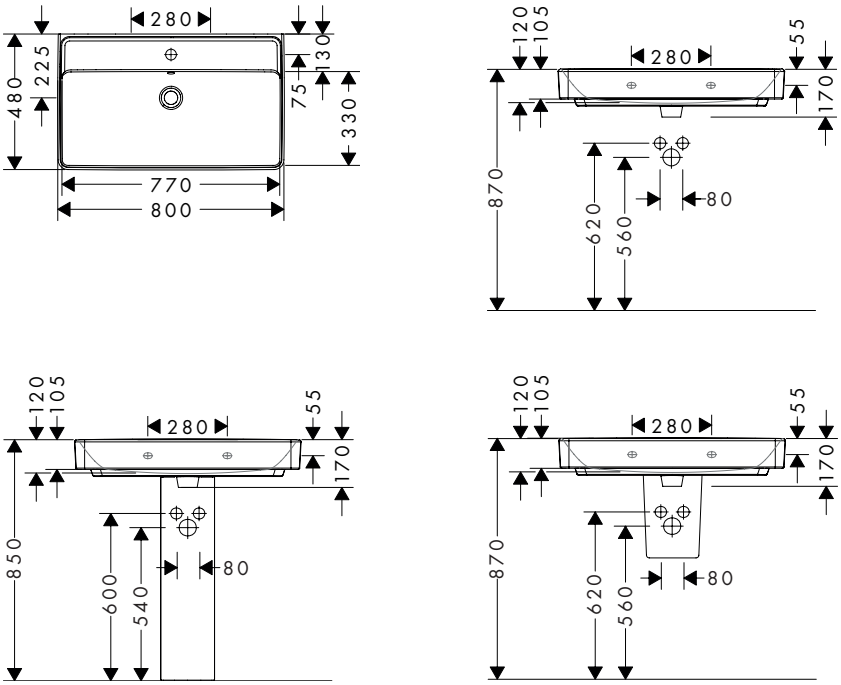

60227XXX, 61138XXX

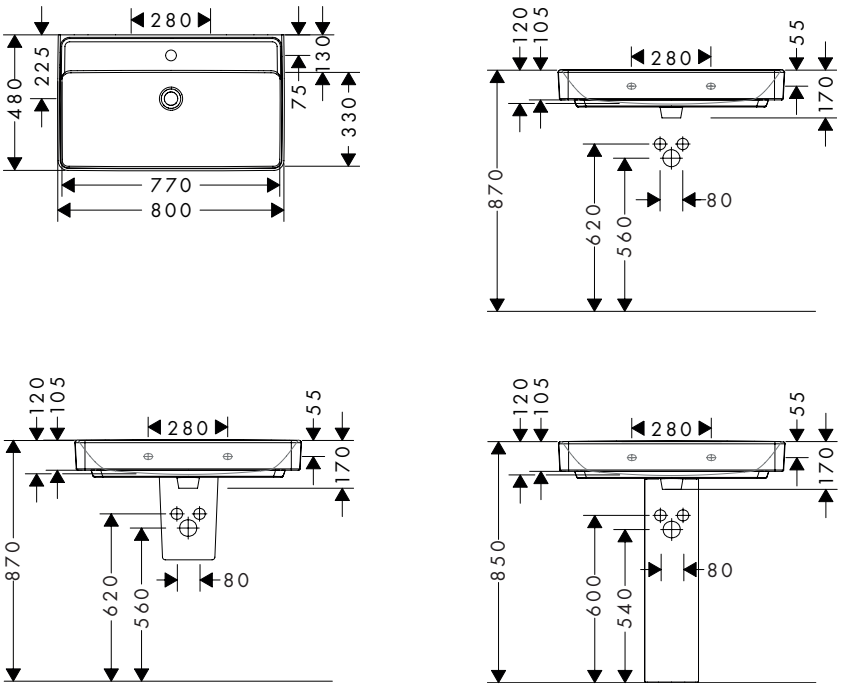

Les dimensions peuvent varier en raison des tolérances céramiques liées au processus de production.

60226XXX, 61137XXX, 60251XXX

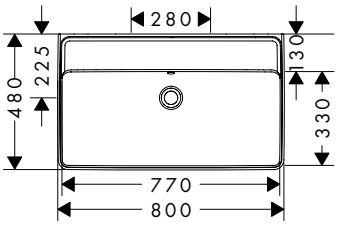

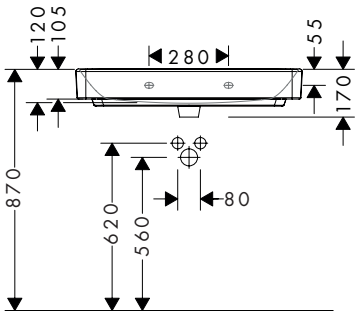

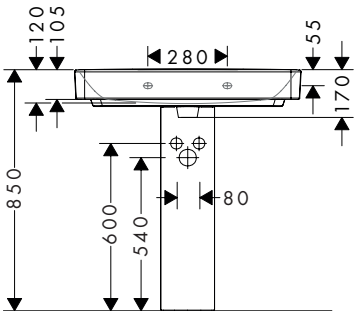

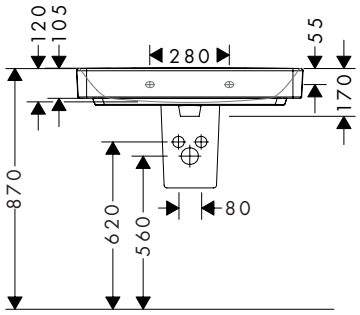

60228XXX, 61139XXX

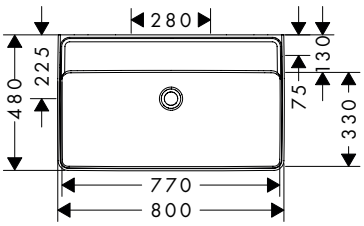

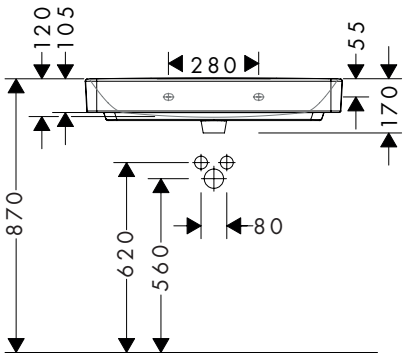

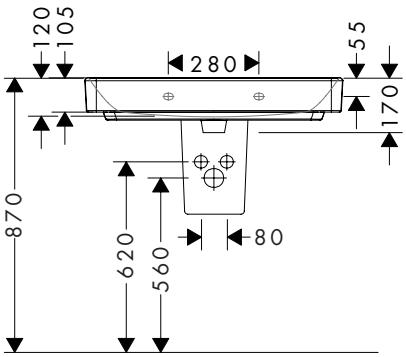

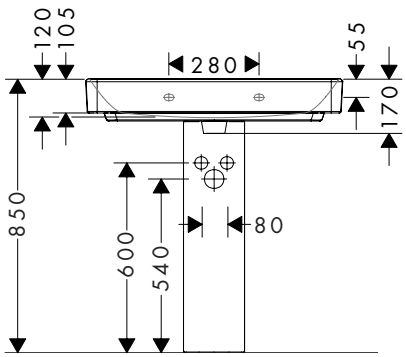

Les dimensions peuvent varier en raison des tolérances céramiques liées au processus de production.

Xanuia Q Exemples d'installation

60209XXX, 61120XXX

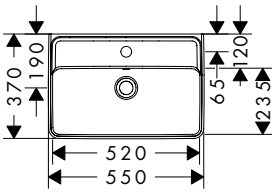

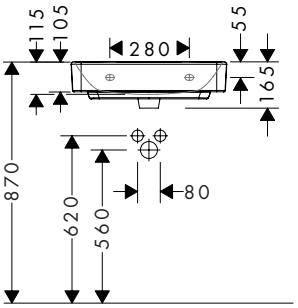

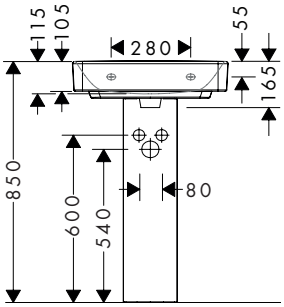

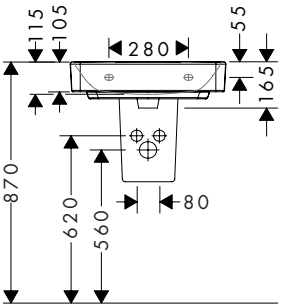

60211XXX, 61122XXX

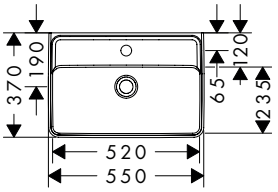

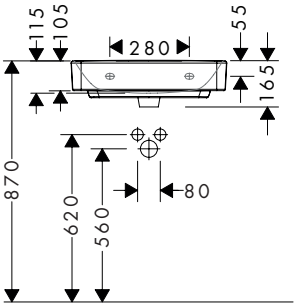

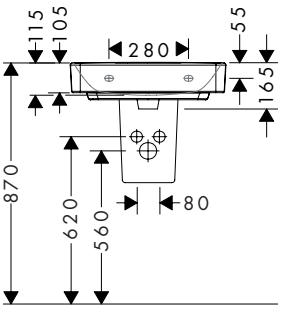

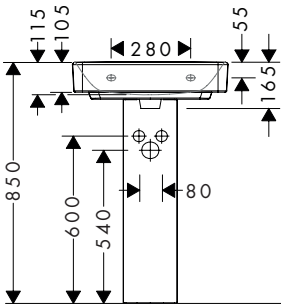

Les dimensions peuvent varier en raison des tolérances céramiques liées au processus de production.

60210XXX, 61121XXX

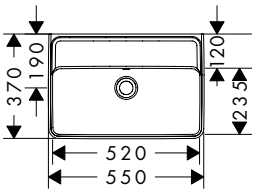

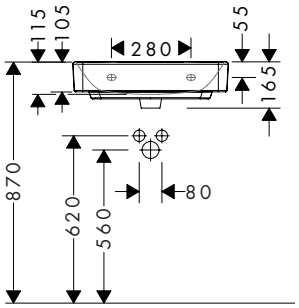

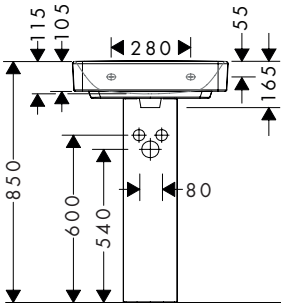

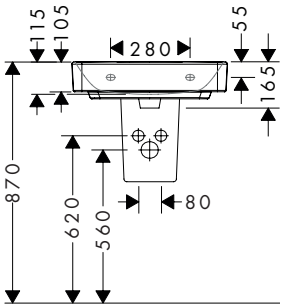

60212XXX, 61123XXX

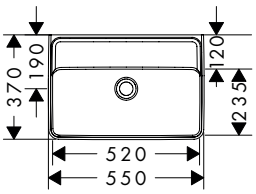

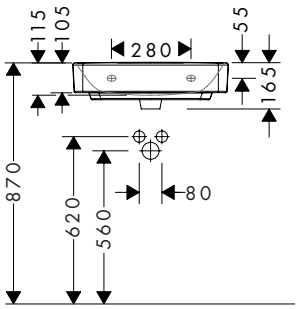

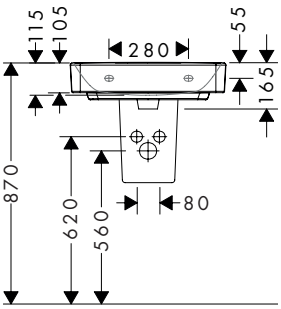

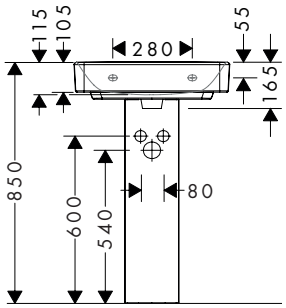

Les dimensions peuvent varier en raison des tolérances céramiques liées au processus de production.

Xanuia Q Exemples d'installation

60213XXX, 61124XXX

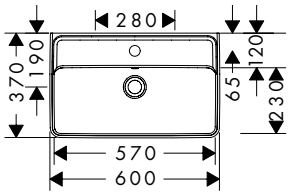

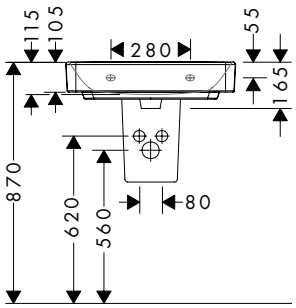

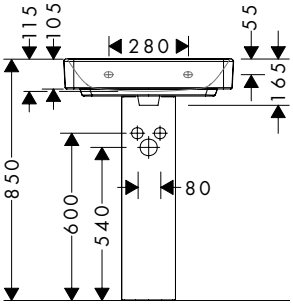

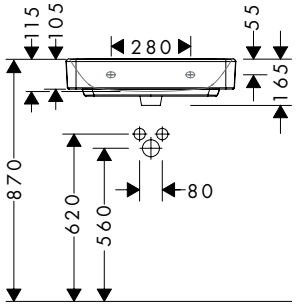

60215XXX, 61126XXX

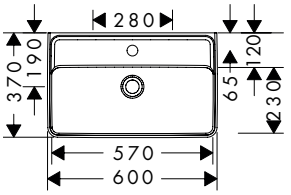

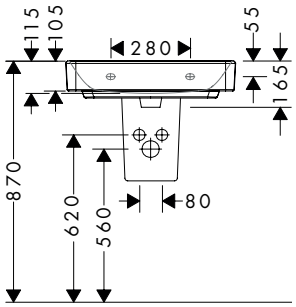

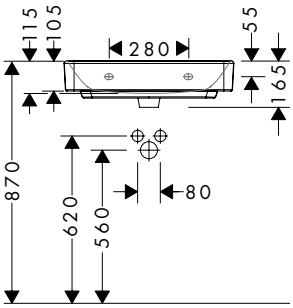

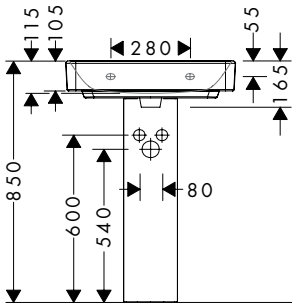

Les dimensions peuvent varier en raison des tolérances céramiques liées au processus de production.

60214XXX, 61125XXX

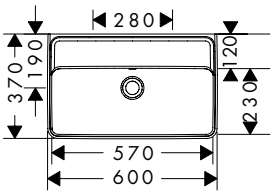

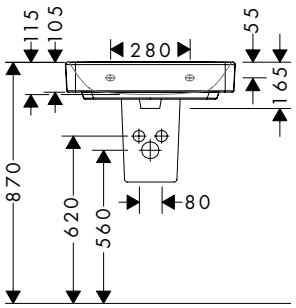

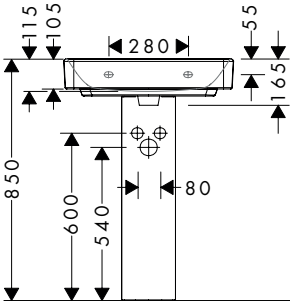

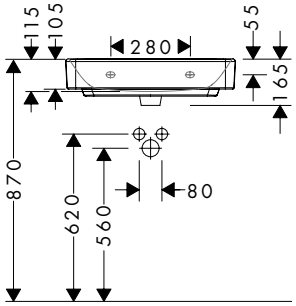

60216XXX, 61127XXX

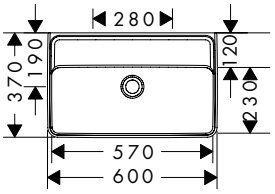

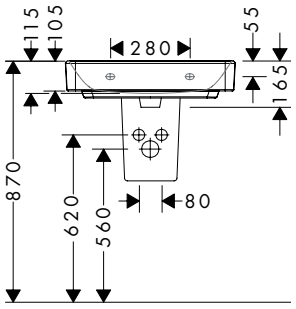

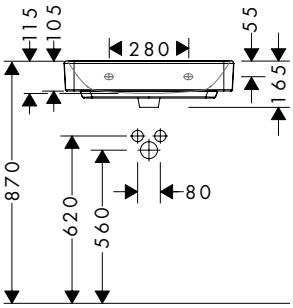

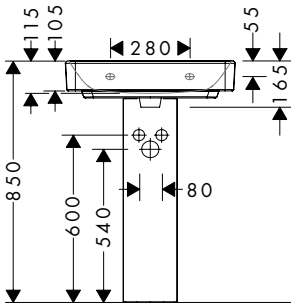

Les dimensions peuvent varier en raison des tolérances céramiques liées au processus de production.

Xanuia Q Exemples d'installation

60617XXX, 61128XXX

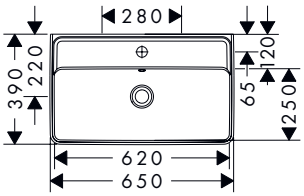

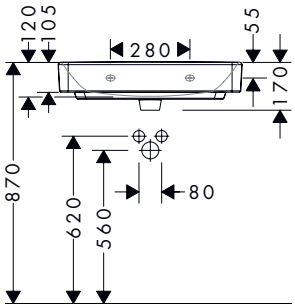

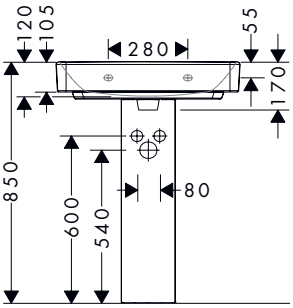

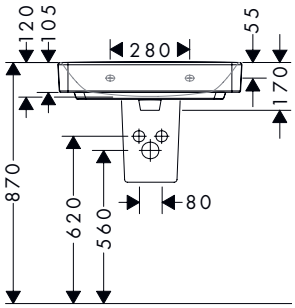

60219XXX, 61130XXX

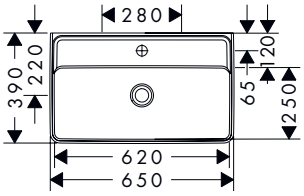

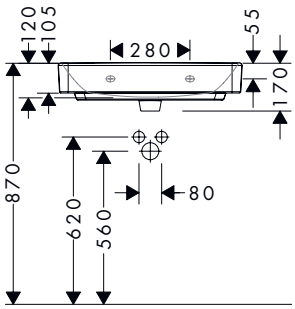

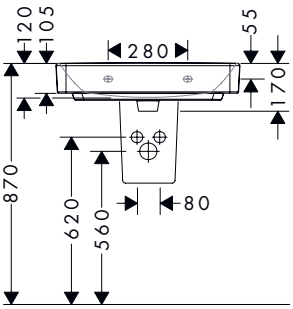

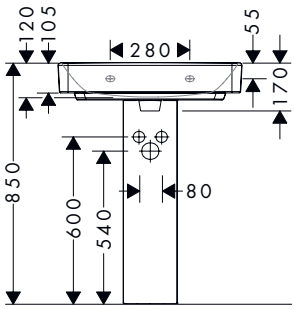

Les dimensions peuvent varier en raison des tolérances céramiques liées au processus de production.

60218XXX, 61129XXX

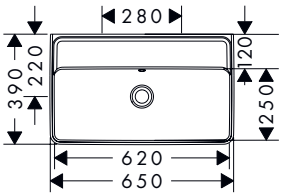

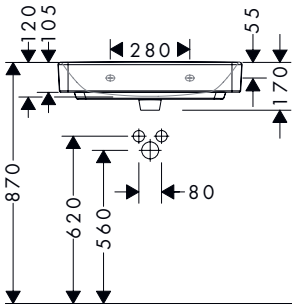

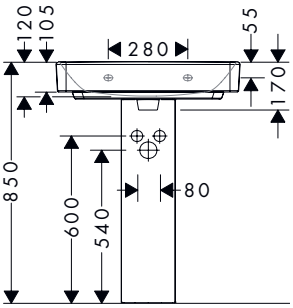

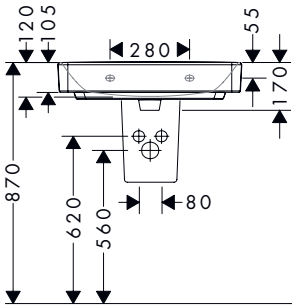

Les dimensions peuvent varier en raison des tolérances céramiques liées au processus de production.

Xanuia Q Exemples d'installation

60220XXX, 61131XXX

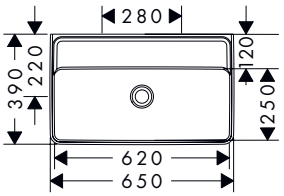

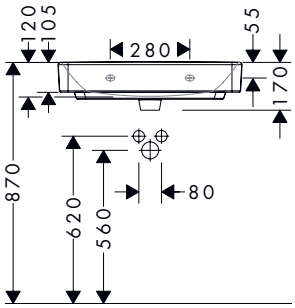

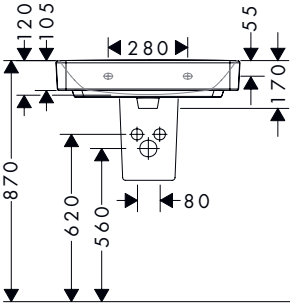

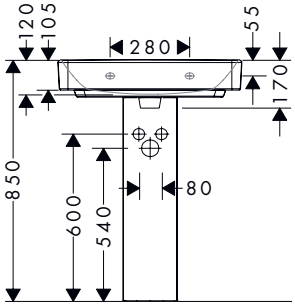

Les dimensions peuvent varier en raison des tolérances céramiques liées au processus de production.

60163XXX, 61070XXX

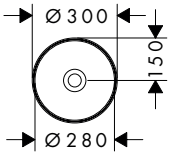

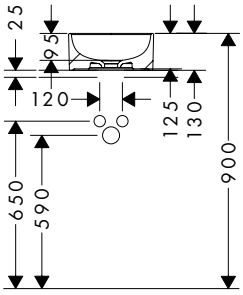

60164XXX, 61071XXX

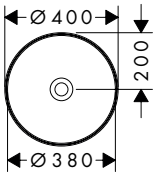

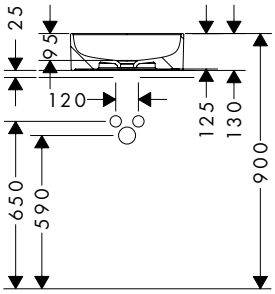

60169XXX, 61076XXX

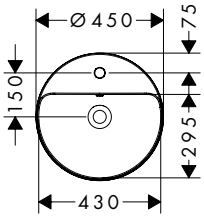

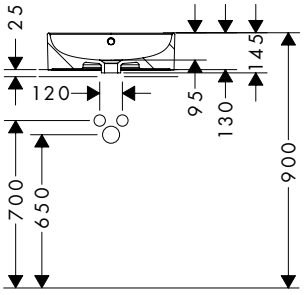

60155XXX, 61054XXX

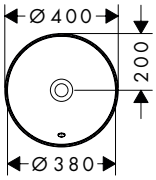

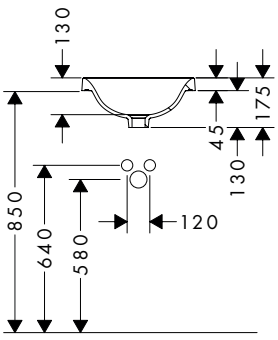

Les dimensions peuvent varier en raison des tolérances céramiques liées au processus de production.

Xuniva S Exemples d'installation

60159XXX, 61056XXX

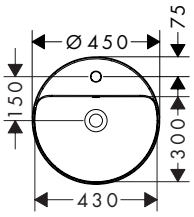

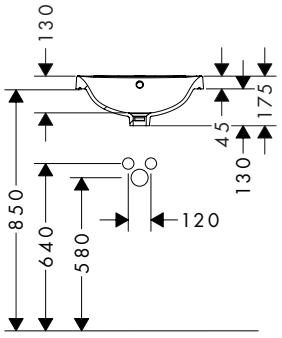

60151XXX, 61046XXX

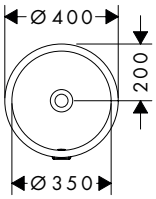

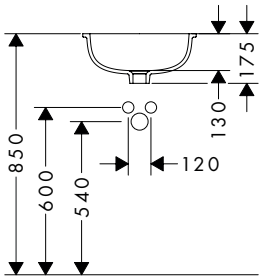

Les dimensions peuvent varier en raison des tolérances céramiques liées au processus de production.

60167XXX, 61074XXX

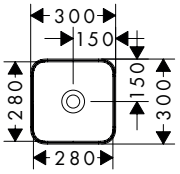

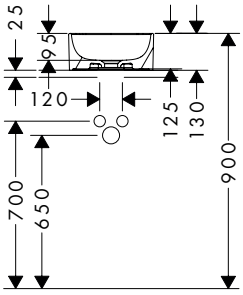

60168XXX, 61075XXX

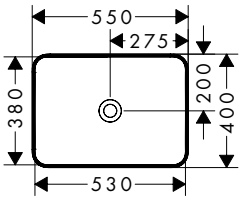

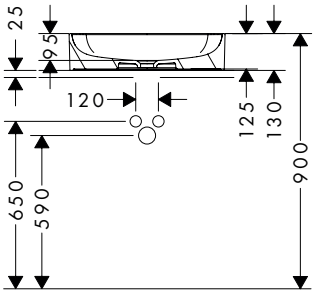

60172XXX, 61082XXX

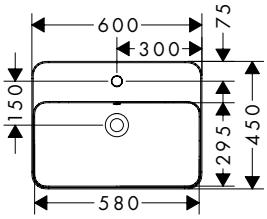

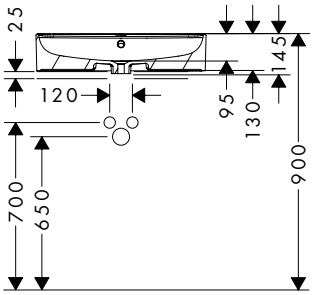

60158XXX, 61066XXX

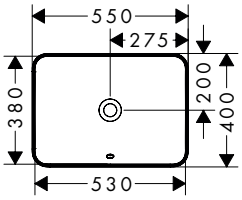

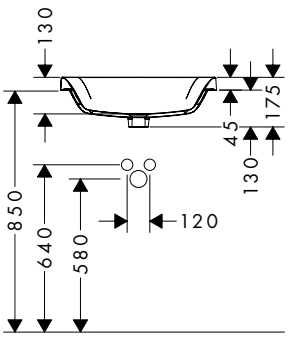

Les dimensions peuvent varier en raison des tolérances céramiques liées au processus de production.

Xuniva Q Exemples d'installation

60162XXX, 61068XXX

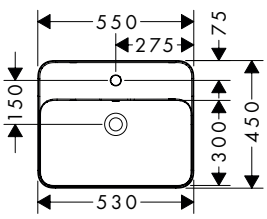

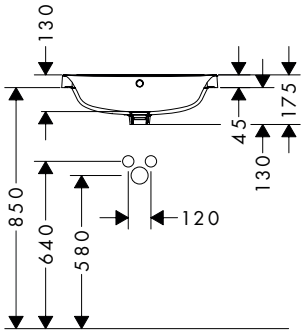

60154XXX, 61052XXX

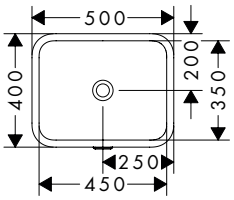

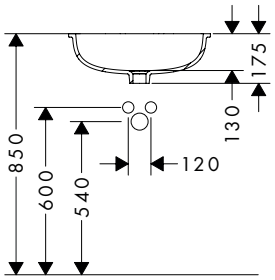

Les dimensions peuvent varier en raison des tolérances céramiques liées au processus de production.

60165XXX, 61072XXX

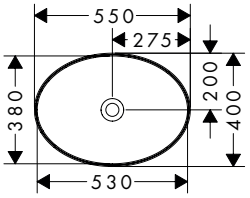

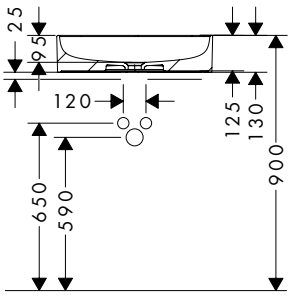

60170XXX, 61078XXX

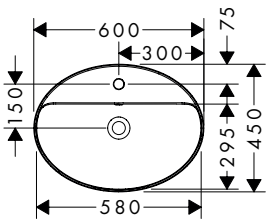

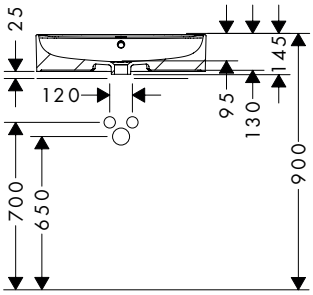

60156XXX, 61058XXX

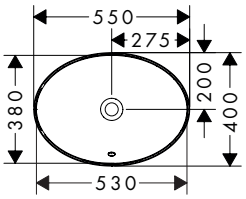

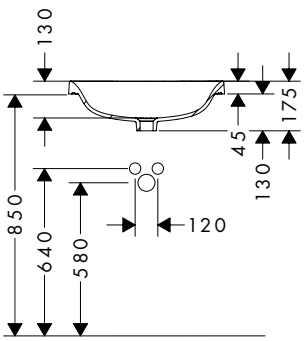

60160XXX, 61060XXX

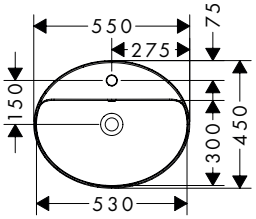

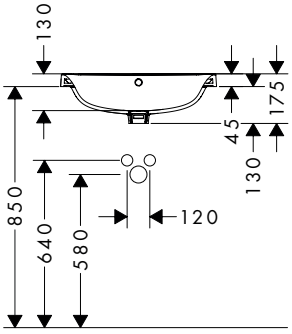

Les dimensions peuvent varier en raison des tolérances céramiques liées au processus de production.

Xuniva D Exemples d'installation

60152XXX, 61048XXX

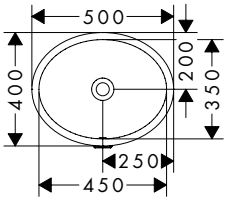

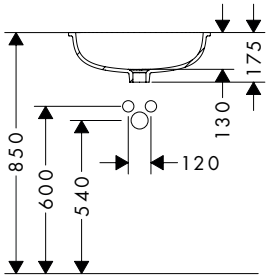

Les dimensions peuvent varier en raison des tolérances céramiques liées au processus de production.

60166XXX, 61073XXX

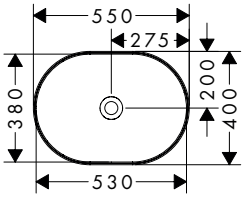

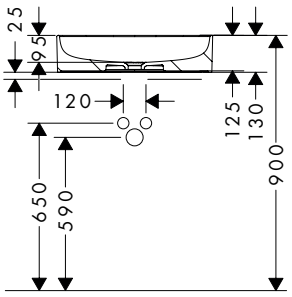

60171XXX, 61080XXX

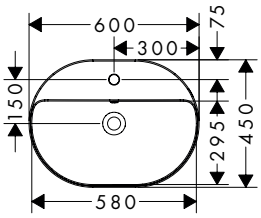

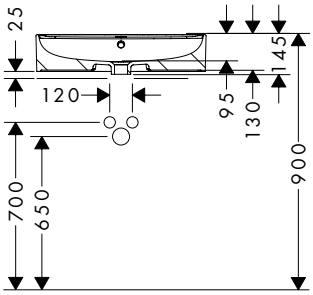

60157XXX, 61062XXX

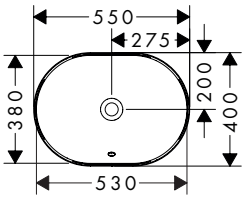

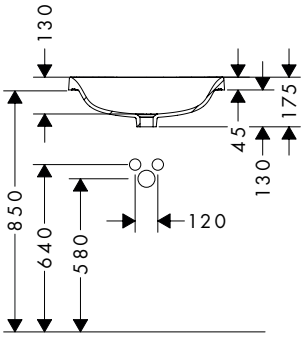

60161XXX, 61064XXX

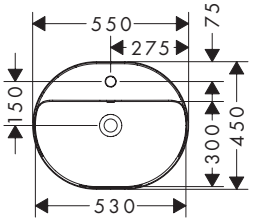

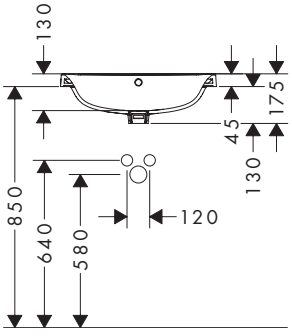

Les dimensions peuvent varier en raison des tolérances céramiques liées au processus de production.

Xuniva U Exemples d'installation

60153XXX, 61050XXX

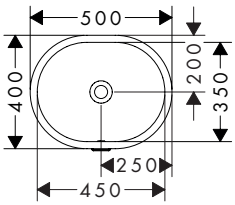

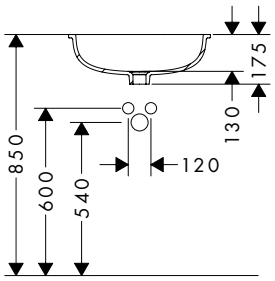

Les dimensions peuvent varier en raison des tolérances céramiques liées au processus de production.

62025XXX, 61115XXX

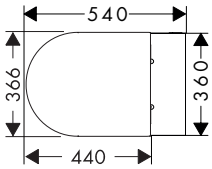

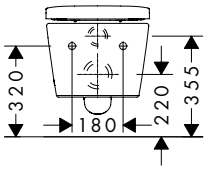

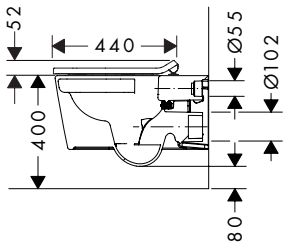

62021XXX, 61119XXX, 60292XXX

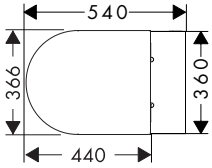

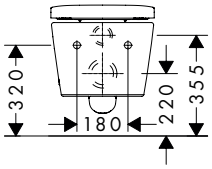

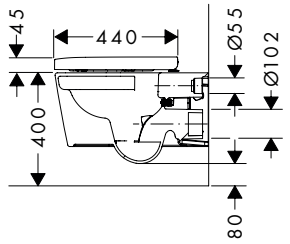

62024XXX, 61114XXX

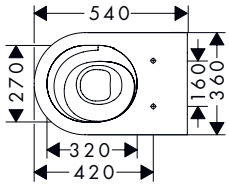

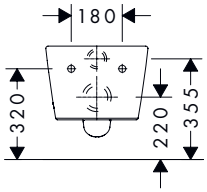

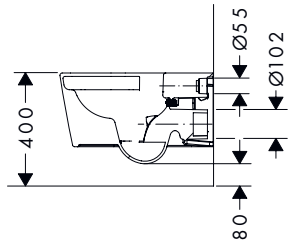

60193XXX, 62020XXX, 61118XXX

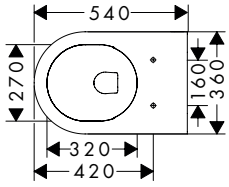

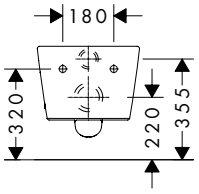

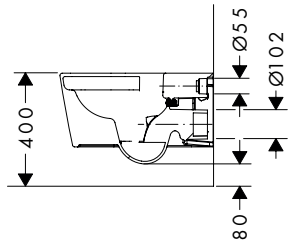

Les dimensions peuvent varier en raison des tolérances céramiques liées au processus de production.

EluPura Q Exemples d'installation

61117XXX, 60293XXX, 62023XXX

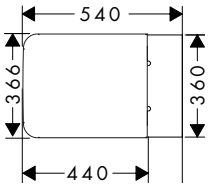

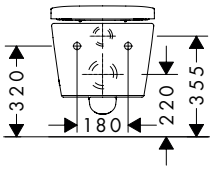

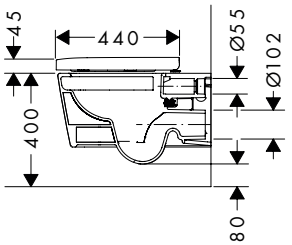

60194XXX, 62022XXX, 61116XXX

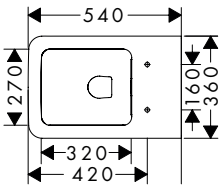

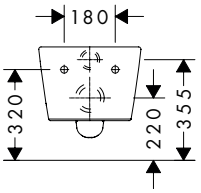

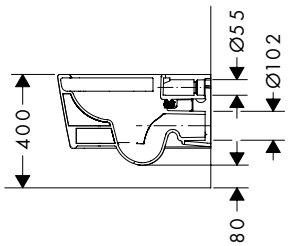

Les dimensions peuvent varier en raison des tolérances céramiques liées au processus de production.

60281XXX, 61171XXX, 62045XXX

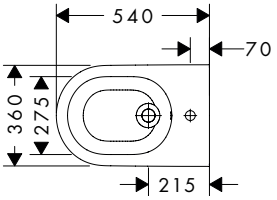

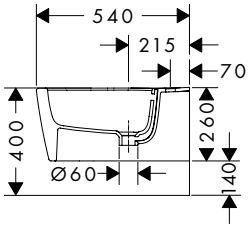

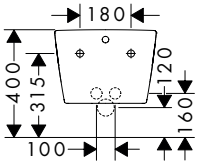

60288XXX, 62050XXX, 61180XXX, 60207XXX

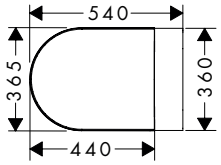

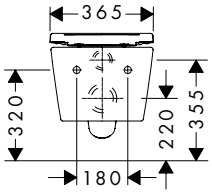

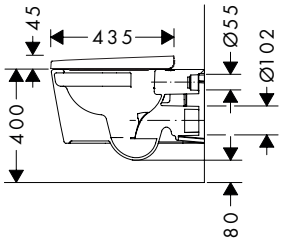

60142XXX, 62016XXX, 61178XXX

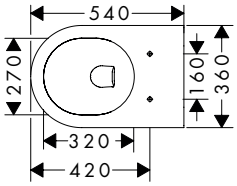

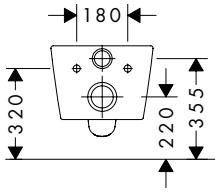

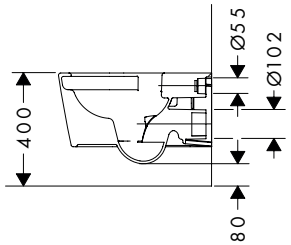

60205XXX

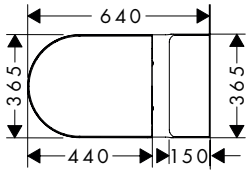

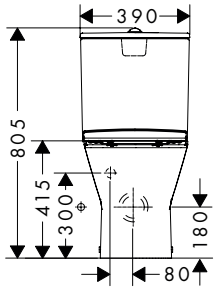

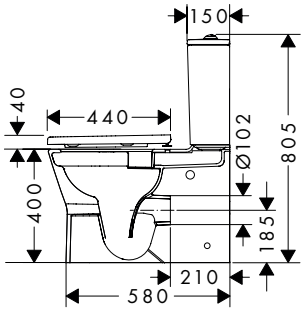

Les dimensions peuvent varier en raison des tolérances céramiques liées au processus de production.

EluPura Original S Exemples d'installation

60135XXX, 61176XXX, 62012XXX

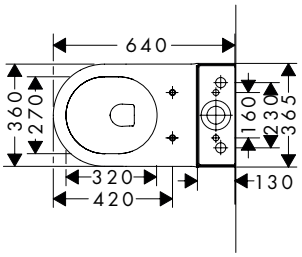

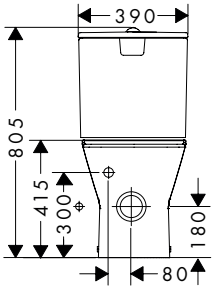

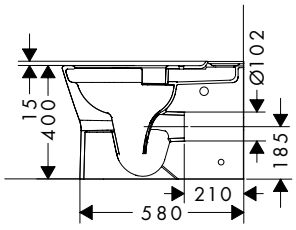

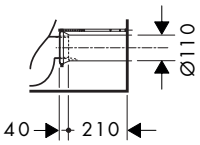

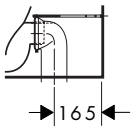

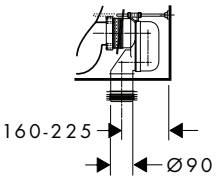

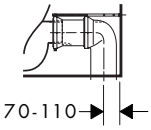

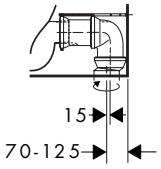

60265XXX

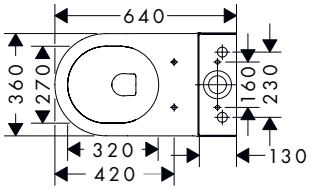

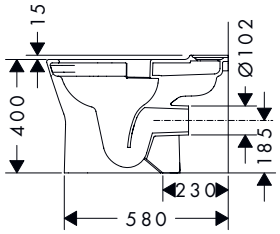

61165XXX, 62038XXX

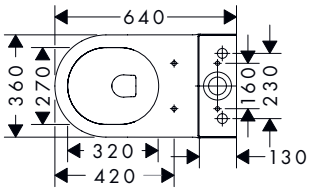

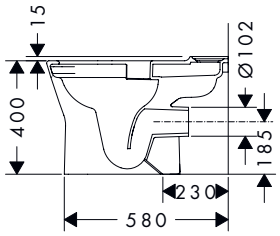

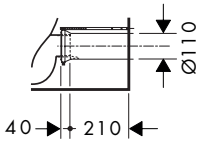

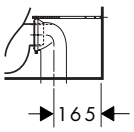

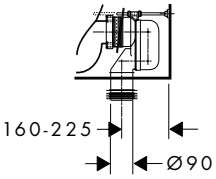

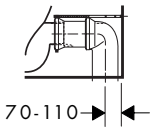

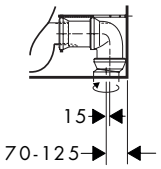

Les dimensions peuvent varier en raison des tolérances céramiques liées au processus de production.

60286XXX, 62048XXX, 61174XXX

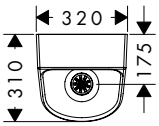

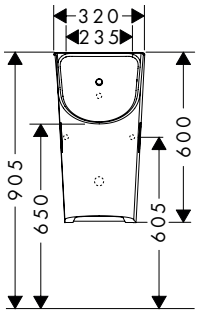

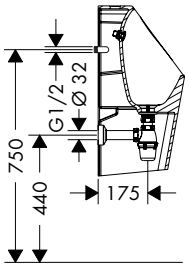

60287XXX, 62049XXX, 61175XXX

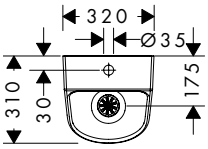

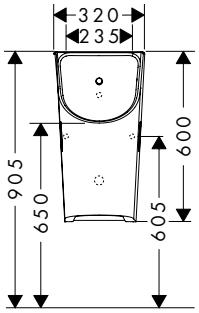

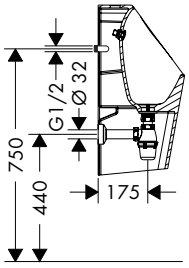

Les dimensions peuvent varier en raison des tolérances céramiques liées au processus de production.

EluPura Original Q Exemples d'installation

60284XXX, 61172XXX, 62046XXX

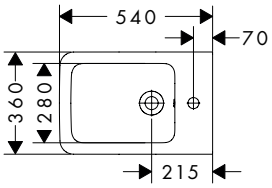

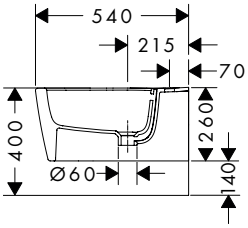

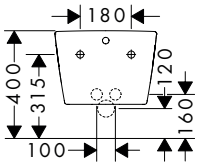

60289XXX, 62051XXX, 61182XXX, 60208XXX

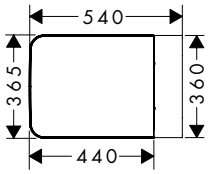

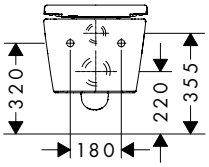

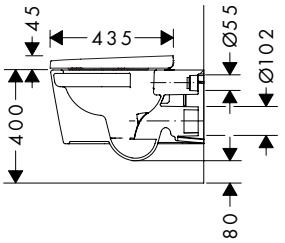

60145XXX, 62018XXX, 61181XXX

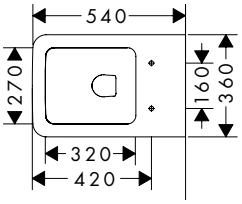

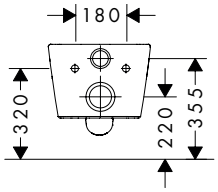

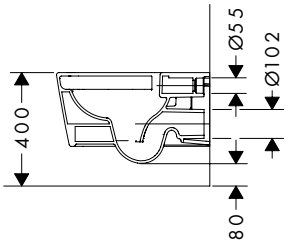

60206XXX

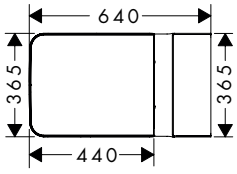

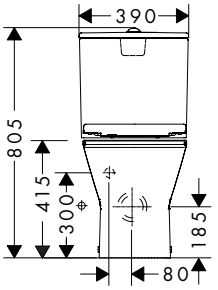

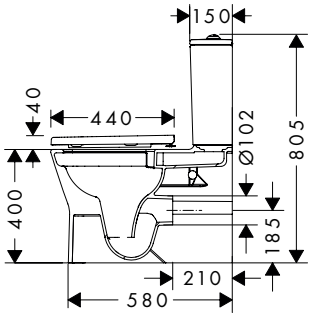

Les dimensions peuvent varier en raison des tolérances céramiques liées au processus de production.

60137XXX, 62014XXX

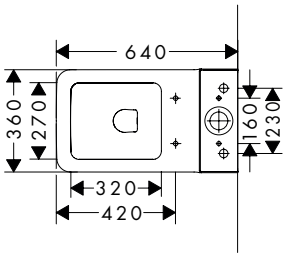

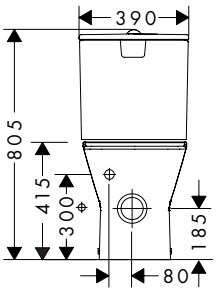

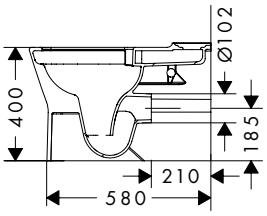

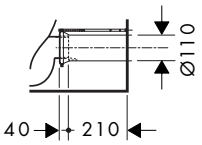

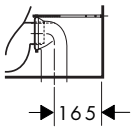

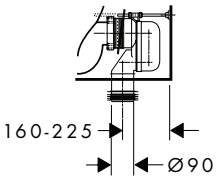

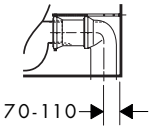

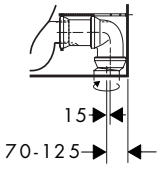

61177XXX

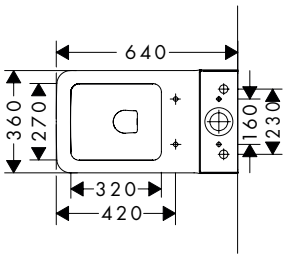

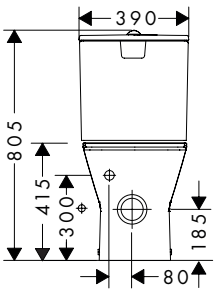

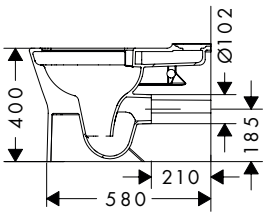

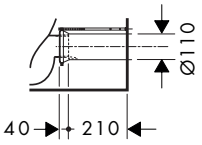

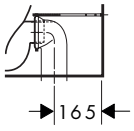

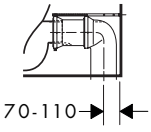

Les dimensions peuvent varier en raison des tolérances céramiques liées au processus de production.

EluPura Original Q Exemples d'installation

60127XXX, 62010XXX, 61183XXX

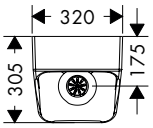

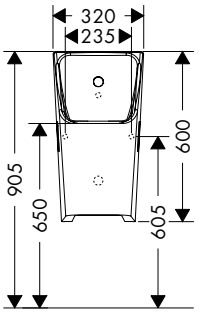

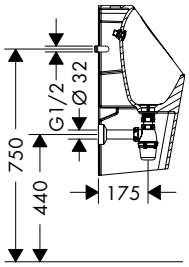

60128XXX, 62011XXX, 61184XXX

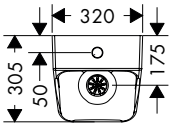

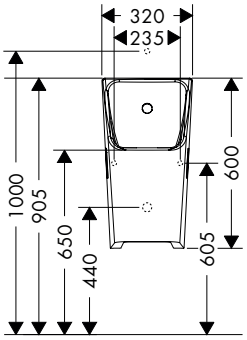

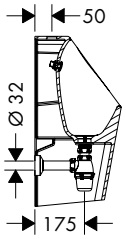

Les dimensions peuvent varier en raison des tolérances céramiques liées au processus de production.

Meubles sous vasque

#54166XXX, 54167XXX, 54168XXX

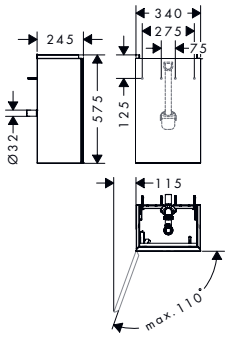

#54169XXX, 54170XXX, 54171XXX

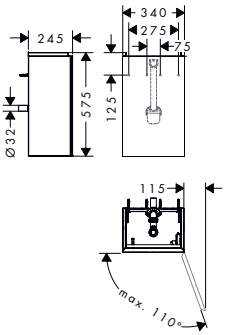

#54172XXX, 54173XXX, 54174XXX

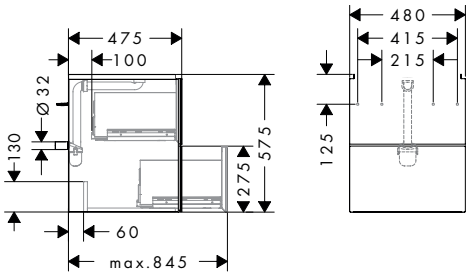

#54175XXX, 54176XXX, 54177XXX

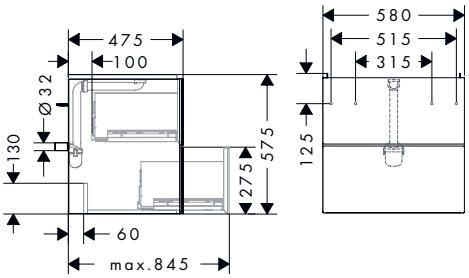

#54178XXX, 54179XXX, 54180XXX

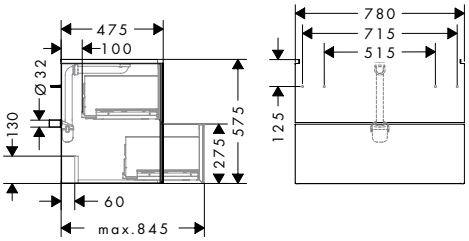

#54181XXX, 54182XXX, 54183XXX

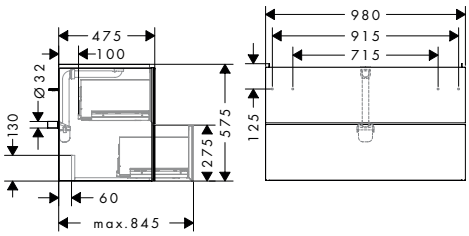

#54184XXX, 54185XXX, 54186XXX

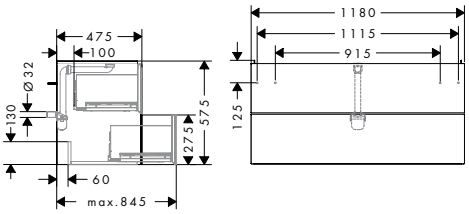

#54187XXX, 54188XXX, 54189XXX

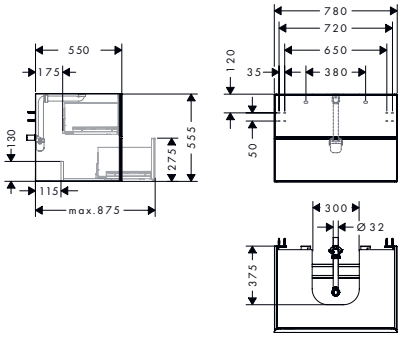

#54190XXX, 54191XXX, 54192XXX

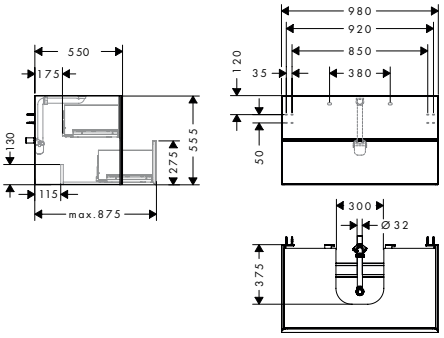

#54193XXX, 54194XXX, 54195XXX

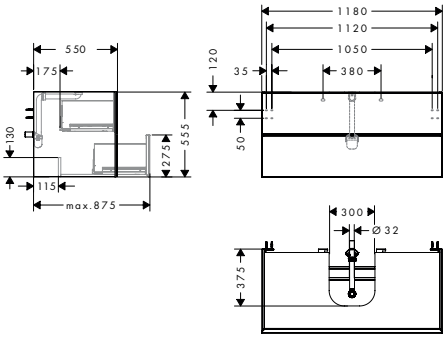

#54196XXX, 54197XXX, 54198XXX

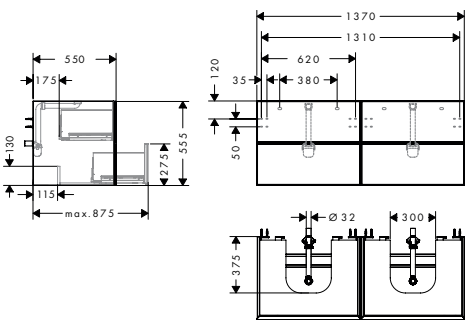

#54199XXX, 54200XXX, 54201XXX

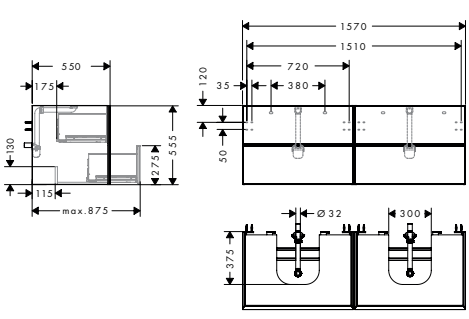

Les mesures des schémas techniques sont en mm.
Les spécifications techniques et les unités de mesure peuvent être sujettes à des changements.

Xevolos E Dessins à l'échelle

#54236XXX, 54237XXX, 54238XXX

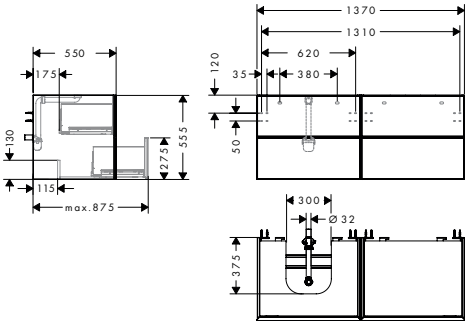

#54239XXX, 54240XXX, 54241XXX

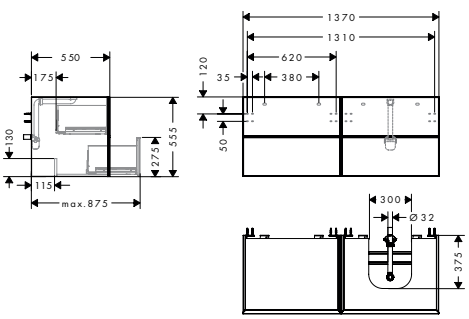

Les mesures des schémas techniques sont en mm.
Les spécifications techniques et les unités de mesure peuvent être sujettes à des changements.

Meubles sous vasque

#54011XXX, 54012XXX, 54013XXX, 54014XXX

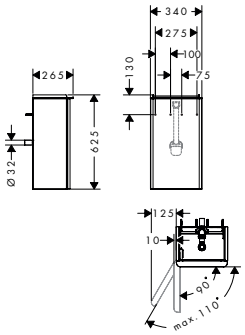

#54015XXX, 54016XXX, 54017XXX, 54018XXX

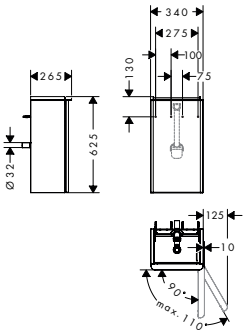

#54019XXX, 54020XXX, 54021XXX, 54022XXX

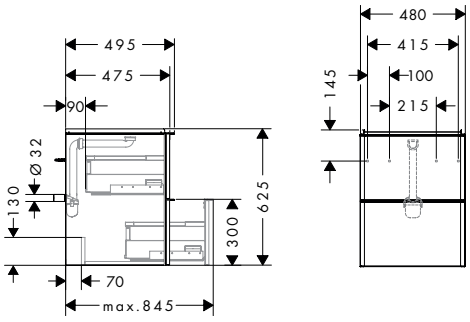

#54023XXX, 54024XXX, 54025XXX, 54026XXX

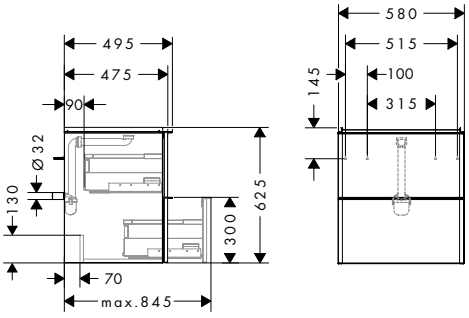

#54027XXX, 54028XXX, 54029XXX, 54030XXX

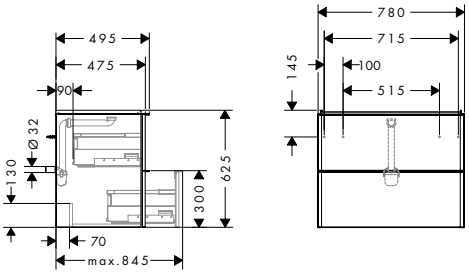

#54031XXX, 54032XXX, 54033XXX, 54034XXX

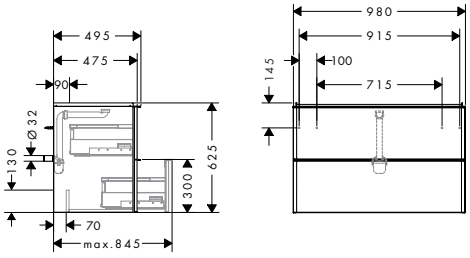

#54035XXX, 54036XXX, 54037XXX, 54038XXX

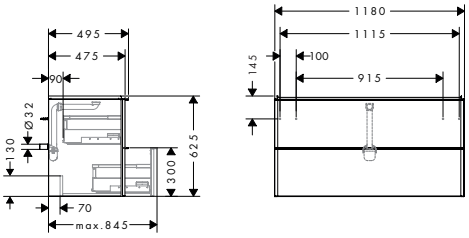

#54054XXX, 54055XXX, 54056XXX, 54057XXX

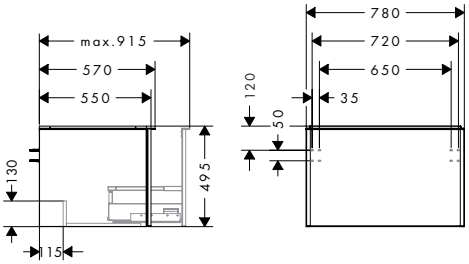

#54058XXX, 54059XXX, 54060XXX, 54061XXX

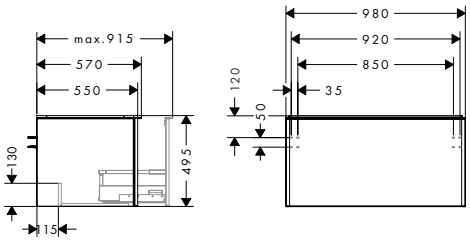

#54062XXX, 54063XXX, 54064XXX, 54065XXX

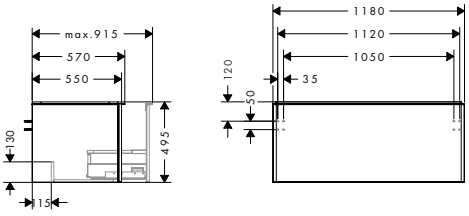

#54066XXX, 54067XXX, 54068XXX, 54069XXX

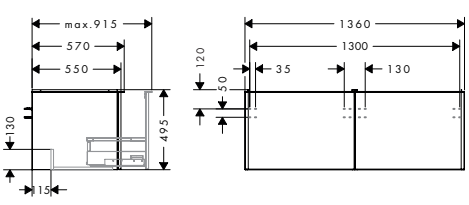

#54070XXX, 54071XXX, 54072XXX, 54073XXX

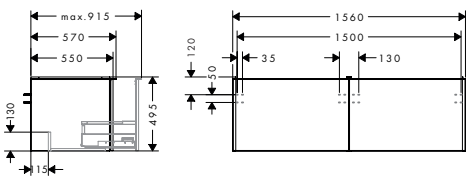

Xelu Q Dessins à l'échelle

#54074XXX, 54075XXX, 54076XXX, 54077XXX

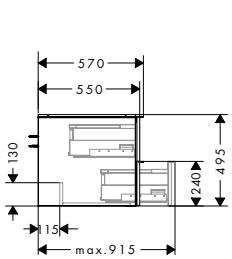

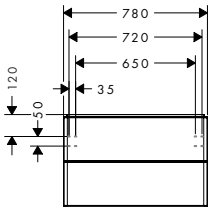

#54078XXX, 54079XXX, 54080XXX, 54081XXX

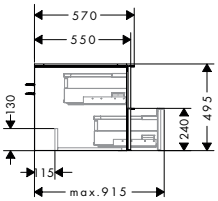

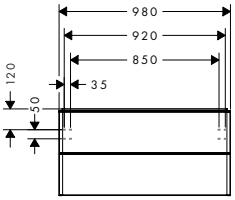

#54082XXX, 54083XXX, 54084XXX, 54085XXX

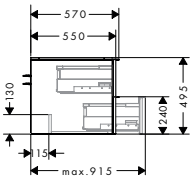

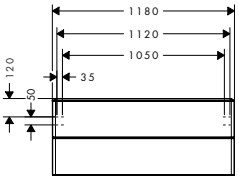

#54086XXX, 54087XXX, 54088XXX, 54089XXX

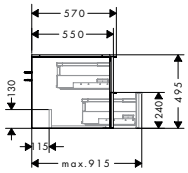

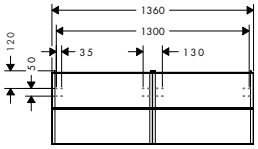

#54090XXX, 54091XXX, 54092XXX, 54093XXX

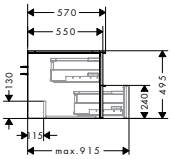

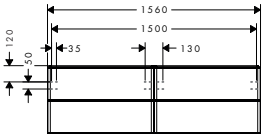

Les mesures des schémas techniques sont en mm.
Les spécifications techniques et les unités de mesure peuvent être sujettes à des changements.



Pièces détachées

Pièces détachées hydrothérapie

Articulation pour barre Unica Standard

Caractéristiques

· dimensions: G ½



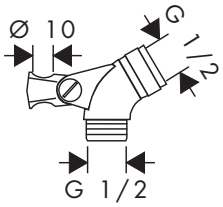

Finition	Code article	Euro
Chromé	28650000	23,29

Curseur Unica 88

Caractéristiques

· diamètre: 22 mm



Finition	Code article	Euro
Chromé	28672000	36,11

Curseur Unica E



Finition	Code article	Euro
Chrome satiné	96170000	66,39

Curseur Unica D

Caractéristiques

· diamètre: 25 mm



Finition	Code article	Euro
Chromé	96190000	66,39
Chrome satiné	96190880	78,03

Les mesures des schémas techniques sont en mm.
Les spécifications techniques et les unités de mesure peuvent être sujettes à des changements.

Cartouche céramique M35



Code article	Euro
92730000	53,57

Cartouche céramique M1





Code article	Euro
97685000	53,57

Cartouche à sphère

Caractéristiques

· pour mitigeurs bain/douche



Code article	Euro
14096000	90,84

Cartouche à sphère

Caractéristiques

· pour mitigeurs monotrou de plan vasque, de bidet et de cuisine



Code article	Euro
14095000	90,84

Cartouche céramique Joystick



Code article	Euro
96339000	66,39

Set de service complet



Code article	Euro
98804000	27,95

Les mesures des schémas techniques sont en mm.
Les spécifications techniques et les unités de mesure peuvent être sujettes à des changements.

Pièces détachées

Set de service complet

Caractéristiques

- la clé de service fait partie des éléments fournis
- pour mitigeurs avec cartouche à billes



Code article	Euro
13952000	36,11

Sphère normale non-percée

Caractéristiques

- pour mitigeurs avec cartouche à billes



Code article	Euro
13964000	41,93

Mousseur QuickClean Cuisine

Caractéristiques

- filetage: M24x1
- débit: 15 l/min
- pour mitigeur de cuisine
- unité d'emballage: 10 pièces



Finition	Code article	Euro
Chromé	13913000	15,14

Cartouche thermostatique MTC

Caractéristiques

- capsule de cire



Code article	Euro
94282000	112,96

Cartouche thermostatique encastré 1/2"

Caractéristiques

- DN15
- capsule de cire



Code article	Euro
92601000	145,57

Les mesures des schémas techniques sont en mm.
Les spécifications techniques et les unités de mesure peuvent être sujettes à des changements.

Cartouche thermostatique inversée SMTC

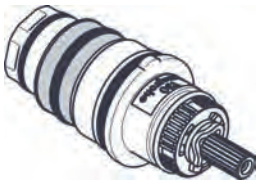

Code article	Euro
92373000	221,28

Cartouche thermostatique encastré 3/4"

Caractéristiques

- DN20
- capsule de cire



Code article	Euro
92631000	221,28

Cartouche thermostatique SMTC

Caractéristiques

- capsule de cire



Code article	Euro
98282000	90,84

Cartouche thermostatique BTC haut débit

Caractéristiques

- capsule de cire



Code article	Euro
96633000	112,96

Mécanisme d'arrêt Elastop 1/2"

Caractéristiques

- céramique
- DN15
- fermeture à droite
- angle de fermeture: 180°



Code article	Euro
94149000	27,95

Les mesures des schémas techniques sont en mm.
Les spécifications techniques et les unités de mesure peuvent être sujettes à des changements.

Pièces détachées

Mécanisme d'arrêt 1/2"

Caractéristiques

- céramique
- DN15
- fermeture à droite
- angle de fermeture: 90°



Code article	Euro
94009000	36,11

Mécanisme d'arrêt 1/2"

Caractéristiques

- céramique
- DN15
- fermeture à gauche
- angle de fermeture: 90°



Code article	Euro
94008000	36,11

Mécanisme d'arrêt 1/2"

Caractéristiques

- mécanisme à clapet
- DN15
- fermeture à droite



Code article	Euro
94142000	27,95

Mécanisme arrêt/inverseur



Code article	Euro
96509000	78,03

Inverseur iBox universal



Finition	Code article	Euro
Chromé	95014000	53,57

Mécanisme d'arrêt AV-P DN9

Caractéristiques

- DN9



Code article	Euro
95758000	90,84

Les mesures des schémas techniques sont en mm.
Les spécifications techniques et les unités de mesure peuvent être sujettes à des changements.

Inverseur mitigeur bain-douche encastré



Code article	Euro
13970000	66,39

Inverseur complet



Finition	Code article	Euro
Chromé	13971000	78,03

Cartouche robinet d'arrêt/inverseur



Code article	Euro
96645000	66,39

Inverseur complet Talis



Code article	Euro
94077000	36,11

Filtre douchette

Caractéristiques

· unité d'emballage = 5 pièces



Code article	Euro
94246000	6,99

Brosse de toilette

Caractéristiques

· matériau: synthétique



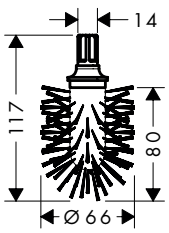

Finition	Code article	Euro
Blanc	40088000	23,29

Les mesures des schémas techniques sont en mm.
Les spécifications techniques et les unités de mesure peuvent être sujettes à des changements.

Pièces détachées

Brosse de toilette

Caractéristiques

· matériau: synthétique



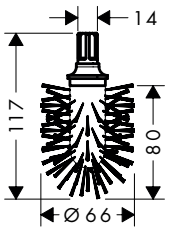

Finition	Code article	Euro
Noir	40068000	23,29

Volant de commande



Finition	Code article	Euro
Chromé	96083000	27,95

Clapet à recouvrement



Finition	Code article	Euro
Chromé	96153000	27,95

Joint DN 15



	Code article	Euro
	98058000	6,99

Flexible métallique Secuflex

Caractéristiques

· longueur: 2 000 mm

· longueur maximale de la douchette extractible : 1 100 mm

· filetage: ½ x ½



Finition	Code article	Euro
Chromé	94148000	66,39

Les mesures des schémas techniques sont en mm.
Les spécifications techniques et les unités de mesure peuvent être sujettes à des changements.

Clapet lavabo 5/4"



Finition	Code article	Euro
Chromé	96026000	23,29

Cache pour Exafill 58127000



Finition	Code article	Euro
Chromé	95093000	36,11

Cache arrière Exafill



Finition	Code article	Euro
Chromé	96146000	27,95

Clips 22 mm

Caractéristiques

- diamètre: 22 mm
- unité d'emballage: 1 pièce



Code article	Euro
96189000	9,32

Clapet anti-retour DW15/DN 10

Caractéristiques

- unité d'emballage: 2 pièces



Code article	Euro
94074000	15,14

Adaptateur de raccordement pour Selecta

Caractéristiques

- dimensions: G ½



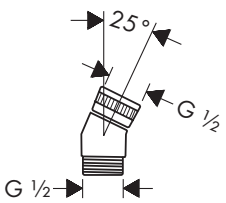

Finition	Code article	Euro
Chromé	28071000	36,11

Les mesures des schémas techniques sont en mm.
Les spécifications techniques et les unités de mesure peuvent être sujettes à des changements.

Pièces détachées

Douchette Talis S



Finition	Code article	Euro
Chromé	97999000	112,96

Fixation articulée pour tirette vidage



	Code article	Euro
	96100000	9,32

Poignée thermostatique 1001 SL



Finition	Code article	Euro
Chromé	96618000	27,95

Joint conique 1 1/4"



	Code article	Euro
	53985000	6,99

Ensemble filtre clapet anti-retour 1/2"



	Code article	Euro
	92605000	36,11

Flexible pour mitigeur évier 1250mm

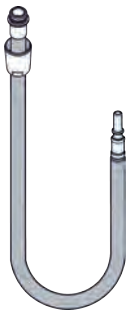

	Code article	Euro
	95506000	66,39

Les mesures des schémas techniques sont en mm.
Les spécifications techniques et les unités de mesure peuvent être sujettes à des changements.

hansgrohe

Life is waterful.

Catalogue Tarifé hansgrohe 2025 salle de bains et cuisine. Prix hors taxes et attributs techniques. fr-FR.
Sujet à modifications si des changements techniques s'opèrent sur nos produits.

Tous les produits sont soumis à la disponibilité. La disponibilité peut être temporairement affectée par des pénuries de matériaux, des perturbations de la chaîne d'approvisionnement ou d'autres événements de force majeure. Veuillez nous contacter pour plus de détails.

Retrouvez hansgrohe sur les médias sociaux.

Hansgrohe Sarl
Parc de Haute Technologie. 27,
rue Georges Besse
92182 Antony Cedex
Tel. +33 1 46 11 45 00
Fax +33 1 46 11 45 39
pro.hansgrohe.fr

hansgrohe

Life is waterful.



Guide prescription 2025

Votre partenaire pour vos projets

Prix Publics HT conseillés 2025

Réseau Prescription 2025

hansgrohe AXOR

CHEF DES VENTES PRESCRIPTION
Richard DERVEAU - richard.derveau@hansgrohe.fr

PÔLE CHIFFRAGE
Swann ALLAIN / Alban AZILINON /
Grâce DEPEUX KANON / Yasmine SAUKRET
chiffrage@hansgrohe.fr
01 46 11 45 08 / 01 46 11 45 05
01 46 11 45 07 / 01 46 11 45 35

CHARGÉS D'AFFAIRES - PRESCRIPTEURS
SECTEUR IDF + DÉPARTEMENTS 45, 51 ET 60

C. BOULARD (75, 93, 94, 77)
06 47 15 44 99
christophe.boulard@hansgrohe.fr

J. PENZA (60, 75, 95, 78)
06 77 56 73 95
jeremy.penza@hansgrohe.fr

D. SABEUR (45, 51, 75, 91, 92)
06 76 27 17 01
djamel.sabeur@hansgrohe.fr

CHEF DE SECTEUR
F. DANIEL
06 81 09 20 67
francois.daniel@hansgrohe.fr

CHEF DE SECTEUR
R. WEBER
06 80 13 89 60
remi.weber@hansgrohe.fr

CHEF DE SECTEUR
C. LECLERE
06 80 71 75 76
cyril.leclere@hansgrohe.fr

CHEF DE SECTEUR
V. KUHN MOECKES
06 87 88 83 50
virginie.kuhn@hansgrohe.fr

CHEF DE SECTEUR
V. LAILLE
06 80 30 11 24
vincent.laillé@hansgrohe.fr

CHARGÉS D'AFFAIRES
PRESCRIPTEURS
SECTEUR AUVERGNE
RHÔNE-ALPES

C. MORITEL (01, 03, 07, 15, 23, 26, 42, 43, 63, 69)
06 32 09 04 57
christian.moritel@hansgrohe.fr

F. GOMEZ (38, 73, 74)
06 80 32 85 02
florian.gomez@hansgrohe.fr

CHARGÉ D'AFFAIRES
PRESCRIPTEUR
SECTEUR PACA -
GARD - HÉRAULT

B. PARE
06 75 50 16 15
bruno.pare@hansgrohe.fr

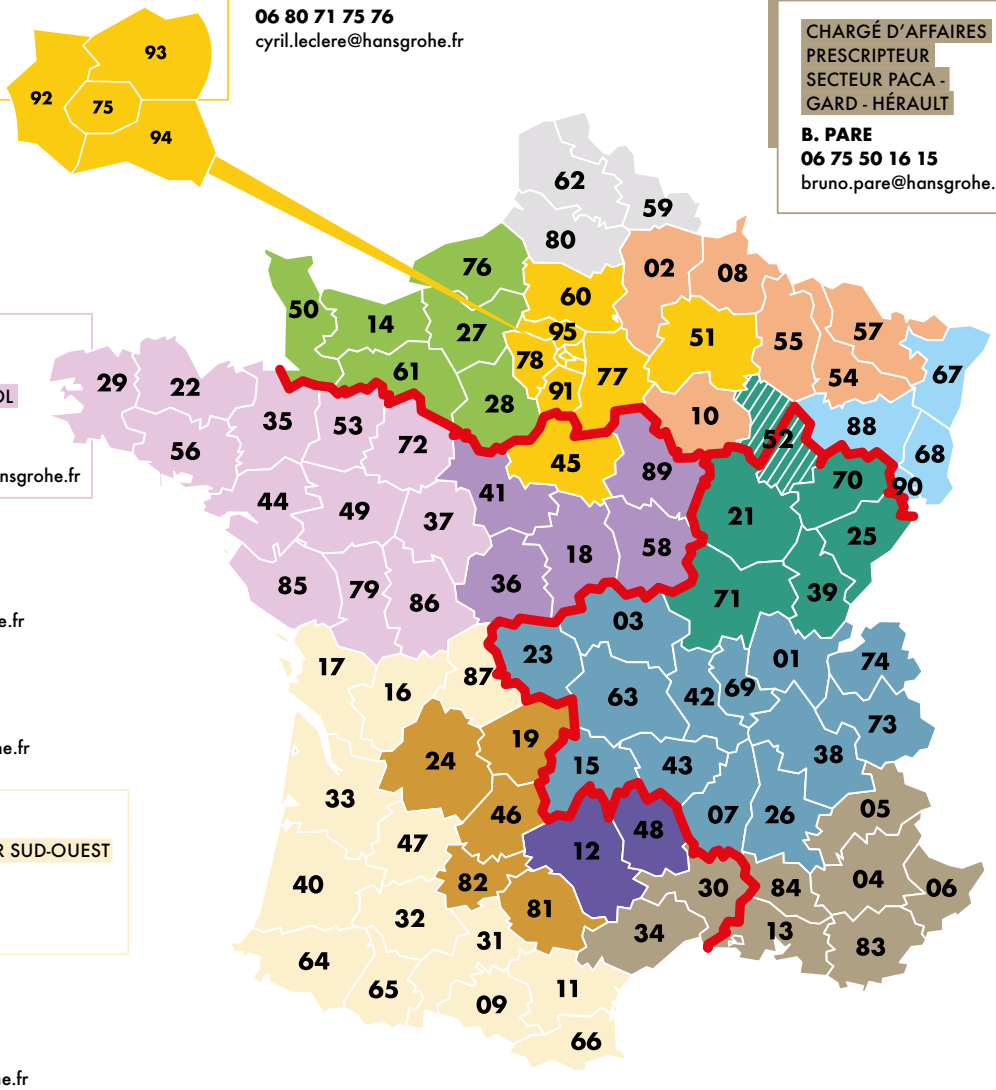

CHARGÉ D'AFFAIRES
PRESCRIPTEUR
SECTEUR BRETAGNE - PDL

M. de BIZEMONT
06 47 02 19 63
melchior.de.bizemont@hansgrohe.fr

CHEF DE SECTEUR
M. CARVALHO
06 86 38 34 91
marc.carvalho@hansgrohe.fr

CHEF DE SECTEUR
G. CAUSERO
06 86 92 33 20
gerald.causero@hansgrohe.fr

CHARGÉ D'AFFAIRES
PRESCRIPTEUR SECTEUR SUD-OUEST

Y. JULLY
07 85 64 67 77
yann.jully@hansgrohe.fr

CHEF DE SECTEUR
L. PLUCHOT
06 80 63 61 60
laurent.pluchot@hansgrohe.fr

Sommaire

P.3 INTRODUCTION
P.4 Technologies hansgrohe
P.8 Notre ADN
P.10 La RSE au cœur de notre stratégie

P.20 DES OUTILS À VOTRE DISPOSITION
P.22 Comprendre les normes et les certifications

P.24 UNIVERS HANSGROHE
P.24 Life is waterful

P.26 NOS SOLUTIONS POUR LA SALLE DE BAINS
P.27 Espace lavabo
P.29 Espace douche
P.31 Espace baignoire

P.34 FINISHPLUS
P.34 Une salle de bains complète en couleurs avec FinishPlus
P.36 FinishPlus Bronze brossé
P.38 FinishPlus Noir mat

P.50 ROBINETTERIE MÉCANIQUE
P.52 Offre de mitigeurs mécaniques
P.54 Vernis Blend
P.56 Vernis Shape
P.58 Logis
P.60 Logis Fine
P.62 Logis Loop
P.64 Rebris S
P.66 Focus
P.68 Talis E
P.70 Talis S
P.72 Tecturis S
P.74 Tecturis E
P.76 Vivenis
P.78 Finoris
P.80 Metris
P.82 Metropol
P.84 Vidages lavabo

P.85 ROBINETTERIE THERMOSTATIQUE
P.86 Offre de mitigeurs thermostatiques
P.88 Ecostat Fine
P.89 Ecostat 1001CL
P.90 Ecostat Comfort
P.91 Ecostat E
P.92 Pulsify ShowerTablet Select
P.93 Ecostat Select
P.94 Ecostat ShowerTablet Select

P.95 HYDROTHÉRAPIE
• **Douchettes/Set porter/ Set de douche**
P.96 Offre de douchettes
P.98 Vernis
P.100 Crometta
P.102 Pulsify Select S
P.104 Pulsify E
P.106 Croma Select S/E
P.108 Raindance Select S
P.110 Rainfinity
P.112 Bidette

• **Colonnes de douche**
P.115 Offre de colonnes de douche
P.116 Vernis
P.117 Vernis Blend
P.118 Vernis Shape
P.120 Crometta S/E
P.122 Croma Select S
P.124 Croma Select E
P.126 Pulsify
P.128 Raindance Select S
P.130 Rainfinity
P.132 Raindance E
P.134 Colonnes spéciales rénovations

• **Solutions encastrées**
P.136 Les solutions encastrées
P.138 Les 5 étapes clés
P.139 Nouvelle iBox universal 2
P.140 Tableau de configurations
P.142 Les packs clés en main

P.152 SOLUTIONS VIDAGES
P.153 Aperçu solutions vidages
P.154 Notre technologie au service de votre bien être
P.156 Aperçu RainDrain
P.158 Vidages de douche
P.160 Vidages de baignoire

P.161 ACCESSOIRES
P.162 Niches XtraStoris
P.164 Accessoires WallStoris
P.165 AddStoris
P.166 Logis Universal

P.167 SOLUTIONS LOGEMENT ET TERTIAIRE
P.168 Les solutions clés en main

P.180 CERAMIQUES ET MIROIRS DE SALLE DE BAINS
P.181 Aperçu céramiques
P.182 Lavabos & Vasques
P.184 Xanuia Q
P.185 Xelu Q
P.186 Xuniva
P.188 WC
P.190 EluPura Original et EluPura
P.192 Miroirs : Xarita Lite & Xarita

P.196 ROBINETTERIE CUISINE
P.197 Mitigeur de cuisine avec bec mobile
P.199 Mitigeur de cuisine avec bec mobile, douchette et/ ou bec extractible

P.200 RÉFÉRENCES HANSGROHE
P.200 Hôtellerie
P.203 Résidentiel

P.204 UNIVERS AXOR
P.203 Introduction
P.208 La personnalisation
P.210 Aperçu de l'offre lavabo
P.212 Nos collections
P.222 Références

Les technologies hansgrohe

Entretien

Quick Clean : douchettes et mitigeurs avec picots en silicone souple pour un nettoyage facile et rapide d'un simple passage du doigt. Le silicone garde ses propriétés dans le temps qui évite un dépôt de calcaire.

Nettoyage facile : nettoyage simple et rapide des surfaces.

Adjustable Shower Head : douche de tête pivotante pour ajuster le jet.

Glue or Screw Fix : montage possible grâce au kit de colle et de vis (inclus)

Easy Clean Siphon : nettoyage facile de siphon.

Durabilité



Poignée Boltic : la stabilité du verrouillage de la poignée est garantie par un système de fixation breveté.



Durabilité Chromage : un process de fabrication qui garantit une surface lisse et une excellente tenue du chrome. Le chrome de haute qualité résiste à l'impact, sa brillance est durable.

Confort

Select : le bouton Select permet aisément un contrôle du jet en 1 clic pour un changement de fonction même avec les mains mouillées et savonneuses. Avec un placement de manière visible, il simplifie la régulation d'eau pour les utilisateurs de toutes générations.

XXL Performance : répartit l'eau sur une grande surface de jet. Tout le corps est ainsi enveloppé de gouttes bienfaisantes.

Sensor Activation : le capteur réagit à une variation de rayons infrarouges. De l'eau s'écoule dès que celui-ci détecte la chaleur des mains.

Comfort Zone : définit l'espace utile entre le lavabo et la robinetterie. A chaque hauteur, son exigence.

Cool Contact : une technologie qui empêche l'échauffement du boitier du thermostat et assure une expérience dans la douche en toute sécurité pour ses utilisateurs.

Pull-out Faucet : flexibilité maximale grâce à la fonction de retrait du bec.

Push Slider : d'une seule main, le curseur de douche peut être ajusté en hauteur sur simple pression du bouton. Pour une expérience de douche très confortable.

Fast Drain : fin d'écoulement rapide de la douche de tête.

Économie

Cool Start : le démarrage en eau froide en position de poignée centrée permet une économie d'énergie.

EcoSmart : grâce à la réduction du débit par un joint thorique, la technologie EcoSmart vous permet de réduire votre consommation d'eau et vos émissions de CO_2 sans pour autant économiser sur la puissance du débit et la densité du jet d'eau.

EcoSmart+ : réduction de débit d'eau à 4l/min sur la robinetterie. 20% d'économie en plus par rapport à la technologie EcoSmart standard.

AirPower : mélange une grande quantité d'air à l'eau pour obtenir un jet doux sans éclaboussure et des gouttes généreuses.



Cartouche à 2 vitesses : ouverture de la poignée en 2 temps. La première butée permet d'ouvrir l'eau à 50 % de son débit maximum. Au-delà, le débit peut être augmenté.

Les technologies hansgrohe

WC

Hygiene Effect	Réduit la propagation des bactéries pour un entretien impeccable
Smart Clean	Application d'un traitement spécifique évitant l'adhésion des salissures
Aqua Channel Flush	Nettoyage efficace de la cuvette grâce à de puissants jets d'eau guidés
AquaFall Flush	Nettoyage de la cuvette sans bride grâce à un jet symétrique puissant
Aqua Helix Flush	Technologie vortex (tourbillon d'eau) pour une chasse optimale
Made to fit NoiseReduction	Pour une installation facilitée, ce produit est fourni avec un isolant phonique pré-découpé sur mesure
EcoSmart	Des toilettes économes et propres avec seulement 4,5l par chasse
Soft Close	L'abattant et le couvercle des WC se ferment en douceur et en silence grâce aux freins de chute intégrés
Quick Release	Abattant et couvercle des WC facilement déclipsables. Hygiène renforcée

Miroirs

Moisture Proof	Ce produit de haute qualité a été conçu dans un matériau durable, adapté aux salles de bains
AntiFog	Le système anti-buée intégré permet à la surface du miroir de rester propre et claire, sans traces
Touchless Sensor	Contrôle de l'éclairage via les détecteurs sensoriels intégrés dans la surface du miroir
Smart Touch	Contrôle de l'éclairage via les détecteurs sensoriels, capteur intégré dans la surface du miroir

Lavabos

Made to fit NoiseReduction	Pour une installation facilitée, ce produit est fourni avec un isolant phonique pré-découpé sur mesure
Smart Clean	Application d'un traitement spécifique évitant l'adhésion des salissures

Caniveaux

In-floor Installation	Caniveau de douche convenant à une installation libre dans le sol de tout type d'espace de douche
Easy Clean Siphon	Siphon facilement accessible et retirable pour un nettoyage en toute simplicité
Quick Clean	Les saletés résiduelles et les cheveux peuvent être facilement enlevés

Types de jets

Plus de plaisir grâce aux différents types de jets hansgrohe

Vous avez probablement vos préférences en matière de douches.
Vous attendez parfois plus que ce sentiment de fraîcheur et de propreté après votre douche.
Choisissez parmi la diversité de nos jets aussi bien vivifiants que bienfaisants.



Une expérience de douche unique grâce aux microgouttelettes enveloppantes et douces, pour une expérience de douche particulièrement sensorielle et une détente en profondeur.



Décuplez les sensations PowderRain grâce au jet intensif.



Une douchette ou une douche de tête avec le jet RainAir abondant et doux, dont chaque goutte gorgée d'air est diffusée par une large et grande buse.



Le jet Rain vivifie et rafraîchit grâce à sa manière particulièrement puissante de crépiter sur le corps. Il est idéal pour rincer rapidement et efficacement le shampoing.



Décuplez les sensations du jet Rain grâce à la version intense.



Le plus intense de tous les jets Rain offre avec sa puissance pure, une expérience de douche des plus rafraichissantes. Pour ceux qui recherchent la rapidité et la simplicité.



Le doux jet d'eau enveloppe agréablement le corps, venant caresser la peau. Idéal pour la douche quotidienne ou pour se détendre.



Une douche de tête dotée du jet déferlant RainFlow limpide et esthétique donne l'impression de se doucher sous une cascade. Ce jet déferlant se déverse sur la nuque et les épaules.



Jet décontractant et apaisant s'écoulant localement du milieu de la douchette. Le jet Mono, tout en légèreté, permet de se relaxer et constitue ainsi le jet parfait pour se détendre.

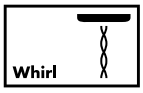

3 jets individuels se mêlent entre eux en tournoyant et contribuent, de par leur effet massant intense, à dissiper les tensions.



Grâce à l'agencement circulaire innovant des jets de la douchette, vous pouvez profiter, dans votre propre salle de bains, de soins de bien-être.



Ce jet de douche de tête procure un effet intense de la tête aux pieds pour une sensation inédite.



5 jets puissants s'entremêlent pour former un massage pour un agréable moment de détente.

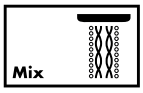

Doux et dynamique à la fois. Le jet Mix est un mélange du doux jet RainAir et du puissant jet CaresseAir. À l'extérieur, des gouttes agissent sur votre corps comme une délicate caresse, pendant qu'au milieu, un jet vigoureux vient masser ponctuellement votre peau.



Notre expertise dans l'univers de la salle de bains et la cuisine

hansgrohe est synonyme d'innovation, de design et de qualité dans la salle de bains. hansgohe modèle l'univers de la douche depuis plus de 120 ans. L'histoire de la salle de bains moderne est indissociable de l'histoire de hansgrohe.

Hansgrohe.
Vos exigences, notre référence.

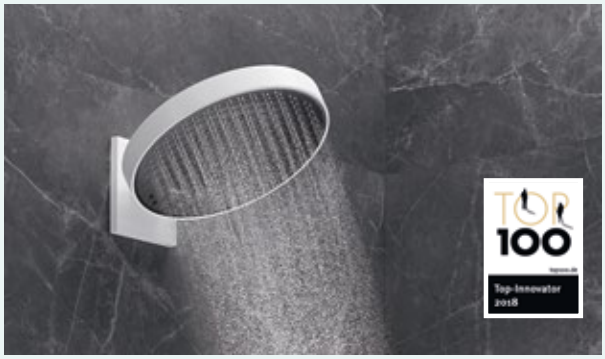

Innovation

- Des innovations révolutionnaires
- Pionner dans l'univers du sanitaire
- Des technologies d'avenir pour toujours plus de confort et de durabilité



Qualité & sérénité

- Une expertise depuis 1901
- 100% des produits sont testés en usine
- Une garantie de 5 ans (20 ans pour les céramiques)
- 15 ans de garantie de disponibilité des pièces détachées

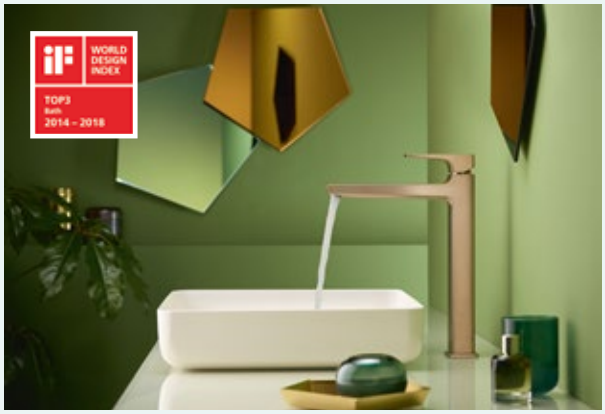

Design

- Plus de 600 prix de design
- Une collaboration historique avec des designers internationaux
- Des lignes intemporelles s'harmonisant avec tous les styles
- Une large gamme de produits en couleur pour une salle de bains personnalisée

1953.
Barre de douche Unica
Cette nouveauté inédite permet de fixer des douchettes à main pour la première fois à n'importe quelle hauteur.



1968.
Selecta
La première douchette à main au monde avec un jet réglable et un aspect cristal.



1987.
Mistral Eco
La première douchette à main permettant de réduire la consommation d'eau de 50%.



2001.
iBox universal
Le premier corps d'encastrement pour toutes les solutions mécaniques et thermostatiques, une revolution de l'installation encastrée.



2004.
Rapport de durabilité
Le premier rapport de durabilité communiqué par Hansgrohe.



2004.
Raindance Air
La première douchette à main équipée de la technologie AirPower qui mélange de l'air à l'eau et rend les gouttes plus denses.

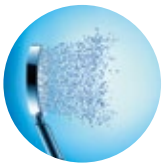

2007.
EcoSmart
Des économies d'eau, d'énergie et de ressources grâce à des mitigeurs et douches aux débit réduits.



2009.
Bouton Select
La première douchette dotée de la technologie Select pour le changement des jets d'une seule pression de bouton.



2012.
CoolStart
Le développement de la technologie d'ouverture en eau froide lorsque la poignée du mitigeur est en position centrée.



2018.
Raindance PowderRain
Une expérience de douche unique grâce à de microgouttelettes délicatement enveloppantes.

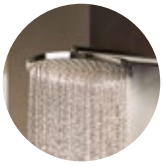

2020.
Rainfinity
Le must des sensations, une nouvelle dimension sous la douche.



2022.
EcoSmart+
Toujours plus d'économies d'eau, d'énergie et de ressources grâce à des mitigeurs de lavabo avec un débit de 4l/min.



2024.
Nouvelles catégories
Meubles, céramiques et miroirs, la salle de bains est le lieu d'expression de sa personnalité grâce à des produits qui correspondent à chacun.



La RSE au cœur de notre stratégie

Notre engagement à réduire notre impact écologique, environnemental et social constitue aujourd'hui le fondement de toutes les prises de décisions majeures de l'entreprise.

Notre objectif, au sein de notre sphère d'influence, consiste à préserver toutes les ressources qui se raréfient sur la Terre ou dont la consommation accélère le réchauffement climatique à travers le monde. Nous poursuivons l'objectif de 1,5 degré fixé à l'Accord de Paris. Notre action s'oriente vers le bien-être de la planète. C'est tout ce qu'exprime notre charte : IN TOUCH WITH OUR PLANET.

Nous répartissons nos initiatives de protection de la planète en trois champs d'action : préserver les cycles de l'eau, protéger le climat et devenir un acteur de l'économie circulaire. Nous hissons désormais cette passion pour l'eau à un niveau supérieur, comme en attestent 10 initiatives assorties d'objectifs et des projets concrets qui s'inscrivent dans ces trois champs d'action – Production verte, emballages verts et produits verts.

Pour nous, le levier le plus important pour économiser de l'eau, de l'énergie et ainsi du CO_2 consiste à réduire la quantité d'eau consommée par nos produits tout au long de leur durée d'utilisation.



IN TOUCH WITH OUR PLANET

„Le changement climatique n'est pas une perspective lointaine, c'est une réalité. L'ensemble de la société doit contribuer à la réduction des émissions de CO_2. C'est une obligation - non seulement pour des raisons écologiques - mais également économiques. C'est aujourd'hui que nous posons les jalons pour après-demain."

Klaus Grohe 1992
Fils du fondateur, Hans Grohe

Une démarche éco-responsable à tout niveau

1 Un processus de production au cœur de la durabilité



Fiabilité

100% des produits testés en usine

Expertise depuis plus de 120 ans

Fabrication allemande

Réparabilité

5 ans de garantie fabricant

15 ans de disponibilité des pièces détachées

20 ans de garantie céramique





Revalorisation

Depuis 2021 Hansgrohe s'engage aux cotés d'acteurs majeurs du bâtiment pour créer le premier éco-organisme organisant la collecte et le recyclage des déchets du bâtiment : VALOBAT. Cette entrée au capital de l'éco-organisme s'inscrit dans le cadre d'une démarche volontariste de préservation de l'environnement initiée dans les années 1990 par Klaus Grohe. En tant qu'acteur de référence de l'industrie sanitaire, il en va de notre rôle de structurer la filière pour franchir un cap dans sa transition écologique.

Une démarche éco-responsable à tout niveau

2 Des produits conçus pour durer

Poignée stable au fil des usages

Grâce au système de fixation Boltic, la surface d'appui de la cartouche est 3 fois supérieure à celle des systèmes habituels. La cartouche est complètement traversée par une vis, qui assure une stabilité parfaite de la poignée lors de l'utilisation répétée.





Flexibles d'alimentation durables

Des flexibles d'alimentation sont montés et testés en usine, et équipés d'écrous tournants évitant la torsion du flexible.

Un revêtement résistant dans le temps

- Chrome : brillance et résistance grâce à un chromage de haute qualité
- Finitions mates : 25 ans de résistance à l'abrasion
- Finitions PVD : 50 ans de résistance à l'abrasion





Système anti-calcaire

L'élimination du calcaire se fait par un simple passage du doigt sur les picots ou le mousseur en silicone de haute qualité. Cette technologie permet de préserver la qualité du jet au fil des usages. Le nettoyage est simplifié au quotidien.

Disque de jet nettoyable

Un large choix de douches de têtes disposant d'un disque de jet amovible pour un nettoyage possible au lave-vaisselle.



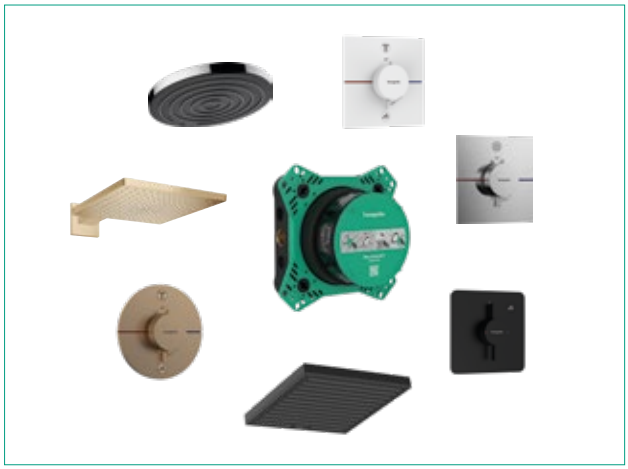

Des produits évolutifs

L'iBox Universal 2, le corps d'encastrement universel est compatible avec plus de 200 sets de finitions de la marque. Il offre la possibilité de remplacer les façades au gré des envies de chacun.

3 Des solutions minimisant la consommation



EcoSmart

La technologie EcoSmart réduit votre consommation d'eau chaude jusqu'à 60%, en limitant le débit par l'adjonction d'un joint, tout en garantissant un débit constant quel que soit le niveau de pression.
Sur les robinetteries de lavabo, un mousseur bride le débit à 5L/min et enrichit l'eau en air. Sur les douches, un joint torique est inséré dans la poignée réduisant le débit à 9L/min.

CoolStart

La technologie CoolStart permet un démarrage en eau froide du mitigeur lorsque la poignée est positionnée au centre. L'eau chaude n'est consommée qu'en cas de besoin lorsque l'utilisateur oriente la poignée vers la gauche.





Cartouche à deux vitesses

hansgrohe propose des mitigeurs équipés d'une cartouche à deux vitesses. Celle-ci donne lieu à une ouverture en deux temps. La première ouvre le débit à 50% et la seconde à son maximum, pour des économies sur le long terme.

Taxonomie

La EU Taxonomie est un système de classification visant à promouvoir les investissements durables. Ceux-ci doivent apporter une contribution substantielle (SC) à au moins un des objectifs climatiques et environnementaux de l'UE, tout en ne nuisant de manière significative (DNSH) à aucun de ces objectifs et en respectant les garanties sociales minimales. Hansgrohe offre une gamme de produits avec une consommation d'eau réduite, en alignement avec la réglementation européenne.



	Exigences taxonomie UE		Débits hansgrohe 2025	
Douche	SC	< 6 l/min	Ecosmart +	< 6 l/min
	DNSH	< 8 l/min	Ecosmart	< 8 l/min
Robinetterie	SC	< 6 l/min	Ecosmart +	< 4 l/min
	DNSH	< 6 l/min	Ecosmart	< 5 l/min

4 Une transparence quant à l'impact carbone de nos produits : FDES



Encore une avancée pour Hansgrohe dans sa démarche de développement durable.

Aujourd'hui le groupe est en mesure d'assurer une transparence totale quant à l'impact énergétique de ses produits sur l'environnement sur la base de l'Analyse du Cycle de Vie (ACV).



Hansgrohe met à la disposition de ses partenaires 14 FDES individuelles classées par catégorie de produits en consultation libre :

1. Mitigeurs de lavabo
2. Mitigeurs de douche, bain/douche
3. Mitigeurs de cuisine
4. Mitigeurs thermostatique
5. Corps d'encastrement
6. Douchettes à main
7. Douches de tête
8. Colonnes de douche
9. Flexibles
+5 FDES céramiques

Cette initiative s'inscrit dans le cadre d'une démarche volontariste de préservation de l'environnement initiée dans les années 1990 par Klaus Grohe.

Qu’est ce que EcoSmart ?

Une technologie discrète aux bénéfices remarquables

Profitez du confort hansgrohe tout en réalisant jusqu’à

des économies

sur votre facture d’eau chaude

La technologie EcoSmart limite le débit par l’adjonction d’un joint, tout en conservant les promesses de confort des robinetteries et des douches hansgrohe.

- ✚ Un débit réduit et constant
- ✚ Un jet doux et généreux
- ✚ Des factures d’eau chaude réduites sur le long terme
- ✚ Des émissions de CO_2 en baisse

Sur les robinetteries de lavabo



Un mousseur bride le débit jusqu'à 5L/min et enrichit l’eau en air.

Sur les douches



Un joint torique est inséré dans la poignée réduisant en moyenne le débit à 9L/min (6L/min sur les versions EcoSmart+).

Les douches EcoSmart

Un enveloppement maximal, une consommation minimale

Une douche de tête ou une douchette à main traditionnelle consomme en moyenne 15 à 16L d'eau/min.
Un modèle EcoSmart consomme au maximum 9L d'eau/min

soit jusqu'à 60% de moins.

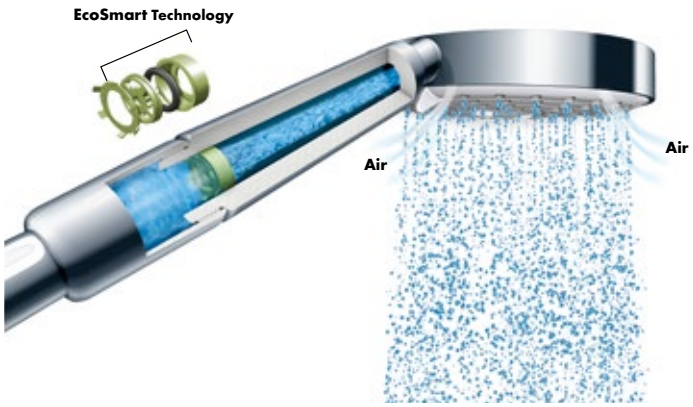

Quel principe de fonctionnement ?

Un joint torique réagissant à la pression de l'eau est ajouté dans la poignée de la douchette. Il réduit la consommation d'eau tout en assurant un débit constant. Ainsi, la quantité d'eau à chauffer est moindre.

Les robinetteries EcoSmart

Un maximum de confort, un débit maîtrisé

Un mitigeur de lavabo standard consomme en moyenne entre 8 et 13 L d'eau/min.

Un modèle EcoSmart consomme au maximum 5 L d'eau /min

soit jusqu'à 60% de moins.



Quel principe de fonctionnement ?

Un mousseur spécial intégré au bec de la robinetterie permet de limiter en permanence le débit et d'enrichir l'eau en air. Et ce quel que soit le niveau de pression ou l'ouverture de la poignée.

Choisissez votre produit et paramétrez le calculateur avec vos données réelles

Calculateur d'économies

La durabilité et les économies de coûts sont importantes. Calculez les économies potentielles liées à l'utilisation de la technologie EcoSmart sur votre ordinateur ou votre téléphone. Le calculateur d'économies vous indique également à quelle vitesse l'investissement dans les bons produits serait rentabilisé. Le choix des robinets et des douches qui consomment moins d'eau et d'énergie que les produits standard est instantané.

Faites-vous même la simulation
des économies que vous pouvez réaliser
avec les produits EcoSmart de hansgrohe.
Rendez-vous sur le calculateur hansgrohe

https://pro.hansgrohe.fr/conseils/calculateur-economies-deau

Critères à prendre en compte

- ✚ Taux d'occupation
- ✚ Coût de l'eau €/1000 L
- ✚ Nombre d'installations
- ✚ Coût de l'énergie €/kWh
- ✚ Durée moyenne de l'utilisation de votre douche ou de votre mitigeur
- ✚ Choix du produit

Récapitulatif de vos économies par an

	Douche standard Consommation d'eau supposée 15 L/min	hansgrohe Vernis Blend Douchette à main 100 Vario EcoSmart+	Économies annuelles
Eau (l/an)	1 026 562 L	369 562 L	**657 000 L**
Énergie (kWh/an)	33 342 kWh	12 003 kWh	**21 339 kWh**
Économie de Co^2 (kg)	14 270 kg	5 137 kg	**9 133 kg**
Total de vos frais (€/an)	9.907,00 €	3.566,00 €	**6.341,00 €**

Votre projet:
50 · 5 Minutes · 4,00 € / 1000L · 75% · Électricité 0,17 € / kWh · Modifier

Hansgrohe France ne peut garantir l'exactitude des résultats. L'estimation peut être influencée par différents facteurs imprévisibles.
Elle est par conséquent non-contractuelle. Les résultats dépendent notamment des prix de l'eau et de l'énergie pratiqués.

Des outils à votre disposition

Planifier facilement les projets

Grâce à la "Building Information Modeling" (BIM), les professionnels disposent d'une importante banque de données avec les outils de planification, de mise en œuvre et de gestion intégrée afin de vous assister pour vos projets de construction. Cette norme interdisciplinaire offre aux architectes, aux techniciens du bâtiment et aux promoteurs immobiliers la possibilité d'accéder facilement à toutes les données spécifiques aux produits pendant le déroulement du projet.

Grâce à ces données, les produits peuvent être visualisés virtuellement. Toutes les informations pertinentes sur les produits peuvent être intégrées à chaque étape du processus de planification du bâtiment. Les modèles BIM sont également disponibles en LOD 300 Revit, ArchiCAD, AutoCAD, SketchUp, IFC et 3DS. Vous pouvez ensuite télécharger les données soit à partir de notre site web ou à partir du projet BIM.

https://pro.hansgrohe.fr/conseils/donnees-bim

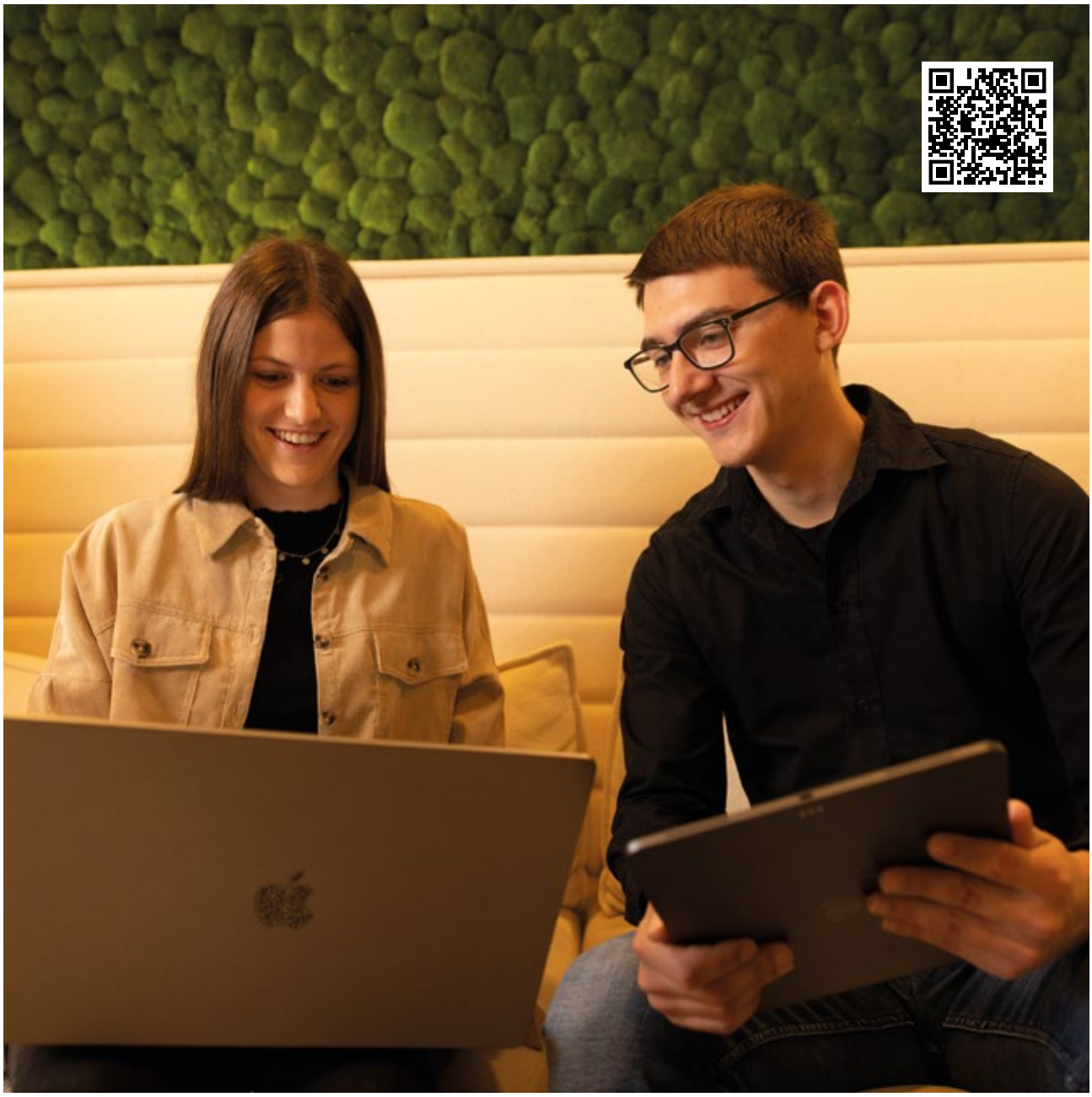

La planification d'un chantier peut-être un vrai défi. Nous avons créé divers outils pour vous en faciliter le processus.

Un site web pro pour vous

Nous nous engageons à aider les professionnels. Notre site web est spécialement conçu pour les grossistes, les architectes, les designers ou les installateurs. Il leur permet d'accéder facilement à notre catalogue de pièces détachées en ligne, aux données de planification, aux informations spécifiques et aux services nécessaires.

Le planificateur contient des guides techniques complets, facilitant l'installation des systèmes hansgrohe. Les éléments sont téléchargeables sur notre site PRO : https://pro.hansgrohe.fr/



Catalogue en ligne de pièces détachées

Nos produits sont conçus pour une utilisation à long terme. Toutefois, si un élément venait à disparaître au fil du temps, vous pouvez trouver des pièces de rechange compatibles dans notre catalogue de pièces détachées en ligne. Vous y trouverez tous les détails techniques des produits, les dessins techniques et des informations sur les pièces de rechange pour toutes les gammes de produits, ainsi que des vidéos d'installations de maintenances et d'entretien.



Vous cherchez à personnaliser vos projets avec les produits Hansgrohe ?

Des gammes de produits Hansgrohe sont disponibles dans plusieurs couleurs.
Accédez à différents visuels sur notre site professionnel et trouvez la finition parfaite pour vos réalisations.

Comprendre les normes & les certifications

ATTESTATION DE CONFORMITÉ SANITAIRE (ACS)

En vigueur depuis 1999, l'attestation de conformité sanitaire (ACS) permet d'évaluer et d'attester qu'un produit peut entrer en contact avec l'eau potable sans représenter un danger pour la consommation humaine. Cette attestation est délivrée selon les dispositions réglementaires en vigueur dans le code de la santé publique. L'ACS est octroyé par un laboratoire tierce, habilité par le ministre chargé de la santé. La durée de validité de ce document est de 5 ans.

LA NORME NF

Une démarche volontaire non obligatoire.

Gage de qualité et de sécurité, la norme NF permet de mieux consommer et choisir. La certification NF est fondée sur une norme Européenne, validée par les consommateurs, les pouvoirs publiques ainsi que les professionnels du secteur. Dans notre secteur d'activité, les produits doivent être conformes aux caractéristiques décrites dans le référentiel de certification robinetterie sanitaire (NF 077) en vigueur.

Le référentiel NF 077 énumère les modalités de contrôle et d'essais des produits : les dimensions, la résistance à la corrosion et à l'usure, les débits, la durabilité...



La qualité hansgrohe certifiée NF

La certification NF est une démarche volontaire de la part d'Hansgrohe, une volonté de se soumettre à des tests complets par un organisme indépendant et impartial, spécialiste de la robinetterie et de l'hydrothérapie, le CSTB. Nous sommes sûrs de la qualité de nos produits que nous commercialisons sur le marché et nous souhaitons les faire attester par une certification aussi exigeante que la norme NF. Une façon pour nous de faire valoir l'excellence de nos produits de manière objective et précise.

LE CLASSEMENT ECAU

Un classement d'usage qui vient compléter la norme NF. La marque NF Robinetterie Sanitaire traduit un certain niveau de qualité mais ne donne pas d'informations précises quant aux performances réelles du produit. Les caractéristiques liées à l'usage et à l'utilisation du produit en font parties. Le choix de la robinetterie sera différent si elle est installée en habitat individuel ou dans un hôtel. Le classement ECAU permet de faire sa sélection de robinetterie en fonction de **l'économie d'eau, de l'énergie liée à l'eau chaude, du niveau sonore de la robinetterie et de sa robustesse.**

LE CLASSEMENT ECAU POUR LES MITIGEURS

					Catégorie de produits conernés
Écoulement **E**	Q l/min mesuré sous 3 bar	E00	4 l/min ≤ Q < 6 l/min		Lavabo
		E0	9 l/min ≤ Q < 12 l/min		Cuisine
		E04	5 l/min ≤ Q < 8 l/min		Douchettes à main
		E02	8 l/min ≤ Q < 9 l/min		
		E0	9 l/min ≤ Q < 12 l/min		
		E1	12 l/min ≤ Q < 16 l/min		Douches et sortie douchette sur les mitigeurs de baignoire
		E2	16 l/min ≤ Q < 20 l/min		
		E3	20 l/min ≤ Q < 25,2 l/min		Bec de la baignoire
		E4	Q ≥ 25,2 l/min		
Confort **C**	Type	C1	Dimensions, effort de manœuvre		Mitgeurs douche et B/D
		C2	Système d'économie d'eau avec une cartouche à 2 vitesses avec un point dur		
		C3	Cartouche à 2 vitesses + Ouverture en eau froide au centre. Thermostatique : butée de confort et sécurité anti-brûlure < à 50°C		Mitigeurs lavabo et cuisine, thermostatiques douche et B/D
		Ch3	5 l/min + Ouverture en eau froide au centre		Mitigeurs lavabo
Acoustique **A**	Lap dB (A)	A1	20 dB (A) < Lap ≤ 30 dB (A)		
		A2	15 dB (A) < Lap ≤ 20 dB (A)		
		A3	Lap ≤ 15 dB (A)		
Usure **U**	Nombre de cycles	U3	Équipage mobile d'obturation	: 175 000 cycles	Tous
			Bec mobile	: 200 000 cycles	
			Inverseur bain/douche	: 80 000 cycles	

1 La Robinetterie de lavabo

Mitigeurs lavabo Ch3 CoolStart



=



Économie d'eau

+



Économie d'énergie

2 La Robinetterie douche et bain/douche

Mitigeurs Classement C2



Économie d'eau
- Débit d'eau maîtrisé grâce à une butée à 50%
- Respect de l'environnement

3 La Robinetterie de cuisine

Mitigeurs Classement C3



Produit conforme aux classements E0 C3 et à la norme NF

Économies financières

=

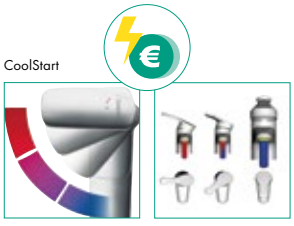

Économie d'énergie
- Ouverture en eau froide (au lieu de mitigée) au centre
- Limiteur de température de série permettant des réglages maxi d'utilisation entre 36° et 60°

+



Économie d'eau
- Débit d'eau maîtrisé grâce à une butée à 50%
- Respect de l'environnement

hansgrohe.
Life is waterful.

LA MARQUE PREMIUM POUR UNE SALLE DE BAINS COMPLÈTE

Durable, de qualité supérieure et respectueuse de l'environnement, hansgrohe est synonyme de solutions innovantes.

hansgrohe propose aujourd'hui une solution holistique où chaque gamme s'accorde harmonieusement. Ensemble, elles créent une expérience cohérente et fluide pour répondre à tous les besoins.

Découvrez l'alliance parfaite entre innovation et harmonie.





1 Miroir Xarita E, Blanc mat
2 Porte-verre AddStoris, Bronze brossé
3 Mitigeur Tecturis E, Bronze brossé
4 Porte-savon AddStoris, Bronze brossé
5 Plan vasque Xelu Q
6 Porte-brosse de toilette encastré, XtraStoris Rock
7 Douche de tête Pulsify E, Bronze brossé
8 Niche murale XtraStoris Minimalistic
9 Thermostatique ShowerSelect Comfort E, Bronze brossé
10 Pack WC EluPura Q

Nos solutions pour la salle de bains



Les solutions pour le lavabo

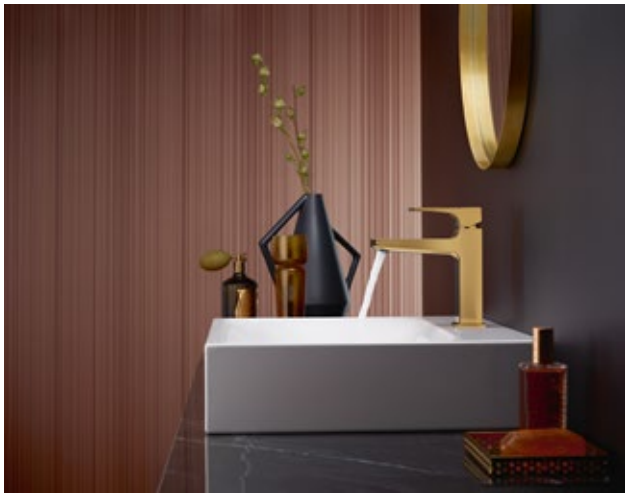

MITIGEUR SUR PLAGE

- **ComfortZone :** adapté selon la taille de la vasque. Liberté de mouvement sous le bec.

Comfort Zone

MITIGEUR SURÉLEVÉ

- **Esthétique :** deux éléments distincts pour une harmonie parfaite (robinetterie, vasque).
- **Solution flexible** adaptée à vos besoins.





MITIGEUR ENCASTRÉ

- **Une élégance minimaliste** qui met en valeur le carrelage de salle de bains.
- **Un gain de place** autour de l'espace lavabo.

Les solutions pour le lavabo



MITIGEUR PMR

- **Ergonomique** grâce à une poignée plus longue.
- **Température pré-réglable,** évitant ainsi les risques de brûlures.

MITIGEUR ÉLECTRONIQUE

- **Économisez** grâce au réglage de la durée d'écoulement.
- **Particulièrement hygiénique** grâce à l'activation d'eau par capteur.
- **Au choix** système sur secteur ou avec batterie.





MITIGEUR TEMPORISÉ

- **Économisez** grâce à la temporisation du débit d'eau.
- **Particulièrement hygiénique** grâce à notre technologie Select qui permet une activation de l'eau avec le coude (Elbow activation).
- **Confort de jet :** répartition uniforme de l'eau, système anti-calcaire QuickClean du mousseur.

Les solutions pour la douche



COMBINAISON MÉCANIQUE POUR DOUCHE

UNE DOUCHETTE, UN FLEXIBLE,
UNE BARRE, UNE ROBINETTERIE MÉCANIQUE

- **Confort de jet :** surface de diffusion de la douchette jusqu'à 15 cm, répartition uniforme de l'eau, système anti-calcaire QuickClean hansgrohe.
- **Adapté aux petits comme aux grands :** curseur réglable en hauteur et inclinable, laissant la possibilité de garder les cheveux au sec.
- **Bon rapport solution/prix :** solution design et complète à prix réduit.

+ ROBINETTERIE MÉCANIQUE :

- **Ergonomie et manipulation souple :** régulation T° et débit par la même poignée.
- **Utilisable** d'une seule main.
- **Sécurité :** possibilité de limiter la T° max. souhaitée.
- **Design :** Accordez le design au reste de la robinetterie de la salle de bain.

COMBINAISON THERMOSTATIQUE POUR DOUCHE

UNE DOUCHETTE, UN FLEXIBLE, UNE BARRE,
UNE ROBINETTERIE THERMOSTATIQUE

- **Confort de jet :** surface de diffusion de la douchette jusqu'à 15 cm, répartition uniforme de l'eau, système anti-calcaire QuickClean hansgrohe.
- **Adapté aux petits comme aux grands :** curseur réglable en hauteur et inclinable, laissant la possibilité de garder les cheveux au sec.

+ ROBINETTERIE THERMOSTATIQUE :

- **Parfaite maîtrise de la température :** température constante.
- **Sécurité :** butée de confort à 40 °C, façade au corps froid pour la plupart des modèles.
- **Économie d'eau et d'énergie :** poignée à 2 positions : Normal et Eco (jusqu'à 50% d'économie)



Les solutions pour la douche



COLONNE DE DOUCHE

LE TOUT-EN-UN : une douche de tête,
une douchette, un flexible, une barre, une robinetterie.

- **Enveloppement complet du corps :** des douches de tête allant jusqu'à 46cm de large.
- **Confort de jet :** répartition uniforme de l'eau, système anti-calcaire QuickClean hansgrohe.
- **Adapté aux petits comme aux grands :** curseur de la douchette réglable en hauteur et inclinable, laissant la possibilité de garder les cheveux au sec.
- **Parfaite maîtrise de la température :** température constante, sans chaud/froid, butée de confort à 40°, façade corps froid pour la plupart des modèles.

SOLUTION DE DOUCHE ENCASTRÉE

UNE SOLUTION À COMPOSER : une douche de tête, une douchette, un flexible, une robinetterie.
À compléter avec quelques éléments nécessaires au montage complet selon les configurations.

- **Enveloppement complet du corps :** des douches de tête allant jusqu'à 46cm de large.
- **Confort de jet :** répartition uniforme de l'eau, système anti-calcaire QuickClean hansgrohe.
- **Liberté de conception :** selon les envies et possibilités d'agencement de l'espace de douche et selon les budgets.
- **Installation** facile grâce à l'iBox universal 2.
- **Nettoyage facile :** peu d'éléments sont apparents.



Les solutions pour la baignoire



COMBINAISON MÉCANIQUE POUR BAIGNOIRE

DOUCHETTE, PORTER ET ROBINETTERIE MÉCANIQUE

- **Confort de jet :** surface de diffusion de la douchette jusqu'à 15 cm, répartition uniforme de l'eau, système anti-calcaire QuickClean hansgrohe.
- **Liberté de choix :** douchette équipée de 1 à 3 jets d'intensités et types variables.
- **Ergonomie et confort d'utilisation :** changement de jet facile (ergot ou bouton Select) commande souple et accessible.
- **Bon rapport solution/prix :** solution design et complète à prix réduit.

+ ROBINETTERIE MÉCANIQUE :

- **Ergonomie et manipulation souple :** régulation T° et débit par la même poignée.
- **Sécurité :** possibilité de limiter la T° max. souhaitée.

COMBINAISON THERMOSTATIQUE POUR BAIGNOIRE

DOUCHETTE, PORTER
ET ROBINETTERIE THERMOSTATIQUE

- **Confort de jet :** surface de diffusion de la douchette jusqu'à 15 cm, répartition uniforme de l'eau, système anti-calcaire QuickClean hansgrohe.
- **Liberté de choix** : douchette équipée de 1 à 3 jets d'intensités et types variables.
- **Ergonomie et confort d'utilisation :** changement de jet facile (ergot ou bouton Select) commande souple et accessible.

+ ROBINETTERIE THERMOSTATIQUE :

- **Confort :** température constante, sans chaud/froid.
- **Sécurité :** butée de confort à 40 °C façade au corps froid pour la plupart des modèles.
- **Économie d'eau et d'énergie :** poignée à 2 positions : Normal et Eco (jusqu'à 50% d'économie).



Les solutions pour la baignoire



COLONNE POUR BAIGNOIRE

LE TOUT-EN-UN : une douche de tête, une douchette, un flexible, une barre, une robinetterie.

- **Enveloppement complet du corps :** des douches de tête allant jusqu'à 46cm de large.
- **Confort de jet :** répartition uniforme de l'eau, système anticalcaire QuickClean des douchettes hansgrohe.
- **Adapté aux petits comme aux grands :** curseur réglable en hauteur et inclinable, laissant la possibilité de garder les cheveux au sec.
- **Parfaite maîtrise de la température :** température constante, sans chaud froid, butée de confort à 40°, façade corps froid pour la plupart des modèles.

SOLUTION ENCASTRÉE POUR LA BAIGNOIRE

UNE SOLUTION À COMPOSER : un bec, une douchette, un flexible, une robinetterie.
À compléter avec quelques éléments nécessaires au montage complet selon les configurations.
Solution possible avec en plus une douche de tête : rapprochez-vous de votre conseiller Hansgrohe pour vous aidez à la composer.

- **Enveloppement complet du corps :** des douches de tête allant jusqu'à 46cm de large.
- **Confort de jet :** répartition uniforme de l'eau, système anticalcaire QuickClean des douchettes hansgrohe.
- **Liberté de conception :** selon les envies et possibilités d'agencement de l'espace de douche et selon les budgets.
- **Installation** facile grâce à l'iBox universal 2.
- **Parfaite maîtrise de la température :** température constante, sans chaud froid, butée de confort à 40°, façade corps froid.
- **Nettoyage facile :** peu d'éléments sont apparents.



Les solutions pour la baignoire







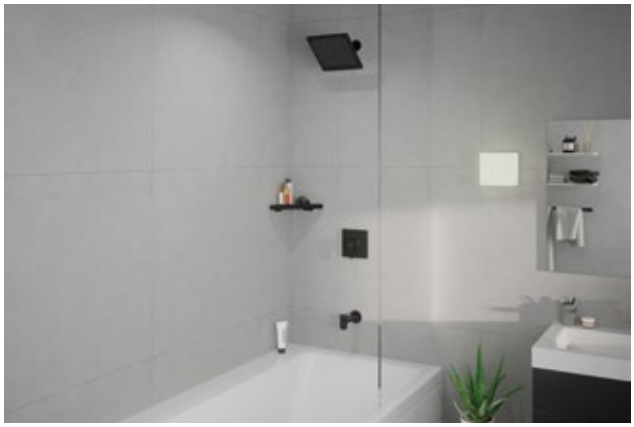



Une salle de bains complète en couleurs avec FinishPlus

Ajoutez une touche de couleur en optant pour l'une des 5 finitions spéciales proposées sur une sélection de produits vous permettant de réaliser une salle de bains complète : solutions de douche et de baignoire, robinetterie de lavabo et produits complémentaires.



Revêtement PVD (Physical Vapor Deposition)



Chaque finition résulte d'un traitement par PVD (Physical Vapor Deposition).

Une fois chromé, le produit est placé dans une chambre sous vide. La réaction entre un champ magnétique et un mélange de gaz vient renforcer la structure du produit et fixer les particules de couleur.

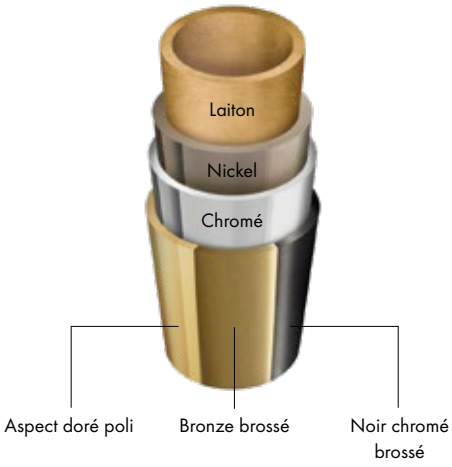



Revêtement laqué



Une laque spéciale est appliquée en plusieurs couches afin de créer une finition marquée et intense.

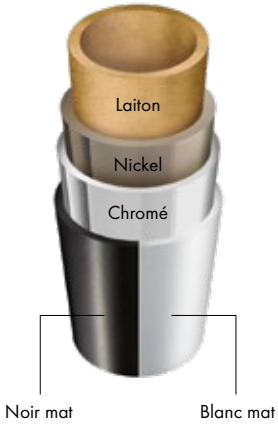

La salle de bains est l'expression de son propre style.

Lieu de détente par excellence, tous les sens, même esthétiques, doivent être mis en éveil. Les designs de finition de qualité hansgrohe offrent à vos clients de multiples possibilités d'aménagement. Les mitigeurs, les douches et les produits complémentaires FinishPlus proposés dans les couleurs mates tendance et les nuances métallisées actuelles satisfont tous les souhaits.


FINITION BLANC MAT -700


FINITION NOIR MAT -670


FINITION BRONZE BROSSÉ -140


FINITION ASPECT DORÉ POLI -990


FINITION NOIR CHROMÉ BROSSÉ -340

FinishPlus Bronze brossé



PULSIFY SELECT S

1. Douchette à main 105 3jet Relaxation EcoSmart
#24111, -140 **64,02€**

UNICA

2. Barre de douche S Puro 65 cm avec flexible de douche
#28632, -140 **232,92€**

TECTURIS E

3. Mitigeur de douche
#73620, -140 **368,40€**

ELUPURA Q

4. WC suspendu, système de chasse AquaFall, avec abattant SoftClose et QuickRelease. Traitement SmartClean.
#61117450 **581,80€**

XTRASTORIS ROCK

5. Porte-brosse de toilette encastré avec porte-papier et porte carrelée
#56062, -700 **849,11€**

XTRASTORIS MINIMALISTIC

6. 30 × 30 × 10 cm, avec cadre ouvert
#56073, -700 **420,42€**



TECTURIS S

1. Mitigeur de lavabo 110 Fine CoolStart, bonde Clic-Clac
#73320, -140 **309,63 €**

XELU Q

2. Meuble bas pour plan vasque 780/475 avec 2 tiroirs, caisson Blanc brillant
#54027, -700 **1 167,80 €**

3. Plan vasque 800/480 sans trop plein, percé pour robinet, SmartClean
#61020450 **592,20 €**

4. Porte-serviettes 90/430
#54143, -700 **81,80 €**

5. Étagère 140/430
#54144, -700 **144,30 €**

XARITA S

6. Miroir avec éclairage LED 900/50 Capteur Infrarouge
#54990, -700 **1 606,50 €**



PULSIFY S

1. Colonne de douche 260, 2 jets, EcoSmart avec mitigeur thermostatique ShowerTablet Select 400
#24241, -140 **1 526,09 €**

TECTURIS S

2. Mitigeur de lavabo 110 CoolStart avec tirette et vidage
#73314, -140 **283,39 €**

WALLSTORIS

3. Ensemble d'accessoires pour la salle de bains
#27968, -670 **76,23 €**

FinishPlus Noir mat



RAINFINITY

1. Colonne de douche 360 1jet avec mitigeur thermostatique ShowerTablet 350
#26853, -670 **1 900,79€**

ADDSTORIS

2. Porte-savon
#41746, -670 **55,91€**

XEVOLOS E

3. Meuble bas pour lave-mains 480/475 avec 2 tiroirs caisson Beige mat
#54173, -790 **1 918,80€**

4. Lave-mains 500/480 sans trop plein, percé pour robinet, SmartClean
#61088450 **430,40€**

METROPOL

5. Mitigeur de lavabo 100 poignée manette bec court, bonde Push-Open
#32500, -670 **430,90€**

XTRASTORIS ORIGINAL

6. Niche murale 30×30×7cm avec cadre intégré
#56093, -670 **351,61 €**

RAINDRAIN MATCH

7. Caniveau de douche 80cm réglable en hauteur
#56038, -670 **497,81€**

XARITA E

8. Miroir avec éclairage LED 500/50 Capteur Tactile
#54989, -700 **1 416,60€**

ELUPURA S

9. WC suspendu 540 sans bride avec abattant déclipsable, frein de chute, système de chasse AquaHelix, Slim, SmartClean
#61115450 **723,10€**



PULSIFY E

1. Douche de tête 260, 1 jet, EcoSmart
#24331, -670 **393,59 €**

2. Set de douche 100, 1 jet, EcoSmart, avec barre de douche 90 cm
#24380, -670 **424,03 €**

3. Bras de douche mural
#24337, -670 **207,82 €**

SHOWERSELECT COMFORT E

4. Set de finition pour mitigeur thermostatique encastré 2 fonctions
#15572, -670 **1 116,90 €**

FIXFIT

5. Coude de raccordement Square
#26455, -670 **48,91 €**

XTRASTORIS ORIGINAL

6. Niche murale 30×15×7 cm avec cadre intégré
#56092, -670 **281,29 €**



VERNIS BLEND

1. Colonne de douche 240, 1 jet, EcoSmart
#26428, -670 **684,61 €**

ADDSTORIS

2. Tablette d'angle
#41741, -670 **65,22 €**

Vernis Blend



MITIGEUR DE LAVABO 70 COOLSTART

· Démarrage en eau froide, poignée centrée
· Vidage avec tirette centrée
NF E00 Ch3 A3 U3
#71584, -670 **115,30 €**
· Vidage avec bonde push-open
NF E00 Ch3 A3 U3
#71598, -670 **115,30 €**



MITIGEUR DE LAVABO 100 COOLSTART

· Démarrage en eau froide, poignée centrée
· Vidage avec tirette centrée
NF E00 Ch3 A3 U3
#71585, -670 **149,07 €**
· Vidage avec bonde push-open
NF E00 Ch3 A3 U3
#71589, -670 **149,07€**



MITIGEUR DE LAVABO190

· Vidage avec tirette centrée
NF E00 Ch2 A3 U3
#71552, -670 **197,98 €**



MITIGEUR DE LAVABO ENCASTRÉ MURAL, BEC 207 MM

· Bec de 20,7 cm
· Bonde à écoulement libre
· Montage de la poignée à gauche ou à droite
#71576, -670 **206,14 €**
À compléter avec le corps d'encastrement
#13622180 260,31 €



MITIGEUR BAIN DOUCHE

#71440, -670 **168,87 €**



MITIGEUR DOUCHE

#71640, -670 **132,76 €**

Vernis Shape



MITIGEUR DE LAVABO 70 COOLSTART

· Démarrage en eau froide, poignée centrée
· Vidage avec tirette centrée
NF E00 Ch3 A3 U3
#71593, -670 **145,57 €**



MITIGEUR DE LAVABO 100 COOLSTART

· Démarrage en eau froide, poignée centrée
· Vidage avec tirette centrée
NF E00 Ch3 A3 U3
#71594, -670 **181,68 €**



MITIGEUR DE LAVABO 190

· Vidage avec tirette centrée
#71562, -670 **235,25 €**



MITIGEUR DE LAVABO ENCASTRÉ MURAL, BEC 207 MM

· Bec de 20,7 cm
· Bonde à écoulement libre
· Montage de la poignée à gauche ou à droite
#71578, -670 **223,60 €**
À compléter avec le corps d'encastrement
#13622180 260,31 €



MITIGEUR BAIN DOUCHE

#71450, -670 **200,32 €**



MITIGEUR DOUCHE

#71650, -670 **158,38 €**

Chromé - 000 · Noir mat -670 · Blanc mat -700 · Bronze brossé -140 · Noir chromé brossé -340 · Aspect doré poli -990

Rebris S



MITIGEUR DE LAVABO 80 COOLSTART

· Démarrage en eau froide, poignée centrée
· Vidage avec tirette excentrée
NF E00 Ch3 A3 U3
#72513, -670 **136,05€**



MITIGEUR DE LAVABO 110 COOLSTART

· Démarrage en eau froide, poignée centrée
· Vidage avec tirette excentrée
NF E00 Ch3 A3 U3
#72519, -670 **162,17€**



MITIGEUR DE LAVABO 240 COOLSTART

· Démarrage en eau froide, poignée centrée
· Vidage avec tirette excentrée
NF E00 Ch3 A3 U3
#72580, -670 **249,24€**



MITIGEUR DE LAVABO ENCASTRÉ 205 MM

· Bec de 20 cm
· Bonde à écoulement libre
· Montage de la poignée à gauche ou à droite
#72528, -670 **241,62€**
À compléter avec le corps d'encastrement
#13622180 260,31 €



MITIGEUR BAIN DOUCHE

· Cartouche à deux vitesses
NF E1 C2 A3 U3
#72443, -670 **185,03€**



MITIGEUR DOUCHE

· Cartouche à deux vitesses
NF E1 C2 A3 U3
#72643, -670 **136,05€**

Tecturis S



MITIGEUR DE LAVABO 80 COOLSTART

· Démarrage en eau froide poignée centrée
· Vidage en métal avec tirette
#73302, -670, -700 **233,01€**
#73302, -140 **248,75€**



MITIGEUR DE LAVABO 110 FINE COOLSTART

· Démarrage en eau froide poignée centrée
· Vidage bonde push-open
#73320, -670, -700 **288,63€**
#73320, -140 **309,63€**



MITIGEUR DE LAVABO 210 FINE COOLSTART

· Démarrage en eau froide poignée centrée
· Vidage bonde push-open
· Bec pivotant
#73360, -670, -700 **389,39€**
#73360, -140 **416,68€**



MITIGEUR DE LAVABO ENCASTRÉ MURAL

· Bec de 22,5 cm
· Vidage bonde à écoulement libre
· Montage de la poignée à gauche ou à droite
#73351, -670, -700 **386,25€**
#73351, -140 **413,53€**
Existe en version16,5cm
#73350, -000 **247,70€**
À compléter avec le corps d'encastrement
#13622180 260,31 €



MITIGEUR DOUCHE

#73622, -670, -700 **318,02€**
#73622, -140 **340,06€**



MITIGEUR BAIN/DOUCHE

· Montage sur colonnettes impossible
· Inverseur Select intégré
#73422, -670, -700 **455,52€**
#73422, -140 **488,05€**

Chromé - 000 · Noir mat -670 · Blanc mat -700 · Bronze brossé -140 · Noir chromé brossé -340 · Aspect doré poli -990

Talis E



MITIGEUR DE LAVABO 110

· Vidage en métal avec tirette excentrée

▸ CH3 CoolStart

NF E00 Ch3 A3 U3

#71713, -670, -700	246,89 €
#71713, -140, -340, -990	286,49 €

▸ Standard

NF E00 Ch2 A2 U3

#71710, -670, -700	246,89 €
#71710, -140, -340, -990	286,49 €



MITIGEUR DE LAVABO 150

· Vidage en métal avec tirette excentrée

#71754, -670, -700	370,35 €
#71754, -140, -340, -990	427,41 €



MITIGEUR DE LAVABO 240

· Vidage en métal avec tirette excentrée

#71716, -670, -700	413,43 €
#71716, -140, -340, -990	477,49 €



MITIGEUR DE LAVABO ENCASTRÉ MURAL, BEC 225 MM

· Bec de 22,5 cm
· Bonde à écoulement libre
· Montage de la poignée à gauche ou à droite

NF E00 Ch2 A3 U3

#71734, -670, -700	384,31 €
#71734, -140, -340, -990	443,72 €

À compléter avec le corps d'encastrement

#13622180	260,31 €



MITIGEUR BAIN DOUCHE

NF E3/1 C1 A1 U3

#71740, -670, -700	316,78 €
#71740, -140, -340, -990	366,85 €



MITIGEUR DOUCHE

NF E1 C1 A3 U3

#71760, -670, -700	277,17 €
#71760, -140, -340, -990	320,27 €

Tecturis E



MITIGEUR DE LAVABO 80 COOLSTART

· Démarrage en eau froide poignée centrée
· Vidage en métal avec tirette

#73002, -670, -700	250,85 €
#73002, -140	268,69 €



MITIGEUR DE LAVABO 110 FINE

· Démarrage en eau froide poignée centrée
· Vidage en métal avec tirette

#73020, -670, -700	311,73 €
#73020, -140	334,82 €



MITIGEUR DE LAVABO 210 FINE COOLSTART

· Démarrage en eau froide poignée centrée
· Bec pivotant

#73060, -670, -700	421,93 €
#73060, -140	451,32 €



MITIGEUR DE LAVABO ENCASTRÉ MURAL

· Bec de 22,5 cm
· Bonde à écoulement libre
· Montage de la poignée à gauche ou à droite

#73051, -670, -700	416,68 €
#73051, -140	446,07 €

À compléter avec le corps d'encastrement

#13622180	260,31 €



MITIGEUR DOUCHE

#73620, -670, -700	344,26 €
#73620, -140	368,40 €



MITIGEUR BAIN/DOUCHE

· Montage sur colonnettes impossible
· Inverseur Select intégré

#73420, -670, -700	484,91 €
#73420, -140	519,54 €

Chromé - 000 · Noir mat -670 · Blanc mat -700 · Bronze brossé -140 · Noir chromé brossé -340 · Aspect doré poli -990

Vivenis



MITIGEUR DE LAVABO 80

· Vidage en métal avec tirette excentrée
#75010, -670, -700 **249,22 €**



MITIGEUR DE LAVABO 110

· Vidage en métal avec tirette excentrée
#75020, -670, -700 **289,99 €**



MITIGEUR DE LAVABO 250

· Vidage en métal avec tirette excentrée
#75040, -670, -700 **435,57 €**



MITIGEUR DE LAVABO ENCASTRÉ MURAL, BEC 195 MM

· Bec de 19,5 cm
· Bonde à écoulement libre
· Montage de la poignée à gauche ou à droite
#75050, -670, -700 **388,97 €**
À compléter avec le corps d'encastrement
#13622180 260,31 €



MITIGEUR BAIN DOUCHE

· Inverseur Select intégré
· Montage sur colonnettes impossible
#75420, -670, -700 **448,38 €**



MITIGEUR DOUCHE

#75620, -670, -700 **314,14 €**

Finoris



MITIGEUR DE LAVABO 100

· Vidage Push-Open en métal
#76010, -670, -700 **285,21 €**



MITIGEUR DE LAVABO 110

· Vidage Push-Open en métal
#76024, -670, -700 **316,90 €**



MITIGEUR DE LAVABO 230 AVEC DOUCHETTE EXTRACTIBLE 2 JETS

· Douchette extractible avec 2 jets : PowderRain ultradoux et jet laminaire
· Vidage Push-Open en métal
#76063, -670, -700 **519,49 €**



MITIGEUR DE LAVABO ENCASTRÉ MURAL, BEC 225 MM

· Bec de 22,5 cm
· Bonde à écoulement libre
· Montage de la poignée à gauche ou à droite
#76050, -670, -700 **443,66 €**
À compléter avec le corps d'encastrement
#13622180 260,31 €



MITIGEUR BAIN DOUCHE

· Inverseur Select intégré
· Montage sur colonnettes impossible
#76420, -670, -700 **448,90 €**



MITIGEUR DOUCHE

#76620, -670, -700 **349,72 €**

Chromé - 000 · Noir mat -670 · Blanc mat -700 · Bronze brossé -140 · Noir chromé brossé -340 · Aspect doré poli -990

Metropol



MITIGEUR DE LAVABO 110 POIGNÉE MANETTE

· Vidage Push-Open en métal

#32507, -670, -700	462,35 €
#32507, -140, -340, -990	524,08 €



MITIGEUR DE LAVABO 260 POIGNÉE MANETTE

· Vidage Push-Open en métal

#32512, -670, -700	655,67 €
#32512, -140, -340, -990	741,86 €



MITIGEUR DE LAVABO 230 POIGNÉE MANETTE

· Vidage Push-Open en métal

#32511, -670, -700	639,36 €
#32511, -140, -340, -990	725,55 €



MITIGEUR DE LAVABO ENCASTRÉ MURAL, BEC 225MM, POIGNÉE MANETTE

· Bec de 22,5 cm
· Bonde à écoulement libre
· Montage de la poignée à gauche ou à droite

#32526, -670, -700	585,79 €
#32526, -140, -340, -990	664,99 €

À compléter avec le corps d'encastrement

#13622180	260,31 €



MITIGEUR BAIN DOUCHE

#32540, -670, -700	561,34 €
#32540, -140, -340, -990	635,88 €



MITIGEUR DOUCHE

#32560, -670, -700	383,16 €
#32560, -140, -340, -990	433,24 €

Produits complémentaires



ISIFLEX

· Flexible de douche 1,60 m
· Anti-torsion grâce à l'écrou tournant
· Résistant aux pliures
· Facile à nettoyer

NF E4 C2 U3

#28276, -670, -700	44,14 €
#28276, -140, -340, -990	54,33 €



DESIGNFLEX

· Flexible de douche textile 1,60m
· Pivot tournant anti-torsion
· Protection anti-pliure
· Effet métallique tressé, fil en PET recyclé

NF E2 C2 U3

#28260, -670, -700	56,10 €
#28260, -140, -340, -990	60,18 €



ECOSTAT COMFORT

· Mitigeur Thermostatique de douche
· Fonction EcoStop limitant le débit à 10 l/min
· Poignées métal à ergot

#13116, -670, -700	433,24 €
#13116, -140, -340, -990	462,35 €



ECOSTAT COMFORT

· Mitigeur Thermostatique bain/ douche
· Poignées métal à ergot

#13114, -670, -700	555,52 €
#13114, -140, -340, -990	590,45 €

Chromé - 000 · Noir mat -670 · Blanc mat -700 · Bronze brossé -140 · Noir chromé brossé -340 · Aspect doré poli -990

Produits complémentaires



VERNIS BLEND

· Douchette à main Vario Ø10 cm 2 jets
· Changement de jet par l'ergot
▸ EcoSmart 6,7 l/min
NF E0 C1 A3 U3

#26340, -670	33,77 €



PULSIFY SELECT S

· Douchette à main Ø10,5 cm 3 jets dont PowderRain
· Changement de jet par simple pression du bouton Select
▸ EcoSmart 6,9 l/min
NF E01 C1 A3 U3

#24111, -670, -700	55,91 €
#24111, -140	64,02 €



PULSIFY S

· Douchette bâton 100 1 jet PowderRain
▸ EcoSmart 9 l/min
NF E02 C1 A3 U3

#24125, -670, -700	85,02 €
#24125, -140	91,31 €



PULSIFY E

· Douchette bâton 100 1 jet PowderRain
▸ EcoSmart 9 l/min
NF E02 C1 A3 U3

#24320, -670, -700	85,02 €
#24320, -140	91,31 €



RAINDANCE SELECT S POWDERRAIN

· Douchette à main 12,5 cm 3 jets dont PowderRain
· Changement de jet par simple pression du bouton Select
▸ Standard 11 l/min

#26014, -670, -700	161,87 €
#26014, -140, -340, -990	173,53 €



UNICA S PURO BARRE DE DOUCHE 65 CM

· Flexible de douche 1,60 m

#28632, -670, -700	213,12 €
#28632, -140, -340, -990	232,92 €

UNICA S PURO BARRE DE DOUCHE 90 CM

· Flexible de douche 1,60 m

#28631, -670, -700	227,10 €
#28631, -140, -340, -990	246,89 €



RAINDANCE SELECT S

· Douchette à main 12,5 cm 3jets
· Changement de jet par simple pression du bouton Select
▸ Standard 14 l/min
NF E2 C1 A3 U3

#26520, -670, -700	161,87 €
#26520, -140, -340, -990	173,53 €



RAINFINITY

· Douchette à main Ø13 cm 3 jets dont PowderRain
· Changement de jet par simple pression du bouton Select
▸ Ecosmart 9 l/min

#26865, -670, -700	167,71 €
#26865, -140, -340, -990	194,49 €



PORTER'S SUPPORT MURAL

· Pour flexible à embout conique
· S'adapte à toutes les douchettes

#28331, -670, -700	37,27 €
#28331, -140, -340, -990	50,07 €



FIXFIT PORTER E

· Pour flexible avec écrou conique
· Clapet anti-retour

#26889, -670, -700	151,61 €
#26889, -140, -340, -990	151,61 €



FIXFIT PORTER S

· Pour flexible avec écrou conique
· Clapet anti-retour

#26888, -670, -700	151,61 €
#26888, -140, -340, -990	151,61 €



FIXFIT PORTER SQUARE

· Pour flexible avec écrou conique
· Clapet anti-retour

#26887, -670, -700	151,61 €
#26887, -140, -340, -990	151,61 €

Chromé - 000 · Noir mat -670 · Blanc mat -700 · Bronze brossé -140 · Noir chromé brossé -340 · Aspect doré poli -990

Produits complémentaires

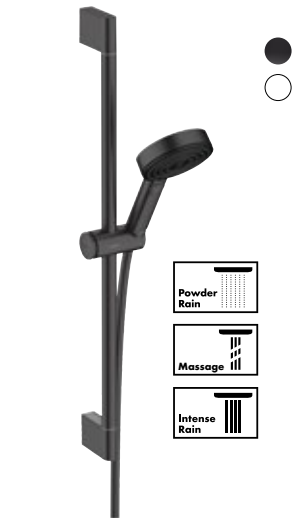

PULSIFY SELECT S

· Set de douche 105 avec barre C 65 cm
· Douchette Ø10,5 cm 3 jets dont PowderRain
· Changement de jet par pression du bouton Select
▸ Ecosmart 6,9 l/min

#24161, -670, -700 **173,53 €**

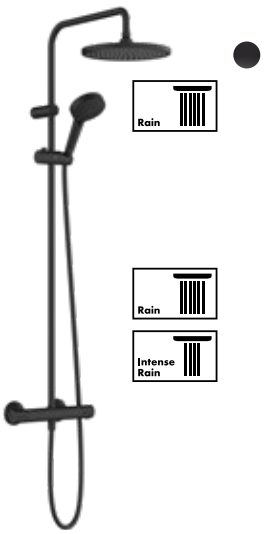

VERNIS BLEND 240

· Douche de tête Ø24 cm
· Douchette à main vario Ø10 cm 2 jets
· Changement de jet par l'ergot
· Thermostatique Vernis
· Tube non-recoupable
▸ Ecosmart 6,5 l/min
NF E1/1 C1 A3 U3

#26428, -670 **684,61 €**

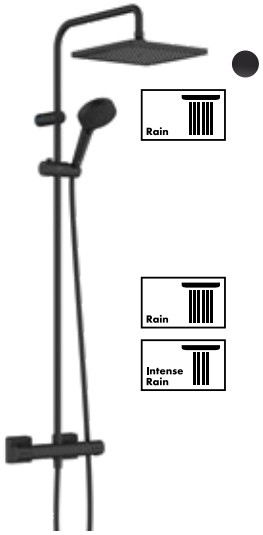

VERNIS SHAPE 240

· Douche de tête 24 × 24 cm
· Douchette à main vario Ø10 cm 2 jets
· Changement de jet par l'ergot
· Thermostatique Vernis
· Tube non-recoupable
▸ Ecosmart 6,9 l/min
NF E1/1 C1 A3 U3

#26429, -670 **702,04 €**

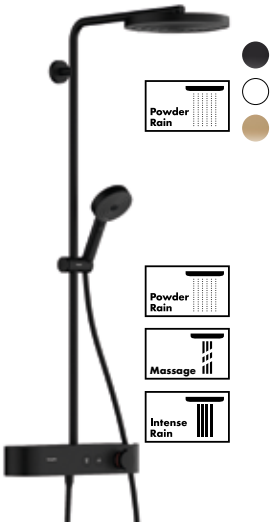

PULSIFY S 260

· Douche de tête Ø26 cm 1 jet
· Douchette à main 10,5 cm 3 jets dont PowderRain
· Changement de jet par simple pression du bouton Select
· Thermostatique ShowerTablet Select 400 avec tablette de rangement 40 cm
· Tube recoupable
▸ Ecosmart 9 l/min
NF E1/0 C2 A3 U3

#24221, -670 **1 254,25 €**

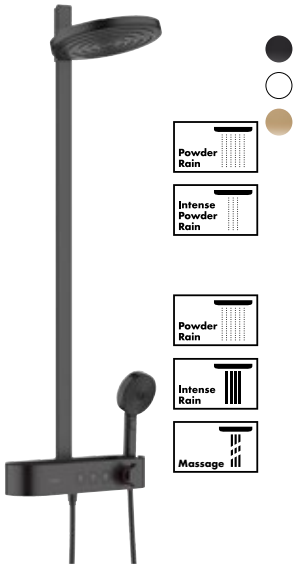

PULSIFY S 260

· Douche de tête Ø26 cm 2 jets
· Douchette à main 10,5 cm 3 jets dont PowderRain
· Changement de jet par simple pression du bouton Select
· Thermostatique ShowerTablet Select 400
· Barre plate recoupable
▸ Ecosmart 9 l/min
NF E1/0 C2 A3 U3

#24241, -670, -700 **1 335,49 €**
#24241, -140 **1 526,09 €**

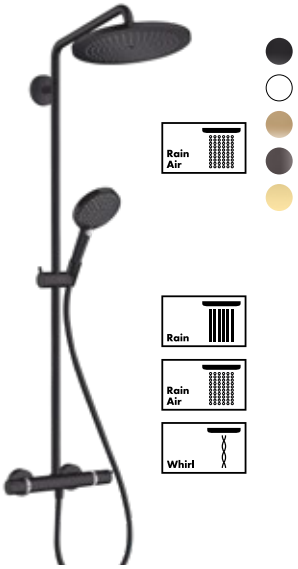

CROMA SELECT S 280

· Douche de tête en métal Ø28 cm
· Douchette à main Ø12,5 cm 3 jets
· Changement de jet par pression du bouton Select
· Thermostatique Ecostat Comfort
· Tube recoupable
▸ Ecosmart 9 l/min

#26891, -670, -700 **1 461,58 €**
#26891, -140, -340, -990 **1 566,40 €**

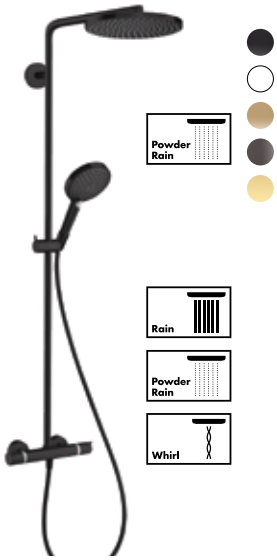

RAINDANCE SELECT S 240 POWDERRAIN

· Douche de tête en métal Ø24 cm
· Douchette à main 12,5 cm 3 jets dont PowderRain
· Changement de jet par simple pression du bouton Select
· Thermostatique Ecostat Comfort
· Tube recoupable
▸ Standard 16 l/min

#27633, -670, -700 **1 727,10 €**
#27633, -140, -340, -990 **1 840,07 €**

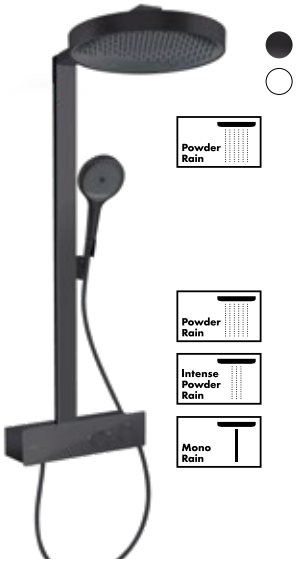

RAINFINITY 360

· Douche de tête Ø36cm 1 jet PowderRain
· Douchette à main 3 jets
· Mitigeur thermostatique ShowerTablet 350, CoolContact

#26853, -670, -700 **1 900,79 €**

· Disponible avec douche de tête Ø25cm 1 jet Ecosmart

#28742, -670, -700 **1 722,36 €**

Chromé - 000 · Noir mat -670 · Blanc mat -700 · Bronze brossé -140 · Noir chromé brossé -340 · Aspect doré poli -990

Produits complémentaires

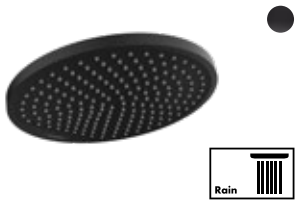

CROMETTA S 240

· Douche de tête Ø24 cm
· Orientable
▸ Ecosmart 6,5 l/min
NF E2 C1 A2 U3
#26724, -670 **309,11 €**
À compléter avec bras de douche
27809670 81,52 €

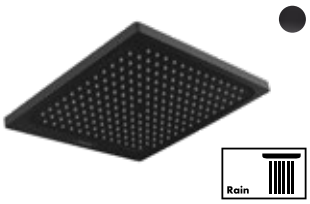

CROMETTA E 240

· Douche de tête 24 × 24 cm
· Orientable
▸ Ecosmart 6,5 l/min
NF E2 C1 A2 U3
#26727, -670 **314,54 €**
À compléter avec bras de douche
27809670 81,52 €

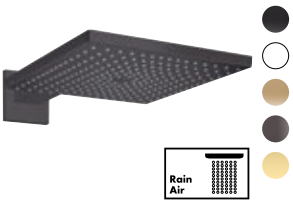

RAINDANCE E 300

· Douche de tête en métal 30 × 30 cm
· Orientable
· Jet enrichi en air grâce à AirPower
· Bras de douche 39 cm
▸ Standard 17 l/min
#26238, -670, -700 **987,58 €**
#26238, -140, -340, -990 **1056,30 €**



PULSIFY S 260

· Douche de tête Ø26 cm
· Orientable
NF E02 C1 A1 U3
▸ Ecosmart 9 l/min
#24141, -670, -700 **398,36 €**
#24141, -140 **454,47 €**
Option avec le bras de douche
#24149, 670, -700 128,10 €
#24149, -140 144,84 €

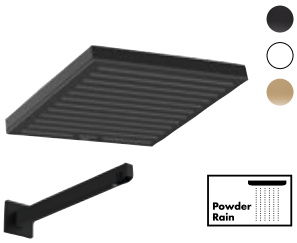

PULSIFY E 260

· Douche de tête Ø26 cm
· Orientable
NF E1 C1 A1 U3
▸ Ecosmart
#24331, -670, -700 **393,59 €**
#24331, -140 **454,47 €**
Option avec le bras de douche
#24337, 670, -700 207,82 €
#24337, -140 223,56 €



BRAS DE DOUCHE MURAL

1. S 240 MM M ½''
#27809, -670 **81,52 €**

2. E 240 MM M ½''
#26405, -670 **81,52 €**

3. S 389 MM M ½ ''
#27413, -670, -700 **161,87 €**
#27413, -140, -340, -990 **166,53 €**



BRAS DE DOUCHE PLAFOND

1. S 100 MM M ½''
#27393, -670, -700 **104,81 €**
#27393, -140, -340, -990 **111,80 €**

2. S 300 MM M ½''
#27389, -670, -700 **142,08 €**
#27389, -140, -340, -990 **151,41 €**

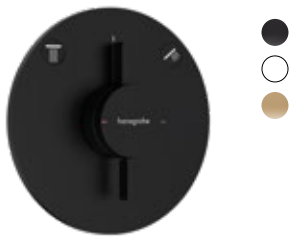

DUOTURN S

· Set de finition pour mitigeur mécanique encastré avec robinet d'arrêt et inverseur
· 2 fonctions
· Température constante sans chaud froid
#75418, -670, -700 **368,22 €**
#75418, -140 **394,74 €**
À compléter avec corps d'encastrement iBox universal 2
#01500180 125,00 €

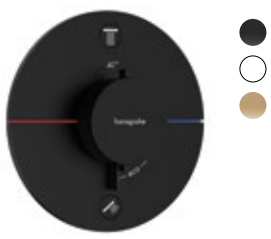

SHOWERSELECT COMFORT S

· Set de finition pour mitigeur thermostatique encastré avec 2 fonctions
· Activation simultanée des jets par pression de boutons Select
· Température constante sans chaud froid
· Butée de confort à 40 °C
#15554, -670, -700 **1 116,90 €**
#15554, -140 **1 197,48 €**
À compléter avec corps d'encastrement iBox universal 2
#01500180 125,00 €



DUOTURN E

· Set de finition pour mitigeur mécanique encastré avec robinet d'arrêt et inverseur
· 2 fonctions
· Température constante sans chaud froid
#75417, -670, -700 **368,22 €**
#75417, -140 **394,74 €**
À compléter avec corps d'encastrement iBox universal 2
#01500180 125,00 €

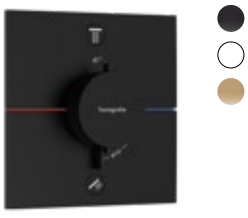

SHOWERSELECT COMFORT E

· Set de finition pour mitigeur thermostatique encastré avec 2 fonctions
· Activation simultanée des jets par pression de boutons Select
· Température constante sans chaud froid
· Butée de confort à 40 °C
#15572, -670, -700 **1 116,90 €**
#15572, -140 **1 197,48 €**
À compléter avec corps d'encastrement iBox universal 2
#01500180 125,00 €

Chromé - 000 · Noir mat -670 · Blanc mat -700 · Bronze brossé -140 · Noir chromé brossé -340 · Aspect doré poli -990

Produits complémentaires



BONDE PUSH-OPEN

· Ouverture et fermeture par pression
· Adaptée aux lavabos et lave-mains avec trop-plein

NF E6 C0 U3

#50100, -670, -700 **90,55€**
#50100, -140, -340, -990 **104,12€**



SIPHON DESIGN FLOWSTAR S

· Distance d'ajustement de 60-165 mm
· Distance du mur 330 mm
· Garde d'eau : 75 mm

#52105, -670, -700 **135,81€**
#52105, -140, -340, -990 **138,08€**



FLEXAPLUS

· Set de finition noir mat
· Inclut poignée tournante et bouchon de sécurité
· Convient aux baignoires standards et spéciales

#58185, -670, -700 **41,93€**
#58185, -140, -340, -990 **45,42€**

À compléter avec corps d'encastrement Flexaplus

NF E8 C0 U3

#58140180 (standard) 68,72€
ou #58141180 (spécial) 97,83€



EXAFILL S

· Set de finition pour baignoire standard et spéciale
· Protection et bouchon de sécurité
· Jet à lame d'eau
· Mousseur orientable à 30°

NF E8 C0 U3

#58117, -670, -700 **282,17€**
#58117, -140, -340, -990 **302,29€**

À compléter avec le corps d'encastrement #58116180 (pour grande baignoire) 186,33€
ou #58115180 (pour baignoire standard) 130,44€

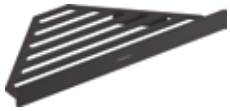

ADDSTORIS

· Tablette d'angle
· Installation murale
· Distance de perçage: 40 mm

#41741,-670,-700 **65,22€**
#41741, -140, -340, -990 **73,37€**



ADDSTORIS

· Distributeur de savon liquide métal et verre
· Installation murale
· Capacité de remplissage 200 ml
· Distance de percement 26 mm

#41745, -670, -700 **78,03€**
#41745, -140, -340, -990 **89,68€**



ADDSTORIS

· Distributeur de mouchoirs en papier métal
· Installation murale horizontale ou verticale
· Couvercle amovible
· Distance de percement 200 mm

#41774, -670, -700 **86,18€**
#41774, -140, -340, -990 **97,83€**



ADDSTORIS

· Porte papier WC avec tablette
· Installation murale
· Distance de percement 26 mm
· Existe avec couvercle #41753xxx et sans couvercle #41771xxx

#41772, -670, -700 **74,53€**
#41772, -140, -340, -990 **86,18€**



ADDSTORIS

· Porte-serviettes 648 mm métal
· Installation murale
· Distance de percement 626 mm
· Existe aussi en double #41743670 ou avec en double branche #41770670

#41747, -670, -700 **88,51€**
#41747, -140, -340, -990 **101,32€**



ADDSTORIS

· Miroir de rasage, en métal
· Miroir grossissant ×1 et ×3
· Inclinable et orientable
· Installation murale
· Distance de perçage : 31mm

#41791, -670, -700 **132,76€**
#41791, -140, -990 **193,42€**
#41791, -340 **206,20€**



ADDSTORIS

· Miroir de rasage avec éclairage LED métal
· Miroir grossissant ×3
· Avec éclairage LED
· Inclinable et orientable
· Installation murale
· Distance de percement 48 mm
· Existe sans éclairage #41791670

#41790, -670, -700 **271,35€**
#41790, -140, -340, -990 **308,62€**



ADDSTORIS

· Poubelle à pédale
· Contenance de 3L
· Fonction SoftClose garantit une fermeture silencieuse du couvercle

#41775, -670, -700 **86,18€**

Chromé - 000 · Noir mat -670 · Blanc mat -700 · Bronze brossé -140 · Noir chromé brossé -340 · Aspect doré poli -990

Produits complémentaires

CANIVEAUX



RAINDRAIN FLEX CANIVEAU DE DOUCHE LINÉAIRE 80 CM DÉCOUPABLE POUR MONTAGE LIBRE

· Siphon sec anti-odeur 60 l/min
· Recoupable des deux côtés
· Réglable en hauteur jusqu'à 10 mm
· Pente intégrée
· Grille amovible pour nettoyage du siphon
· Étanchéité optimale grâce à la natte pré-collée en usine

#56044, -800	345,17 €
#56044, -670, -700	483,15 €
#56044, -140, -340, -990	593,47 €

VERSION 70 CM

#56043, -800	336,69 €
#56043, -670, -700	471,02 €
#56043, -140, -340, -990	578,92 €

VERSION 90 CM

#56045, -800	375,47 €
#56045, -670, -700	525,58 €
#56045, -140, -340, -990	645,48 €

À compléter avec le corps encastré uBox pour installation à faible hauteur (à partir de 57 mm, garde d'eau de 30 mm)
#01000180 193,76 €

Ou à compléter avec le corps encastré uBox pour installation standard (hauteur à partir de 75 mm, garde d'eau de 50 mm)
#01001180 193,76 €

SIPHON



RAINDRAIN BRILLIANCE

· Siphon de douche 15 × 15 cm à carreler
· Comprenant: évacuation de douche, kit d'installation, corps d'encastrement, membrane d'étanchéité pré-montée, outil lève-grille, siphon, chape de protection
· Capacité d'évacuation jusqu'à 41 l/min

#56251, -670	462,86 €
#56251, -800	330,62 €

MITIGEURS DE CUISINE



ZESIS M33 150

· Hauteur totale 214 mm
· Hauteur sous bec 150 mm
· Mitigeur Cuisine 150
· Orientable sur 60, 110 ou 360°

#74802, -670	194,49 €
#74802, -800	194,49 €



ZESIS M33 150

· Hauteur totale 214 mm
· Hauteur sous bec 146 mm
· Mitigeur Cuisine 150
· Douchette extractible 2 jets
· Orientable à 150°

#74800, -670	269,03 €
#74800, -800	269,03 €



VERNIS BLEND M35 210

· Hauteur totale 332 mm
· Hauteur sous bec 209 mm
. Mitigeur Cuisine 210
. Orientable sur 120 ou 360°

#71870, -670	227,10 €



VERNIS SHAPE M35 210

· Hauteur totale 331 mm
· Hauteur sous bec 209 mm
. Mitigeur Cuisine 210
. Orientable sur 120 ou 360°

#71871, -670	307,45 €



TALIS M54 270

· Hauteur totale 296 mm
· Hauteur sous bec 265 mm
. Mitigeur cuisine 270
· Orientable sur 60, 110, 150 ou 360°

#72840, -670	307,45 €
#72840, -800	307,45 €



TALIS M54 U220

· Hauteur total 339 mm
· Hauteur sous bec 220 mm
· Orientable sur 60, 110, 150 ou 360°

#72806, -670	316,78 €
#72806, -800	316,78 €



FOCUS M41 260

· Hauteur totale 338 mm
· Hauteur sous bec 268 mm
. Mitigeur Cuisine 260 bec haut
. Orientable sur 110, 150 ou 360°

#31820, -670	322,60 €
#31820, -800	276,01 €



FOCUS M41 240

· Hauteur totale 406 mm
· Hauteur sous bec 175 mm
. Mitigeur cuisine 240
. Douchette extractible 2 jets
· Orientable sur 150°

#31815, -670	462,35 €
#31815, -800	432,07 €



TALIS M54 210

· Hauteur totale 435 mm
· Hauteur sous bec 210 mm
. Mitigeur cuisine 210
. Douchette extractible 2 jets
· Orientable sur 60, 110, 150 ou 360°

#72800, -670	525,24 €
#72800, -800	525,24 €

Chromé - 000 · Noir mat -670 · Blanc mat -700 · Bronze brossé -140 · Noir chromé brossé -340 · Aspect doré poli -990

Robinetterie mécanique





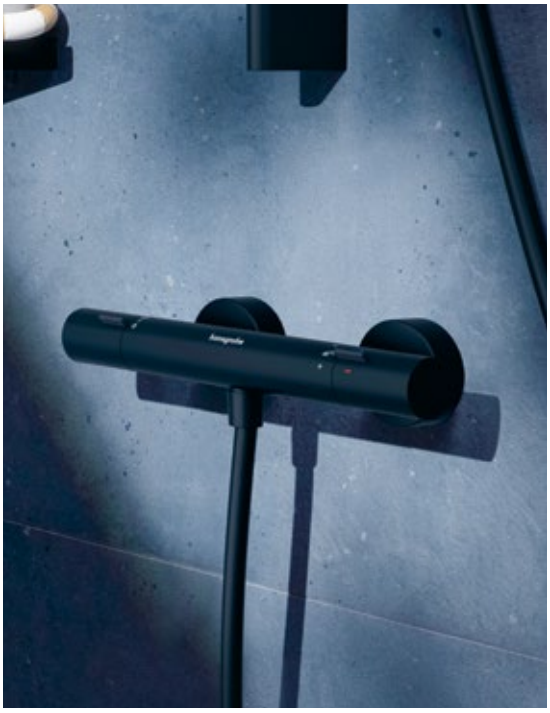



Offre de mitigeurs mécaniques

Comfort Zone

Les chiffres indiqués après le nom du produit (ex. Focus 240) indiquent la hauteur sous bec ou ComfortZone.



Les mitigeurs muraux encastrés sont à compléter avec le corps d'encastrement #13622180 **260,31 €**

Schéma technique P.84

ComfortZone : espace utile entre la vasque et le lavabo

	Vernis Blend	Logis/Logis Fine/Logis Loop			Vernis Shape	Rebris S	Focus
Mitigeur mural encastré							
		 **Logis Fine** 240				 **Rebris S** 240	 **Focus** 240
	 **Vernis Blend** 200	 **Logis** 210			 **Vernis Shape** 200	 **Rebris S** 210	 **Focus** 230
	 **Vernis Blend** 190	 **Logis** 190			 **Vernis Shape** 190		 **Focus** 190
	 **Vernis Blend** 100	 **Logis** 100*	 **Logis Fine** 110	 **Logis Loop** 100	 **Vernis Shape** 100	 **Rebris S** 110	 **Focus** 100
	 **Vernis Blend** 70	 **Logis** 70*		 **Logis Loop** 70	 **Vernis Shape** 70	 **Rebris S** 80	 **Focus** 70

GOOD

Les technologies de la robinetterie

EcoSmart : économie d'eau et d'énergie (eau chaude) grâce au régulateur de débit intégré sur les versions EcoSmart/Green.

QuickClean : élimination du calcaire par un simple passage du doigt sur les buses.

AirPower : le jet est doux et généreux, grâce à un dosage eau/air optimal. Moins d'éclaboussures, ce qui facilite le nettoyage.

ComfortZone : définit l'espace utile entre le lavabo et la robinetterie. À chaque hauteur, son exigence.

CoolStart : le démarrage en eau froide en position de poignée centrée permet une économie d'énergie.

Select : régulation d'eau facile, commande souple et accessible.

Nettoyage facile : élimination facile du calcaire grâce à des surfaces lisses et à des chromes de haute qualité.

Stabilité : le système de fixation breveté de la cartouche assure une stabilité parfaite de la poignée lors de l'utilisation répétée.

Talis E / Talis S		Tecturis S / Tecturis E		Vivenis	Finoris	Metris	Metropol	
								Mitigeur mural encastré
Talis E 240		**Tecturis S** Fine 240	**Tecturis E** Fine 240	**Vivenis** 250	**Finoris** 260	**Metris** 260	**Metropol** 260	
Talis E 150	**Talis S** 210	**Tecturis S** Fine 210	**Tecturis E** Fine 210	**Vivenis** 210	**Finoris** 230	**Metris** 230	**Metropol** 230	
	Talis S 190	**Tecturis S** Fine 110	**Tecturis E** Fine 110			**Metris** 200		
Talis E 110	**Talis S** 100	**Tecturis S** 110	**Tecturis E** 110	**Vivenis** 110	**Finoris** 110	**Metris** 110	**Metropol** 110	
Talis E 80	**Talis S** 80	**Tecturis S** 80	**Tecturis E** 80	**Vivenis** 80	**Finoris** 100	**Metris** 100	**Metropol** 100	

BETTER **BEST**

Prix public HT

Vernis Blend

GOOD

La gamme qui s'adapte à tous les styles de salle de bains

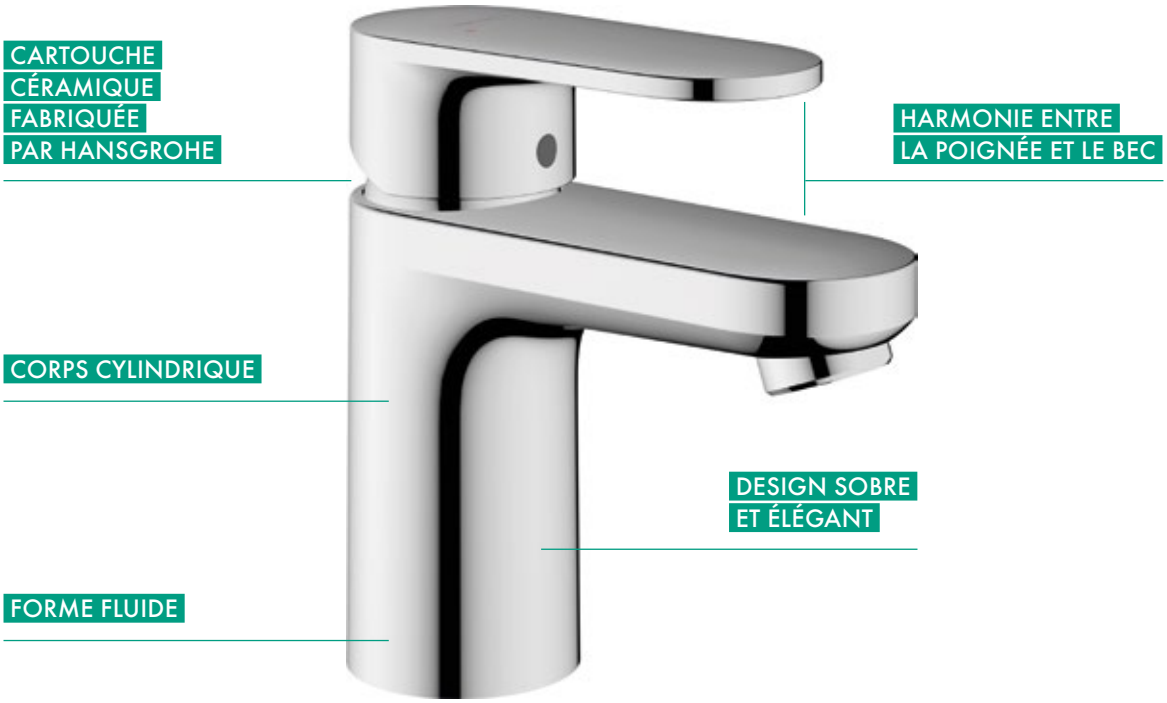







LES + DE LA GAMME

- **Économie d'eau et d'énergie :** régulateur de débit intégré grâce à notre technologie **EcoSmart.** Démarrage en eau froide en position de poignée centrée avec notre technologie **CoolStart.**
- **Liberté d'aménagement de l'espace lavabo :** une large gamme offrant plusieurs hauteurs sous bec. Choisissez la **ComfortZone** qui vous convient.
- **Bien-être pour les mains :** le jet enrichi en air **AirPower** permet une expérience douce et généreuse.
- **Anti-brûlure :** le limiteur de température réglable assure une expérience de lavage en toute sécurité.
- **Système de vidage :** avec tirette et garniture de vidage, existe en version Push-Open ou sans tirette ni vidage.
- **Personnalisation :** disponible en chrome et noir mat.

Vernis Blend



Air Power

EcoSmart

NF

FDES Vérifiée inies

Retrouvez les mitigeurs cuisine de la même gamme page 198
*Version standard : eau mitigée en position de poignée centrée



MITIGEUR DE LAVABO 70 COOLSTART

· Démarrage en eau froide en position de poignée centrée
· Avec Bonde Push-Open
NF E00 Ch3 A3 U3
#71598, -000 **82,69€**
#71598, -670 **115,30€**
· Avec tirette et vidage
NF E00 Ch3 A3 U3
#71584, -000 **82,69€**
#71584, -670 **115,30€**
▸ Existe en version standard*
· Sans tirette ni vidage
NF E00 Ch2 A3 U3
#71558, -000 **74,53€**
#71558, -670 **103,65€**



MITIGEUR DE LAVABO 100 COOLSTART

· Démarrage en eau froide en position de poignée centrée
· Avec Bonde Push-Open
NF E00 Ch3 A3 U3
#71589, -000 **108,30€**
#71589, -670 **149,07€**
· Avec tirette et vidage
NF E00 Ch3 A3 U3
#71585, -000 **108,30€**
#71585, -670 **149,07€**
▸ Existe en version standard*
· Sans tirette ni vidage
NF E00 Ch2 A3 U3
#71580, -000 **99,00€**
#71580, -670 **138,59€**



MITIGEUR DE LAVABO 190

· Avec tirette et vidage
NF E00 Ch2 A3 U3
#71552, -000 **140,92€**
#71552, -670 **197,98€**
· Sans tirette ni vidage
NF E00 Ch2 A3 U3
#71582, -000 **132,76€**
#71582, -670 **185,17€**



MITIGEUR DE LAVABO 200

· Bec orientable à 120°
· Vidage avec tirette
#71554, -000 **171,19€**



ROBINET LAVE-MAINS 70 EAU FROIDE

· Mécanismes céramiques 90°
· Sans tirette ni vidage
#71583, -000 **68,72€**
#71583, -670 **95,50€**



MÉLANGEUR 3 TROUS

· Avec tirette et vidage
NF E00 Ch2 A3 U3
#71553, -000 **208,47€**
#71553, -670 **291,16€**



MITIGEUR DE LAVABO ENCASTRÉ MURAL

· Bec 207 mm
· Montage de la poignée à gauche ou à droite
#71576, -000 **146,75€**
#71576, -670 **206,14€**
À compléter avec corps d'encastrement
#13622180 260,31€



MITIGEUR DE DOUCHE AVEC CARTOUCHE À 2 VITESSES

· Cartouche céramique à deux vitesses (butée à 50%)
NF E1 C2 A2 U3
#71646, -000 **95,50€**
▸ Cartouche standard
#71640, -000 **95,50€**
#71640, -670 **132,76€**



MITIGEUR DE BAIN/ DOUCHE C2 AVEC CARTOUCHE À 2 VITESSES

· Cartouche céramique à deux vitesses (butée à 50%)
NF E3/1 C2 A2 U3
#71454, -000 **119,96€**
▸ Cartouche standard
#71440, -000 **119,96€**
#71440, -670 **168,87€**



MITIGEUR DE BAIN/ DOUCHE MONOTROU À 2 VITESSES

· Cartouche céramique à deux vitesses (butée à 50%)
NF E3/1 C2 A2 U3
#71446, -000 **167,71€**
▸ Cartouche standard
NF E3/1 C2 A2 U3
#71444, -000 **167,71€**



MITIGEUR DE DOUCHE ENCASTRÉ

NF E2 C1 A3 U3
#71667, -000 **108,30€**
#71667, -670 **150,23€**
À compléter avec corps d'encastrement iBox universal 2 #01500180 125,00€
+ adaptateur #13588000 32,00€



MITIGEUR DE BAIN/ DOUCHE ENCASTRÉ

NF E3/1 C1 A2 U3
#71466, -000 **119,96€**
#71466, -670 **168,87€**
À compléter avec corps d'encastrement iBox universal 2 #01500180 125,00€
+ adaptateur #13588000 32,00€



BEC DÉVERSEUR

· Bec 204 mm
#71420, -000 **92,00€**
#71420, -670 **129,26€**

Chromé - 000 Noir mat -670

Vernis Shape

GOOD

Pour un style tendance et dynamique









LES + DE LA GAMME

- **Économie d'eau et d'énergie :** régulateur de débit intégré grâce à notre technologie **EcoSmart.** Démarrage en eau froide en position de poignée centrée avec notre technologie **CoolStart.**
- **Liberté d'aménagement de l'espace lavabo :** une large gamme offrant plusieurs hauteurs sous bec. Choisissez la **ComfortZone** qui vous convient.
- **Bien-être pour les mains :** le jet enrichi en air **AirPower** permet une expérience douce et généreuse.
- **Anti-brûlure :** le limiteur de température réglable assure une expérience de lavage en toute sécurité.
- **Système de vidage :** avec tirette et garniture de vidage, existe en version sans tirette ni vidage.
- **Personnalisation :** disponible en chrome et noir mat.

Vernis Shape



Air Power

EcoSmart

NF

FDES VÉRIFIÉE inies

Retrouvez les mitigeurs cuisine de la même gamme page 198
*Version standard : eau mitigée en position de poignée centrée



CoolStart

MITIGEUR DE LAVABO 70 COOLSTART

· Démarrage en eau froide en position de poignée centrée
· Avec tirette et vidage
NF E00 Ch3 A3 U3
#71593, -000 **103,65 €**
#71593, -670 **145,57 €**
▸ Existe en version standard*
· Avec tirette et vidage
#71560, -000 **103,65 €**
#71560, -670 **145,57 €**
· Sans tirette ni vidage
NF E00 Ch2 A3 U3
#71567, -000 **89,68 €**
#71567, -670 **125,78 €**



CoolStart

MITIGEUR DE LAVABO 100 COOLSTART

· Démarrage en eau froide en position de poignée centrée
· Avec tirette et vidage
NF E00 Ch3 A3 U3
#71594, -000 **129,26 €**
#71594, -670 **181,68 €**
▸ Existe en version standard*
· Avec tirette et vidage
#71561, -000 **129,26 €**
#71561, -670 **181,68 €**
· Sans tirette ni vidage
#71569, -000 **119,96 €**
#71569, -670 **168,87 €**



MITIGEUR DE LAVABO 190

· Avec tirette et vidage
#71562, -000 **167,71 €**
#71562, -670 **235,25 €**
· Sans tirette ni vidage
#71591, -000 **159,55 €**
#71591, -670 **223,60 €**



MITIGEUR LAVABO 200

· Bec orientable à 120°
· Vidage avec tirette
#71564, -000 **204,98 €**



MÉLANGEUR 3 TROUS

· Avec tirette et vidage
#71563, -000 **208,47 €**
#71563, -670 **291,16 €**



MITIGEUR DE LAVABO ENCASTRÉ MURAL

· Bec 207 mm
· Montage de la poignée à gauche ou à droite
#71578, -000 **159,55 €**
#71578, -670 **223,60 €**
À compléter avec corps d'encastrement
#13622180 260,31 €



MITIGEUR DE DOUCHE AVEC CARTOUCHE À 2 VITESSES

· Cartouche céramique à deux vitesses (butée à 50%)
NF E1 C2 A2 U3
#71656, -000 **112,96 €**
▸ Cartouche standard
#71650, -000 **112,96 €**
#71650, -670 **158,38 €**



MITIGEUR DE BAIN/DOUCHE C2 AVEC CARTOUCHE À 2 VITESSES

· Cartouche céramique à deux vitesses (butée à 50%)
NF E3/1 C2 A2 U3
#71453, -000 **143,25 €**
▸ Cartouche standard
#71450, -000 **143,25 €**
#71450, -670 **200,32 €**



MITIGEUR DE BAIN/DOUCHE MONOTROU À 2 VITESSES

· Cartouche céramique à deux vitesses (butée à 50%)
NF E3/1 C2 A2 U3
#71464, -000 **176,65 €**
▸ Cartouche standard
#71463, -000 **176,65 €**



MITIGEUR DE DOUCHE ENCASTRÉ

NF E2 C1 A3 U3
#71668, -000 **123,45 €**
#71668, -670 **173,53 €**
À compléter avec corps d'encastrement iBox universal 2
#01500180 125,00 €
+ adaptateur #13588000 32,00 €



MITIGEUR BAIN/DOUCHE ENCASTRÉ

NF E3/1 C1 A2 U3
#71468, -000 **138,59 €**
#71468, -670 **193,32 €**
À compléter avec corps d'encastrement iBox universal 2
#01500180 125,00 €
+ adaptateur #13588000 32,00 €



BEC DÉVERSEUR

· Bec 204 mm
· Débit maximal sous 3 bars de pression : 21,7 l/min
#71460, -000 **92,00 €**
#71460, -670 **129,26 €**

Chromé - 000 Noir mat -670

Logis

GOOD

Confort et qualité à prix abordable



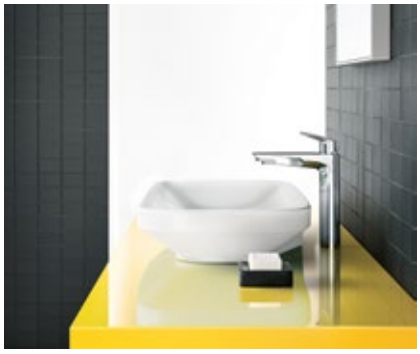





LES + DE LA GAMME

- **Économie d'eau et d'énergie :** régulateur de débit intégré grâce à notre technologie **EcoSmart.** Démarrage en eau froide en position de poignée centrée avec notre technologie **CoolStart.**
- **Liberté d'aménagement de l'espace lavabo :** une large gamme offrant plusieurs hauteurs sous bec. Choisissez la **ComfortZone** qui vous convient.
- **Bien-être pour les mains :** le jet enrichi en air **AirPower** permet une expérience douce et généreuse.
- **Anti-brûlure :** le limiteur de température réglable assure une expérience de lavage en toute sécurité.
- **Système de vidage :**
  - Existe en version sans tirette ni vidage
  - Existe avec bonde "push-open"

Logis



Air Power

EcoSmart

Retrouvez les mitigeurs cuisine de la même gamme pages 197-198
*Version standard : eau mitigée en position de poignée centrée



CoolStart

MITIGEUR LAVABO 70 CH3 COOLSTART

· CoolStart : démarrage en eau froide en position de poignée centrée
· Avec tirette et vidage
NF E00 Ch3 A3 U3
#71072, -000 **101,51 €**
▸ Existe en version standard*
· Avec tirette et vidage
#71070, -000 **106,18 €**
· Avec bonde Push-Open
#71077, -000 **111,80 €**
· Sans tirette ni vidage
#71071, -000 **104,81 €**



CoolStart

MITIGEUR LAVABO 100 CH3 COOLSTART

· CoolStart : démarrage en eau froide en position de poignée centrée
· Avec tirette et vidage
NF E00 Ch3 A3 U3
#71102, -000 **128,36 €**
▸ Existe en version standard*
· Avec tirette et vidage
#71100, -000 **130,68 €**
· Avec bonde Push-Open
#71107, -000 **133,92 €**



MÉLANGEUR LAVABO 150

· Bec mobile à 120°
· Mécanismes céramiques chaud/froid 90°
· Avec tirette et vidage
#71222, -000 **133,92 €**
· Sans tirette ni vidage
#71221, -000 **130,44 €**



MITIGEUR LAVABO 190

· Avec tirette et vidage
#71090, -000 **167,71 €**
· Sans tirette ni vidage
#71091, -000 **166,53 €**
Existe en version cartouche à 2 vitesses
#71095, -000 **171,19 €**



MITIGEUR LAVABO 210

· Bec mobile à 120°
· Avec tirette et vidage
#71130, -000 **213,12 €**
· Sans tirette ni vidage
#71131, -000 **211,96 €**



MÉLANGEUR 3 TROUS

· Avec tirette et vidage
#71133, -000 **251,55 €**



MITIGEUR LAVABO ENCASTRÉ

· Bec court 19,5 cm
· Bonde à écoulement libre
· Montage de la poignée à gauche ou à droite
NF E00 Ch2 A3 U3
#71220, -000 **206,14 €**
À compléter avec corps d'encastrement
#13622180 260,31 €



MITIGEUR DE DOUCHE AVEC CARTOUCHE À 2 VITESSES

· Cartouche céramique à deux vitesses (butée à 50%)
NF E1 C2 A3 U3
#71601, -000 **119,96 €**
▸ Cartouche standard
#71600, -000 **119,96 €**



1. MITIGEUR DOUCHE ENCASTRÉ

NF E2 C1 A3 U3
#71605, -000 **133,92 €**
À compléter avec corps d'encastrement iBox universal 2
#01500180 125,00 €
+ adaptateur #13588000 32,00 €

2. MITIGEUR BAIN/DOUCHE ENCASTRÉ

NF E3/1 C1 A2 U3
#71405, -000 **150,23 €**
À compléter avec corps d'encastrement iBox universal 2
#01500180 125,00 €
+ adaptateur #13588000 32,00 €



MITIGEUR BAIN/DOUCHE À 2 VITESSES

· Cartouche céramique à deux vitesses (butée à 50%)
· Montage sur colonnettes possible
NF E3/1 C2 A1 U3
#71401, -000 **144,41 €**
▸ Cartouche standard
#71400, -000 **144,41 €**



MITIGEUR BAIN/DOUCHE MONOTROU À 2 VITESSES

· Cartouche céramique à deux vitesses (butée à 50%)
· Verrouillage de poignée Boltic
NF E3/1 C2 A2 U3
#71315, -000 **149,07 €**
▸ Cartouche standard
#71312, -000 **149,07 €**



BEC DÉVERSEUR

· Bec court 19,5 cm
#71410, -000 **112,96 €**

Chromé - 000

Logis Fine

GOOD

La variante minimaliste du Logis









LES + DE LA GAMME

- **Économie d'eau et d'énergie :** régulateur de débit intégré grâce à notre technologie **EcoSmart.** Démarrage en eau froide en position de poignée centrée avec notre technologie **CoolStart.**
- **Liberté d'aménagement de l'espace lavabo :** une large gamme offrant plusieurs hauteurs sous bec. Choisissez la **ComfortZone** qui vous convient.
- **Mousseur ergonomique :** remplacement et nettoyage facile sans outils du mousseur **CoinSlot,** démontable avec une simple pièce de monnaie.
- **Design :** mitigeur minimaliste et élégant pour un look universel dans la salle de bains.
- **Anti-brûlure :** le limiteur de température réglable assure une expérience de lavage en toute sécurité.
- **Système de vidage :** avec tirette et garniture de vidage, existe en version sans tirette ni vidage.
- **Personnalisation :** disponible en chrome et noir mat.

Logis Fine



*Version standard : eau mitigée en position de poignée centrée



MITIGEUR LAVABO 110 COOLSTART

· CoolStart : démarrage en eau froide en position de poignée centrée
· Avec tirette et vidage
#71254, -000 **133,92€**
#71254, -670 **164,78€**
· Sans tirette ni vidage
#71255, -000 **126,95€**
#71255, -670 **156,39€**
▸ Existe en version standard*
· Avec tirette et vidage
#71251, -000 **133,92€**
#71251, -670 **164,78€**
· Avec bonde Push-Open
#71252, -000 **133,92€**
#71252, -670 **164,78€**
· Sans vidage
#71253, -000 **126,95€**
#71253, -670 **155,15€**



MITIGEUR LAVABO 240

· Avec tirette et vidage
#71257, -000 **207,30€**
#71257, -670 **256,10€**
· Sans tirette ni vidage
#71258, -000 **201,48€**
#71258, -670 **248,75€**



MITIGEUR LAVABO ENCASTRÉ

· Bec 20,6 cm
· Bonde à écoulement libre
· Montage de la poignée à gauche ou à droite
#71256, -000 **201,48€**
#71256, -670 **248,75€**
À compléter avec corps d'encastrement
#13622180 260,31 €



ROBINET DE LAVE-MAINS 80

· Sans tirette ni vidage
#71120, -000 **90,84€**
#71120, -670 **106,01€**



MITIGEUR BIDET

· Avec tirette et vidage
#71201, -000 **133,92€**
#71201, -670 **164,78€**

Chromé - 000 Noir mat -670

Logis Loop

GOOD

La solution dédiée aux personnes à dextérité réduite.









LES + DE LA GAMME

- **Économie d'eau et d'énergie :** régulateur de débit intégré grâce à notre technologie **EcoSmart.** Démarrage en eau froide en position de poignée centrée avec notre technologie **CoolStart.**
- **Poignée ergonomique :** une poignée étrier permettant de faciliter la préhension pour les personnes à dextérité manuelle réduite.
- **Liberté d'aménagement de l'espace lavabo :** une large gamme offrant plusieurs hauteurs sous bec. Choisissez la **ComfortZone** qui vous convient.
- **Bien-être pour les mains :** le jet enrichi en air **AirPower** permet une expérience douce et généreuse.
- **Anti-brûlure :** le limiteur de température réglable assure une expérience de lavage en toute sécurité.
- **Système de vidage :** avec tirette et garniture de vidage, existe en version sans tirette ni vidage.

Logis Loop

*Version standard : eau mitigée en position de poignée centrée





LOGIS LOOP MITIGEUR LAVABO 70 COOLSTART

· CoolStart : démarrage en eau froide en position de poignée centrée
· Avec tirette et vidage
NF E00 Ch3 A3 U3
#71153, -000 **105,98 €**



LOGIS LOOP MITIGEUR LAVABO 100 COOLSTART

· CoolStart : démarrage en eau froide en position de poignée centrée
· Avec tirette et vidage
NF E00 Ch3 A3 U3
#71154, -000 **137,42 €**



MITIGEUR DE DOUCHE AVEC CARTOUCHE À 2 VITESSSES

· Cartouche céramique à deux vitesses (butée à 50%)
NF E1 C2 A3 U3
#71613, -000 **121,12 €**



MITIGEUR BAIN/DOUCHE À 2 VITESSES

· Cartouche céramique à deux vitesses (butée à 50%)
· Montage sur colonnettes possible
NF E3/1 C2 A1 U3
#71413, -000 **149,07 €**



MITIGEUR DOUCHE ENCASTRÉ

#71267, -000 **145,67 €**
À compléter avec corps d'encastrement iBox universal 2
#01500180 125,00 €
+ adaptateur #13588000 32,00 €



MITIGEUR BAIN/DOUCHE ENCASTRÉ

NF E3/1 C1 A2 U3
#71264, -000 **161,87 €**
À compléter avec corps d'encastrement iBox universal 2
#01500180 125,00 €
+ adaptateur #13588000 32,00 €

Chromé - 000

Rebris S

GOOD

Design parfait sous tous le angles









LES + DE LA GAMME

- **Économie d'eau et d'énergie :** régulateur de débit intégré grâce à notre technologie **EcoSmart.** Démarrage en eau froide en position de poignée centrée avec notre technologie **CoolStart.**
- **Mousseur ergonomique :** remplacement et nettoyage facile sans outils du mousseur **CoinSlot,** démontable avec une simple pièce de monnaie.
- **Liberté d'aménagement de l'espace lavabo :** une large gamme offrant plusieurs hauteurs sous bec. Choisissez la **ComfortZone** qui vous convient.
- **Bien-être pour les mains :** le jet enrichi en air **AirPower** permet une expérience douce et généreuse.
- **Anti-brûlure :** le limiteur de température réglable assure une expérience de lavage en toute sécurité.
- **Système de vidage :** avec tirette décentrée et garniture de vidage, existe en version sans tirette ni vidage.
- **Personnalisation :** disponible en chrome et noir mat.

Rebris S

*Version standard : eau mitigée en position de poignée centrée



MITIGEUR LAVABO 80 COOLSTART



· CoolStart : démarrage en eau froide en position de poignée centrée
· Avec tirette décentrée et vidage
NF E00 Ch3 A3 U3
#72513, -000 **107,75 €**
#72513, -670 **136,05 €**
· Sans tirette ni vidage
NF E00 Ch3 A3 U3
#72514, -000 **103,40 €**

MITIGEUR LAVABO 110 COOLSTART



· CoolStart : démarrage en eau froide en position de poignée centrée
· Avec tirette décentrée et vidage
NF E00 Ch3 A3 U3
#72519, -000 **129,52 €**
#72519, -670 **162,17 €**
· Sans tirette ni vidage
NF E00 Ch3 A3 U3
#72520, -000 **121,90 €**
#72520, -670 **152,37 €**
▸ Existe en version standard*
· Avec tirette et vidage
NF E00 Ch3 A3 U3
#72517, -000 **129,52 €**
#72517, -670 **162,17 €**

MITIGEUR LAVABO 240 COOLSTART



· Avec tirette décentrée et vidage
NF E00 Ch3 A3 U3
#72580, -000 **199,18 €**
#72580, -670 **249,24 €**
· Sans tirette ni vidage
NF E00 Ch3 A3 U3
#72582, -000 **193,74 €**

MITIGEUR LAVABO ORIENTABLE 210



· Avec tirette et vidage
· Bec orientable à 120°
NF E00 Ch3 A3 U3
#72536, -000 **179,59 €**
#72536, -670 **225,30 €**

MÉLANGEUR LAVABO



· ComfortZone 107
· Avec tirette et vidage
#72530, -000 **243,81 €**

MITIGEUR LAVABO ENCASTRÉ MURAL



· Bec 205 mm
· Bonde à écoulement libre
#72528, -000 **193,74 €**
#72528, -670 **241,62 €**
À compléter avec corps d'encastrement
#13622180 260,31 €

MITIGEUR DOUCHE AVEC CARTOUCHE À 2 VITESSES



· Cartouche céramique à deux vitesses (butée à 50%)
NF E1 C2 A3 U3
#72643, -000 **107,75 €**
#72643, -670 **136,05 €**
▸ Cartouche standard
NF E1 C1 A3 U3
#72640, -000 **107,75 €**
#72640, -670 **136,05 €**

MITIGEUR DOUCHE AVEC CARTOUCHE À 2 VITESSES



· Cartouche céramique à deux vitesses (butée à 50%)
NF E1 C2 A3 U3
#72443, -000 **146,94 €**
#72443, -670 **185,03 €**
▸ Cartouche standard
NF E3/1 C1 A1 U3
#72440, -000 **146,94 €**
#72440, -670 **185,03 €**

1. MITIGEUR DOUCHE ENCASTRÉ



· Cartouche céramique
#72667, -000 **126,24 €**
#72667, -670 **157,80 €**
À compléter avec corps d'encastrement iBox universal 2
#01500180 125,00 €
+ adaptateur #13588000 32,00 €

2. MITIGEUR BAIN/DOUCHE ENCASTRÉ

· Cartouche céramique
#72466, -000 **137,70 €**
#72466, -670 **172,13 €**
À compléter avec corps d'encastrement iBox universal 2
#01500180 125,00 €
+ adaptateur #13588000 32,00 €

BEC DÉVERSEUR



· Bec 20 cm
· Débit maximal sous 3 bars de pression: 22 l/min
#72430, -000 **100,13 €**
#72430, -670 **125,18 €**

MITIGEUR DE LAVABO 110 AVEC BIDETTE



· Flexible 160cm
· Sans tirette ni vidage
#72215, -000 **170,89 €**
#72215, -670 **214,42 €**

MITIGEUR BAIN/DOUCHE MONOTROU À 2 VITESSES



· Cartouche céramique à deux vitesses (butée a 50%)
NF E3/1 C2 A2 U3
#72436, -000 **151,28 €**

Chromé - 000 Noir mat -670

Focus

GOOD

Des formes claires et un design intemporel









LES + DE LA GAMME

- **Économie d'eau et d'énergie :** régulateur de débit intégré grâce à notre technologie **EcoSmart.** Démarrage en eau froide en position de poignée centrée avec notre technologie **CoolStart.**
- **Entretien facile :** fonction anti-calcaire **QuickClean** qui permet un nettoyage facile du mousseur en silicone.
- **Liberté d'aménagement de l'espace lavabo :** une large gamme offrant plusieurs hauteurs sous bec. Choisissez la **ComfortZone** qui vous convient.
- **Bien-être pour les mains :** le jet enrichi en air **AirPower** permet une expérience douce et généreuse.
- **Anti-brûlure :** le limiteur de température réglable assure une expérience de lavage en toute sécurité.
- **Système de vidage :** avec tirette décentrée et garniture de vidage, existe en version sans tirette ni vidage.

Focus



Retrouvez les mitigeurs cuisine de la même gamme pages 197 - 199
*Version standard : eau mitigée en position de poignée centrée



MITIGEUR LAVABO 70 CH3 COOLSTART

· CoolStart : démarrage en eau froide en position de poignée centrée
· Avec tirette décentrée et vidage
NF E00 Ch3 A3 U3
#31539, -000 **120,19 €**
▸ Existe en version standard*
· Avec tirette décentrée et vidage
#31730, -000 **126,95 €**
· Avec bonde Push-Open
#31604, -000 **126,95 €**
· Sans tirette ni vidage
#31733, -000 **122,29 €**



MITIGEUR LAVABO 100 CH3 COOLSTART

· CoolStart : démarrage en eau froide en position de poignée centrée
· Avec tirette décentrée et vidage
NF E00 Ch3 A3 U3
#31621, -000 **151,68 €**
▸ Existe en version standard*
· Avec tirette décentrée et vidage
#31607, -000 **151,68 €**
· Sans tirette ni vidage
#31517, -000 **149,07 €**



MITIGEUR LAVABO 190

· Avec tirette décentrée et vidage
#31608, -000 **195,65 €**
· Sans tirette ni vidage
#31518, -000 **190,99 €**

MITIGEUR LAVABO 230

· Avec tirette décentrée et vidage
#31531, -000 **252,72 €**
· Sans tirette ni vidage
#31532, -000 **245,73 €**



MITIGEUR LAVABO 240

· Bec mobile 120°
· Avec tirette et vidage
#31609, -000 **239,91 €**
· Sans tirette ni vidage
#31519, -000 **236,42 €**



SET BIDETTE 100

· Bonde Push-Open
#31927, -000 **208,47 €**



MITIGEUR DE DOUCHE À 2 VITESSES

· Cartouche céramique à deux vitesses (butée à 50%)
NF E1 C2 A3 U3
#31968, -000 **133,02 €**
▸ Cartouche standard
#31960, -000 **133,02 €**



MITIGEUR BAIN/DOUCHE À 2 VITESSES

· Cartouche céramique à deux vitesses (butée à 50%)
NF E3/1 C2 A1 U3
#31948, -000 **162,19 €**
▸ Cartouche standard
#31940, -000 **162,19 €**
· Montage sur colonettes possible
#14920000 **143,25 €**



MITIGEUR BAIN/DOUCHE MONOTROU À 2 VITESSES

· Cartouche céramique à deux vitesses (butée à 50%)
NF E3/1 C2 A2 U3
#31938, -000 **164,21 €**
▸ Cartouche standard
#31930, -000 **164,21 €**



MITIGEUR DOUCHE ENCASTRÉ

· Cartouche céramique
NF E2 C1 A3 U3
#31965, -000 **167,71 €**
À compléter avec corps d'encastrement iBox universal 2
#01500180 125,00 €
+ adaptateur #13588000 32,00 €



MITIGEUR BAIN/DOUCHE ENCASTRÉ

· Cartouche céramique
NF E3/1 C1 A2 U3
#31945, -000 **185,17 €**
À compléter avec corps d'encastrement iBox universal 2
#01500180 125,00 €
+ adaptateur #13588000 32,00 €



BEC DÉVERSEUR

· Bec 14,7 cm
#13414, -000 **131,60 €**



BEC DÉVERSEUR COURT AVEC INVERSEUR

· Bec 152 mm
#13423, -000 **136,26 €**
Existe en verion longue
· Bec 228 mm
#13424, -000 **146,75 €**

Chromé - 000

Talis E

BETTER

Élégance, formes abouties et choix de poignées pour plus de confort

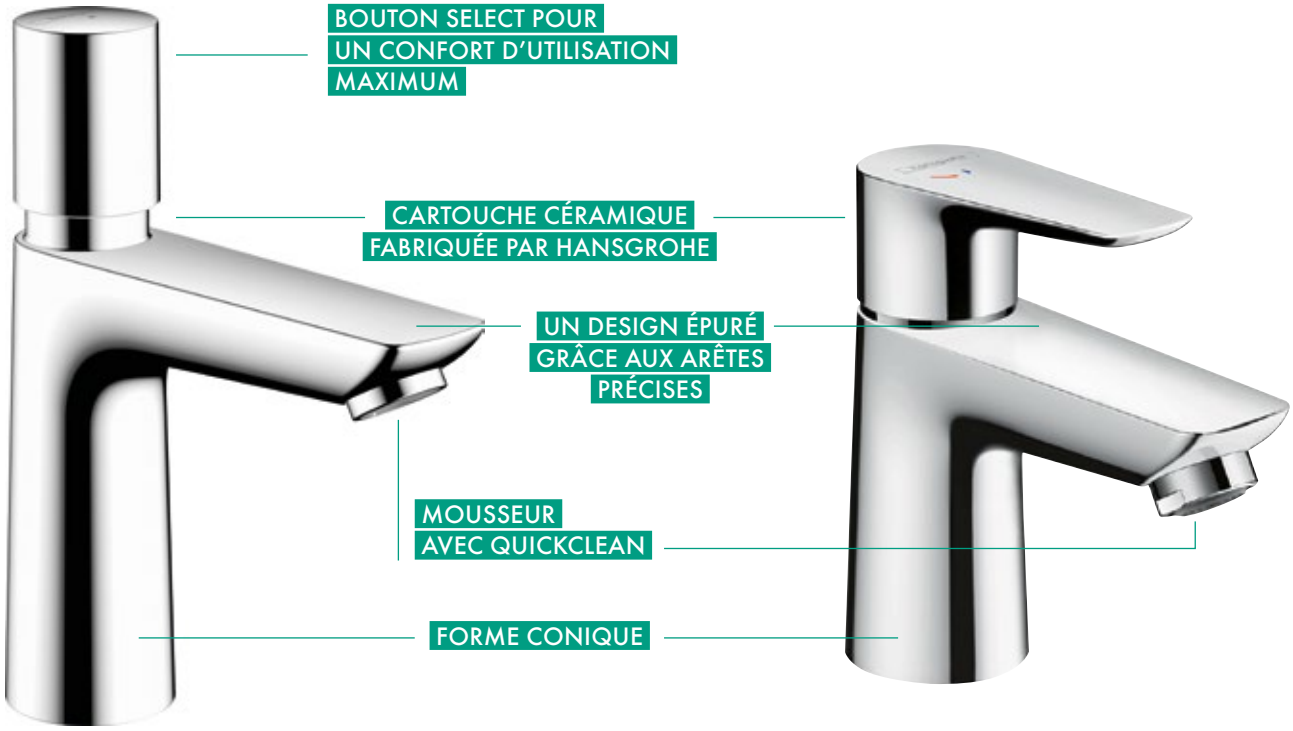







LES + DE LA GAMME

- **Économie d'eau et d'énergie :** régulateur de débit intégré grâce à notre technologie **EcoSmart.** Démarrage en eau froide en position de poignée centrée avec notre technologie **CoolStart.**
- **Entretien facile :** fonction anti-calcaire **QuickClean** qui permet un nettoyage facile du mousseur en silicone.
- **Liberté d'aménagement de l'espace lavabo :** une large gamme offrant plusieurs hauteurs sous bec. Choisissez la **ComfortZone** qui vous convient.
- **Bien-être pour les mains :** le jet enrichi en air **AirPower** permet une expérience douce et généreuse.
- **Anti-brûlure :** le limiteur de température réglable assure une expérience de lavage en toute sécurité.
- **Système de vidage :** avec tirette et garniture de vidage, existe en version sans tirette ni vidage.
- **Personnalisation :** disponible en FinishPlus hansgrohe : noir mat, blanc mat, bronze brossé, noir chromé brossé, aspect doré poli.

Talis E



Quick Clean | Air Power | EcoSmart

Retrouvez les mitigeurs cuisine de la même gamme pages 198-199
*Version standard : eau mitigée en position de poignée centrée



MITIGEUR LAVABO 80 CH3 COOLSTART

· CoolStart : démarrage en eau froide en position de poignée centrée
· Avec tirette et vidage
#71703, -000 **150,23 €**
· Sans tirette ni vidage
#71704, -000 **145,57 €**
▸ Existe en version standard*
· Avec tirette et vidage
NF E00 Ch2 A2 U3
#71700, -000 **150,23 €**
· Avec bonde Push-Open
#71701, -000 **150,23 €**
· Sans tirette ni vidage
#71702, -000 **145,57 €**



MITIGEUR LAVABO 110 COOLSTART CH3 E00

· CoolStart : démarrage en eau froide en position de poignée centrée
· Avec tirette et vidage
NF E00 Ch3 A3 U3
#71713, -000 **182,84 €**
#71713, -670, -700 **246,89 €**
#71713, -140, -340, -990 **286,49 €**
· Sans tirette ni vidage
#71714, -000 **179,35 €**
#71714, -670, -700 **237,59 €**
#71714, -140, -340, -990 **273,68 €**
▸ Existe en version standard*
· Avec bonde Push-Open
#71711, -000 **182,84 €**
· Sans tirette ni vidage
#71712, -000 **179,35 €**
#71712, -670, -700 **237,59 €**
#71712, -140, -340, -990 **273,68 €**



MITIGEUR LAVABO 150

· Avec tirette et vidage
#71754, -000 **277,17 €**
#71754, -670, -700 **370,35 €**
#71754, -140, -340, -990 **427,41 €**
· Sans tirette ni vidage
#71755, -000 **274,85 €**



MITIGEUR LAVABO 240

· Avec tirette et vidage
#71716, -000 **295,82 €**
#71716, -670, -700 **413,43 €**
#71716, -140, -340, -990 **477,49 €**
· Sans tirette ni vidage
#71717, -000 **289,99 €**
#71717, -670, -700 **409,94 €**
#71717, -140, -340, -990 **472,83 €**



MITIGEUR LAVABO 240

· Ouverture/fermeture de débit par simple pression du bouton Select
· Réglage de la température par rotation de la manette
· Clapet anti-retour
· Avec tirette et vidage
#71752, -000 **356,36 €**
· Sans tirette ni vidage
#71753, -000 **350,55 €**



MITIGEUR LAVABO ENCASTRÉ

· Bec 225 mm
· Bonde à écoulement libre
· Montage de la poignée à gauche ou à droite
NF E00 Ch2 A3 U3
#71734, -000 **295,82 €**
#71734, -670, -700 **384,31 €**
#71734, -140, -340, -990 **443,72 €**
· Disponible en version bec court 165
NF E00 Ch2 A3 U3
#71732, -000 **265,53 €**
À compléter avec corps d'encastrement
#13622180 260,31 €



MÉLANGEUR LAVABO 150

· Mécanismes céramiques chaud/froid 90°
· Avec tirette et vidage
#71733, -000 **334,24 €**
#71733, -670, -700 **433,24 €**
#71733, -140, -340, -990 **501,94 €**



MITIGEUR LAVABO 110

· Ouverture/fermeture de débit par simple pression du bouton Select
· Réglage de la température par rotation de la manette
· Clapet anti-retour
· Avec tirette et vidage
#71750, -000 **244,56 €**
· Sans tirette ni vidage
NF
#71751, -000 **239,91 €**
Existe aussi en temporisé page 179



1. MITIGEUR DOUCHE ENCASTRÉ

#71765, -000 **167,71 €**
#71765, -670, -700 **217,78 €**
#71765, -140, -340, -990 **252,72 €**
À compléter avec corps d'encastrement iBox universal 2
#01500180 125,00 €
+ adaptateur #13588000 32,00 €

2. MITIGEUR BAIN/DOUCHE ENCASTRÉ

#71745, -000 **206,14 €**
#71745, -670, -700 **267,86 €**
#71745, -140, -340, -990 **308,62 €**
À compléter avec corps d'encastrement iBox universal 2
#01500180 125,00 €
+ adaptateur #13588000 32,00 €



SET DE FINITION MITIGEUR 3 TROUS

#71730, -000 **683,63 €**
À compléter avec corps d'encastrement
#13437180 **821,05 €**



MITIGEUR DOUCHE

NF E1 C1 A3 U3
#71760, -000 **206,14 €**
#71760, -670, -700 **277,17 €**
#71760, -140, -340, -990 **320,27 €**



MITIGEUR BAIN/DOUCHE

NF E3/1 C1 A1 U3
· Montage sur colonnettes possible
#71740, -000 **232,92 €**
#71740, -670, -700 **316,78 €**
#71740, -140, -340, -990 **366,85 €**

Chromé - 000 | Noir mat -670 | Blanc mat -700 | Bronze brossé -140 | Noir chromé brossé -340 | Aspect doré poli -990

Talis S

BETTER

Réinterprétation de la poignée tige pour un design discret et raffiné









LES + DE LA GAMME

- **Économie d'eau et d'énergie :** régulateur de débit intégré grâce à notre technologie **EcoSmart.** Démarrage en eau froide en position de poignée centrée avec notre technologie **CoolStart.**
- **Confort de commande :** bouton **Select** permettant d'activer et de fermer le mitigeur de manière simplifiée.
- **Entretien facile :** fonction anti-calcaire **QuickClean** qui permet un nettoyage facile du mousseur en silicone.
- **Liberté d'aménagement de l'espace lavabo :** une large gamme offrant plusieurs hauteurs sous bec. Choisissez la **ComfortZone** qui vous convient.
- **Bien-être pour les mains :** le jet enrichi en air **AirPower** permet une expérience douce et généreuse.
- **Anti-brûlure :** le limiteur de température réglable assure une expérience de lavage en toute sécurité.
- **Système de vidage :** avec tirette décentrée et garniture de vidage, existe en version sans tirette ni vidage.

Talis S



Retrouvez les mitigeurs cuisine de la même gamme pages 198-199
*Version standard : eau mitigée en position de poignée centrée



MITIGEUR LAVABO 80 CH3 E00 COOLSTART

· CoolStart : démarrage en eau froide en position de poignée centrée
· Avec tirette décentrée et vidage
NF E00 Ch3 A3 U3
#72013, -000 **182,84€**
· Sans tirette ni vidage
#72014, -000 **179,35€**
▸ Existe en version standard*
· Avec tirette et vidage
NF E00 Ch2 A2 U3
#72010, -000 **182,84€**
· Avec bonde Push-Open
#72011, -000 **182,84€**
· Sans tirette ni vidage
#72012, -000 **179,35€**



MITIGEUR LAVABO 100 CH3 E00 COOLSTART

· CoolStart : démarrage en eau froide en position de poignée centrée
· Avec tirette décentrée et vidage
NF E00 Ch3 A3 U3
#72022, -000 **213,12€**
· Sans tirette ni vidage
#72023, -000 **208,47€**
▸ Existe en version standard*
· Avec tirette et vidage
#72020, -000 **213,12€**
· Sans tirette ni vidage
#72021, -000 **208,47€**



MITIGEUR LAVABO 190

· Avec tirette décentrée et vidage
#72031, -000 **326,09€**
· Sans tirette ni vidage
#72032, -000 **321,44€**



MITIGEUR LAVABO 140

· Avec tirette et vidage
#72113, -000 **581,14€**



MITIGEUR LAVABO ENCASTRÉ

· Bec court 165 mm
· Bonde à écoulement libre
· Montage de la poignée à gauche ou à droite
#72110, -000 **295,82€**
· Existe en version bec long 225 mm
#72111, -000 **328,42€**
À compléter avec corps d'encastrement
#13622180 260,31€



MITIGEUR DOUCHE

NF E1 C1 A3 U3
#72600, -000 **213,12€**



MITIGEUR BAIN/DOUCHE

NF E3/1 C1 A1 U3
#72400, -000 **270,18€**
· Montage sur colonnettes possible
#14920000 **143,25€**



1. MITIGEUR DOUCHE ENCASTRÉ

#72605, -000** **206,14€**

2. MITIGEUR BAIN/DOUCHE ENCASTRÉ

#72405, -000** **239,91€**
**À compléter avec corps d'encastrement iBox universal 2
#01500180 125,00€
+ adaptateur #13588000 32,00€



MITIGEUR BAIN/DOUCHE ENCASTRÉ AU SOL

#72412, -000 **1 927,42€**
À compléter avec le corps encastré
#10452180 568,33€

Chromé - 000

Tecturis S

BETTER

La beauté fonctionnelle de l'eau

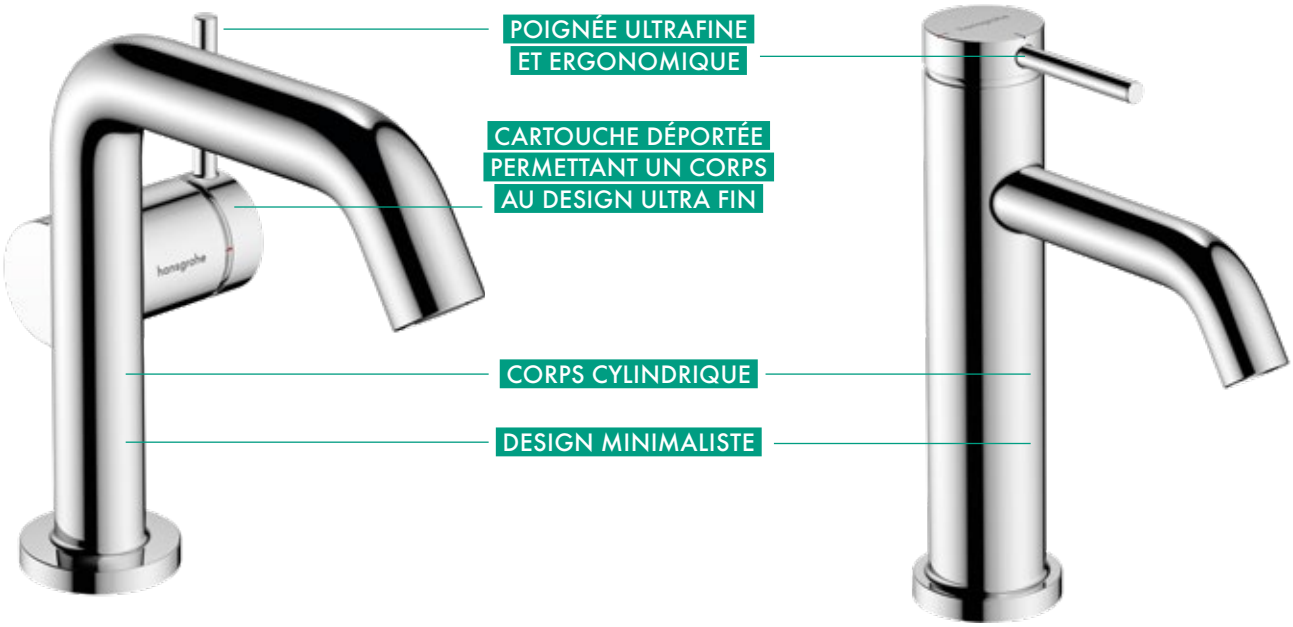

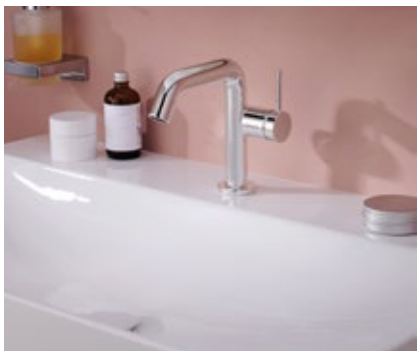

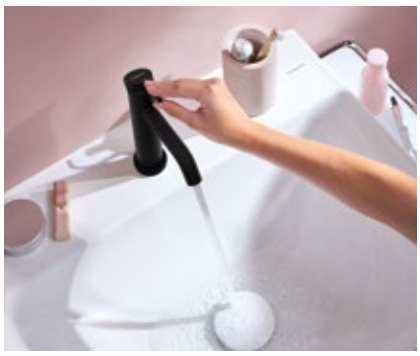



LES + DE LA GAMME

- **Économie d'eau et d'énergie :** régulateur de débit intégré grâce à notre technologie **EcoSmart** et **EcoSmart+.** Démarrage en eau froide en position de poignée centrée avec notre technologie **CoolStart.**
- **Liberté d'aménagement de l'espace lavabo :** une large gamme offrant plusieurs hauteurs sous bec. Choisissez la **ComfortZone** qui vous convient.
- **Bien-être pour les mains :** le jet enrichi en air **AirPower** permet une expérience douce et généreuse.
- **Anti-brûlure :** le limiteur de température réglable assure une expérience de lavage en toute sécurité.
- **Système de vidage :** avec tirette décentrée et garniture de vidage, existe en version sans tirette ni vidage.
- **Personnalisation :** disponible en chrome, noir mat, blanc mat et bronze brossé.

Tecturis S



Air Power

Eco Smart+

*Version standard : eau mitigée en position de poignée centrée



MITIGEUR DE LAVABO 80 COOLSTART

· Démarrage en eau froide poignée centrée
· Avec tirette et vidage

#73302, -000	165,83€
#73302, -670, -700	233,01€
#73302, -140	248,75€

· Sans vidage

#73301, -000	159,54€
#73301, -670, -700	222,51€
#73301, -140	239,30€



MITIGEUR DE LAVABO 110 COOLSTART

· Démarrage en eau froide poignée centrée
· Avec tirette et vidage

#73314, -000	188,92€
#73314, -670, -700	264,49€
#73314, -140	283,39€

· Sans vidage

#73312, -000	181,58€
#73312, -670, -700	254,00€
#73312, -140	271,84€

▸ Existe en version standard*

· Avec tirette et vidage

#73310, -000	188,92€
#73310, -670, -700	264,49€
#73310, -140	283,39€

· Sans tirette ni vidage

#73311, -000	181,58€
#73311, -670, -700	254,00€
#73311, -140	271,84€



MITIGEUR DE LAVABO 110 FINE COOLSTART

· Démarrage en eau froide poignée centrée
· Avec tirette et vidage

#73323, -000	206,77€
#73323, -670, -700	288,63€
#73323, -140	309,63€

· Vidage Push-Open

#73320, -000	206,77€
#73320, -670, -700	288,63€
#73320, -140	309,63€

· Sans tirette ni vidage

#73321, -000	198,37€
#73321, -670, -700	277,09€
#73321, -140	297,03€



MITIGEUR DE LAVABO 150 FINE COOLSTART

· Démarrage en eau froide poignée centrée
· Vidage Push-Open

#73340, -000	245,60€
#73340, -670, -700	344,26€
#73340, -140	368,40€

· Sans vidage

#73341, -000	237,21€
#73341, -670, -700	332,72€
#73341, -140	355,81€



MITIGEUR DE LAVABO 240 FINE COOLSTART

· Démarrage en eau froide poignée centrée
· Vidage Push-Open

#73370, -000	318,02€
#73370, -670, -700	445,02€
#73370, -140	476,51€

· Sans vidage

#73372, -000	309,63€
#73372, -670, -700	433,48€
#73372, -140	463,91€



MITIGEUR DE LAVABO 210 FINE COOLSTART

· Démarrage en eau froide poignée centrée
· Bonde push-open en métal
· Bec pivotant

#73360, -000	278,14€
#73360, -670, -700	389,39€
#73360, -140	416,68€



MITIGEUR DE LAVABO ENCASTRÉ MURAL

· Bec de 22,5 cm
· Bonde à écoulement libre
· Montage de la poignée à gauche ou à droite

#73351, -000	276,04€
#73351, -670, -700	386,25€
#73351, -140	413,53€

· Existe en version 16,5cm

#73350, -000	247,70€

À compléter avec le corps d'encastrement

#13622180	260,31 €



MITIGEUR DE LAVABO 150 2 TROUS COOLSTART

· Montage de la poignée à gauche ou à droite
· Commande déportée
· Ouverture et fermeture du débit par simple pression du bouton Select

#73353, -000	637,10€
#73353, -670, -700	891,09€
#73353, -140	955,12€



MITIGEUR DOUCHE

#73622, -000	226,71€
#73622, -670, -700	318,02€
#73622, -140	340,06€



MITIGEUR BAIN/DOUCHE

· Montage sur colonnettes impossible
· Inverseur Select intégré

#73422, -000	325,37€
#73422, -670, -700	455,52€
#73422, -140	488,05€



MÉLANGEUR DE LAVABO 150 3 TROUS

· Bonde push-open en métal

#73330, -000	273,94€
#73330, -670, -700	383,10€
#73330, -140	410,39€



BEC DÉVERSEUR

· Bec 19,8 cm

#73411, -000	132,25€
#73411, -670, -700	184,73€
#73411, -140	198,37€

Chromé - 000 · Noir mat -670 · Blanc mat -700 · Bronze brossé -140

Tecturis E

BETTER

Le confort avec un style affirmé

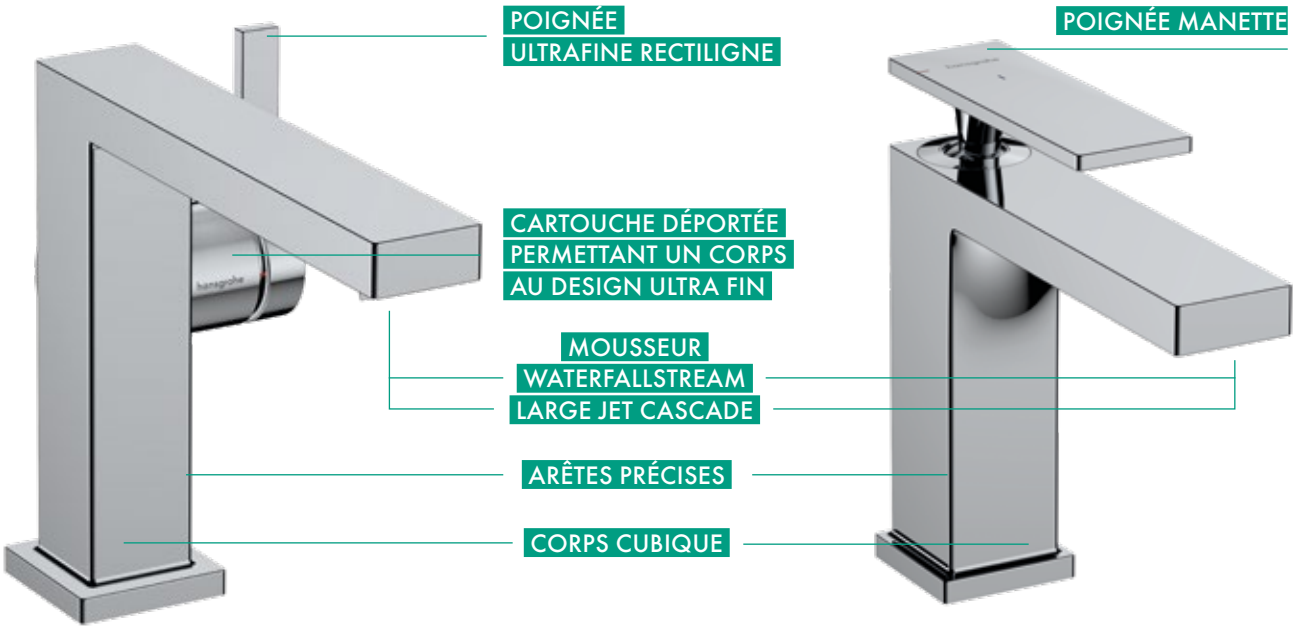







LES + DE LA GAMME

- **Économie d'eau et d'énergie :** régulateur de débit intégré grâce à notre technologie **EcoSmart** et **EcoSmart+.** Démarrage en eau froide en position de poignée centrée avec notre technologie **CoolStart.**
- **Liberté d'aménagement de l'espace lavabo :** une large gamme offrant plusieurs hauteurs sous bec. Choisissez la **ComfortZone** qui vous convient.
- **Bien-être pour les mains :** le jet enrichi en air **AirPower** permet une expérience douce et généreuse.
- **Anti-brûlure :** le limiteur de température réglable assure une expérience de lavage en toute sécurité.
- **Système de vidage :** avec tirette décentrée et garniture de vidage, existe en version sans tirette ni vidage.
- **Personnalisation :** disponible en chrome, noir mat, blanc mat et bronze brossé.

Tecturis E



*Version standard : eau mitigée en position de poignée centrée



MITIGEUR DE LAVABO 80 COOLSTART

· Démarrage en eau froide poignée centrée
· Avec tirette et vidage

#73002, -000	179,48€
#73002, -670, -700	250,85€
#73002, -140	268,69€

· Sans tirette ni vidage

#73001, -000	172,13€
#73001, -670, -700	240,35€
#73001, -140	258,20€



MITIGEUR DE LAVABO 110 COOLSTART

· Démarrage en eau froide poignée centrée
· Avec tirette et vidage

#73014, -000	203,62€
#73014, -670, -700	285,49€
#73014, -140	305,43€

· Sans tirette ni vidage

#73012, -000	195,22€
#73012, -670, -700	273,94€
#73012, -140	293,88€

▸ Existe en version standard*

· Avec tirette et vidage

#73010, -000	203,62€
#73010, -670, -700	285,49€
#73010, -140	305,43€

· Sans tirette ni vidage

#73011, -000	195,22€
#73011, -670, -700	273,94€
#73011, -140	293,88€



MITIGEUR DE LAVABO 110 FINE COOLSTART

· Démarrage en eau froide poignée centrée
· Avec tirette et vidage

#73020, -000	222,51€
#73020, -670, -700	311,73€
#73020, -140	334,82€

· Vidage Push-Open

#73023, -000	222,51€
#73023, -670, -700	311,73€
#73023, -140	334,82€

· Sans tirette ni vidage

#73021, -000	214,11€
#73021, -670, -700	299,13€
#73021, -140	321,17€



MITIGEUR DE LAVABO 150 FINE COOLSTART

· Démarrage en eau froide poignée centrée
· Vidage Push-Open

#73040, -000	265,54€
#73040, -670, -700	371,55€
#73040, -140	397,79€

· Sans vidage

#73041, -000	256,10€
#73041, -670, -700	358,96€
#73041, -140	384,15€



MITIGEUR DE LAVABO 240 FINE COOLSTART

· Démarrage en eau froide poignée centrée
· Vidage Push-Open

#73070, -000	343,21€
#73070, -670, -700	480,71€
#73070, -140	515,34€

· Sans vidage

#73072, -000	334,82€
#73072, -670, -700	468,11€
#73072, -140	501,70€



MITIGEUR DE LAVABO 210 FINE COOLSTART

· Démarrage en eau froide poignée centrée
· Bonde push-open en métal
· Bec pivotant

#73060, -000	301,23€
#73060, -670, -700	421,93€
#73060, -140	451,32€

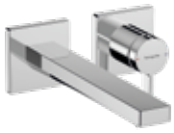

MITIGEUR DE LAVABO ENCASTRÉ MURAL

· Bec de 22,5 cm
· Bonde à écoulement libre
· Montage de la poignée à gauche ou à droite

#73051, -000	298,08€
#73051, -670, -700	416,68€
#73051, -140	446,07€

À compléter avec le corps d'encastrement

#13622180	260,31 €



MITIGEUR DE LAVABO 150 2 TROUS COOLSTART

· Montage de la poignée à gauche ou à droite
· Commande déportée
· Ouverture et fermeture du débit par simple pression du bouton Select

#73053, -000	687,47€
#73053, -670, -700	962,46€
#73053, -140	1031,74€



MITIGEUR DOUCHE

#73620, -000	245,60€
#73620, -670, -700	344,26€
#73620, -140	368,40€



MITIGEUR BAIN/DOUCHE

· Montage sur colonnettes impossible
· Inverseur Select intégré

#73420, -000	346,36€
#73420, -670, -700	484,91€
#73420, -140	519,54€



MÉLANGEUR DE LAVABO 150 3 TROUS

· Bonde push-open en métal

#73030, -000	295,98€
#73030, -670, -700	413,53€
#73030, -140	442,92€



BEC DÉVERSEUR

· Bec 21 cm

#73410, -000	142,74€
#73410, -670, -700	199,42€
#73410, -140	214,11€

Chromé - 000 · Noir mat -670 · Blanc mat -700 · Bronze brossé -140

Vivenis

BETTER

Une nouvelle expérience de jet pour un moment de douceur









LES + DE LA GAMME

- **Économie d'eau et d'énergie :** régulateur de débit intégré grâce à notre technologie **EcoSmart.** Démarrage en eau froide en position de poignée centrée avec notre technologie **CoolStart.**
- **Mousseur au design inédit :** le mousseur **WaterfallStream** permet un jet cascade dans la continuité de la forme du bec.
- **Liberté d'aménagement de l'espace lavabo :** une large gamme offrant plusieurs hauteurs sous bec. Choisissez la **ComfortZone** qui vous convient.
- **Bien-être pour les mains :** le jet enrichi en air **AirPower** permet une expérience douce et généreuse.
- **Anti-brûlure :** le limiteur de température réglable assure une expérience de lavage en toute sécurité.
- **Système de vidage :** avec tirette décentrée et garniture de vidage, existe en version sans tirette ni vidage.
- **Personnalisation :** disponible en chrome, noir mat et blanc mat.

Vivenis









*Version standard : eau mitigée en position de poignée centrée



MITIGEUR LAVABO 80

· Avec tirette et vidage
#75010, -000 **180,52€**
#75010 , -670, -700 **249,22€**
· Sans tirette ni vidage
#75012, -000 **168,87€**
#75012, -670, -700 **236,42€**





MITIGEUR LAVABO 110 COOLSTART

· CoolStart : démarrage en eau froide en position de poignée centrée
· Avec tirette et vidage
#75023, -000 **202,64€**
#75023, -670, -700 **283,00€**
· Sans tirette ni vidage
#75024, -000 **193,32€**
#75024, -670, -700 **271,35€**
▸ Existe en version standard*
· Avec tirette et vidage
#75020, -000 **208,47€**
#75020, -670, -700 **289,99€**
· Sans tirette ni vidage
#75022, -000 **193,32€**
#75022, -670, -700 **271,35€**



MITIGEUR LAVABO 210

· Bec haut mobile 120°
· Avec tirette et vidage
#75030, -000 **300,47€**
#75030, -670, -700 **420,42€**
· Sans tirette ni vidage
#75032, -000 **291,16€**
#75032 , -670, -700 **407,62€**



MITIGEUR LAVABO 250

· Avec tirette et vidage
#75040, -000 **310,95€**
#75040, -670, -700 **435,57€**
· Sans tirette ni vidage
#75042, -000 **302,79€**
#75042 , -670, -700 **423,92€**



MÉLANGEUR LAVABO 90 3 TROUS

· Mécanisme céramique
· Avec tirette et vidage
#75033, -000 **306,29€**
#75033, -670, -700 **428,58€**



MITIGEUR LAVABO ENCASTRÉ

· Bec court 195 mm
· Bonde à écoulement libre
· Montage de la poignée à gauche ou à droite
#75050, -000 **278,33€**
#75050, -670, -700 **388,97€**
À compléter avec corps d'encastrement
#13622180 260,31€



MITIGEUR DOUCHE

#75620, -000 **224,40€**
#75620, -670, -700 **314,14€**



MITIGEUR BAIN/DOUCHE

#75420, -000 **320,33€**
#75420, -670, -700 **448,38€**
Montage sur colonnettes **impossible**



1. MITIGEUR DOUCHE ENCASTRÉ

#75615, -000 **195,65€**
#75615, -670, -700 **274,85€**
À compléter avec corps d'encastrement iBox universal 2
#01500180 125,00€
+ adaptateur #13588000 32,00€

2. MITIGEUR BAIN/DOUCHE ENCASTRÉ

#75415, -000 **220,10€**
#75415, -670, -700 **308,62€**
À compléter avec corps d'encastrement iBox universal 2
#01500180 125,00€
+ adaptateur #13588000 32,00€



MITIGEUR BAIN/DOUCHE ENCASTRÉ AU SOL

#75445, -000 **1 651,41€**
#75445, -670, -700 **2 311,74€**
À compléter avec le corps encastré
#10452180 568,33€



BEC DÉVERSEUR

· Bec 202 mm
#75410, -000 **146,75€**
#75410, -670, -700 **206,14€**



SET DE FINITION MÉLANGEUR 4 TROUS

#75444, -000 **697,59€**
#75444, -670, -700 **975,94€**
À compléter avec le corps encastré
#13440180 520,58€

Chromé - 000 Noir mat -670 Blanc mat -700

Finoris

BEST

Un mitigeur flexible et multifonctions

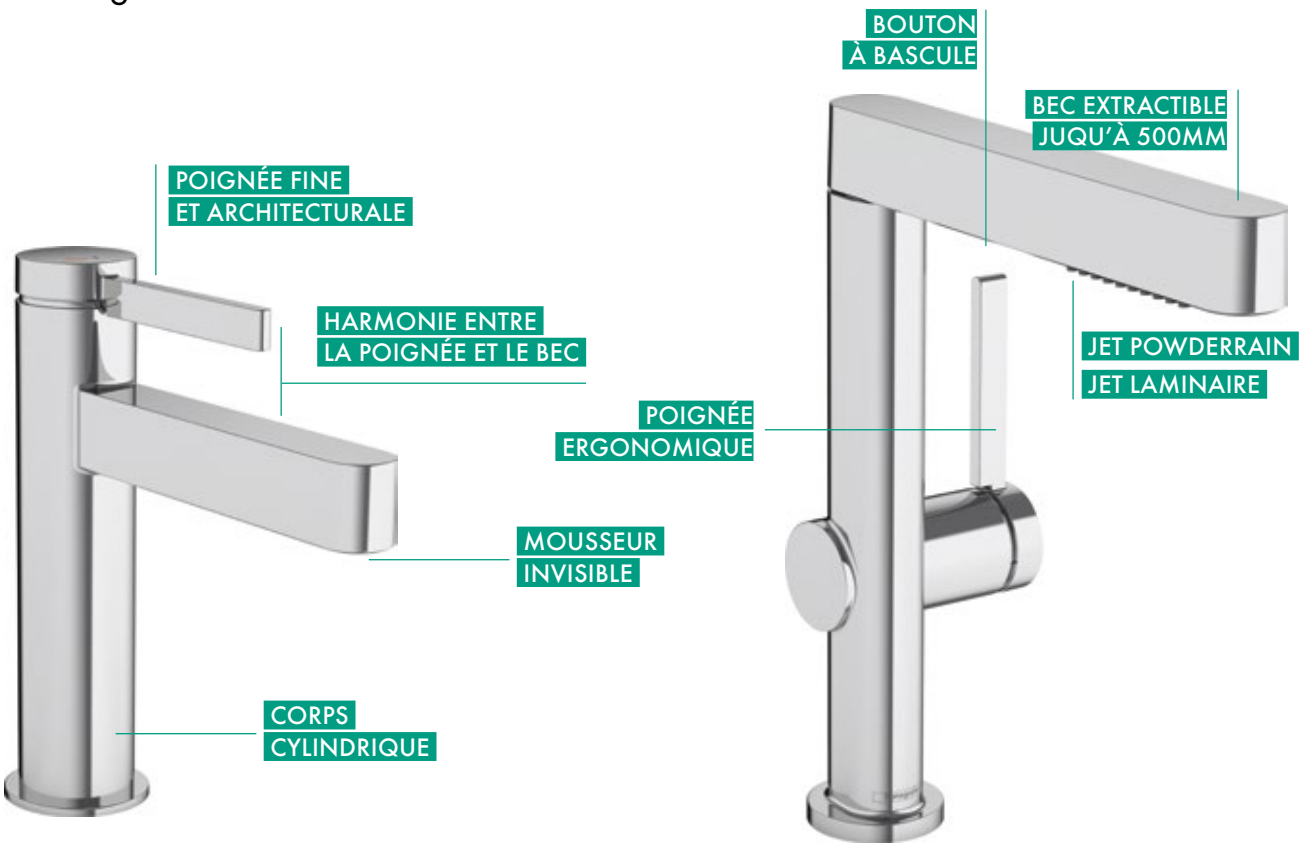





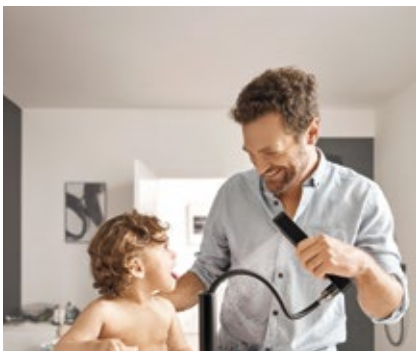

LES + DE LA GAMME

- **Économie d'eau et d'énergie :** régulateur de débit intégré grâce à notre technologie **EcoSmart.** Démarrage en eau froide en position de poignée centrée avec notre technologie **CoolStart.**
- **Liberté d'aménagement de l'espace lavabo :** une large gamme offrant plusieurs hauteurs sous bec. Choisissez la **ComfortZone** qui vous convient.
- **Bien-être pour les mains :** les deux jets laminaire et **PowderRain** offrent une expérience unique.
- **Anti-brûlure :** le limiteur de température réglable assure une expérience de lavage en toute sécurité.
- **Système de vidage :** avec bonde Push-Open, existe en version sans tirette ni vidage.
- **Confort d'utilisation :** douchette extractible permettant d'étendre les usages du mitigeur.

Finoris



*Version standard : eau mitigée en position de poignée centrée



MITIGEUR LAVABO 100

· Vidage Push-Open
#76010, -000 **202,59 €**
#76010, -670, -700 **285,21 €**



MITIGEUR LAVABO 110 COOLSTART

· CoolStart : démarrage en eau froide en position de poignée centrée
· Vidage Push-Open
#76024, -000 **225,23 €**
#76024, -670, -700 **316,90 €**
▸ Existe en version standard*
· Avec tirette et vidage
#76020, -000 **225,23 €**
#76020, -670, -700 **316,90 €**
· Bonde Push-open
#76023, -000 **225,23 €**
#76023, -670, -700 **316,90 €**



MITIGEUR LAVABO 260

· Vidage Push-Open
#76070, -000 **332,74 €**
#76070, -670, -700 **466,29 €**



MITIGEUR LAVABO 230 AVEC DOUCHETTE EXTRACTIBLE 2 JETS

· Vidage Push-Open
#76063, -000 **372,36 €**
#76063, -670, -700 **519,49 €**
Sans douchette extractible
· 1 jet : laminaire
· Bec orientable 120°
#76060, -000 **315,77 €**
#76060, -670, -700 **441,39 €**



MÉLANGEUR DE LAVABO 160, 3 TROUS

· Vidage Push-Open
#76034, -000 **345,19 €**
#76034,- 670, -700 **483,27 €**



MITIGEUR DE LAVABO ENCASTRÉ

· Bec court 225 mm
· Bonde à écoulement libre
· Montage de la poignée à gauche ou à droite
#76050, -000 **316,90 €**
#76050, -670, -700 **443,66 €**
À compléter avec le corps d'encastrement
#13622180 260,31 €



MITIGEUR DOUCHE

#76620, -000 **250,12 €**
#76620, -670, -700 **349,72 €**



MITIGEUR BAIN/DOUCHE

#76420, -000 **320,69 €**
#76420, -670, -700 **448,90 €**



MITIGEUR BAIN/DOUCHE

#76444, -000 **820,54 €**
#76444, -670, -700 **1148,75 €**
À compléter avec le corps d'encastrement
#13440180 520,58 €



1. MITIGEUR DOUCHE ENCASTRÉ

#76615, -000 **196,93 €**
#76615, -670, -700 **275,02 €**
À compléter avec corps d'encastrement iBox universal 2
#01500180 125,00 €
+ adaptateur #13588000 32,00 €

2. MITIGEUR BAIN/DOUCHE ENCASTRÉ

#76415, -000 **220,70 €**
#76415, -670, -700 **307,85 €**
À compléter avec corps d'encastrement iBox universal 2
#01500180 125,00 €
+ adaptateur #13588000 32,00 €



MITIGEUR BAIN/DOUCHE ENCASTRÉ AU SOL

#76445, -000 **1782,55 €**
#76445, -670, -700 **2495,58 €**
À compléter avec le corps encastré
#10452180 568,33 €



BEC DÉVERSEUR

· Bec 174 mm
#76410, -000 **195,65 €**
#76410, -670, -700 **274,85 €**

Chromé - 000 · Noir mat -670 · Blanc mat -700

Metris

BEST

L'expression d'un style de vie









LES + DE LA GAMME

- **Économie d'eau et d'énergie :** régulateur de débit intégré grâce à notre technologie **EcoSmart.** Démarrage en eau froide en position de poignée centrée avec notre technologie **CoolStart.**
- **Entretien facile :** fonction anti-calcaire **QuickClean** qui permet un nettoyage facile du mousseur en silicone.
- **Liberté d'aménagement de l'espace lavabo :** une large gamme offrant plusieurs hauteurs sous bec. Choisissez la **ComfortZone** qui vous convient.
- **Bien-être pour les mains :** le jet enrichi en air **AirPower** permet une expérience douce et généreuse.
- **Anti-brûlure :** le limiteur de température réglable assure une expérience de lavage en toute sécurité.
- **Système de vidage :** avec tirette décentrée et garniture de vidage, existe en version sans tirette ni vidage.

Metris



Retrouvez les mitigeurs cuisine de la même gamme pages 198-199
*Version standard : eau mitigée en position de poignée centrée



MITIGEUR LAVABO 100

· Avec tirette décentrée et vidage
NF E00 Ch2 A3 U3
#31088, -000 **271,35 €**
· Sans tirette ni vidage
#31186, -000 **269,03 €**



MITIGEUR DE LAVABO ENCASTRÉ

· Bec court 165 mm
· Bonde à écoulement libre
· Montage de la poignée à gauche ou à droite
#31085, -000 **369,17 €**
· Disponible en version bec long 225mm
#31086, -000 **404,12 €**
À compléter avec le corps d'encastrement
#13622180 260,31 €



MITIGEUR BAIN/DOUCHE ENCASTRÉ AU SOL

#31471, -000 **2 097,45 €**
À compléter avec le corps encastré
#10452180 568,33 €



MITIGEUR LAVABO 110 CH3 E00 COOLSTART

· CoolStart : démarrage en eau froide en position de poignée centrée
· Avec tirette et vidage
NF E00 Ch3 A3 U3
#31121, -000 **295,82 €**
▸ Existe en version standard*
· Avec tirette décentrée et vidage
#31080, -000 **295,82 €**
· Sans tirette ni vidage
#31084, -000 **286,49 €**



MITIGEUR DOUCHE

#31680, -000 **321,44 €**



BEC DÉVERSEUR

· Bec 165 mm
#31494, -000 **255,05 €**



MITIGEUR SURÉLEVÉ 200

· Avec tirette décentrée et vidage
#31183, -000 **358,70 €**
· Sans tirette ni vidage
#31185, -000 **352,87 €**

MITIGEUR SURÉLEVÉ 260

· Avec tirette décentrée et vidage
#31082, -000 **390,14 €**
· Sans tirette ni vidage
#31184, -000 **383,16 €**



MITIGEUR BAIN/DOUCHE

#31480, -000 **378,50 €**
· Montage sur colonnettes possible
#14920000 143,25 €



1. MITIGEUR DOUCHE ENCASTRÉ

#31685, -000 **253,89 €**
· En version softsquare
#31456, -000 **253,89 €**
À compléter avec corps d'encastrement iBox universal 2
#01500180 125,00 €
+ adaptateur #13588000 32,00 €

2. MITIGEUR BAIN/DOUCHE ENCASTRÉ

#31493, -000 **265,53 €**
· En version softsquare
#31454, -000 **265,53 €**
À compléter avec corps d'encastrement iBox universal 2
#01500180 125,00 €
+ adaptateur #13588000 32,00 €



MITIGEUR DE LAVABO 230

· Bec haut mobile 120°
· Avec tirette décentrée et vidage
#31087, -000 **384,31 €**
· Bonde Push-Open
#31187, -000 **386,65 €**
· Sans tirette ni vidage
#31081, -000 **379,66 €**



SET DE FINITION MITIGEUR 3 TROUS

#31190, -000 **907,23 €**
À compléter avec le corps encastré
#13437180 821,05 €



1. MITIGEUR DOUCHE ENCASTRÉ VERSION SOFTSQUARE

2. MITIGEUR BAIN/DOUCHE ENCASTRÉ VERSION SOFTSQUARE

Chromé - 000

Metropol

BEST

Élégance et précision d'une gamme géométrique

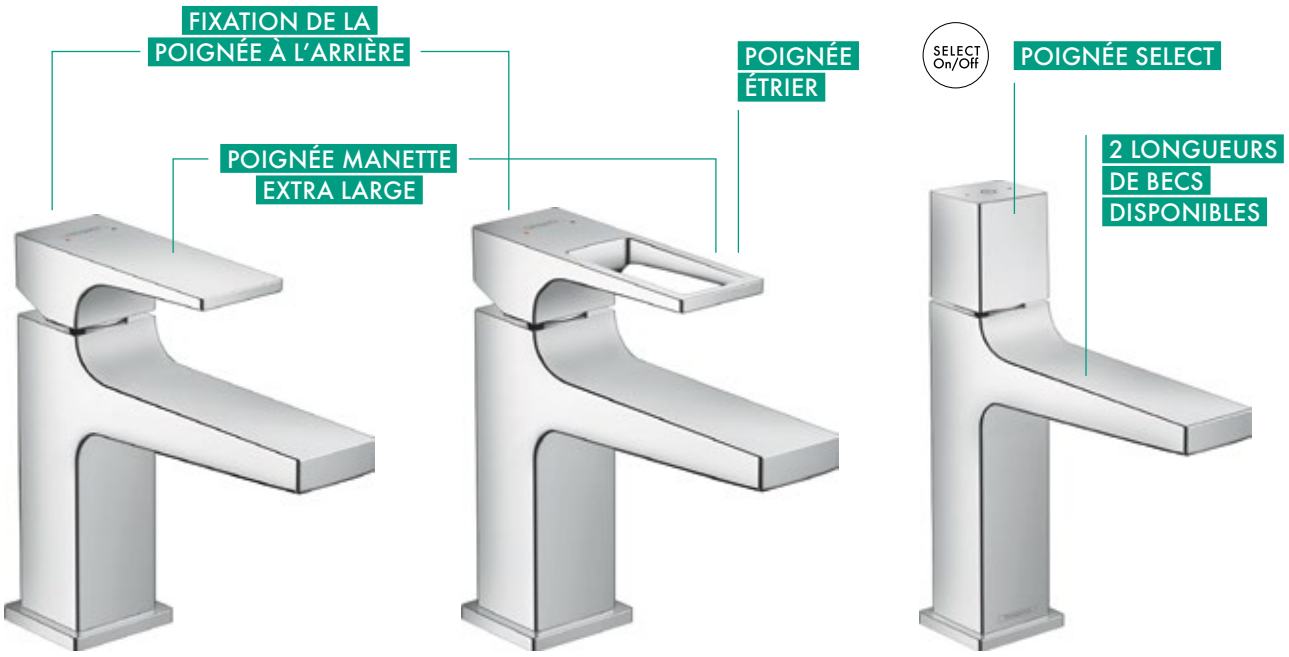

Courbes et arêtes précises • Mousseur • QuickClean • Corps géométrique • Tirette décentrée







LES + DE LA GAMME

- **Économie d'eau et d'énergie :** régulateur de débit intégré grâce à notre technologie **EcoSmart.**
- **Entretien facile :** fonction anti-calcaire **QuickClean** qui permet un nettoyage facile du mousseur en silicone.
- **Liberté d'aménagement de l'espace lavabo :** une large gamme offrant plusieurs hauteurs sous bec. Choisissez la **ComfortZone** qui vous convient.
- **Bien-être pour les mains :** le jet enrichi en air **AirPower** permet une expérience douce et généreuse.
- **Anti-brûlure :** le limiteur de température réglable assure une expérience de lavage en toute sécurité.
- **Système de vidage :**
  - Existe en version sans tirette ni vidage
  - Existe en version Bonde "push open"
- **Personnalisation** : disponible dans les couleurs FinishPlus hansgrohe.
- **Flexibilité de commande :** plusieurs poignées disponibles.

Metropol





MITIGEUR LAVABO 100, BEC 127MM, POIGNÉE MANETTE

· Vidage Push-Open

#32500, -000	286,49 €
#32500, -670, -700	430,90 €
#32500, -140, -340, -990	487,97 €



MITIGEUR LAVABO 110, POIGNÉE MANETTE

· Vidage Push-Open

#32507, -000	307,45 €
#32507, -670, -700	462,35 €
#32507, -140, -340, -990	524,08 €



MITIGEUR LAVABO 260, POIGNÉE MANETTE

· Vidage Push-Open

#32512, -000	436,73 €
#32512, -670, -700	655,67 €
#32512, -140, -340, -990	741,86 €



MITIGEUR LAVABO 230

· Vidage Push-Open

#32511, -000	427,41 €
#32511, -670, -700	639,36 €
#32511, -140, -340, -990	725,55 €



MITIGEUR LAVABO ENCASTRÉ

· Bec court 225 mm
· Bonde à écoulement libre
· Montage de la poignée à gauche ou à droite

#32526, -000	390,14 €
#32526, -670, -700	585,79 €
#32526, -140, -340, -990	664,99 €

Existe en version 165 mm

#32525, -000	364,52 €

À compléter avec le corps encastré

#13622180	260,31 €



MITIGEUR DOUCHE

#32560, -000	255,05 €
#32560, -670, -700	383,16 €
#32560, -140, -340, -990	433,24 €



MITIGEUR DOUCHE ENCASTRÉ

#32565, -000	239,91 €
#32565, -670, -700	358,70 €
#32565, -140, -340, -990	406,46 €

À compléter avec corps d'encastrement iBox universal 2
#01500180 125,00 €
+ adaptateur #13588000 32,00 €



MITIGEUR BAIN/DOUCHE

#32540, -000	373,84 €
#32540, -670, -700	561,34 €
#32540, -140, -340, -990	635,88 €



MITIGEUR BAIN/DOUCHE ENCASTRÉ, POIGNÉE MANETTE

#32545, -000	255,05 €
#32545, -670, -700	383,16 €
#32545, -140, -340, -990	433,24 €

À compléter avec corps d'encastrement iBox universal 2
#01500180 125,00 €
+ adaptateur #13588000 32,00 €



MITIGEUR BAIGNOIRE 3 TROUS, POIGNÉE MANETTE

#32550, -000	727,87 €

À compléter avec le corps encastré

#13437180	821,05 €



BEC DÉVERSEUR

· Longueur 185 mm
· Jet lame d'eau
· Débit maximal sous 3 bars de pression : 21 l/min

#32543, -000	364,52 €
#32543, -670, -700	545,04 €
#32543, -140, -340, -990	618,40 €

Chromé - 000 · Noir mat -670 · Blanc mat -700 · Bronze brossé -140 · Noir chromé brossé -340 · Aspect doré poli -990

Vidages lavabo



BONDE PUSH OPEN LAVABO

· Bonde de lavabo à fermeture manuelle

NF E6 C0 U3

#50100, -000	69,03 €
#50100, -670, -700	90,55 €
#50100, -140, -340, 990	104,12 €



BONDE PUSH OPEN LAVABO SYNTHÉTIQUE

· Bonde de lavabo à fermeture manuelle

#50105, -000	30,56 €



BONDE À ÉCOULEMENT LIBRE

· Bonde de lavabo et lave-mains sans trop-plein

#50001,-000	46,40 €
#50001,-670, -700	61,12 €
#50001,-140, -340, -990	74,69 €



SIPHON SET FLOWSTAR

· Comprenant: siphon design, 2 robinets d'arrêt, 2 caches

#52120,-000	239,93 €



SIPHON TUBE

#53002, -000	24,90 €*

* Prix unitaire, colisage 25 pièces



SIPHON À GRANDE TASSE

#52053, -000	30,56 €*

* Prix unitaire, colisage 30 pièces



FLOWSTAR S

· Siphon de lavabo design

#52105, -000	90,55 €
#52105, -670, -700	135,81 €
#52105, -140, -340, -990	138,08 €



FLOWSTAR

· Siphon de lavabo design

#52100, -000	158,45 €

Corps d'encastrement pour la robinetterie



CORPS D'ENCASTREMENT POUR MITIGEUR LAVABO ET ÉVIER ENCASTRÉ

NF E00 Ch2 A3 U3

#13622180	260,31 €*

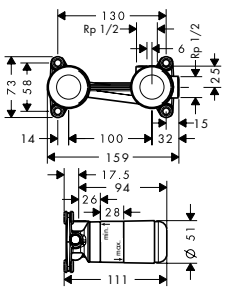



CORPS D'ENCASTREMENT POUR COMBINÉ MITIGEUR 3 TROUS DE BAIGNOIRE

#13437180	821,05 €*

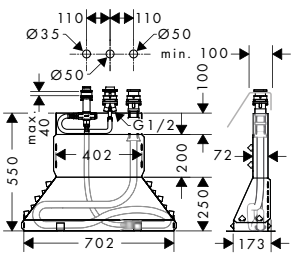



CORPS D'ENCASTREMENT IBOX UNIVERSAL 2

NF

#01500180	125,00 €*

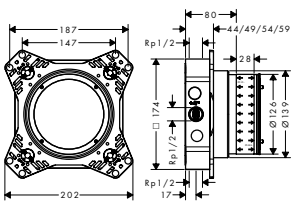



CORPS D'ENCASTREMENT POUR MITIGEUR ENCASTRÉ AU SOL

#10452180	568,33 €*

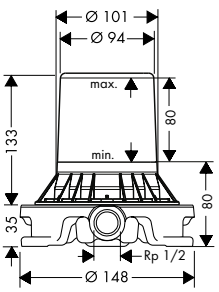

Robinetterie thermostatique



Offre de mitigeurs thermostatiques

Comment lire l'aperçu produits : la montée en gamme traduit des fonctionnalités en plus. La qualité reste inchangée sur tous les produits de notre offre de robinetterie thermostatique, quelle que soit sa position dans l'offre.

	ECOSTAT FINE	ECOSTAT 1001 CL	ECOSTAT COMFORT	ECOSTAT E
THERMOSTATIQUE BAIN/DOUCHE				
THERMOSTATIQUE DOUCHE				
Prix	GOOD		BETTER	

EcoSmart : économie d'eau et d'énergie (eau chaude) grâce au régulateur de débit intégré sur les versions EcoSmart/Green.

QuickClean : élimination du calcaire par un simple passage du doigt sur les buses.

AirPower : le jet est doux et généreux, grâce à un dosage eau/air optimal. Moins d'éclaboussures, ce qui facilite le nettoyage.

Select : régulation d'eau facile, commande souple et accessible.

CoolContact : plus de sécurité dans la salle de bain grâce à un boîtier qui reste toujours froid.

Water Flow Control : permet de réguler précisément la quantité d'eau.

Bec de baignoire rotatif : le bec peut être pivoté à 90° pour disparaître sous le mitigeur – pour une plus grande liberté de mouvement dans le bain et un design soigné.

SHOWERTABLET PULSIFY





ECOSTAT SELECT





SHOWERTABLET SELECT 300





Chromé - 000 · Noir mat -670 · Blanc mat -700 · Bronze brossé -140 · Noir chromé brossé -340 · Aspect doré poli -990

BEST

Ecostat Fine

GOOD

Intemporel et unique



MITIGEUR THERMOSTATIQUE DOUCHE

NF E1 C3 A2 U3

#13326, -000	195,00 €
#13326, -670	244,00 €

VERSION BAIN / DOUCHE



MITIGEUR THERMOSTATIQUE BAIN/ DOUCHE

NF E3/1 C3 A1 U3

#13327, -000	247,00 €
#13327, -670	309,00 €





LES + DE LA GAMME

- **Économie d'eau :** bouton EcoStop+ limitant la consommation à 6l/min.
- **Anti-brûlure :** butée de confort à 40 °C et limiteur de température réglable.
- **Confort de commande :** grâce aux poignées à ergots, la prise en main est agréable et ergonomique.
- **Personnalisation :** disponible dans la finition FinishPlus hansgrohe Noir mat.

Ecostat 1001CL

GOOD

Un confort maximal, idéal pour la promotion immobilière



MITIGEUR THERMOSTATIQUE DOUCHE

#13211, -000 — 208,65 €

VERSION BAIN / DOUCHE



Air Power

MITIGEUR THERMOSTATIQUE BAIN/ DOUCHE

E3/1 C2 A1 U3

#13201, -000 — 269,88 €





LES + DE LA GAMME

- **Économie d'eau :** bouton Ecostop limitant la consommation à 10l/min.
- **Anti-brûlure :** butée de confort à 40°C et limiteur de température réglable.
- **Confort de commande :** grâce aux poignées à ergots, la prise en main est agréable et ergonomique.

Ecostat Comfort

EcoSmart

BETTER

Un thermostatique facile à utiliser au design soigné

POIGNÉES À ERGOTS

BUTÉE DE CONFORT À 40 °C

POIGNÉES MÉTALLIQUES



BOUTON ECOSTOP 10L/MIN



PMR

MITIGEUR THERMOSTATIQUE DOUCHE

· Cartouche C3

NF E1 C3 A2 U3

#13137, -000 — **284,71 €**

▸ Variantes couleurs

#13116, -000 — **284,71 €**

#13116, -670, -700 — **433,24 €**

#13116, -140, -340, -990 — **462,35 €**

Existe en version PMR

NF E1 C1 A3 U3

#13117, -000 — **296,98 €**

VERSION BAIN / DOUCHE



Air Power

Quick Clean

MITIGEUR THERMOSTATIQUE BAIN/ DOUCHE

· Cartouche C3

NF E3/1 C3 A1 U3

#13138, -000 — **359,39 €**

▸ Variantes couleurs

#13114, -000 — **359,39 €**

#13114, -670, -700 — **555,52 €**

#13114, -140, -340, -990 — **590,45 €**

Existe en version PMR

#13115, -000 — **373,84 €**



PMR

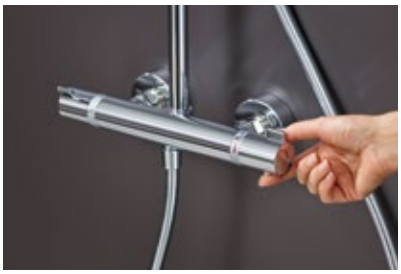





LES + DE LA GAMME

- **Économie d'eau :** bouton Ecostop limitant la consommation à 10l/min.
- **Anti-brûlure :** butée de confort à 40 °C et limiteur de température réglable.
- **Confort de commande :** grâce aux poignées à ergots, la prise en main est agréable et ergonomique.
- **Commande claire :** icônes d'identification de la température et débit d'eau.
- **Personnalisation :** disponible dans les couleurs FinishPlus hansgrohe.

Ecostat E

Cool Contact

BETTER

Pour plus de sécurité dans la salle de bains



MITIGEUR THERMOSTATIQUE DOUCHE

#15773, -000 **358,70€**

VERSION BAIN / DOUCHE



Air Power

Quick Clean

MITIGEUR THERMOSTATIQUE BAIN/ DOUCHE

#15774, -000 **441,38€**







LES + DE LA GAMME

- **Économie d'eau :** bouton Ecostop limitant la consommation à 10l/min.
- **Anti-brûlure :** butée de confort à 40°C et limiteur de température réglable.
- **Confort de commande :** grâce aux poignées softsquare, la prise en main est facilité et ergonomique.
- **Commande claire :** icônes d'identification de la température et débit d'eau.
- **Sécurité :** corps **CoolContact** restant froid pendant l'utilisation.

Pulsify ShowerTablet Select

Water Flow Control | Select | Cool Contact

Un maximum de confort et un espace optimisé

NF BETTER





ADAPTEUR ECOSTAT SELECT SUR RACCORD S 3/4"

· Pour une installation adaptée en rénovation

#02026000 **43,08 €**

MITIGEUR THERMOSTATIQUE DOUCHE

NF E1 C2 A3 U3

#24360, -000	**422,75 €**
#24360, -670, -700	**549,69 €**
#24360, -140	**590,91 €**

VERSION BAIN / DOUCHE



Water Flow Control | Rotatable Bath Spout | Air Power | Quick Clean

MITIGEUR THERMOSTATIQUE BAIN/ DOUCHE

NF E3/0 C2 A3 U3

#24340, -000	**511,26 €**
#24340, -670, -700	**663,83 €**
#24340, -140	**749,40 €**

· Option : Adapteur pour raccords S ¾

#02026000 **43,08 €**





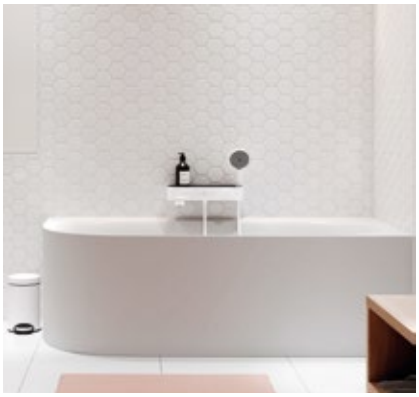

LES + DE LA GAMME

- **Contrôle de débit :** poignée avec ergot.
- **Anti-brûlure :** butée de confort à 40 °C évitant les brûlures, limiteur de température réglable et corps froid **CoolContact.**
- **Confort de commande :** bouton Select permettant d'activer et d'arrêter le jet.
- **Fonctionnel :** tablette et porter intégrés pour un espace douche organisé et ordonné.
- **Minimaliste :** bec du remplissage de la baignoire rabattable après utilisation (version Bain/Douche).
- **Personnalisation :** disponible en chrome, blanc mat et noir mat.

Ecostat Select

Cool Contact

BEST

L'association du design et de la sécurité en une solution



MITIGEUR THERMOSTATIQUE DOUCHE

#13161, -000, -400 **447,20 €**

VERSION BAIN / DOUCHE



Air Power

Quick Clean

MITIGEUR THERMOSTATIQUE BAIN/ DOUCHE

E3/1 C3 A2 U3

#13141, -000, -400 **547,37 €**

· Option : Adapteur pour raccords S ¾

#02026000 **43,08 €**





LES + DE LA GAMME

- **Anti-brûlure :** butée de confort à 40°C évitant les brûlures, limiteur de température réglable et corps froid **CoolContact.**
- **Confort de commande :** grâce aux poignées ergonomiques.
- **Fonctionnel :** tablette en verre securit intégrée pour un espace douche organisé et ordonné.
- **Intuitif :** utilisation facile et intuitive grâce aux marquages clairs de sortie d'eau et de température.
- **Entretien facile :** Fonction anti-calcaire **QuickClean** qui permet un nettoyage facile du mousseur en silicone (version Bain/Douche).

Ecostat Showertablet Select

Un design puriste pour une salle de bains en harmonie

BEST

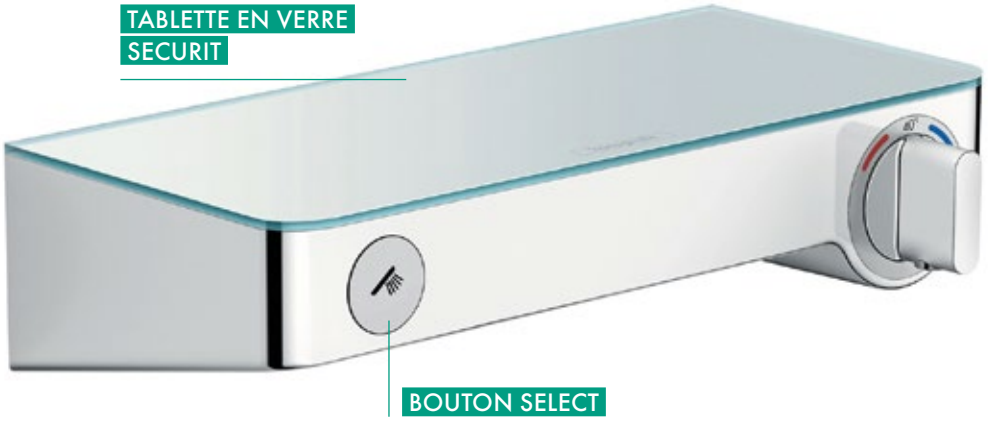

MITIGEUR THERMOSTATIQUE DOUCHE
#13171, -000, -400 591,61 €

VERSION BAIN / DOUCHE



MITIGEUR THERMOSTATIQUE BAIN/ DOUCHE
#13151, -000, -400 755,82 €
· Option : Adapteur pour raccords S ¾
#02026000 43,08 €







LES + DE LA GAMME

- **Anti-brûlure :** butée de confort à 40 °C évitant les brûlures, limiteur de température réglable et corps froid **CoolContact.**
- **Confort de commande :** grâce à la poignée ergonomique et au bouton **Select** permettant d'activer et d'arrêter le jet.
- **Fonctionnel :** tablette en verre securit intégrée pour un espace douche organisé et ordonné.
- **Intuitif :** utilisation facile et intuitive grâce aux marquages clairs de sortie d'eau et de température.
- **Entretien facile :** fonction anti-calcaire **QuickClean** qui permet un nettoyage facile des picots en silicone. (version Bain/Douche)

Hydrothérapie



Douchettes

Comment lire l'aperçu produits : la montée en gamme traduit des fonctionnalités en plus.
La qualité reste inchangée sur tous les produits de notre offre hydrothérapie,
quelle que soit sa position dans l'offre

	VERNIS	CROMETTA	PULSIFY S/E	CROMA S
3 JETS			 PULSIFY SELECT S 105 3 JETS	 CROMA SELECT S 110 3 JETS
2 JETS	 VERNIS BLEND 100 2 JETS	 CROMETTA 100 VARIO 2 JETS		
1 JET		 CROMETTA 100 1 JET	 PULSIFY S 105 1 JET	
			 1. PULSIFY S 100 1 JET 2. PULSIFY E 100 1 JET	

Prix GOOD BETTER

EcoSmart : économie d'eau et d'énergie (eau chaude) grâce au régulateur de débit intégré sur les versions EcoSmart/Green.

QuickClean : élimination du calcaire par un simple passage du doigt sur les buses.

AirPower : le jet est doux et généreux, grâce à un dosage eau/air optimal. Moins d'éclaboussures, ce qui facilite le nettoyage.



Ergonomie : prise en main naturelle de la poignée, bon maintien, conception ergonomique poussée.

CoolStart : le démarrage en eau froide en position de poignée centrée permet une économie d'énergie.

Select : régulation d'eau facile, commande souple et accessible.

Nettoyage facile : élimination facile du calcaire grâce à des surfaces lisses et à des chromes de haute qualité.

CROMA E



CROMA SELECT E 110 3 JETS

RAINDANCE S/E



RAINDANCE S SELECT 120 3 JETS



RAINDANCE S SELECT 150 3 JETS



RAINDANCE E SELECT 120 3 JETS

RAINFINITY



RAINFINITY 130 3 JETS



RAINFINITY 100 1 JET

BEST

Chromé - 000 · Noir mat -670 · Blanc mat -700 · Bronze brossé -140 · Noir chromé brossé -340 · Aspect doré poli -990 · Blanc chromé - 400

Vernis

GOOD

Une douchette qualitative adaptée aux petits budgets

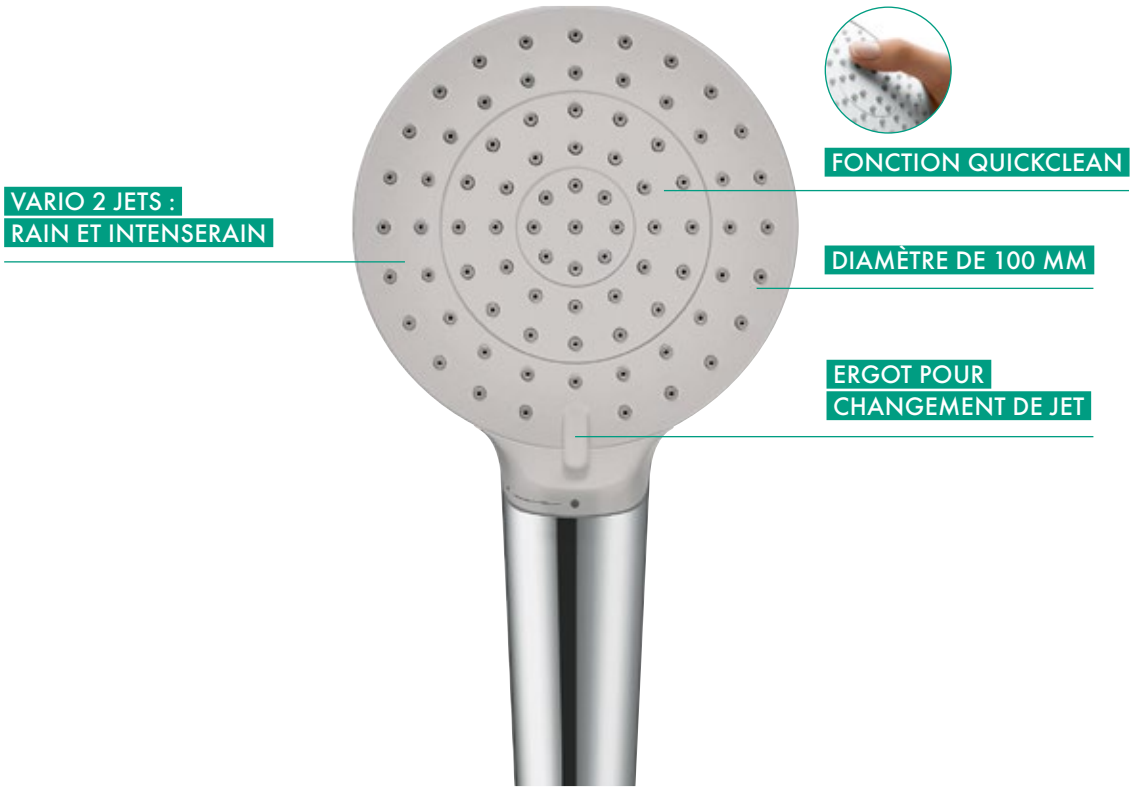



Rain
Jet pluie dense, idéal pour rincer les cheveux.



IntenseRain
Jet intense qui dynamise et réveille.

LES + DE LA GAMME

- **Confort de douche optimal :** répartition harmonieuse des picots sur tout le disque de jet.
- **Ergonomie et confort d'utilisation :** prise en main facile grâce à la forme ergonomique de la poignée.
- **Economie d'eau et d'énergie :** régulateur de débit intégré grâce à notre technologie **EcoSmart.**
- **Entretien facile :** fonction anti-calcaire **QuickClean** qui permet un nettoyage facile des picots en silicone.
- **Disponible** en 2 jets.

Vernis

Quick Clean | EcoSmart | XXL Performance

GOOD

DOUCHETTE



Rain
Intense Rain

VERNIS BLEND 100 VARIO ECOSMART

· 2 jets : Rain et IntenseRain
▸ EcoSmart 6,7 l/min
NF E0 C1 A3 U3
#26340, -000 **24,46€**
#26340, -670 **33,77€**
▸ Green 5,2 l/min
#26090, -000 **24,46€**

SET PORTER



Rain
Intense Rain

SET VERNIS BLEND 100 VARIO/ PORTER'C

· Douchette à main Vernis Blend 100 Vario
· 2 jets : Rain et IntenseRain
· Support mural Porter'C
· Flexible Metaflex 1,60 m
▸ EcoSmart 6,7 l/min
NF E0 C1 A3 U3
#26278, -000 **45,42€**

SET DE DOUCHE



Rain
Intense Rain

SET VERNIS BLEND 2 JETS/ UNICA 0,65M

· 2 jets : Rain, IntenseRain
▸ EcoSmart 6,7 l/min
NF E0 C1 A3 U3
#26279, -000 **59,39€**
▸ EcoSmart 6,7 l/min noir mat
#26423, -670 **146,94€**



BARRE DE DOUCHE UNICA

· Barre de douche rénovation
· Fixations réglables entre 440 et 660 mm
· Longueur du tube : 0,71m
#27355, -000 **80,35€**

Chromé - 000 | Noir mat -670 | Bronze brossé -140 | Noir chromé brossé -340 | Aspect doré poli -990

Crometta

GOOD

Pour une salle de bains harmonieuse





Rain
Jet pluie dense, idéal pour rincer les cheveux.



IntenseRain
Jet intense qui dynamise et réveille.

LES + DE LA GAMME

- **Confort de douche optimal :** répartition harmonieuse des picots sur tout le disque de jet.
- **Ergonomie et confort d'utilisation :** prise en main facile grâce à la forme ergonomique de la poignée.
- **Economie d'eau et d'énergie :** régulateur de débit intégré grâce à notre technologie **EcoSmart.**
- **Entretien facile :** fonction anti-calcaire **QuickClean** qui permet un nettoyage facile des picots en silicone.
- **Disponible** en version 1 jet ou 2 jets.

Crometta

DOUCHETTE



Rain

CROMETTA

· 1 jet : Rain
▸ EcoSmart 6,7 l/min
E01 C1 A3 U3
#26333, -400 **25,62 €**
▸ Green 6l/min
#26334, -400 **25,62 €**



Rain
Intense Rain

CROMETTA VARIO

· 2 jets : Rain, IntenseRain
▸ EcoSmart 6,7 l/min
E01 C1 A3 U3
#26332, -400 **29,11 €**
▸ Green 6l/min
#26336, -400 **29,11 €**

SET PORTER



Rain

CROMETTA

· 1 jet : Rain
· Flexible Isiflex 1,60 m
▸ EcoSmart 9 l/min
#26569, -400 **50,07 €**



Rain
Intense Rain

CROMETTA VARIO

· 2 jets : Rain, IntenseRain
· Flexible Isiflex 1,60 m
▸ EcoSmart 9 l/min
#26694, -400 **53,57 €**

SET DE DOUCHE



Rain

SET CROMETTA VARIO UNICA'CROMA 0,65M

· 1 jet : Rain
· Flexible Isiflex 1,60 m
▸ EcoSmart 9 l/min
E01 C1 A3 U3
#26535, -400 **65,22 €**
▸ EcoSmart Green 6 l/min
#26554, -400 **76,86 €**



Rain
Intense Rain

SET CROMETTA VARIO UNICA'CROMA 0,65M

· 2 jets : Rain, IntenseRain
· Flexible Isiflex 1,60 m
▸ EcoSmart 9 l/min
E01 C1 A3 U3
#26534, -400 **66,39 €**
▸ EcoSmart Green 6 l/min
#26555, -400 **66,39 €**



Rain
Intense Rain

SET CROMETTA VARIO UNICA'CROMA 0,65M

· 2 jets : Rain, IntenseRain
· Avec porte-savon
E0 C1 A3 U3
▸ Standard 13,8 l/min
#26553, -400 **72,20 €**

Pulsify Select S

BETTER

Un design et une expérience de douche uniques

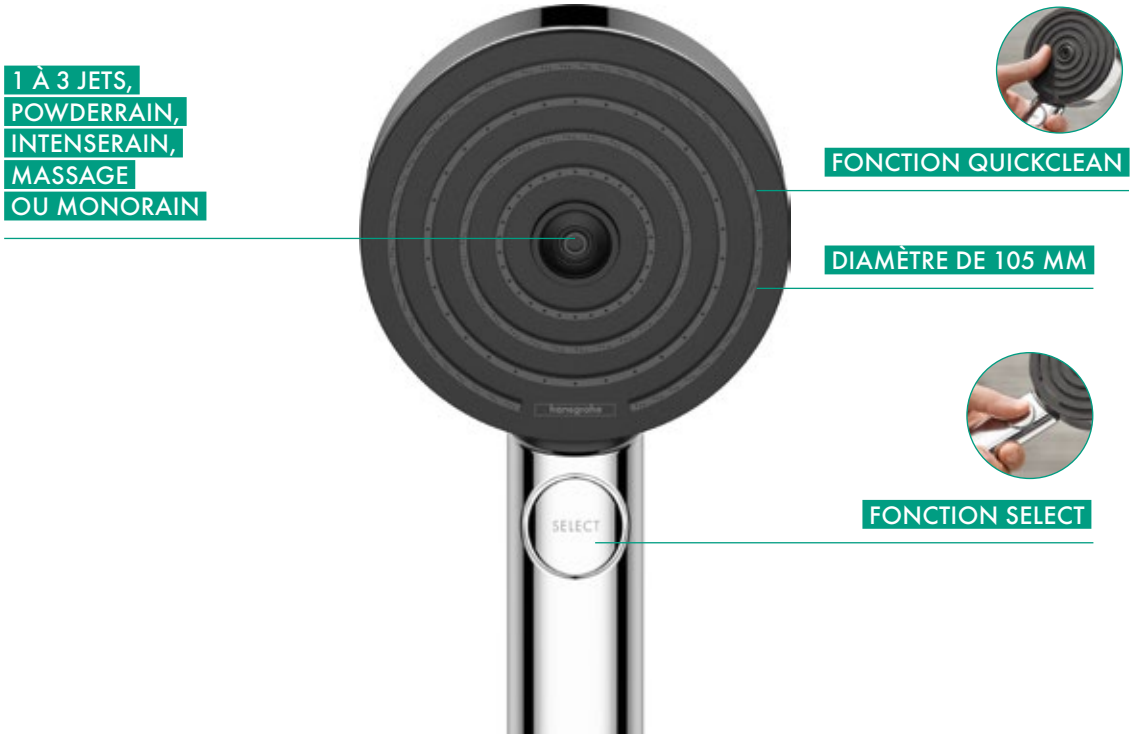



PowderRain
Pour une expérience sensorielle unique et un moment de détente totale.



IntenseRain
Jet intense qui dynamise et réveille.



Massage
Un jet concentré, qui chasse toutes les fatigues du quotidien.

LES + DE LA GAMME

- **Expérience sensorielle inédite :** jet PowderRain, un effet cocon d'eau doux comme de la soie.
- **Confort de douche optimal :** répartition harmonieuse des picots sur tout le disque de jet de 105mm de diamètre.
- **Commande simplifiée :** changement de jet facile grâce au bouton **Select.**
- **Design :** disposition des picots circulaires sur fond graphite pour un design unique.
- **Economie d'eau et d'énergie :** régulateur de débit intégré grâce à notre technologie **EcoSmart.**
- **Entretien facile :** fonction anti-calcaire **QuickClean** qui permet un nettoyage facile des picots en silicone.
- **Personnalisation :** disponible en chrome, noir mat, blanc mat et bronze brossé.

Pulsify Select S

DOUCHETTE



Powder Rain · SELECT

PULSIFY S 105

· 1 jet : PowderRain
▸ EcoSmart+ 6 l/min
#24121, -000 **32,61 €**
#24121, -670, -700 **43,08 €**



Powder Rain · Intense Rain · Massage · SELECT

PULSIFY SELECT S 105 RELAXATION

· 3 jets : PowderRain, IntenseRain et Massage
▸ EcoSmart 6,9 l/min
NF E01 C1 A3 U3
#24111, -000 **43,08 €**
#24111, -670, -700 **55,91 €**
#24111, -140 **64,02 €**



Powder Rain

PULSIFY S 100

· 1 jet : PowderRain
▸ EcoSmart 8,5 l/min
NF E02 C1 A3 U3
#24125, -000 **60,88 €**
#24125, -670, -700 **85,02 €**
#24125, -140, -340, -990 **91,31 €**
▸ EcoSmart+ 5,4 l/min
#24126, -000 **60,88 €**
#24126, -670, -700 **85,02 €**
#24126, -140, -340, -990 **91,31 €**

SET PORTER



Powder Rain · SELECT

SET PULSIFY S 105

· Douchette à main Pulsify S 150
· 1 jet : PowderRain
· Support mural Porter'S
· Flexible Isflex 1,25 m
▸ Standard 13,5 l/min
#24301, -000 **60,56 €**
#24301, -670, -700 **78,03 €**



Powder Rain · Intense Rain · Mono Rain · SELECT

SET PULSIFY SELECT S 105

· Douchette à main Pulsify Select 150 Relaxation
· 3 jets : PowderRain, IntenseRain et MonoRain
· Support mural Porter'S
· Flexible Isflex 1,60 m
▸ Standard 11,4 l/min
#24303, -000 **72,20 €**
#24303, -670, -700 **94,34 €**

BARRE DE DOUCHE



BARRE DE DOUCHE PULSIFY S 0,65 M

· Longueur 0,65m
· Curseur réglable en hauteur
#24400, -000 **86,18 €**
#24400, -670, -700 **118,60 €**

SET DE DOUCHE

PushSlider



Powder Rain · Intense Rain · Mono Rain · SELECT

SET PULSIFY SELECT S 105 RELAXATION BARRE DE 65 CM

· 3 jets : PowderRain, IntenseRain et MonoRain
▸ EcoSmart 6,9 l/min
#24161, -000 **126,95 €**
#24161, -670, -700 **173,53 €**



Powder Rain · Intense Rain · Mono Rain · SELECT

SET PULSIFY SELECT S 105 RELAXATION BARRE DE 90 CM

· 3 jets : PowderRain, IntenseRain et MonoRain
▸ EcoSmart 6,9 l/min
#24171, -000 **135,09 €**
#24171, -670, -700 **188,67 €**



Powder Rain

SET PULSIFY S 100 BARRE DE 65 CM

· 1 jet : PowderRain
▸ EcoSmart 8,5 l/min
NF E02 C1 A3 U3
#24372, -000 **298,08 €**
#24372, -670, -700 **416,68 €**
Existe avec une barre 90 cm #24382XXX
▸ EcoSmart+ 5,4 l/min
#24373, -000 **298,08 €**
#24373, -670, -700 **416,68 €**
Existe avec une barre 90 cm #24383XXX

Chromé - 000 · Noir mat -670 · Blanc mat -700 · Bronze brossé -140 · Noir chromé brossé -340 · Aspect doré poli -990

Pulsify E

BETTER

Un design géométrique de l'eau

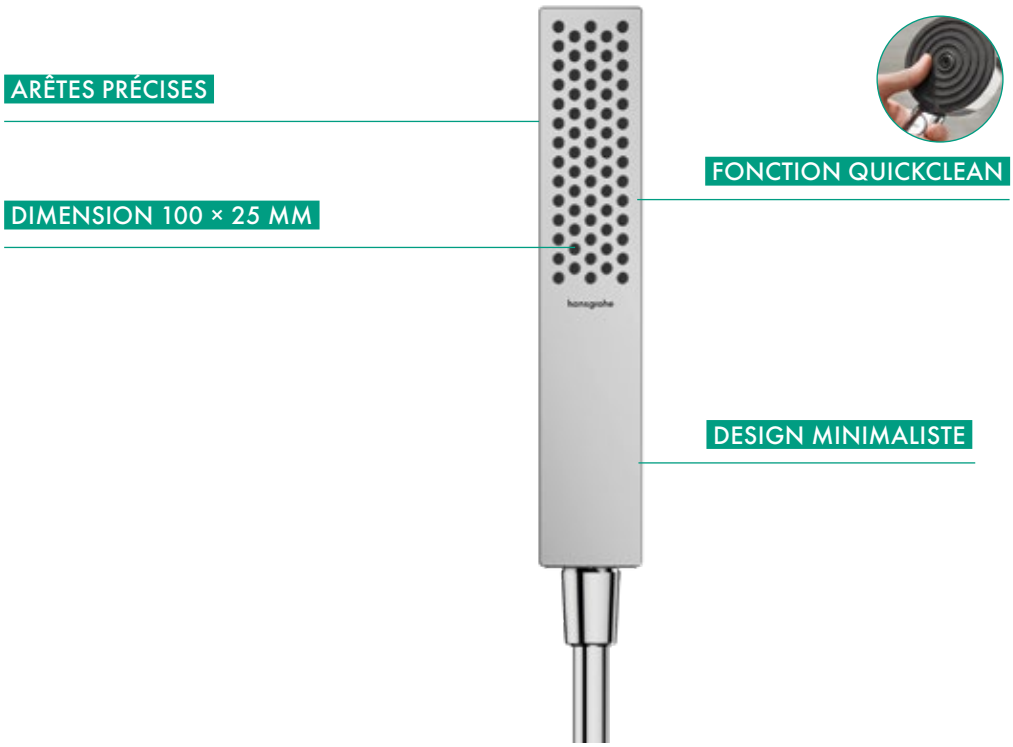







PowderRain
Pour une expérience sensorielle unique et un moment de détente totale.

LES + DE LA GAMME

- **Expérience sensorielle inédite :** jet PowderRain, un effet cocon d'eau doux comme de la soie.
- **Confort de douche optimal :** répartition harmonieuse des picots sur tout le disque de jet de 100 × 25 mm.
- **Design :** une douchette à main bâton avec une répartition optimale des picots.
- **Economie d'eau et d'énergie :** régulateur de débit intégré grâce à notre technologie **EcoSmart.**
- **Entretien facile :** fonction anti-calcaire **QuickClean** qui permet un nettoyage facile des picots en silicone.
- **Personnalisation :** disponible en chrome, noir mat, blanc mat et bronze brossé.

Pulsify E

DOUCHETTE



Powder Rain

PULSIFY E 100

· 1 jet : PowderRain
▸ EcoSmart 8 l/min
NF E02 C1 A3 U3

#24320, -000	60,88 €
#24320, -670, -700	85,02 €
#24320, -140, -340, -990	91,31 €
▸ EcoSmart+ 5 l/min	
#24321, -000	60,88 €
#24321, -670, -700	85,02 €
#24321, -140, -340, -990	91,31 €

SET DE DOUCHE



Powder Rain

PULSIFY E 100 BARRE DE 65 CM

· 1 jet : PowderRain
▸ EcoSmart 8 l/min
NF E02 C1 A3 U3

#24370, -000	298,08 €
#24370, -670, -700	416,68 €
▸ EcoSmart+ 5 l/min	
#24371, -000	298,08 €
#24371, -670, -700	416,68 €



Powder Rain

PULSIFY E 100 BARRE DE 90 CM

· 1 jet : PowderRain
▸ EcoSmart 8 l/min
NF E02 C1 A3 U3

#24380, -000	303,33 €
#24380, -670, -700	424,03 €
▸ EcoSmart+ 5 l/min	
#24381, -000	303,33 €
#24381, -670, -700	424,03 €

Chromé - 000 · Noir mat -670 · Blanc mat -700 · Bronze brossé -140 · Noir chromé brossé -340 · Aspect doré poli -990

Croma Select S / E

BETTER

Une douchette multi jets au design universel

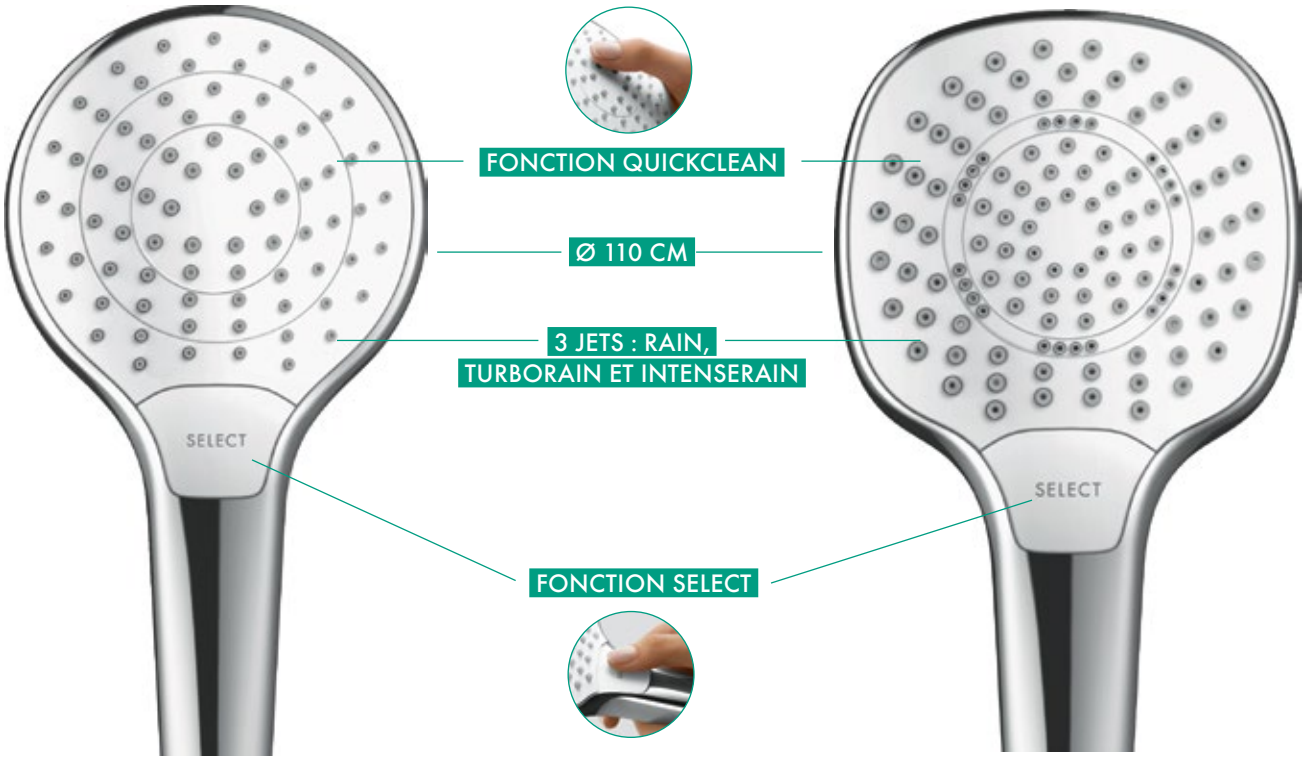



Rain
Jet pluie dense, idéal pour rincer les cheveux.



IntenseRain
Jet intense qui dynamise et réveille.



TurboRain
Vivifiant, le plus intense de tous les jets.

LES + DE LA GAMME

- **Confort de douche optimal :** répartition harmonieuse des picots sur tout le disque de jet de 110mm de diamètre.
- **Commande simplifiée :** changement de jet facile grâce au bouton **Select.**
- **Ergonomie et confort d'utilisation :** prise en main facile grâce à la forme ergonomique de la poignée.
- **Economie d'eau et d'énergie :** régulateur de débit intégré grâce à notre technologie **EcoSmart.**
- **Entretien facile :** fonction anti-calcaire **QuickClean** qui permet un nettoyage facile des picots en silicone.
- **Disponible** en version 3 jets.

Croma Select S / E

DOUCHETTE





CROMA SELECT S 110 VARIO

· 3 jets : Rain, IntenseRain et Turbo Rain
· Changement de jet par bouton Select
▸ EcoSmart 9 l/min
NF E0 C1 A3 U3
#26803, -400 **64,06 €**



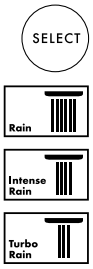

CROMA SELECT E 110 VARIO

· 3 jets : Rain, IntenseRain et Turbo Rain
· Changement de jet par bouton Select
▸ EcoSmart 9 l/min
NF E0 C1 A3 U3
#26813, -400 **64,06 €**

SET PORTER





SET CROMA SELECT S 100 VARIO

· Douchette à main Croma Select S 100 Vario
· 3 jets : Rain, IntenseRain et Turbo Rain
· Support mural Porter'S
· Flexible Isiflex 1,60 m
NF E3 C1 A3 U3
▸ Standard 14,7 l/min
#26411, -400 **103,65 €**





SET CROMA SELECT E 100 VARIO

· Douchette à main Croma Select E 100 Vario
· 3 jets : Rain, IntenseRain et Turbo Rain
· Support mural Porter'S
· Flexible Isiflex 1,60 m
NF E3 C1 A3 U3
▸ Standard 14,7 l/min
#26413, -400 **103,65 €**

BARRE DE DOUCHE



BARRE DE DOUCHE S UNICA

· Avec flexible de douche
· Longueur de la barre 0,90m
· Curseur réglable
#27636,-000 **349,39 €**

SET DE DOUCHE



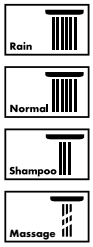

SET CROMA 100 VARIO/UNICA'C 0,65M AVEC PORTE-SAVON

· 4 jets : Rain, normal, shampooing, massage
▸ EcoSmart 9 l/min
#27776, -000 **122,29 €**



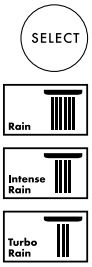

SET CROMA SELECT S 100 VARIO/ UNICA'CROMA 0,65M AVEC PORTE-SAVON

· 3 jets : Rain, IntenseRain et Turbo Rain
NF E3 C1 A3 U3
#26566, -400 **151,41 €**

Raindance Select S

BEST

Plaisir de douche extra large



BUSES CENTRALES ROTATIVES POUR LE JET WHIRL





FONCTION QUICKCLEAN

DIAMÈTRE DE 120 MM

3 JETS : RAIN, POWDERRAIN,WHIRL

FONCTION SELECT





PowderRain
Pour une expérience sensorielle unique et un moment de détente totale.



Rain
Jet pluie dense, idéal pour rincer les cheveux.



Whirl
Un effet massant intense pour dissiper les tensions.

LES + DE LA GAMME

- **Expérience sensorielle inédite :** jet PowderRain, un effet cocon d'eau doux comme de la soie.
- **Confort de douche extra large :** répartition harmonieuse des picots sur tout le disque de jet de 120mm de diamètre.
- **Commande simplifiée :** changement de jet facile grâce au bouton **Select.**
- **Économie d'eau et d'énergie :** régulateur de débit intégré grâce à notre technologie **EcoSmart.**
- **Entretien facile :** fonction anti-calcaire **QuickClean** qui permet un nettoyage facile des picots en silicone.
- **Personnalisation :** disponible en chrome et dans les finitions hansgrohe FinishPlus

Raindance

Air Power | Select | Quick Clean | EcoSmart | XXL Performance

DOUCHETTE



RAINDANCE SELECT S 120 POWDERRAIN

· 3 jets : PowderRain, Rain et Whirl
▸ Standard 11 l/min
#26014, -000 **119,96€**
#26014, -670, -700 **161,87€**
#26014, -140, -340, -990 **173,53€**



RAINDANCE SELECT E 120

· 3 jets : RainAir, Rain et Whirl
▸ EcoSmart 9 l/min
NF E2 C1 A3 U3
#26521, -000, -400 **119,96€**
▸ Standard 14,4 l/min
NF E2 C1 A3 U3
#26520, -670, -700 **161,87€**
#26520, -140, -340, -990 **173,53€**



RAINDANCE SELECT S 150

· 3 jets : RainAir, CaresseAir et Mix
▸ EcoSmart 9 l/min
#28588, -000, -400 **145,57€**

SET PORTER



SET RAINDANCE SELECT S 120 POWDERRAIN

· Douchette à main Raindance Select S 120 3 jets
· 3 jets : PowderRain, Rain et WhirlAir
· Support mural Porter S
· Flexible Isiflex 1,60m
▸ Standard 11 l/min
#27668, -000 **160,71€**



SET RAINDANCE SELECT E 120

· Douchette à main Raindance Select E 120 3 jets
· 3 jets : RainAir, Rain et Whirl
· Support mural Porter S
· Flexible Isiflex 1,60m
▸ Standard 14,4 l/min
#26720, -000, -400 **160,71€**

BARRE DE DOUCHE



BARRE DE DOUCHE S UNICA

· Avec flexible de douche
· Longueur de la barre 0,90m
· Curseur réglable
#27636,-000 **349,39€**

SET DE DOUCHE



SET RAINDANCE SELECT S 120 POWDERRAIN AVEC PORTE-SAVON

· Barre Unica'S de 65 cm
· 3 jets : PowderRain, Rain et WhirlAir
▸ Standard 15 l/min
#27654, -000 **244,56€**
· Version 90 cm
#27667, -000 **255,05€**



SET RAINDANCE SELECT S 120 POWDERRAIN AVEC PORTE-SAVON

· Barre Unica'E de 90 cm
· 3 jets : PowderRain, Rain et WhirlAir
▸ EcoSmart 9 l/min
#27649, -000 **464,68€**



SET RAINDANCE SELECT E 120 AVEC PORTE-SAVON

· Barre Unica'S de 65 cm
· 3 jets : RainAir, Rain et Whirl
▸ EcoSmart 9 l/min
NF E2 C1 A3 U3
#26622, -000, -400 **244,56€**
▸ Standard 14,4 l/min
· Version 90 cm
#26621, -000 **255,05€**

Rainfinity

BEST

La nouvelle ère de la douche





PowderRain
Pour une expérience sensorielle unique et un moment de détente totale.



Intense PowderRain
Décuplez les sensations PowderRain grâce au jet intensif.



MonoRain
Jet décontractant et apaisant pour se détendre.

LES + DE LA GAMME

- **Expérience sensorielle inédite :** jet PowderRain, un effet cocon d'eau doux comme de la soie.
- **Confort de douche extra large :** répartition harmonieuse des picots sur tout le disque de jet de 130mm de diamètre.
- **Commande simplifiée :** changement de jet facile grâce au bouton **Select.**
- **Économie d'eau et d'énergie :** régulateur de débit intégré grâce à notre technologie **EcoSmart.**
- **Entretien facile :** fonction anti-calcaire **QuickClean** qui permet un nettoyage facile des picots en silicone.
- **Personnalisation :** disponible en chrome et dans les finitions hansgrohe FinishPlus

Rainfinity

DOUCHETTE



Powder Rain · Intense Rain · Mono Rain · SELECT

RAINFINITY 130

· 3 jets : PowderRain, IntenseRain et MonoRain
▸ EcoSmart 9 l/min

#26865, -000	130,44 €
#26865, -670, -700	167,71 €
#26865, -140, -340, -990	194,49 €



Powder Rain

RAINFINITY 100

· 1 jets : PowderRain
· Dimension : 100 × 38 mm
▸ EcoSmart 9 l/min

#26867, -000	107,14 €
#26867, -670, -700	139,75 €
#26867, -140, -340, -990	161,87 €

SET PORTER



Powder Rain · Intense Rain · Mono Rain · SELECT

SET RAINFINITY 130

· 3 jets : PowderRain, IntenseRain et MonoRain
▸ Standard 14 l/min

#26852, -000	208,47 €
#26852, -700	269,03 €



Powder Rain

SET RAINFINITY 100

· 1 jet : PowderRain
▸ Standard 13,8 l/min

#26857, -000	185,17 €
#26857, -700	242,24 €

SET DE DOUCHE



Powder Rain · Intense Rain · Mono Rain · SELECT

SET RAINFINITY 130 AVEC PORTE-SAVON

· Barre de 90 cm
· 3 jets : PowderRain, IntenseRain et MonoRain
▸ EcoSmart 9 l/min

#27672, -000	465,85 €



Powder Rain · Intense Powder Rain · Mono Rain · SELECT

SET RAINFINITY 130 AVEC PORTE-SAVON

· Barre de 150 cm
· 3 jets : PowderRain, Intense PowderRain et MonoRain
▸ EcoSmart 9 l/min

#27674, -000	600,94 €



Powder Rain · Intense Powder Rain · Mono Rain · SELECT

SET RAINFINITY 130 AVEC BARRE DE DOUCHE S PURO 90 CM

· Barre de 90 cm
· Flexible DesignFlex 160 cm
· 3 jets : PowderRain, Intense PowderRain et MonoRain
▸ EcoSmart 9 l/min

#28744, -000	308,58 €
#28744, -670, -700	400,94 €
#28744, -140, -340, -990	462,86 €

Chromé - 000 · Noir mat -670 · Blanc mat -700 · Bronze brossé -140 · Noir chromé brossé -340 · Aspect doré poli -990

Bidette

GOOD/BETTER

Pour une hygiène optimale







LES + DE LA GAMME

- **Variantes :** existe en version eau froide et eau mitigée.
- **Confort d'utilisation:** l'écrou tournant permet d'éviter les torsions du flexible et facilite l'utilisation.
- **Économie d'eau :** consommation d'eau à 6,2 l/min avec la technologie **EcoSmart.**
- **Personnalisation :** disponible en design E et S et en 6 finitions pour s'intégrer harmonieusement dans toutes les pièces.

Bidette

DOUCHETTE EAU FROIDE



DOUCHETTE BIDETTE S 1JET

▸ EcoSmart

#29230, -000	**112,16€**
#29230, -670, -700	**156,41€**
#29230, -140, -340, -990	**167,73€**



DOUCHETTE BIDETTE E 1JET

▸ EcoSmart

#29231, -000	**133,77€**
#29231, -670, -700	**187,28€**
#29231, -140, -340, -990	**200,66€**

DOUCHETTE EAU MITIGÉE



DOUCHETTE BIDETTE S 1JET

▸ EcoSmart

#29232, -000	**142,00€**
#29232, -670, -700	**199,63€**
#29232, -140, -340, -990	**214,03€**
À compléter avec le corps encastré	
#29239180	78,50€



DOUCHETTE BIDETTE E 1JET

▸ EcoSmart

#29233, -000	**170,81€**
#29233, -670, -700	**238,73€**
#29233, -140, -340, -990	**256,22€**
À compléter avec le corps encastré	
#29239180	78,50€

Chromé - 000 · Noir mat -670 · Blanc mat -700 · Bronze brossé -140 · Noir chromé brossé -340 · Aspect doré poli -990



Aperçu des colonnes de douche

BEST


RAINFINITY 360


RAINDANCE E 300 / 350 ST


RAINDANCE E ECOSMART 360


RAINDANCE E 360 ST SELECT 300


RAINDANCE E 300/600 ST


RAINMAKER SELECT 460

BETTER

NOUVEAU

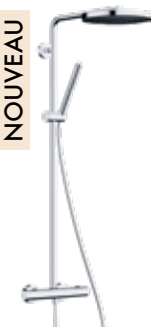
PULSIFY S PURO 260


CROMA SELECT S 280


CROMA E 280


PULSIFY S 260 1 JET


PULSIFY S 260 2 JETS


RAINDANCE SELECT S 240 POWDERRAIN

GOOD


VERNIS BLEND 200


VERNIS SHAPE 230


CROMETTA S 240


CROMETTA E 240

€ € €

Chromé - 000 · Noir mat -670 · Blanc mat -700 · Bronze brossé -140 · Noir chromé brossé -340 · Aspect doré poli -990 · Blanc chromé - 400

Vernis

GOOD

La colonne de douche au design universel

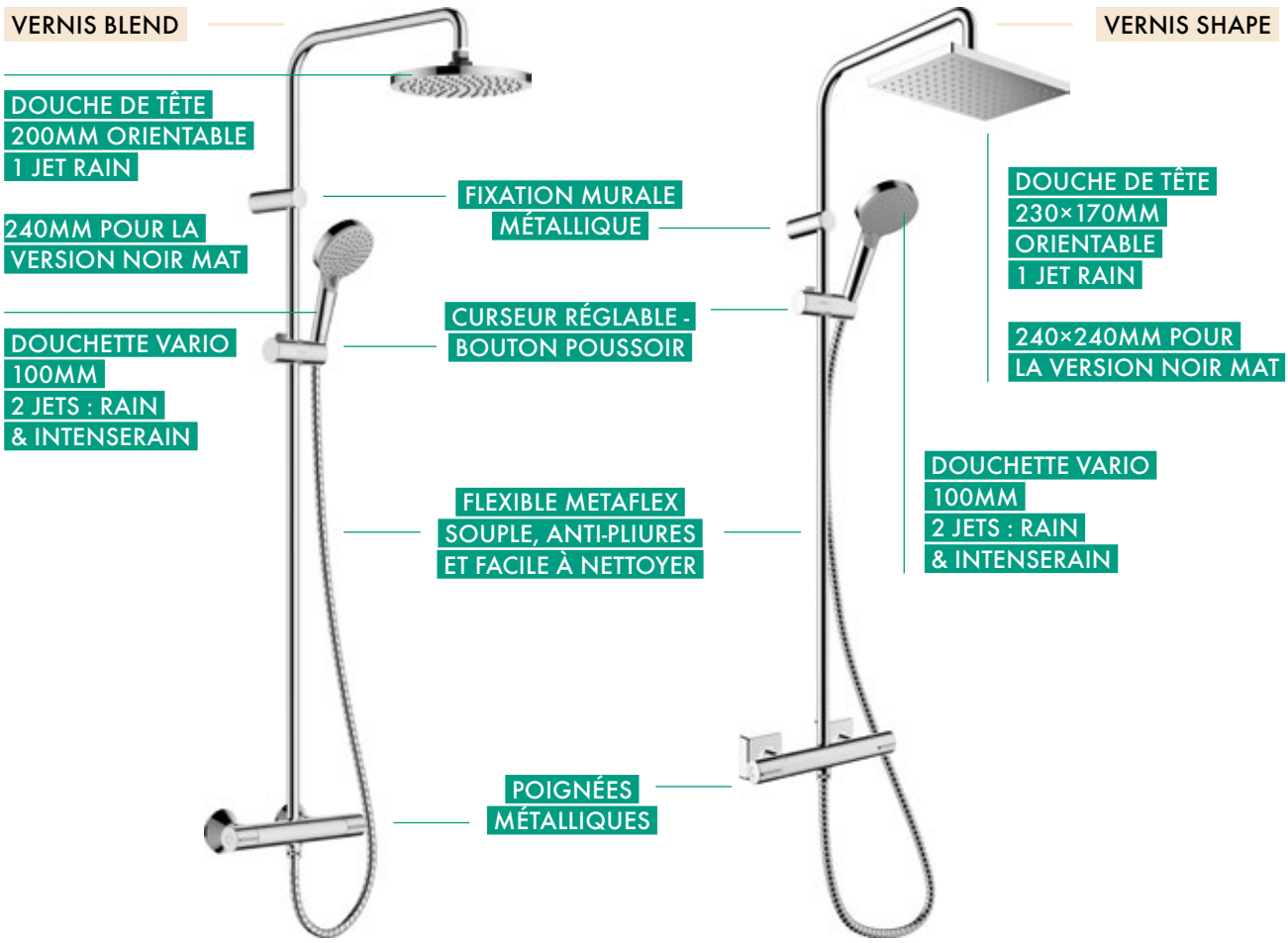



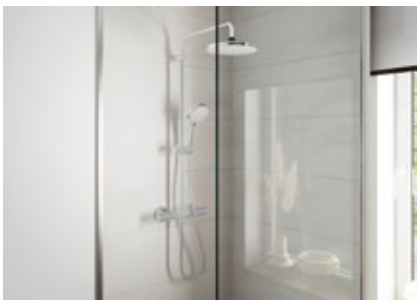



LES + DE LA GAMME

- **Ajustable :** curseur avec bouton poussoir permettant d'ajuster la hauteur de la douchette en toute liberté.
- **Entretien facile :** fonction anti-calcaire **QuickClean** qui permet un nettoyage facile des picots en silicone.
- **Economie d'eau et d'énergie :** régulateur de débit intégré grâce à notre technologie **EcoSmart.**
- **Design :** deux modèles universels, Blend (rond) / Shape (carré).
- **Personnalisation :** disponible en chrome et noir mat.

Vernis Blend

Un design doux aux formes arrondies et fluides

COLONNE DE DOUCHE THERMOSTATIQUE

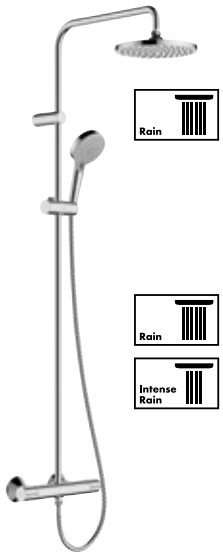

VERNIS BLEND 200

· Douche de tête Ø205 mm 1 jet : Rain
· Douchette à main Vario Ø100 mm 2 jets : Rain, Intense Rain
· Thermostatique douche Vernis avec poignée métal
· Tube non-recoupable
▸ EcoSmart 6,8 l/min
NF E1/1 C1 A3 U3
#26089, -000 **464,68 €**
▸ Green 6 l/min
#26318, -000 **471,66 €**

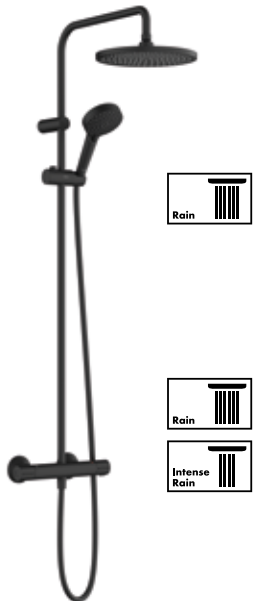

VERNIS BLEND 240

· Douche de tête Ø240 mm 1 jet : Rain
· Douchette à main Vario Ø100 mm 2 jets : Rain, Intense Rain
· Thermostatique douche Vernis
· Tube non-recoupable
▸ EcoSmart 6,5 l/min
NF E1/1 C1 A3 U3
#26428, -670 **684,61 €**

COLONNE DE BAIN/DOUCHE THERMOSTATIQUE

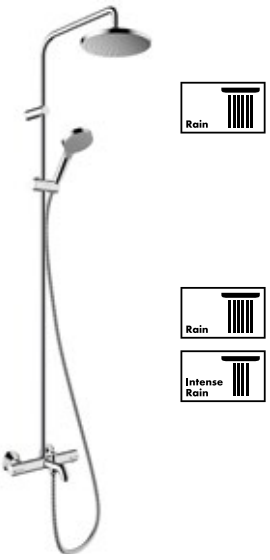

VERNIS BLEND 200

· Douche de tête Ø205 mm 1 jet : Rain
· Douchette à main Vario Ø100 mm 2 jets : Rain, Intense Rain
· Thermostatique bain/douche Vernis
· Tube non-recoupable
▸ EcoSmart 6,9 l/min
NF E3/1 C1 A1 U1
#26079, -000 **599,77 €**

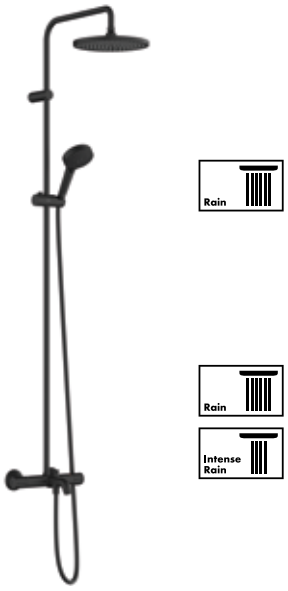

VERNIS BLEND 240

· Douche de tête Ø240 mm 1 jet : Rain
· Douchette à main Vario Ø100 mm 2 jets : Rain, Intense Rain
· Thermostatique bain/douche Vernis
· Tube non-recoupable
▸ Standard 18,2 l/min
NF E1/1 C1 A3 U3
#26899, -670 **963,26 €**

Vernis Shape

Un design dynamique aux formes géométriques

COLONNE DE DOUCHE THERMOSTATIQUE

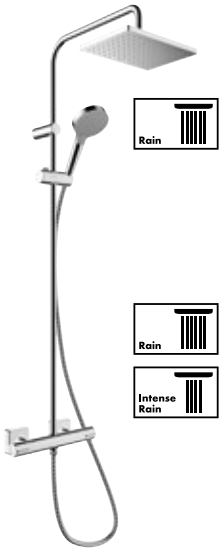

VERNIS SHAPE 230

· Douche de tête 230×170 mm1 jet : Rain
· Douchette à main Vario Ø100 mm 2 jets : Rain, Intense Rain
· Thermostatique douche Vernis avec poignée métal
· Tube non-recoupable

▸ EcoSmart 6,8 l/min
NF E1/1 C1 A3 U3
#26097, -000 **476,32€**

▸ Green 5,7 l/min
#26319, -000 **471,66€**

COLONNE DE BAIN/DOUCHE THERMOSTATIQUE

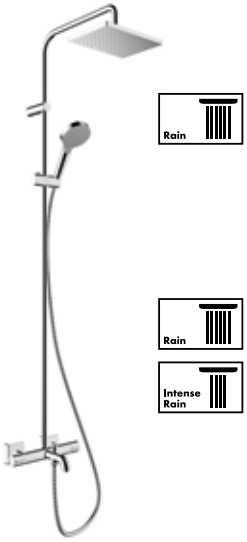

VERNIS SHAPE 230

· Douche de tête 230×170 mm 1 jet : Rain
· Douchette à main Vario Ø100 mm 2 jets : Rain, Intense Rain
· Thermostatique bain/douche Vernis
· Tube non-recoupable

▸ EcoSmart 6,9 l/min
NF E3/1 C1 A1 U1
#26098, -000 **611,41€**

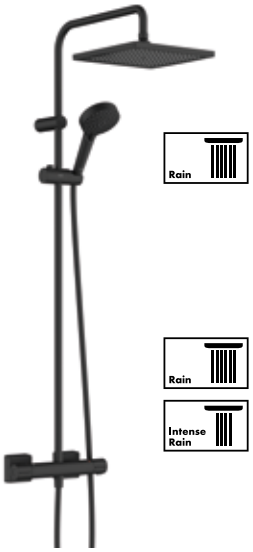

VERNIS SHAPE 240

· Douche de tête 240×240 mm 1 jet : Rain
· Douchette à main Vario Ø100 mm 2 jets : Rain, Intense Rain
· Thermostatique douche Vernis
· Tube non-recoupable

▸ EcoSmart 6,9 l/min
NF E1/1 C1 A3 U3
#26429, -670 **702,04€**

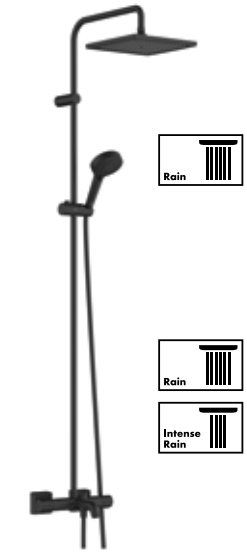

VERNIS SHAPE 240

· Douche de tête 240×240 mm 1 jet : Rain
· Douchette à main Vario Ø100 mm 2 jets : Rain, Intense Rain
· Thermostatique bain/douche Vernis
· Tube non-recoupable

▸ Standard 18,2 l/min
NF E3/1 C1 A1 U1
#26900, -670 **974,13€**



Crometta S / E

GOOD

Un design, des économies d'eau et un plaisir sous la douche sans limite

CROMETTA S 240

CROMETTA E 240

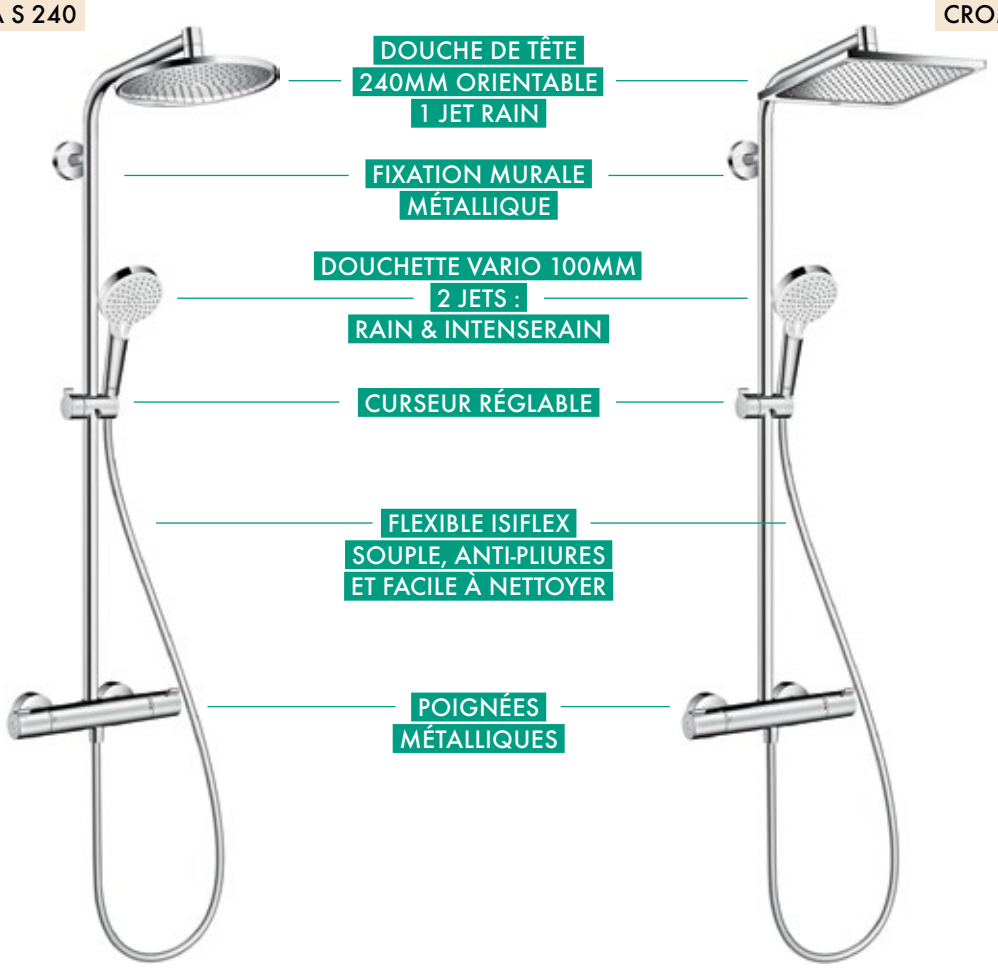





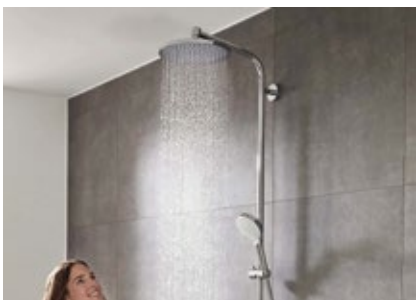

LES + DE LA GAMME

- **Ajustable :** curseur avec bouton poussoir permettant d'ajuster la hauteur de la douchette en toute liberté.
- **Entretien facile :** fonction anti-calcaire **QuickClean** qui permet un nettoyage facile des picots en silicone.
- **Economie d'eau et d'énergie :** régulateur de débit intégré grâce à notre technologie **EcoSmart.**
- **Flexible Isiflex :** flexible de douche synthétique aspect métal ultra lisse avec écrou tournant.
- **Design :** deux modèles universels, S (rond) / E (carré).

Crometta Colonne

Quick Clean · EcoSmart · XXL Performance

NF · FDES Vérifiée inies

CROMETTA S

COLONNE DE DOUCHE THERMOSTATIQUE

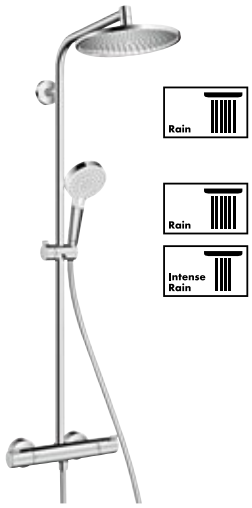

CROMETTA S 240

· Douche de tête Ø240 mm 1 jet : Rain
· Douchette à main Vario Ø100 mm 2 jets : Rain, Intense Rain
· Thermostatique Ecostat 1001CL
· Flexible Isiflex 1,60 m
· Tube recoupable
▸ EcoSmart 6,7 l/min
NF E1/1 C1 A2 U3
#27268, -000 **568,25 €**

COLONNE DE DOUCHE MÉCANIQUE

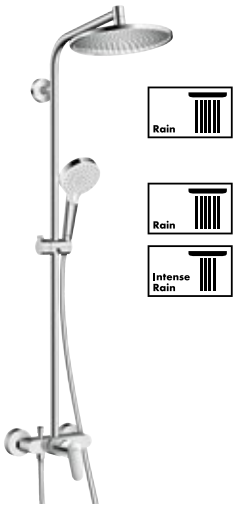

CROMETTA S 240 MÉCANIQUE

· Douche de tête Ø240 mm 1 jet : Rain
· Douchette à main Vario Ø100 mm 2 jets : Rain, Intense Rain
· Mitigeur mécanique Focus
· Flexible Isiflex 1,60 m
· Tube recoupable
▸ Standard 15 l/min
#27269, -000 **527,56 €**

COLONNE DE BAIN/DOUCHE THERMOSTATIQUE

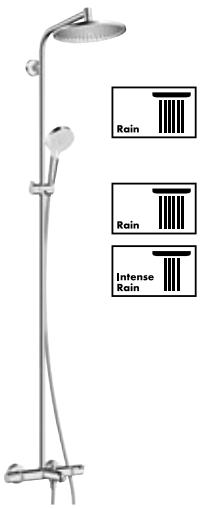

CROMETTA S 240 BAIN/DOUCHE

· Douche de tête Ø240 mm 1 jet : Rain
· Douchette à main Vario Ø100 mm 2 jets : Rain, Intense Rain
· Thermostatique Ecostat Comfort
· Flexible Isiflex 2,00 m
· Tube non-recoupable
▸ Standard 17 l/min
NF
#27320, -000 **800,09 €**

CROMETTA E

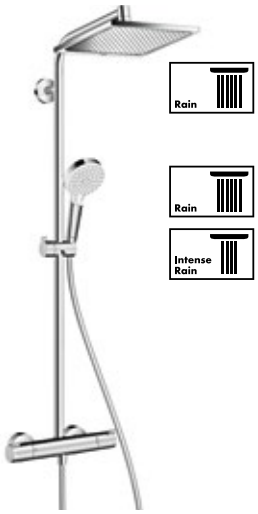

CROMETTA E 240

· Douche de tête 240 × 240 mm 1 jet : Rain
· Douchette à main Vario Ø100 mm 2 jets : Rain, Intense Rain
· Thermostatique Ecostat 1001 CL
· Flexible Isiflex 1,60 m
· Tube recoupable
▸ EcoSmart 6,7 l/min
NF E1/1 C1 A2 U3
#27281, -000 **581,09 €**

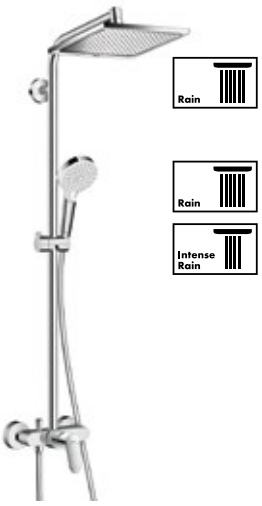

CROMETTA E 240 MÉCANIQUE

· Douche de tête 240 × 240 mm 1 jet : Rain
· Douchette à main Vario Ø100 mm 2 jets : Rain, Intense Rain
· Mitigeur mécanique Focus
· Flexible Isiflex 1,60 m
· Tube recoupable
▸ Standard 15 l/min
#27284, -000 **540,38 €**

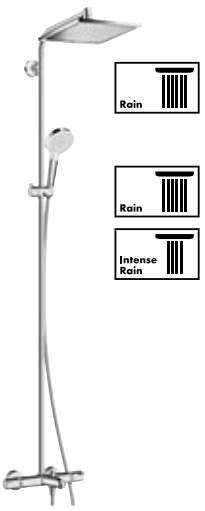

CROMETTA E 240 BAIN/DOUCHE

· Douche de tête 240 × 240 mm 1 jet : Rain
· Douchette à main Vario Ø100 mm 2 jets : Rain, Intense Rain
· Thermostatique Ecostat Comfort
· Flexible Isiflex 2,00 m
· Tube non-recoupable
▸ Standard 17 l/min
NF
#27298, -000 **811,73 €**

Croma Select S

BETTER

Confort d'utilisation et esthétisme soigné

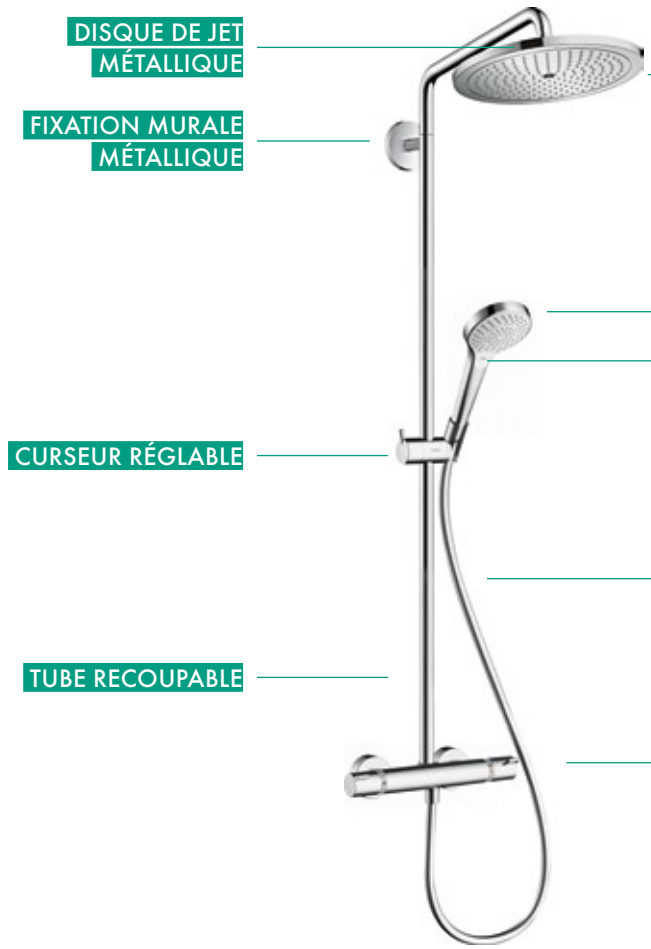

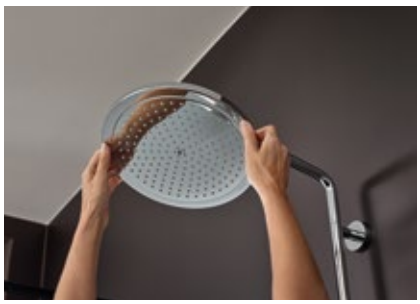

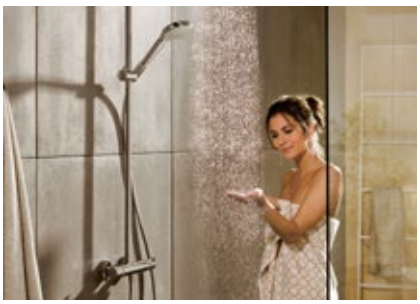

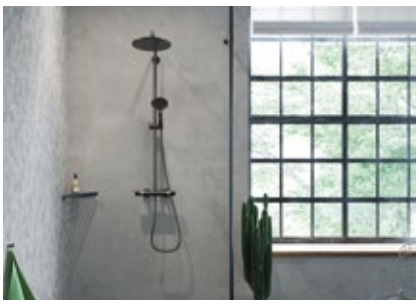

LES + DE LA GAMME

- **Plaisir de douche extra large :** douche de tête de 280mm de diamètre pour un lâcher-prise total.
- **Ajustable :** curseur avec bouton poussoir permettant d'ajuster la hauteur de la douchette en toute liberté.
- **Entretien facile :** fonction anti-calcaire **QuickClean** qui permet un nettoyage facile des picots en silicone.
- **Economie d'eau et d'énergie :** régulateur de débit intégré grâce à notre technologie **EcoSmart.**
- **Flexible Isiflex :** flexible de douche synthétique aspect métal ultra lisse avec écrou tournant.
- **Personnalisation :** disponible en chrome, noir mat et couleur FinishPlus hansgrohe.

Croma Select S Colonne

COLONNE DE DOUCHE THERMOSTATIQUE

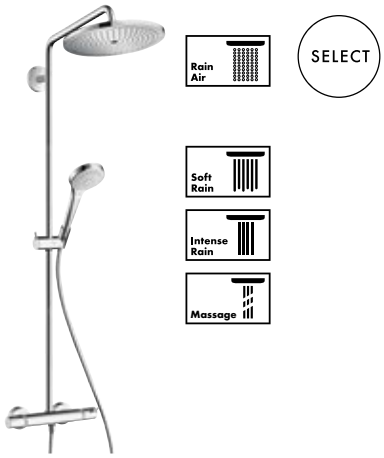

CROMA SELECT S 280

· Douche de tête Ø280 mm 1 jet : Rain Air
· Douchette à main Ø110 mm 3 jets : Soft Rain, IntenseRain, Massage
· Changement de jet par pression du bouton Select
· Thermostatique Ecostat Comfort avec poignée métal
· Tube recoupable
▸ EcoSmart 9 l/min

#26794, -000 **871,12€**

COLONNE DE DOUCHE MÉCANIQUE

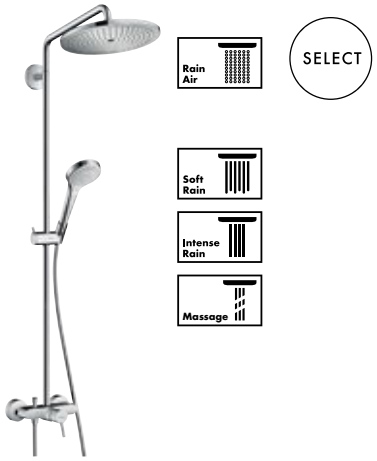

CROMA SELECT S 280

· Douche de tête Ø280 mm 1 jet : Rain Air
· Douchette à main Ø110 mm 3 jets : Soft Rain, IntenseRain, Massage
· Mitigeur mécanique Talis S
· Tube recoupable
▸ Standard 15 l/min

#26791, -000 **994,57€**

COLONNE DE BAIN/DOUCHE THERMOSTATIQUE

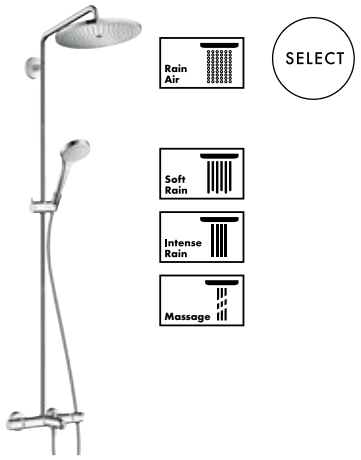

CROMA SELECT S 280

· Douche de tête Ø280 mm 1 jet : Rain Air
· Douchette à main Ø110 mm 3 jets : Soft Rain, IntenseRain, Massage
· Thermostatique Ecostat Comfort
· Tube recoupable
▸ Standard 16 l/min

#26792, -000 **1 253,12€**

COLONNE DE DOUCHE THERMOSTATIQUE



VERSION BRONZE BROSSÉ

CROMA SELECT S 280

· Douche de tête Ø280 mm 1 jet : Rain Air
· Douchette à main Ø11 cm 3 jets : Rain, RainAir, Whirl
· Changement de jet par pression du bouton Select
· Thermostatique Ecostat Comfort avec poignée métal
· Tube recoupable
▸ EcoSmart 9 l/min

#26891, -670, -700 **1 461,58€**
#26891, -140, -340, -990 **1 566,40€**

Chromé - 000 · Noir mat -670 · Blanc mat -700 · Bronze brossé -140 · Noir chromé brossé -340 · Aspect doré poli -990

Croma Select E

BETTER

Une douche sous le signe de la liberté

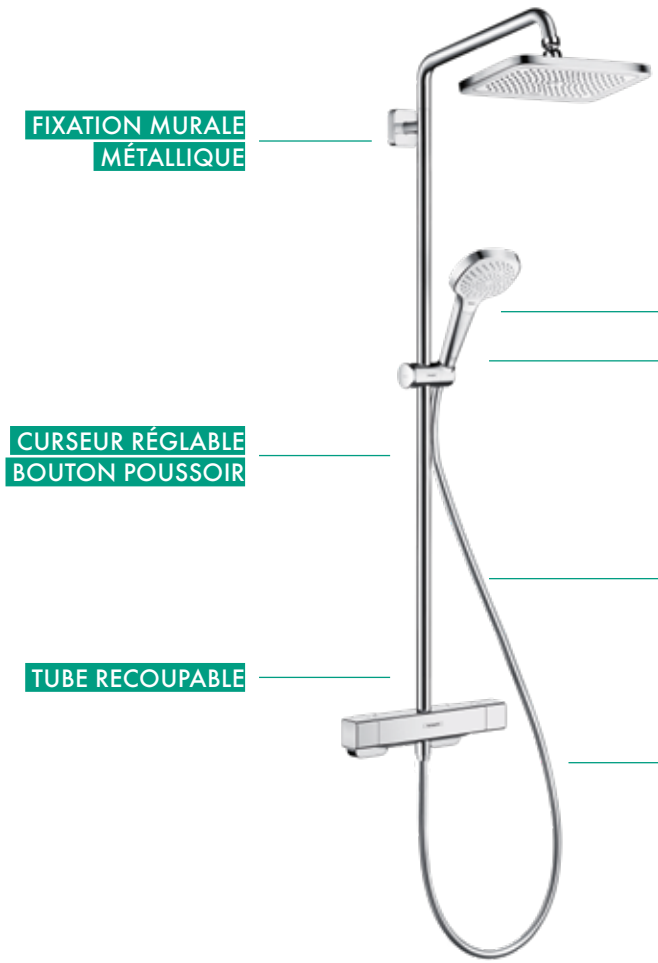







LES + DE LA GAMME

- **Plaisir de douche extra large :** douche de tête de 280mm de diamètre pour un lâcher-prise total.
- **Ajustable :** curseur avec bouton poussoir permettant d'ajuster la hauteur de la douchette en toute liberté.
- **Entretien facile :** fonction anti-calcaire **QuickClean** qui permet un nettoyage facile des picots en silicone.
- **Sécurité :** corps **CoolContact** du thermostatique restant froid pendant l'utilisation.
- **Economie d'eau et d'énergie :** régulateur de débit intégré grâce à notre technologie **EcoSmart.**
- **Flexible Isiflex :** flexible de douche synthétique aspect métal ultra lisse.

Croma E Colonne

Select | Cool Contact | Air Power | Quick Clean | EcoSmart | XXL Performance

FDES VÉRIFIÉE inies

COLONNE DE DOUCHE THERMOSTATIQUE

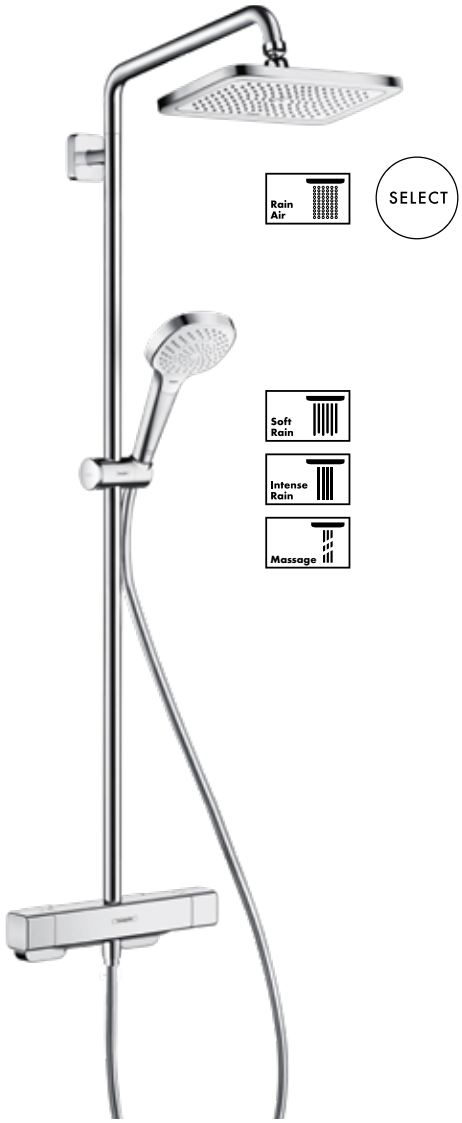

CROMA E 280

· Douche de tête 280 × 170 mm 1 jet : RainAir
· Douchette à main Ø100 mm 3 jets : SoftRain, IntenseRain, Massage
· Thermostatique Ecostat E
▸ EcoSmart 9 l/min

#27660, -000 **966,62€**

COLONNE DE BAIN/DOUCHE THERMOSTATIQUE

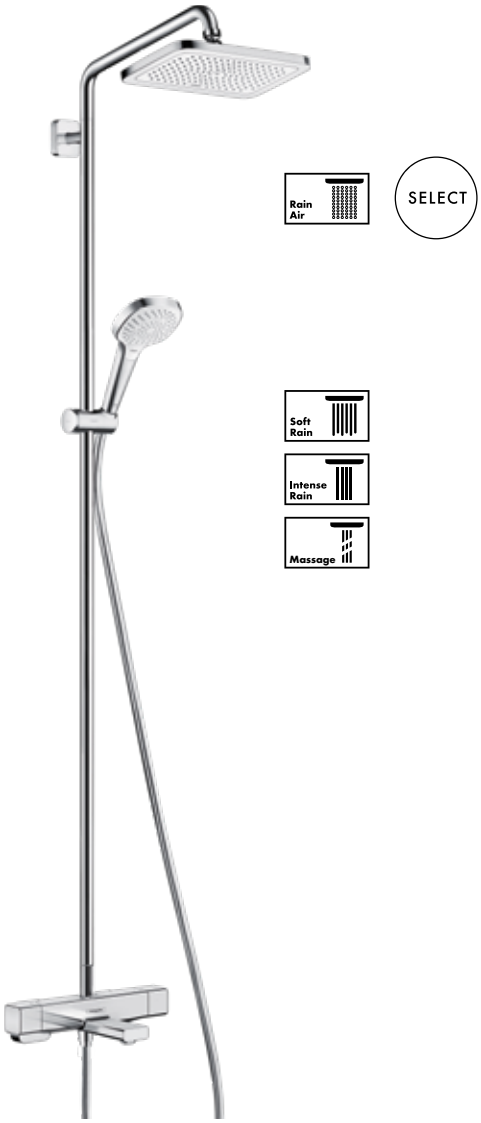

CROMA E 280

· Douche de tête 280 × 170 mm 1 jet : RainAir
· Douchette à main Ø100 mm, 3 jets : SoftRain, IntenseRain, Massage
· Thermostatique Ecostat E
▸ Standard 15 l/min

#27687, -000 **1 166,94€**

Pulsify

BETTER

Un confort maximal dans un espace douche optimisé



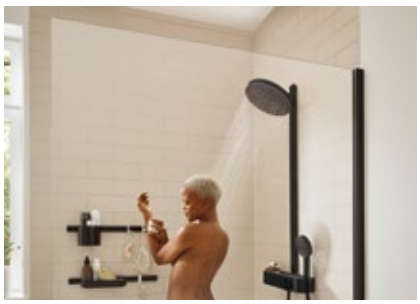

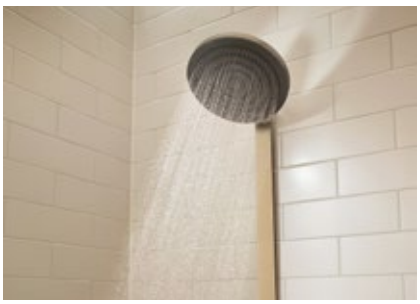



LES + DE LA GAMME

- **Plaisir de douche extra large :** douche de tête de 260 mm de diamètre pour un lâcher-prise total.
- **Fonctionnel :** porter et tablette intégrés permettant d'optimiser l'espace.
- **Entretien facile :** fonction anti-calcaire **QuickClean** qui permet un nettoyage facile des picots en silicone.
- **Sécurité :** corps **CoolContact** du thermostatique restant froid pendant l'utilisation.
- **Commande simplifiée :** activation et changement de jets via la fonction SELECT
- **Economie d'eau et d'énergie :** régulateur de débit intégré grâce à notre technologie **EcoSmart.**
- **Flexible Isiflex :** flexible de douche synthétique aspect métal ultra lisse.
- **Personnalisation :** disponible en chrome, noir mat, blanc mat et bronze brossé

Pulsify Colonne

Air Power | Quick Clean | EcoSmart | XXL Performance | Select | Fast Drain | Water Flow Control | Cool Contact

COLONNE DE DOUCHE THERMOSTATIQUE

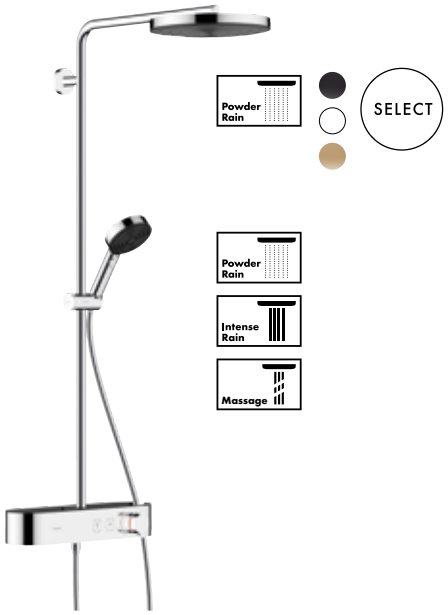

PULSIFY S 260

· Douche de tête Ø260 mm 1 jet : PowderRain
· Douchette à main Ø105 mm 3 jets : PowderRain, IntenseRain, Massage
· ShowerTablet Select 400
· Tube recoupable
▸ EcoSmart 9 l/min
NF E1/0 C2 A3 U3

#24221, -000	919,72€
#24221, -670, -700	1 254,25€
#24221, -140	1 344,51€

COLONNE DE BAIN/DOUCHE THERMOSTATIQUE

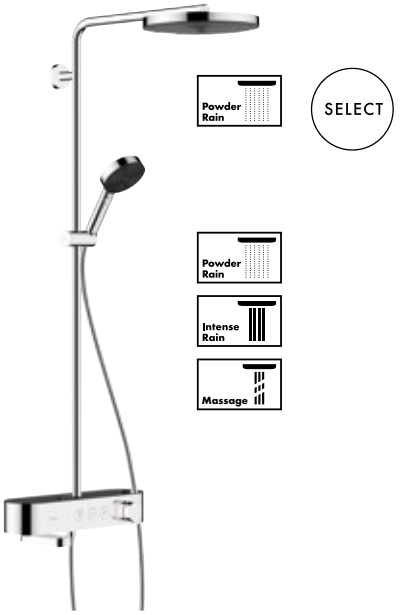

PULSIFY S 260

· Douche de tête Ø260 mm 1jet : PowderRain
· Douchette à main Ø105 mm 3 jets : PowderRain, IntenseRain, Massage
· ShowerTablet Select 400
· Tube recoupable
▸ Standard 11,5 l/min
NF E1/0 C2 A3 U3

#24230, -000	973,04€

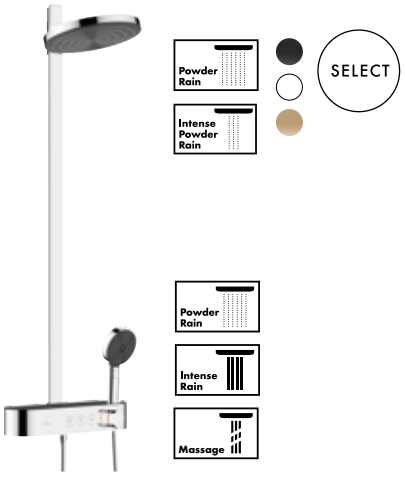

PULSIFY S 260

· Douche de tête Ø260 mm 2 jets : PowderRain Intense PowderRain
· Douchette à main Ø105 mm 3 jets : PowderRain, IntenseRain, Massage
· ShowerTablet Select 400
· Tube plat recoupable
▸ EcoSmart 9 l/min
NF E1/0 C2 A3 U3

#24241, -000	1 028,56€
#24241, -670, -700	1 335,49€
#24241, -140	1 526,09€

NOUVEAU

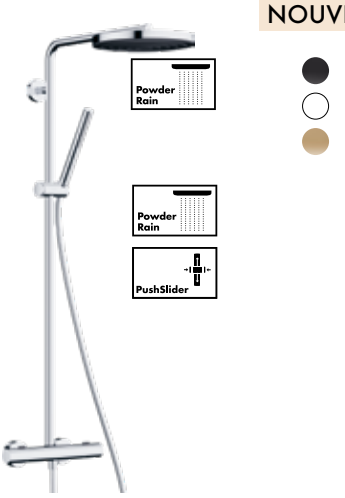

PULSIFY S PURO 260

· Douche de tête Pulsify 260 1jet
· Douchette tube Ø10 cm 1 jet
· Thermostatique Ecostat Fine
· Poignées en métal
· Tube recoupable
▸ Ecosmart 8 l/min

#24222, -000	783,00€
#24222, -670, -700	1 018,00€
#24222, -140	1 175,00€

Chromé - 000 | Noir mat -670 | Blanc mat -700 | Bronze brossé -140

Raindance Select S

BETTER

La détente au quotidien

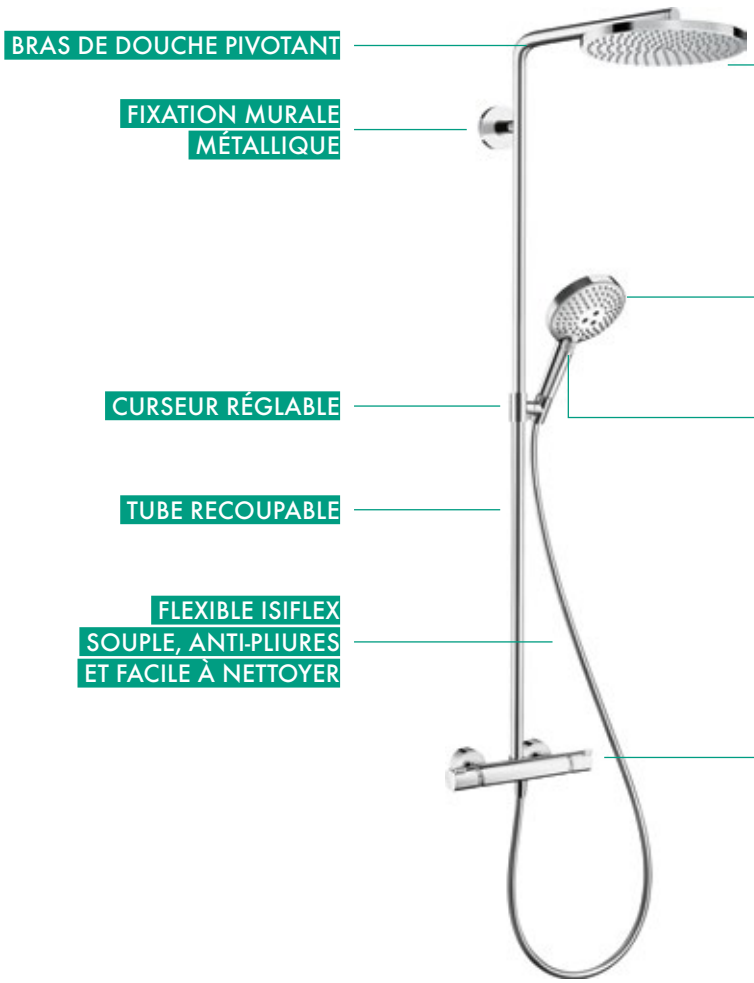



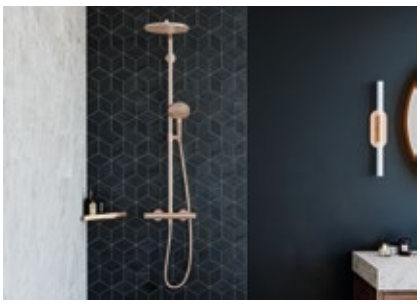

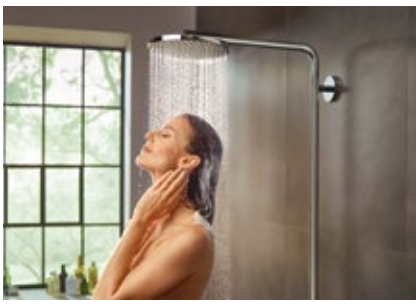

LES + DE LA GAMME

- **Plaisir de douche extra large :** douche de tête de 300×300mm pour un lâcher-prise total.
- **Entretien facile :** fonction anti-calcaire **QuickClean** qui permet un nettoyage facile des picots en silicone.
- **Sécurité :** corps **CoolContact** du thermostatique restant froid pendant l'utilisation.
- **Economie d'eau et d'énergie :** régulateur de débit intégré grâce à notre technologie **EcoSmart.**
- **Personnalisation :** disponible en chrome, noir mat et couleur FinishPlus hansgrohe.

Raindance S Colonne

Cool Contact | Air Power | Quick Clean | EcoSmart | XXL Performance

FDES VÉRIFIÉE inies



RAINDANCE SELECT S 240 POWDERRAIN

· Douche de tête Ø300 mm 1 jet : RainAir
· Douchette à main Ø120 mm 3 jets : RainAir, Rain, Whirl
· Thermostatique Ecostat Comfort avec poignée métal
· Tube recoupable
▸ Standard 16 l/min

#27114, -000 **1 384,72 €**



RAINDANCE SELECT S 240 POWDERRAIN

· Douche de tête Ø240 mm 1 jet : PowderRain
· Douchette à main Ø120 mm 3 jets : Rain, PowderRain, Whirl
· Thermostatique Ecostat Comfort avec poignée métal
· Tube recoupable
▸ Standard 16 l/min

#27633, -000 **1 150,63 €**
#27633, -670, -700 **1 727,10 €**
#27633, -140, -340, -990 **1 840,07 €**

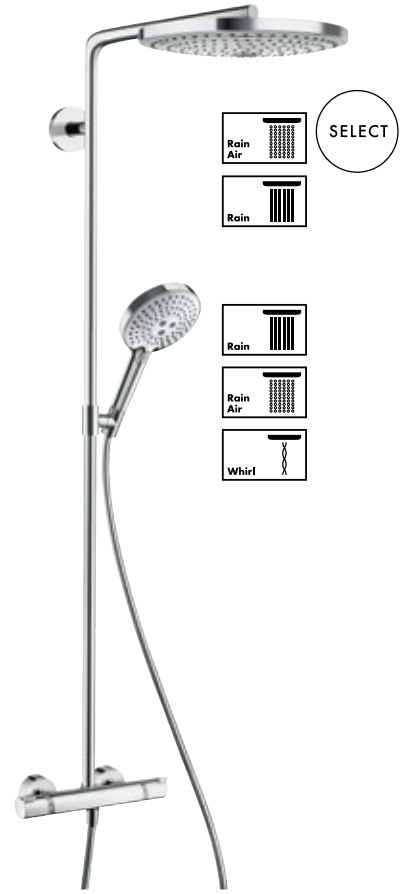

RAINDANCE SELECT S 300

· Douche de tête Ø300 mm 2 jets : RainAir, Rain
· Douchette à main Ø120 mm 3 jets : RainAir, Rain, Whirl
· Thermostatique Ecostat Comfort avec poignée métal
· Tube recoupable
▸ Standard 15 l/min

#27133, -000 **1 496,52 €**

Chromé - 000 · Noir mat -670 · Blanc mat -700 · Bronze brossé -140 · Noir chromé brossé -340 · Aspect doré poli -990

Rainfinity

BEST

La douche entre dans une nouvelle ère

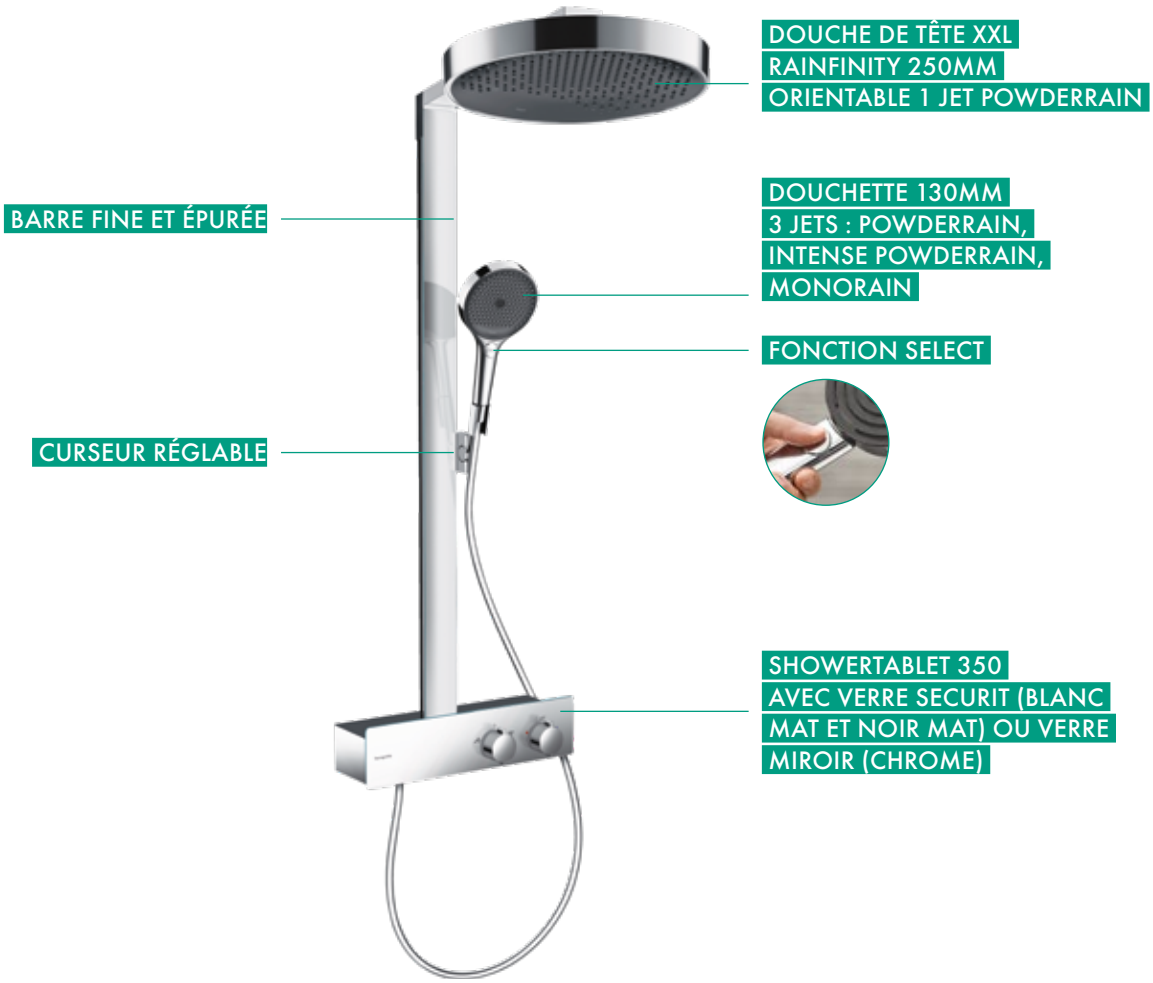







LES + DE LA GAMME

- **Plaisir de douche extra large :** douche de tête de 360 mm de diamètre pour un lâcher-prise total.
- **Expérience sensorielle inédite :** jet PowderRain, un effet cocon d'eau doux comme de la soie.
- **Entretien facile :** fonction anti-calcaire **QuickClean** qui permet un nettoyage facile des picots en silicone.
- **Fonctionnel :** ShowerTablet intégrée permettant d'optimiser l'espace.
- **Commande simplifiée :** activation et changement de jets de la douchette via la fonction **SELECT.**
- **Sécurité :** corps **CoolContact** du thermostatique restant froid pendant l'utilisation.
- **Economie d'eau et d'énergie :** régulateur de débit intégré grâce à notre technologie **EcoSmart.**
- **Personnalisation :** disponible en chrome, noir mat et blanc mat.

Rainfinity Colonne

Select | Cool Contact | Quick Clean | EcoSmart | XXL Performance

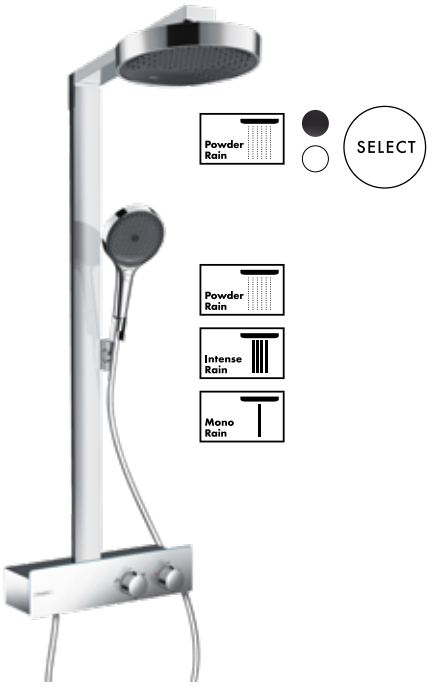

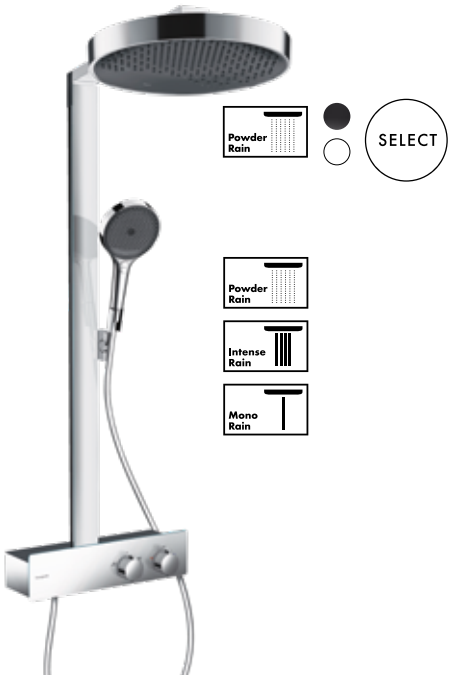

RAINFINITY 250

· Douche de tête Ø250 mm1 jet : PowderRain
· Douchette à main Ø130 mm 3 jet : PowderRain, Intense PowderRain, MonoRain
· Thermostatique ShowerTablet 350
▸ EcoSmart 8,2 l/min

#28742, -000	**1 378,10€**
#28742, -670, -700	**1 722,36€**

RAINFINITY 360

· Douche de tête Ø360 mm1 jet : PowderRain
· Douchette à main Ø130 mm 3 jet : PowderRain, Intense PowderRain, MonoRain
· Thermostatique ShowerTablet 350
▸ Standard 15,9 l/min

#26853, -000	**1 520,84€**
#26853, -670, -700	**1 900,79€**

Chromé - 000 ● Noir mat -670 ○ Blanc mat -700

Raindance E

BEST

Une colonne design dans la salle de bains qui maximise le plaisir de douche









LES + DE LA GAMME

- **Plaisir de douche extra large :** douche de tête de 300×300mm pour un lâcher-prise total.
- **Entretien facile :** fonction anti-calcaire **QuickClean** qui permet un nettoyage facile des picots en silicone.
- **Sécurité :** corps **CoolContact** du thermostatique restant froid pendant l'utilisation.
- **Fonctionnel :** tablette de 350mm intégrée en verre sécurit pour une optimisation de l'espace dans la douche
- **Economie d'eau et d'énergie :** régulateur de débit intégré grâce à notre technologie **EcoSmart.**

Raindance E Colonne

Cool Contact | Air Power | Quick Clean | EcoSmart | XXL Performance

FDES vérifiée inies

COLONNE DE DOUCHE THERMOSTATIQUE



RAINDANCE E 300

· Douche de tête métal 300 × 300 mm 1 jet : RainAir
· Douchette à main Ø120 mm 3 jets : Rain, RainAir, Whirl
· Thermostatique ShowerTablet 350
· Tube non-recoupable
▸ EcoSmart 9 l/min

#27362, -000 — **1 711,97€**

COLONNE DE BAIN/DOUCHE THERMOSTATIQUE



RAINDANCE E 360

· Douche de tête métal 360 × 360 mm 1 jet : RainAir
· Douchette à main Ø120 mm 3 jets : RainAir, Rain, Whirl
· Thermostatique Ecostat Select
· Tube non-recoupable
▸ Standard 15 l/min

#27113, -000, -400 — **2083,48€**



RAINDANCE E 360 ST SELECT 300

· Douche de tête métal 360 x 360 mm 1 jet : RainAir
· Douchette à main Ø120 mm 3 jets : Rain, RainAir, Whirl
· Thermostatique ShowerTablet Select 300
· Tube non-recoupable
▸ Standard 16,9 l/min

#27288, -000, -400 — **2039,22€**

Chromé - 000 | Blanc chromé - 400

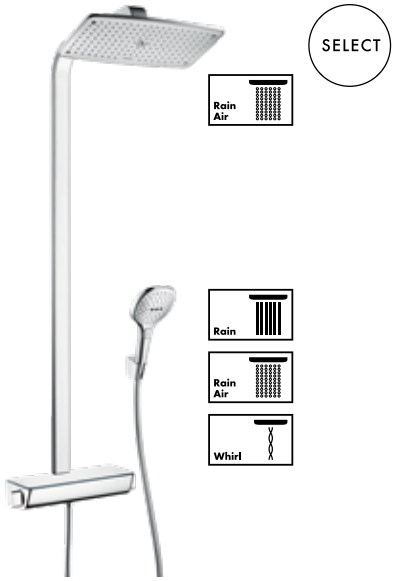

RAINDANCE E 360

· Douche de tête métal 360 x 190 mm 1 jet : RainAir
· Douchette à main Ø120 mm 3 jets : Rain, RainAir, Whirl
· Thermostatique Ecostat Select
· Tube non-recoupable
▸ EcoSmart 9 l/min

#27286, -000 — **1 778,35€**

PANNEAU DE DOUCHE

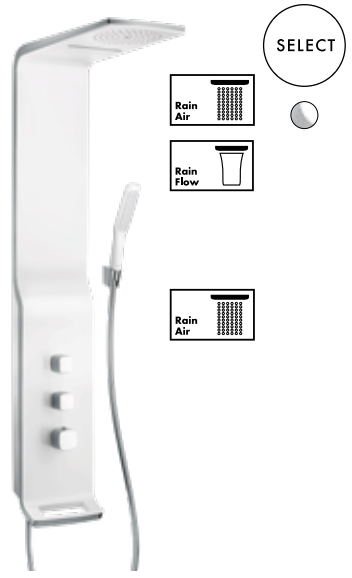

PANNEAU DE DOUCHE RAINDANCE LIFT

· Douche de tête Raindance S 180 mm 2 jets : RainAir, Cascade Rainflow
· Douchette à main 120 mm 1 jet : RainAir
▸ Standard 17 l/min

#27008, -400 — **2892,87€**

Colonnes RENO

La solution idéale pour la rénovation
Exemple Croma 280 :





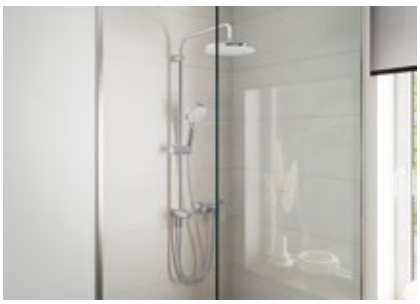



LES + DE LA GAMME

- **Liberté de conception :** idéales pour la rénovation les colonnes RENO sont jumelables avec toute la robinetterie douche et bain/douche. Les colonnes RENO sont idéales pour le remplacement d'une barre par une colonne en gardant son mitigeur.
- **Entretien facile :** fonction anti-calcaire **QuickClean** qui permet un nettoyage facile des picots en silicone.
- **Economie d'eau et d'énergie :** régulateur de débit intégré grâce à notre technologie **EcoSmart.**
- **Ajustable :** curseur avec bouton poussoir permettant d'ajuster la hauteur de la douchette en toute liberté.
- **Flexible Isiflex :** flexible de douche synthétique aspect métal ultra lisse.

Colonnes RENO

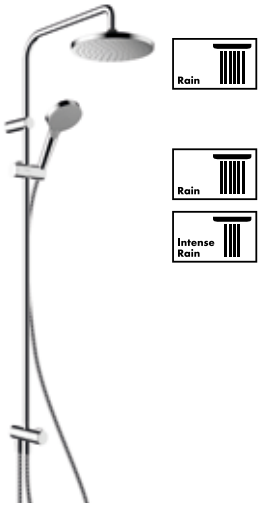

VERNIS BLEND 200 RENO

· Douche de tête Vernis Blend 200, 1 jet : Rain
· Douchette Vernis Blend 100 Vario, 2 jets : Rain, IntenseRain
· Tube non-recoupable
· Sans mitigeur
▸ EcoSmart 6,7 l/min

#26099, -000 **385,48 €**
#26099, -670 **540,38 €**

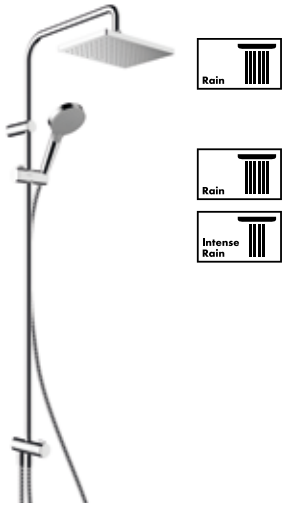

VERNIS SHAPE 200 RENO

· Douche de tête Vernis Shape 200, 1 jet : Rain
· Douchette Vernis Blend 100 Vario, 2 jets : Rain, IntenseRain
· Tube non-recoupable
· Sans mitigeur
▸ EcoSmart 6,7 l/min

#26289, -000 **385,48 €**
#26289, -670 **540,38 €**

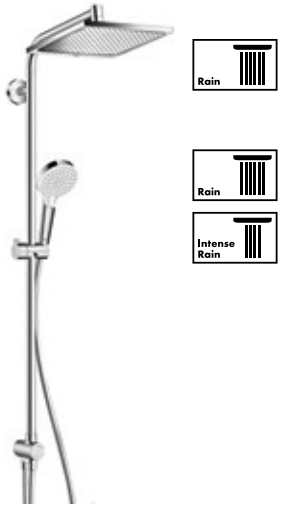

CROMETTA E 240 RENO

· Douche de tête Crometta E 240, 1 jet : Rain
· Douchette Crometta Vario, 2 jets : Rain, IntenseRain
· Tube recoupable
· Inverseur
· Sans mitigeur
▸ EcoSmart 9 l/min
NF E1/1 C1 A2 U3

27289, -000 **526,40 €**

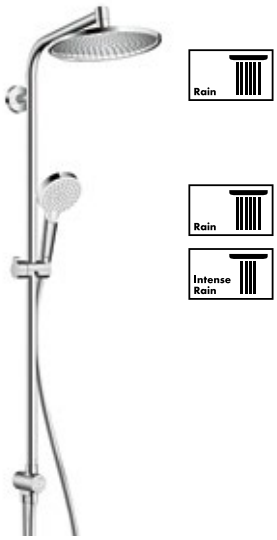

CROMETTA S 240 RENO

· Douche de tête Crometta S 240, 1 jet : Rain
· Douchette Crometta Vario, 2 jets : Rain, IntenseRain
· Tube recoupable
· Inverseur
· Sans mitigeur
▸ EcoSmart 9 l/min
NF E1/1 C1 A2 U3

#27270, -000 **513,59 €**

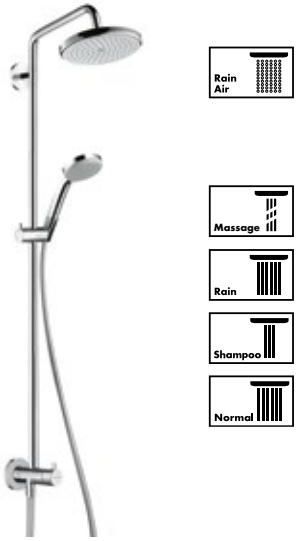

CROMA 220 RENO

· Douche de tête Croma 200, 1 jet : RainAir
· Douchette Croma 100, 4 jets : Massage, Rain, Shampooing, Normal
· Tube recoupable
· Sans mitigeur
▸ Standard 10 l/min

#27224, -000 **676,63 €**

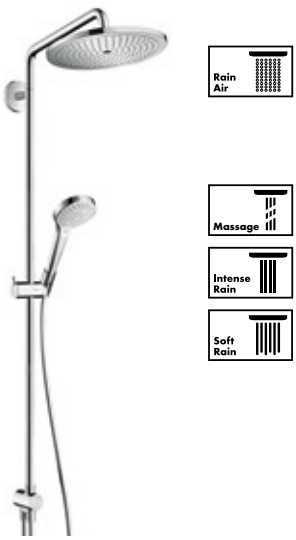

CROMA SELECT S 280 RENO

· Douche de tête Croma 280, 1 jet : RainAir
· Douchette Croma Select S Multi, 3 jets : Massage, IntenseRain, SoftRain
· Tube recoupable
· Sans mitigeur
▸ Standard 10 l/min

#26793, -000 **927,02 €**

Les solutions encastrées



Une élégance minimaliste

- **Mise en valeur** du carrelage.
- **Gain de place dans l'espace de douche :** moins d'éléments apparents par rapport à une colonne de douche.

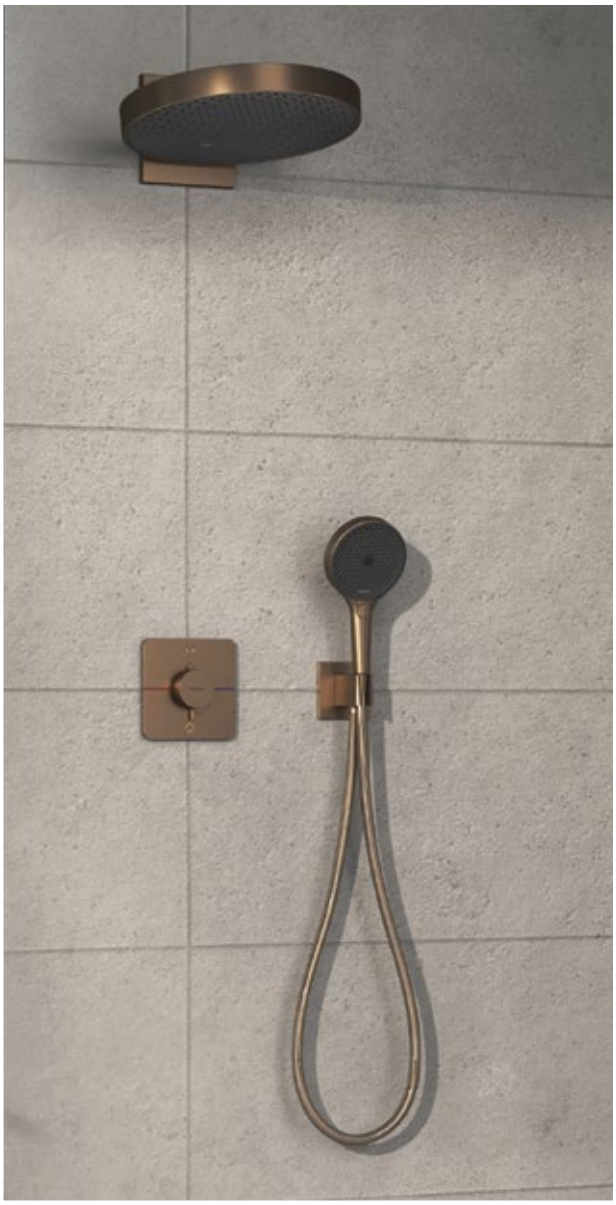



Une flexibilité de composition

- **Véritable sur-mesure :** des combinaisons à l'infini (formes, couleurs, dispositions)
- **Liberté de conception :** le positionnement des éléments est libre, la robinetterie peut, idéalement se positionner à l'entrée de la douche afin de contrôler la température de l'eau au préalable.

Une sérénité dans le temps

- **Nettoyage facile :** peu d'éléments sont apparents.
- **Étanchéité :** corps d'encastrement iBox 100% étanche.
- **Suivi** de 100% des pièces détachées.
- **Évolution :** robinetterie, douchette et douche de tête interchangeables.

Comment déterminer une installation de douche encastrée en toute simplicité ?

Ces 5 étapes clés vous permettent de déterminer vos besoins, et vous orientent vers les solutions hansgrohe adéquates.

LES 5 ÉTAPES CLÉS

ÉTAPE 1

NOMBRE DE FONCTIONS

DE 1 À 4 FONCTIONS

ÉTAPE 2

TYPE DE ROBINETTERIE

MÉCANIQUE **ou** THERMOSTATIQUE

ÉTAPE 3

TYPE DE COMMANDE

POIGNÉE **ou** BOUTON SELECT

ÉTAPE 4

TYPE DE DESIGN

ROND **ou** CARRÉ **ou** SOFTSQUARE

ÉTAPE 5

TYPE DE FINITIONS

CHROMÉ **ou** COULEURS

---

iBox® Universal 2

NOUVEAU

Le système d'encastrement qui vous simplifie la vie







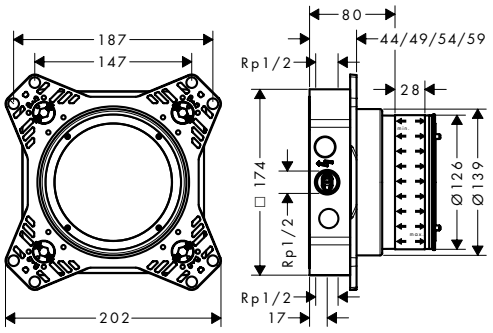

125,00 €*

Référence à commander : **01500180**

+ Flexibilité d'installation

- **Montage facilité :** plus d'options d'installation grâce à la nouvelle bague de montage qui peut être fixée à l'avant ou à l'arrière du corps d'encastrement.
- **Adaptable à tous les murs :** rallonges et cales de compensation pour des murs entre 80 à 108 mm. Installation sans découpe grâce au manchon coulissant qui s'intègre parfaitement à la profondeur des murs.
- **Mise en service facilitée :** bloc de rinçage permettant de purger les conduits avant la pose du set de finition et mettre sous pression l'installation pour les tests d'étanchéité avant la pose du set de finition.

+ Sérénité après la pose

- **Etanchéité parfaite :** joints en caoutchouc totalement hermétiques sur les 4 raccords, natte élastique et étanche directement prémontée dans le manchon coulissant.
- **Isolation sonore :** mousse EPP absorbant le bruit et la chaleur pour éviter la condensation dans le mur.

+ Gestion simplifiée

- **Liberté d'esprit :** bloc fonctionnel pré-assemblé et livré ultérieurement avec le set de finition.
- **Efficacité du montage :** compatible avec plus de 200 sets de finition pour de multiples choix en technologie, en fonction et en design. Système évolutif dans le temps.

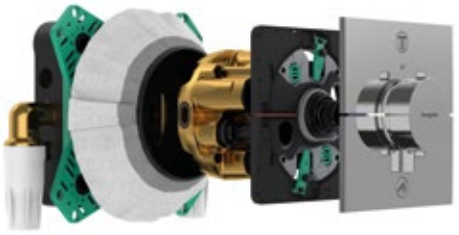

*Prix public HT 2025 à titre indicatif.

2 FONCTIONS

La configuration la plus courante du marché.

Prix publics HT € 2025 à titre indicatif.

ÉTAPE 1 CHOISISSEZ VOTRE DOUCHE DE TÊTE 1 JET



Vernis Shape 230
▸ Ecosmart 6,5 l/min
#26283, -000 **122,29 €**



Crometta S 240
▸ Ecosmart 6,5 l/min
#26724, -000 **269,03 €**
Existe en couleur P.47



Crometta E 240
▸ Ecosmart 6,5 l/min
#26727, -000 **276,01 €**
Existe en couleur P.47



Pulsify S 260
▸ EcoSmart 9 l/min
#24141, -000 **303,67 €**
Existe en couleur P.47



Pulsify E
▸ Ecosmart 9 l/min
#24331, -000 **302,28 €**
Existe en couleur P.47



Croma S 280
▸ Ecosmart 9 l/min
#26221, -000 **426,24 €**
Existe en couleur P.47



+



Bras de douche
#26405, -000 - 58,23 €
Existe en couleur P.47



+



Bras de douche S
#27413, -000 - 109,48 €
Existe en couleur P.47



+



Bras de douche E
#27446, -000 - 114,13 €
Existe en couleur P.47



+



Raccord mural pour douche de tête 260
#24149, -000 - 97,83 €
Existe en couleur P.47



+



Bras de douche Pulsify E
#24337, -000 - 149,04 €
Existe en couleur P.47



+



Bras de douche S
#27413, -000 - 109,48 €
Existe en couleurs P.47

ÉTAPE 2 / 2.1 CHOISISSEZ VOTRE ROBINETTERIE

NOUVEAU
Mécanique
DuoTurn



DuoTurn E
#75417, -000 263,16 €
#75417, -670, -700 368,22 €
#75417, -140, -340 394,74 €



DuoTurn Q
#75414, -000 263,16 €
#75414, -670, -700 368,22 €
#75414, -140, -340 394,74 €



DuoTurn S
#75418, -000 263,16 €
#75418, -670, -700 368,22 €
#75418, -140, -340 394,74 €

OU

Thermostatique
Poignée



Mitigeur thermostatique
#15714, -000 555,52 €
#15714, -670, -700 794,25 €
#15714, -140, -340, -990 849,00 €



Mitigeur thermostatique E
#15708, -000 555,52 €



Mitigeur thermostatique S
#15758, -000 555,52 €
#15758, -670, -700 804,74 €
#15758, -140, -340, -990 858,32 €

OU

NOUVEAU
Thermostatique
ShowerSelect
Comfort



ShowerSelect Comfort E
#15572, -000 797,64 €
#15572, -670, -700 1 116,90 €
#15572, -140, -340 1 197,48 €



ShowerSelect Comfort Q
#15583, -000 797,64 €
#15583, -670, -700 1 116,90 €
#15583, -140, -340 1 197,48 €



ShowerSelect Comfort S
#15554, -000 797,64 €
#15554, -670, -700 1 116,90 €
#15554, -140, -340 1 197,48 €

ÉTAPE 3 CHOISISSEZ VOTRE PORTER FIXFIT (support de douchette + alimentation en eau)



Carré
#26889, -000
101,08 €
Existe en couleur P.45



Softsquare
#26887, -000
101,08 €
Existe en couleur P.45



Rond
#26888, -000
101,08 €
Existe en couleur P.45

ÉTAPE 4 CHOISISSEZ VOTRE DOUCHETTE



Crometta Vario 2 jets
▸ EcoSmart 6,7 l/min
#26332, -400 **29,11 €**



Pulsify Select S 105 3 jets
▸ EcoSmart 6,9 l/min
#24111, -000 **43,08 €**
Existe en couleur P.45



Pulsify
▸ EcoSmart 7,9 l/min
S #24125, -000 **60,88 €**
E #24320, -000 **60,88 €**
Existe en couleur P.45



Croma Select E Vario 3 jets
▸ EcoSmart 9 l/min
#26813, -400 **64,06 €**



Croma Select S Vario 3 jets
▸ EcoSmart 9 l/min
#26803, -400 **64,06 €**

ÉTAPE 5 CHOISISSEZ VOTRE FLEXIBLE



Isiflex 160 cm
#28276, -000 - 33,96 €
Existe en couleur P.44



Designflex
#28260, -000 - 39,78 €
Existe en couleur P.44



Sensoflex 160 cm
#28136, -000 - 50,93 €

***5 couleurs au choix sur une sélection de modèles**

Remplacer les 3 derniers chiffres de la référence chromée (-000) pour obtenir la référence dans la finition de votre choix.

-670	-700	-140	-340	-990
Noir mat	Blanc mat	Bronze brossé	Noir chromé brossé	Aspect doré poli



Croma E 280
▸ Ecosmart 8 l/min
#26258, -000 **432,07€**



Raindance S 240
▸ Ecosmart 8 l/min
#27461, -000 **732,53€**
▸ Standard 18 l/min
#27607, -000 **542,70€**
(PowderRain)



Raindance E 300
▸ Ecosmart 9 l/min
#26239, -000 **695,27€**
Existe en couleur P.34



Rainfinity 250
▸ Ecosmart 9 l/min
#26227, -000 **930,51€**



Rainmaker Select 460
#24003, -400 **1985,65€**



Raindance E 400×400
▸ Ecosmart 9 l/min
#26253, -000 **1045,81€**















Bras de douche E
#27446, -000 - 114,13 €

Corps d'encastrement :
#26254180 - 150,23 €

2.2 COMPLÉTER AVEC LE CORPS D'ENCASTREMENT ASSOCIÉ



Complétez avec le corps d'encastrement iBox universal 2
#01500180 - 125,00 €



Complétez avec le corps d'encastrement iBox universal 2
#01500180 - 125,00 €



Adaptateur pour iBox universal 2
· Nécessaire pour installer les douches de tête 2 et 3 jets
· Permet d'adapter les façades encastrée anciennes générations
#13588000 - 32,00 €



Complétez avec le corps d'encastrement iBox universal 2
#01500180 - 125,00 €

OU



Porter E
(support de douchette)
#28387, -000
61,73 €
Existe en 5 couleurs



Coude de raccordement Square
(alimentation en eau)
#26455, -000
40,77 €
Existe en 5 couleurs



Raindance Select S 120 3 jets
▸ EcoSmart 8,5 l/min
#26531, -000 **119,96€**
Existe en couleurs P.45



Raindance Select E 120 3 jets
▸ EcoSmart 8,5 l/min
#26521, -000 **119,96€**
Existe en couleurs P.45



Raindance Select S120 3 jets dont jet PowderRain
▸ EcoSmart 8,3 l/min
#26515, -000 **119,96€**



Rainfinity 100 1 jet
▸ EcoSmart 9 l/min
#26867, -000 **107,14€**
Existe en couleurs P.45



Rainfinity 130 3 jets
▸ EcoSmart 8,5 l/min
#26865, -000 **130,44€**
Existe en couleurs P.45

Ensemble de douche encastrée mécanique Crometta S 240/DuoTurn S



849,00 €*

Référence à commander :
28831000

VOUS APPRÉCIEREZ :

La largeur de la douche de tête (Ø240mm) pour un enveloppement généreux

Les **3 jets** disponibles sur la douchette avec changement de jets par pression du bouton Select

Le jet PowderRain : sur la douchette pour son caractère à la fois caressant, rinçant et sans éclaboussure

CARACTÉRISTIQUES

- DOUCHE DE TÊTE
  - Ø240mm
  - Jet Rain : vivifiant et énergisant
- MITIGEUR MÉCANIQUE
  - Poignée ergonomique
  - 2 fonctions
  - Contrôle du débit et inverseur
- DOUCHETTE
  - Ø105 mm
  - 3 jets : PowderRain - IntenseRain - Massage
  - Changement de jets par simple pression du bouton Select
  - QuickClean : élimination facile du calcaire
- SUPPORT DE DOUCHETTE AVEC ALIMENTATION EN EAU INTEGRÉE
  - Un seul élément pour un rendu épuré et résolument moderne
- FLEXIBLE ANTI-TORSION

Ensemble composé de :

26724000	• Douche de tête Crometta S 240 1jet EcoSmart
27413000	• Bras de douche M 1/2" 389 mm
24111000	• Douchette Pulsify Select S 105 3 jets Relaxation EcoSmart
28276000	• Flexible Isiflex 1,60 m
26888000	• FixFit Porter S
75418000	• Mitigeur mécanique DuoTurn S
01500180	• Corps d'encastrement iBox universal 2

*Prix Public 2025 HT indicatif de l'ensemble

Ensemble de douche encastrée thermostatique Crometta E 240/Ecostat Square



999,00 €*

Référence à commander :
28830000

VOUS APPRÉCIEREZ :

La largeur de la douche de tête (240×240mm) pour un enveloppement généreux

Les **3 jets** disponibles sur la douchette avec changement de jets par pression du bouton Select

Le mitigeur thermostatique pour une **température constante** sans chaud froid

CARACTÉRISTIQUES

- DOUCHE DE TÊTE
  - 240×240mm
  - Jet Rain : vivifiant et énergisant
- MITIGEUR THERMOSTATIQUE
  - 2 fonctions
  - Limiteur de température réglable
  - Sécurité anti-brûlure à 40°
- DOUCHETTE
  - Ø110 mm
  - 3 jets : Rain - IntenseRain - TurboRain
  - Changement de jets par simple pression du bouton Select
  - QuickClean : élimination facile du calcaire
- SUPPORT DE DOUCHETTE AVEC ALIMENTATION EN EAU INTEGRÉE
  - Un seul élément pour un rendu épuré et résolument moderne
- FLEXIBLE ANTI-TORSION

Ensemble composé de :

26727000	• Crometta E Douche de tête 240 1jet EcoSmart
27446000	• Bras de douche E M 1/2" 389 mm
26813400	• Douchette Croma Select E Vario EcoSmart blanc/chromé
28276000	• Flexible Isiflex 1,60 m
26889000	• Porter FixFit E
15714000	• Mitigeur thermostatique Ecostat Square
13588000	• Adaptateur
01500180	• Corps d'encastrement iBox universal 2

*Prix Public 2025 HT indicatif de l'ensemble

Ensemble de douche encastrée thermostatique Pulsify Select S/ShowerSelect Comfort S



1399,00 €*

Référence à commander :
28832000

VOUS APPRÉCIEREZ :

La largeur de la douche de tête (Ø260mm) pour un enveloppement généreux

Le jet PowderRain : pour son caractère à la fois caressant, rinçant et sans éclaboussure

Le mitigeur thermostatique pour une **température constante** sans chaud froid

CARACTÉRISTIQUES

- DOUCHE DE TÊTE
  - Ø260mm
  - Jet PowderRain : généreuse pluie de gouttes ultra fines
- MITIGEUR THERMOSTATIQUE
  - Contrôle du débit d'eau
  - Limiteur de température réglable
  - Sécurité anti-brûlure à 40°
- DOUCHETTE
  - Ø105 mm
  - 3 jets : PowderRain - IntenseRain - Massage
  - Changement de jets par simple pression du bouton Select
  - QuickClean : élimination facile du calcaire
- SUPPORT DE DOUCHETTE AVEC ALIMENTATION EN EAU INTEGRÉE
  - Un seul élément pour un rendu épuré et résolument moderne
- FLEXIBLE ANTI-TORSION

Ensemble composé de :

24141000 • Pulsify S 260 Ecosmart 1 jet
24149000 • Raccord mural pour douche de tête 260
24111000 • Douchette Pulsify Select S 105 Ecosmart 3 jets
28276000 • Flexible Isiflex 1,60 m
26888000 • Fixfit Porter S
15554000 • Mitigeur thermostatique ShowerSelect Comfort S
01500180 • Corps d'encastrement iBox universal 2

*Prix Public 2025 HT indicatif de l'ensemble

Ensemble de douche encastrée thermostatique Pulsify E/ShowerSelect Comfort E



1569,88 €*

Référence à commander :
88002176

VOUS APPRÉCIEREZ :

La largeur de la douche de tête (260×260mm) pour un enveloppement généreux

Le jet PowderRain : pour son caractère à la fois caressant, rinçant et sans éclaboussure

Le mitigeur thermostatique pour une **température constante** sans chaud froid

CARACTÉRISTIQUES

- DOUCHE DE TÊTE
  - 260×260mm
  - Jet PowderRain : généreuse pluie de gouttes ultra fines
- MITIGEUR THERMOSTATIQUE
  - Contrôle du débit d'eau
  - Limiteur de température réglable
  - Sécurité anti-brûlure à 40°
- DOUCHETTE
  - 100×25 mm
  - Jet PowderRain
  - QuickClean : élimination facile du calcaire
- SUPPORT DE DOUCHETTE AVEC ALIMENTATION EN EAU INTEGRÉE
  - Un seul élément pour un rendu épuré et résolument moderne
- FLEXIBLE ANTI-TORSION

Ensemble composé de :

24331000 • Douche de tête Pulsify E Ecosmart
24337000 • Bras de douche Pulsify E 39cm
24320000 • Douchette Pulsify E 1 jet PowderRain Ecosmart
28276000 • Flexible de douche Isiflex 1,60 m
26889000 • FixFit Porter E
15572000 • Mitigeur thermostatique ShowerSelect Comfort E
01500180 • Corps d'encastrement iBox universal 2

*Prix Public 2025 HT indicatif de l'ensemble

Ensemble de douche encastrée thermostatique Raindance E 300/ShowerSelect Comfort E



1699,00 €*

Référence à commander :
28833000

VOUS APPRÉCIEREZ :

La largeur de la douche de tête (300×300mm) pour un enveloppement généreux

Le jet RainAir : des gouttes plus denses, plus légères, et plus douces pour un plaisir de douche enveloppant

Le mitigeur thermostatique pour une **température constante** sans chaud froid

CARACTÉRISTIQUES

- DOUCHE DE TÊTE MÉTAL
  - 300×300mm
  - Jet RainAir : jet pluie enrichi en air
- MITIGEUR THERMOSTATIQUE
  - Contrôle du débit d'eau
  - Limiteur de température réglable
  - Sécurité anti-brûlure à 40°
- DOUCHETTE
  - 120 mm
  - 3 jets : Rain - RainAir - Whirl
  - Changement de jets par simple pression du bouton Select
  - QuickClean : élimination facile du calcaire
- SUPPORT DE DOUCHETTE AVEC ALIMENTATION EN EAU INTEGRÉE
  - Un seul élément pour un rendu épuré et résolument moderne
- FLEXIBLE ANTI-TORSION

Ensemble composé de :

26239000	• Douche de tête Raindance E 300 1jet EcoSmart (avec bras de douche)
26521000	• Douchette Raindance Select E 120 3 jets Ecosmart
28276000	• Flexible Isiflex 1,60 m
26889000	• FixFit Porter Square
15572000	• Mitigeur thermostatique ShowerSelect Comfort E
01500180	• Corps d'encastrement iBox universal 2

*Prix Public 2025 HT indicatif de l'ensemble

Ensemble de douche encastrée thermostatique Raindance Air 400/ShowerSelect Comfort E



2373,68 €*

Référence à commander :
88002177

VOUS APPRÉCIEREZ :

La largeur de la douche de tête (400×400mm) pour un enveloppement généreux

Le jet RainAir : des gouttes plus denses, plus légères, et plus douces pour un plaisir de douche enveloppant

Le mitigeur thermostatique pour une **température constante** sans chaud froid

CARACTÉRISTIQUES

- DOUCHE DE TÊTE MÉTAL
  - 400×400mm
  - Jet RainAir : jet pluie enrichi en air
- MITIGEUR THERMOSTATIQUE
  - Contrôle du débit d'eau
  - Limiteur de température réglable
  - Sécurité anti-brûlure à 40°
- DOUCHETTE
  - 120 mm
  - 3 jets : RainAir - Rain - Whirl
  - Changement de jets par simple pression du bouton Select
  - QuickClean : élimination facile du calcaire
- SUPPORT DE DOUCHETTE AVEC ALIMENTATION EN EAU INTEGRÉE
  - Un seul élément pour un rendu épuré et résolument moderne
- FLEXIBLE ANTI-TORSION

Ensemble composé de :

26253000	• Douche de tête 400 EcoSmart 1jet chromé
26254180	• Corps d'encastrement pour douche de tête 1 jet 400/400
26521000	• Douchette Raindance Select EcoSmart 3 jets chromé
26889000	• FixFit Porter E
28276000	• Flexible de douche 1,60 m
15572000	• Mitigeur thermostatique ShowerSelect Comfort E
01500180	• Corps d'encastrement iBox universal 2

*Prix Public 2025 HT indicatif de l'ensemble

Ensemble de douche encastrée thermostatique Crometta E 240/Ecostat Square Noir mat



1542,61 €*

Référence à commander :
88002178

VOUS APPRÉCIEREZ :

La largeur de la douche de tête (240×240mm) pour un enveloppement généreux

Les **2 jets** disponibles sur la douchette à main

Le mitigeur thermostatique pour une **température constante** sans chaud froid

CARACTÉRISTIQUES

- DOUCHE DE TÊTE
  - 240×240mm
  - Jet Rain : vivifiant et énergisant
- MITIGEUR THERMOSTATIQUE
  - 2 fonctions
  - Limiteur de température réglable
  - Sécurité anti-brûlure à 40°
- DOUCHETTE
  - Ø100 mm
  - 2 jets : Rain - IntenseRain
  - QuickClean : élimination facile du calcaire
- FLEXIBLE ANTI-TORSION

Ensemble composé de :

26727670	• Crometta E Douche de tête 240 1jet EcoSmart 6,5 l/min
26405670	• Bras de douche M 1/2" 240 mm
26340670	• Vernis Blend Douchette à main 100 Vario EcoSmart 6,7 l/min
28276670	• Flexible Isiflex 1,60 m
28387670	• Porter E support mural
26455670	• FixFit Square coude de raccordement
15714670	• Mitigeur thermostatique Ecostat Square
13588000	• Adaptateur
01500180	• Corps d'encastrement iBox universal 2

*Prix Public 2025 HT indicatif de l'ensemble

Ensemble de douche encastrée thermostatique Pulsify Select S/ShowerSelect Comfort S Noir mat



2020,02 €*

Référence à commander :
88002179

VOUS APPRÉCIEREZ :

La largeur de la douche de tête (Ø260mm) pour un enveloppement généreux

Le jet PowderRain : pour son caractère à la fois caressant, rinçant et sans éclaboussure

Le mitigeur thermostatique pour une **température constante** sans chaud froid

CARACTÉRISTIQUES

- DOUCHE DE TÊTE
  - Ø260mm
  - Jet PowderRain : généreuse pluie de gouttes ultra fines
- MITIGEUR THERMOSTATIQUE
  - Contrôle du débit d'eau
  - Limiteur de température réglable
  - Sécurité anti-brûlure à 40°
- DOUCHETTE
  - Ø105 mm
  - 3 jets : PowderRain - IntenseRain - Massage
  - Changement de jets par simple pression du bouton Select
  - QuickClean : élimination facile du calcaire
- SUPPORT DE DOUCHETTE AVEC ALIMENTATION EN EAU INTEGRÉE
  - Un seul élément pour un rendu épuré et résolument moderne
- FLEXIBLE ANTI-TORSION

Ensemble composé de :

24141670	• Pulsify S 260 Ecosmart 1 jet
24149670	• Raccord mural pour douche de tête 260
24111670	• Douchette Pulsify Select S 105 Ecosmart 3 jets noir mat
28276670	• Flexible Isiflex 1,60m
26888670	• Fixfit Porter S
15554670	• Mitigeur thermostatique ShowerSelect Comfort S
01500180	• Corps d'encastrement iBox universal 2

*Prix Public 2025 HT indicatif de l'ensemble

Ensemble de douche encastrée thermostatique Raindance E 300/ShowerSelect Comfort E Noir Mat



2551,95 €*

Référence à commander :
88002180

VOUS APPRÉCIEREZ :

La largeur de la douche de tête (300×300mm) pour un enveloppement généreux

Le jet RainAir : des gouttes plus denses, plus légères, et plus douces pour un plaisir de douche enveloppant

Le mitigeur thermostatique pour une **température constante** sans chaud froid

CARACTÉRISTIQUES

- DOUCHE DE TÊTE MÉTAL
  - 300×300mm
  - Jet RainAir : jet pluie enrichi en air
- MITIGEUR THERMOSTATIQUE
  - Contrôle du débit d'eau
  - Limiteur de température réglable
  - Sécurité anti-brûlure à 40°
- DOUCHETTE
  - 120 mm
  - 3 jets : PowderRain - Rain - Whirl
  - Changement de jets par simple pression du bouton Select
  - QuickClean : élimination facile du calcaire
- FLEXIBLE ANTI-TORSION

Ensemble composé de :

26238670	• Douche de tête Raindance E 300 1 jet noir mat (avec bras de douche)
26014670	• Douchette Raindance Select S 120 3 jets
28276670	• Flexible Isiflex 1,60 m
28387670	• Porter E support mural noir mat
26455670	• FixFit Square noir mat
15572670	• Mitigeur thermostatique ShowerSelect Comfort E
01500180	• Corps d'encastrement iBox universal 2

*Prix Public 2025 HT indicatif de l'ensemble

Ensemble de douche encastrée thermostatique Raindance E 300/ShowerSelect Comfort E Bronze brossé



2758,25 €*

Référence à commander :
88002181

VOUS APPRÉCIEREZ :

La largeur de la douche de tête (300×300mm) pour un enveloppement généreux

Le jet RainAir : des gouttes plus denses, plus légères, et plus douces pour un plaisir de douche enveloppant

Le mitigeur thermostatique pour une **température constante** sans chaud froid

CARACTÉRISTIQUES

- DOUCHE DE TÊTE MÉTAL
  - 300×300mm
  - Jet RainAir : jet pluie enrichi en air
- MITIGEUR THERMOSTATIQUE
  - Contrôle du débit d'eau
  - Limiteur de température réglable
  - Sécurité anti-brûlure à 40°
- DOUCHETTE
  - 120 mm
  - 3 jets : PowderRain - Rain - Whirl
  - Changement de jets par simple pression du bouton Select
  - QuickClean : élimination facile du calcaire
- SUPPORT DE DOUCHETTE AVEC ALIMENTATION EN EAU INTEGRÉE
  - Un seul élément pour un rendu épuré et résolument moderne
- FLEXIBLE ANTI-TORSION

Ensemble composé de :

26238140	• Douche de tête Raindance E 300 1 jet bronze brossé (avec bras de douche)
26014140	• Douchette Raindance Select S 120 3 jets
28276140	• Flexible Isiflex 1,60 m
26889140	• FixFit Porter Square bronze brossé
15572140	• Mitigeur thermostatique ShowerSelect Comfort E
01500180	• Corps d'encastrement iBox universal 2

*Prix Public 2025 HT indicatif de l'ensemble

Solutions de vidages



Aperçu des vidages

La montée en gamme prend en compte les éléments nécessaires pour l'installation selon les produits (corps d'encastrement et kit d'installation).

BEST



RAINDRAIN ROCK



RAINDRAIN MATCH



RAINDRAIN BRILLIANCE

BETTER



RAINDRAIN MINIMALISTIC



RAINDRAIN FLEX



RAINDRAIN SPOT

GOOD



RAINDRAIN POINT



RAINDRAIN GO



RAINDRAIN ALLROUND



RAINDRAIN COMPACT

Chromé - 000 · Noir mat -670 · Blanc mat -700 · Bronze brossé -140 · Noir chromé brossé -340 · Aspect doré poli -990 · Blanc chromé - 400 · Carrelable

Notre technologie au service de votre bien-être



PRATIQUE : NETTOYAGE MINIMAL ET GRANDE CAPACITÉ D'ÉVACUATION

Ce siphon innovant sans eau (Dryphon) sert de barrière contre les odeurs et fait partie de la gamme hansgrohe RainDrain. Le système breveté Dryphon, permet d'éviter que la saleté et les cheveux ne restent coincés. Le nettoyage est donc facilité. En outre, la conception améliore considérablement la capacité d'évacuation, qui passe à 60 litres par minute. Cela dépasse toutes les exigences standard. Ce siphon sec ne requière pas de garde d'eau, la membrane reste souple et ne se dessèche pas. Cette caractéristique permet de bloquer la remontée des odeurs lorsque la douche n'est pas utilisée pendant une longue période.

DESIGN - PRODUITS PRIMÉS

Chez hansgrohe, fonctionnalité rime avec esthétisme. Nos produits sont régulièrement primés par des jurys de design. Les projets d'exceptions réalisés à travers le monde avec nos produits témoignent de la durabilité de nos designs. Avec plus de 30 ans de collaboration avec le cabinet Phoenix Design, hansgrohe est devenu un leader du secteur en matière d'esthétisme. Plus de 600 prix ont récompensé l'excellence de notre design.

GERMAN DESIGN AWARD SPECIAL 2022

reddot winner 2022





QUALITÉ - EXIGENCES MAXIMALES POUR UNE LONGUE DURÉE DE VIE

Vous voulez intégrer des produits pour la salle de bains qui vous raviront pendant de nombreuses années ? Alors vous pouvez compter sur nous. Offrir en permanence la plus grande qualité à nos clients est un principe fondamental de la philosophie d'entreprise hansgrohe.

Nous fabriquons des équipements sanitaires de grande qualité depuis plus de 120 ans et assurons un standard élevé grâce à une gestion exhaustive de la qualité. Un principe en vigueur dans toutes les usines nationales et internationales. Nous vous accordons une garantie volontaire de 5 ans ainsi qu'une garantie de disponibilité des pièces détachées durant 15 ans.

SÉCURITÉ - ÉTANCHÉITÉ GARANTIE

RainDrain et XtraStoris s'intègrent avec souplesse dans toutes les douches de rêve et impressionnent en tant que solution bien pensée. Ces produits sont basés sur des matériaux et des processus de production de haute qualité. Grâce au kit de montage étanche et à la natte d'étanchéité fournis, les vidages et les niches murales sont sécurisé contre les infiltration d'eau.



Aperçu RainDrain

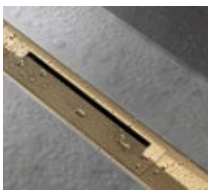





	Facile à raccourcir sur place	Vidage discret	Affleurement parfait du carrelage	Idéal pour la pierre naturelle	Système de vidage complet
Nom du produit	**RainDrain Flex**	**RainDrain Minimalistic**	**RainDrain Match**	**RainDrain Rock**	**RainDrain Go**
Hauteur minimale de l'encastrement dans la chape	57 mm (uBox faible hauteur) 75 mm (uBox standard)	57 mm (uBox faible hauteur) 75 mm (uBox standard)	77 mm (uBox faible hauteur) 95 mm (uBox standard)	77 mm (uBox faible hauteur) 95 mm (uBox standard)	76 mm (siphon faible hauteur) 96 mm (standard)
Epaisseur des éléments de revêtement	jusqu'à 18 mm	jusqu'à 21 mm	jusqu'à 18 mm	jusqu'à 40 mm	jusqu'à 18 mm
Position d'évacuation dans l'espace de douche	Horizontale Verticale	Horizontale Verticale	Horizontale Verticale	Horizontale Verticale	Horizontale
Type d'installation	Installation libre/ Montage bord de mur	Montage bord de mur	Installation libre/ Montage bord de mur	Installation libre	Installation libre
Finition du sol	Carrelage	Carrelage	Carrelage	Pierre Naturelle, Carrelage	Carrelage
Longueur du caniveau	700mm - 1200 mm recoupable	700mm - 1200 mm	600mm - 1200 mm	600mm - 1200 mm recoupable max. 100mm	500 mm - 1200mm
Finition de la grille ou du cadre					
A carreler	Non	Oui	Possible	Oui	Possible
Débit d'eau	33 l/min (faible hauteur) 42 l/min (standard) Dryphon à partir de 55 l/min	33 l/min (faible hauteur) 42 l/min (standard) Dryphon à partir de 55 l/min	33 l/min (faible hauteur) 42 l/min (standard) Dryphon à partir de 55 l/min	33 l/min (faible hauteur) 42 l/min (standard) Dryphon à partir de 55 l/min	31 l/min (faible hauteur) 39 l/min (standard)
Récupération des eaux secondaires	Non	Non	Oui	Non	Oui
Eléments à commander pour l'installation	uBox Universal	uBox Universal	uBox Universal kit d'installation	uBox Universal kit d'installation	-

Chromé - 000 · Aspect acier inox -800 · Noir mat -670 · Blanc mat -700 · Noir chromé brossé -340 · Bronze brossé -140 · Aspect doré poli -990



Idéal pour les projets de rénovation



Solution complète d'étanchéité



Flexibilité maximale du placement



Affleurement parfait du carrelage



Convient à toutes les salles de bains

	RainDrain Compact	**RainDrain Allround**	**RainDrain Spot**	**RainDrain Brilliance**	**RainDrain Point**
	43 mm (faible hauteur) 63 mm (standard)	66 mm (faible hauteur) 95 mm (standard)	80 mm (standard)	76 mm (standard)	65 mm (standard)
	jusqu'à 18 mm	jusqu'à 18 mm	jusqu'à 18 mm	jusqu'à 18 mm	jusqu'à 18 mm
	Horizontale	Horizontale	Horizontale Verticale	Horizontale Verticale (en option)	Horizontale Verticale (en option)
	Installation libre	Installation libre	Installation libre	Installation libre	Installation libre
	Carrelage	Carrelage	Carrelage	Carrelage	Carrelage
	600mm - 1200mm	700mm - 1200mm	150mm × 150mm	100mm × 100mm 150mm × 150mm	100mm × 100mm 150mm × 150mm
	●	●	●	● ●	●
	Possible	Non	Possible	Possible	Possible
	27 l/min (faible hauteur) 37 l/min (standard)	32 l/min (faible hauteur) 33 l/min (standard)	35 l/min	35 l/min en 100×100 41 l/min en 150×150	41 l/min en 100×100 45 l/min en 150×150
	Non	Non	Non	Oui	Non
	-	-	-	-	-

Vidages de douche



- Différentes finitions et versions disponibles
- Écoulement jusqu'à 60 l/min
- Solution siphon sec (Dryphon) sans odeur et nettoyage facilité
- Corps d'encastrement unique pour tous les caniveaux de douche hansgrohe
- Adapté aux constructions neuves et aux rénovations grâce à deux hauteurs de garde d'eau
- Compatible avec toutes les variantes d'installation courantes
- Étanchéité garantie grâce au double encollage de la natte en usine
- Installation facile
- Très facile à l'entretien

Les caniveaux de douche RainDrain existent dans d'autres dimensions et finitions, consulter le tarif général.

SET DE FINITION



RAINDRAIN FLEX

· Caniveau de douche linéaire découpable pour montage libre

VERSION 80 CM

#56044, -800	**345,17 €**
#56044, -000	**483,15 €**
#56044, -670, -700	**483,15 €**
#56044, -140, -340, -990	**593,47 €**

VERSION 90 CM

#56045, -800	**375,47 €**
#56045, -000	**525,58 €**
#56045, -670, -700	**525,58 €**
#56045, -140, -340, -990	**645,48 €**

À compléter avec l'un des deux corps encastrés uBox universal :
#01001, -180 193,76 €
pour installation standard
NF E00 Ch2 A2 U3
#01000, -180 193,76 €
pour installation à faible hauteur



RAINDRAIN MATCH

· Caniveau de douche linéaire avec cadre réglable en hauteur pour montage libre ou le long du mur

VERSION 80 CM

#56038, -800	**226,48 €**
#56038, -000	**340,31 €**
#56038, -670, -700	**497,81 €**

À compléter avec l'un des deux sets complet d'installation uBox universal 80 cm
#56024, -180 463,51 €
pour installation standard
#56018, -180 463,51 €
pour installation à faible hauteur

VERSION 90 CM

#56040, -800	**233,75 €**
#56040, -670, -700	**514,78 €**
#56040, -610	**560,72 €**

À compléter avec l'un des deux sets complet d'installation uBox universal 90 cm
#56025, -180 471,66 €
pour installation standard
#56019, -180 471,66 €
pour installation à faible hauteur



RAINDRAIN ROCK

· Caniveau de douche linéaire découpable et carrelable pour montage libre

VERSION 80 CM

#56031, -000	**179,31 €**

À compléter avec l'un des deux sets complet d'installation uBox universal 80 cm
#56024, -180 463,51 €
pour installation standard
#56018, -180 463,51 €
pour installation à faible hauteur

VERSION 90 CM

#56032, -000	**182,95 €**

À compléter avec l'un des deux sets complet d'installation uBox universal 90 cm
#56025, -180 471,66 €
pour installation standard
#56019, -180 471,66 €
pour installation à faible hauteur

CORPS D'ENCASTREMENT POUR INSTALLATION À PARTIR DE 75 MM



CORPS ENCASTRÉ UBOX UNIVERSAL

· Pour installation standard
· Hauteur à partir de 75 mm
· Garde d'eau de 50 mm
· Débit jusqu'à 42 l/mn
et jusqu'à 60 l/mn avec Dryphon

#01001, -180	**193,76 €**



SET COMPLET D'INSTALLATION UBOX UNIVERSAL 80 CM

· Pour installation standard
· Hauteur à partir de 75 mm
· Garde d'eau de 50 mm
· Débit jusqu'à 42 l/mn
et jusqu'à 60 l/mn avec Dryphon

#56024, -180	**463,51 €**



SET COMPLET D'INSTALLATION UBOX UNIVERSAL 90 CM

· Pour installation standard
· Hauteur à partir de 75 mm
· Garde d'eau de 50 mm
· Débit jusqu'à 42 l/mn
et jusqu'à 60 l/mn avec Dryphon

#56025,-180	**471,66 €**

CORPS D'ENCASTREMENT POUR INSTALLATION À PARTIR DE 57 MM

CORPS ENCASTRÉ UBOX UNIVERSAL

· Pour installation à faible hauteur
· Hauteur à partir de 57 mm
· Garde d'eau de 30 mm
· Débit jusqu'à 33 l/mn
et jusqu'à 55 l/mn avec Dryphon

#01000, -180	**193,76 €**

SET COMPLET D'INSTALLATION UBOX UNIVERSAL 80 CM

· Pour installation à faible hauteur
· Hauteur à partir de 57 mm
· Garde d'eau de 30 mm
· Débit jusqu'à 33 l/mn
et jusqu'à 55 l/mn avec Dryphon

#56018, -180	**463,51 €**

SET COMPLET D'INSTALLATION UBOX UNIVERSAL 90 CM

· Pour installation à faible hauteur
· Hauteur à partir de 57 mm
· Garde d'eau de 30 mm
· Débit jusqu'à 33 l/mn
et jusqu'à 55 l/mn avec Dryphon

#56019, -180	**471,66 €**

Noir mat -670 · Blanc mat -700 · Bronze brossé -140 · Noir chromé brossé -340 · Aspect doré poli -990 · Aspect acier inox -800 · Verre noir -610 · Verre blanc -450

Vidages de douche



- Différentes finitions et versions disponibles
- Écoulement jusqu'à 60 l/min
- Solution siphon sec (Dryphon) sans odeur et nettoyage facilité
- Corps d'encastrement unique pour tous les caniveaux de douche hansgrohe
- Adapté aux constructions neuves et aux rénovations grâce à deux hauteurs de garde d'eau
- Compatible avec toutes les variantes d'installation courantes
- Étanchéité garantie grâce au double encollage de la natte en usine
- Installation facile
- Très facile à l'entretien

Les caniveaux de douche RainDrain existent dans d'autres dimensions et finitions, consulter le tarif général.



RAINDRAIN COMPACT

· Caniveau de douche à faible hauteur d'encastrement (de 43 à 63 mm)
· Idéal pour la rénovation
· Solution ultra-plate
· Capacité d'évacuation jusqu'à 37 l/min

VERSION 80 CM

· Profondeur d'encastrement 63 mm et garde d'eau 50 mm
#56178, -800 **442,92 €**
#56179, -000 **476,51 €**
· Profondeur d'encastrement 43 mm et garde d'eau 30 mm
#56166, -800 **436,63 €**
#56167, -000 **462,86 €**

VERSION 90 CM

· Profondeur d'encastrement 63 mm et garde d'eau 50 mm
#56180, -800 **462,86 €**
#56181, -000 **496,45 €**
· Profondeur d'encastrement 43 mm et garde d'eau 30 mm
#56168, -800 **456,57 €**
#56169, -000 **482,81 €**



RAINDRAIN ALLROUND

· Caniveau de douche
· Membrane d'étanchéité pré-montée en usine couvrant tout l'espace douche (1300 mm × 1500 mm)
· Capacité d'évacuation jusqu'à 37 l/min

VERSION 80 CM

#56187, -800 **383,10 €**

VERSION 90 CM

#56188, -800 **403,04 €**



RAINTURN

· En acier inoxydable
· Installation droite ou gauche

1. PROFILÉ MURAL RÉGLABLE 120 CM

#56161, -000 **119,65 €**

2. BAGUETTE DE RACCORDEMENT POUR CÔTÉ LATÉRAL 120 CM

#56158, -000 **131,20 €**



RAINDRAIN SPOT

· Siphon de douche 15 × 15 cm
· Sortie horizontale et verticale
· Grille de 3 mm en acier inox 304
· Débit jusqu'a 35l/min
· Garde d'eau de 50 mm
· Diamètre nominal de raccordement : DN50
#56055, -800 **129,60 €**



RAINDRAIN BRILLIANCE

· Siphon de douche 15 × 15 cm à carreler
· Comprenant: évacuation de douche, kit d'installation, corps d'encastrement, membrane d'étanchéité pré-montée, outil lève-grille, siphon, chape de protection
· Capacité d'évacuation jusqu'à 41 l/min
#56251, -670 **462,86 €**
#56251, -800 **330,62 €**



RAINDRAIN MINIMALISTIC

· Caniveau de douche linéaire
· Profondeur d'encastrement des carreaux : 12 mm

VERSION 70 CM

#56219, -000 **374,70 €**

VERSION 80 CM

#56220, -000 **391,49 €**

VERSION 90 CM

#56221, -000 **408,29 €**

VERSION 120 CM

#56223, -000 **457,62 €**

À compléter avec l'un des deux corps encastrés uBox universal :
#01001, -180 193,76 €
pour installation standard
NF E00 Ch2 A2 U3
#01000, -180 193,76 €
pour installation à faible hauteur



RAINDRAIN SPOT

· Siphon de douche 15 × 15 cm à carreler
· Membrane d'étanchéité pré-montée
· Capacité d'évacuation jusqu'à 35 l/min
#56112, -800 **129,60 €**



RAINDRAIN POINT

· Siphon de douche 15 × 15 cm
· Membrane d'étanchéité pré-montée en usine
· Capacité d'évacuation jusqu'à 45 l/min
#56248, -800 **114,40 €**

VERSION À CARRELER

#56249, -800 **118,60 €**
#56249, -670 **166,88 €**

NOUVEAU



RAINDRAIN GO

· Caniveau de douche linéaire pour montage libre
· Solution complète de vidage

VERSION 80 CM

#56273, -800 **330,00 €**
#56273, -670 **462,00 €**

VERSION 90 CM

#56274, -800 **336,00 €**
#56274, -670 **470,00 €**



STARO'90 DOUCHE

· Convient aux receveurs de douche avec trou d'évacuation de Ø90mm
· Débit 29 l/min pour 15 mm de niveau d'eau
· Vis de raccordement PE 1 ½" × 40/50 mm
· Tube d'évacuation Ø50 mm
· Garde d'eau de 50 mm
· Auto-nettoyant
NF E04 C0 U3
#60056, -000 **74,53 €**

Noir mat -670 · Blanc mat -700 · Bronze brossé -140 · Noir chromé brossé -340 · Aspect doré poli -990 · Aspect acier inox -800 · Verre noir -610 · Verre blanc -450

Vidages de baignoire



EXAFILL

· Set complet
· Remplissage et vidage pour baignoire standard
NF E8 C0 U3
#58123, -000 **327,25 €**



EXAFILL

· Set complet
· Remplissage et vidage pour baignoire standard et bord oblique
NF E8 C0 U3
#58113, -000 **327,25 €**



1. EXAFILL

· Set de finition pour baignoire standard et spéciale
NF E8 C0 U3
#58117, -000 **201,48 €**
#58117, -670, -700 **282,17 €**
#58117, -140, -340, -990 **302,29 €**

2. FLEXAPLUS

· Set de finition pour baignoire standard et spéciale
#58185, -000 **29,11 €**
#58185, -670, -700 **41,93 €**
#58185, -140, -340, -990 **45,42 €**

À compléter avec corps d'encastrement
NF E8 C0 U3
#58116, -180
(pour grande baignoire) 186,33 €
NF E8 C0 U3
Ou #58115, -180
(pour baignoire standard) 130,44 €



FLEXAPLUS E

· Set complet vidage de baignoire standard
NF E8 C0 U3
#58142, -000 **87,52 €**



FLEXAPLUS

· Corps d'encastrement pour baignoire standard
NF E8 C0 U3
#58140, -180 **68,72 €**
· Corps d'encastrement spécial grande baignoire
NF E8 C0 U3
#58141, -180 **97,83 €**

À compléter avec set de finition
#58185, -000 29,11 €
disponible en couleurs



Chromé - 000 · Noir mat -670 · Blanc mat -700 · Bronze brossé -140 · Noir chromé brossé -340 · Aspect doré poli -990

Les accessoires



Niches XtraStoris



- Options : avec ou sans cadre, porte sans cadre, porte à carreler
- Installation rapide : étanchéité simple sous carrelage
- Spécialement conçu pour la douche et les zones humides
- Type de mur : construction sur cloison sèche ou sur mur solide
- Acier inoxydable de haute qualité avec revêtement de surface anti-rayures
- Avec élément d'encastrement en PVC et système d'étanchéité



Les produits XtraStoris existent dans d'autres dimensions et finitions, consulter le tarif général.

ESPACE DOUCHE



XTRASTORIS ORIGINAL

· Niche murale 30 × 30 × 7 cm avec cadre intégré
#56093, -380, -670, -700 **351,61 €**

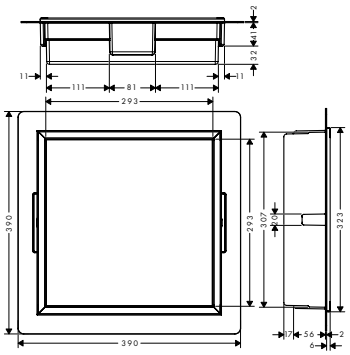

Schéma boîte étanchéité



XTRASTORIS ORIGINAL

· Niche murale 30 × 60 × 10 cm avec cadre intégré
#56064, -380, -670, -700 **617,24 €**

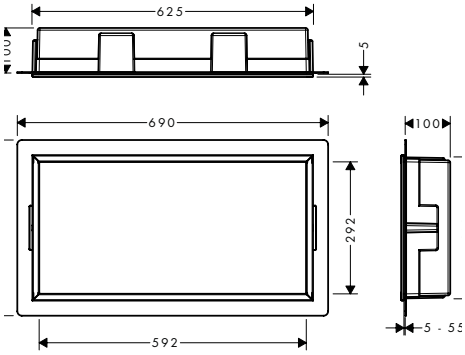

Schéma boîte étanchéité



XTRASTORIS MINIMALISTIC

· Niche murale 30×30×10 cm avec cadre ouvert
#56073, -670, -800, -700 **420,42 €**

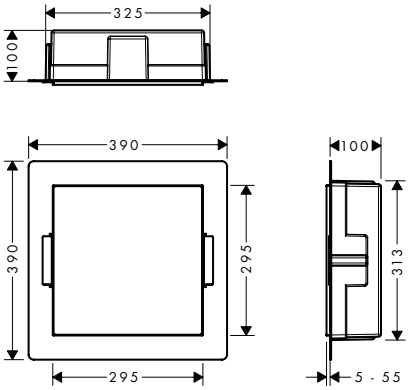

Schéma boîte étanchéité



XTRASTORIS INDIVIDUAL

· Niche murale 30×30×10 cm inox brossé avec cadre design
#56097, -800 **528,73 €**
#56097, -670, -700 **572,99 €**
#56097, -140, -340, -990 **583,46 €**

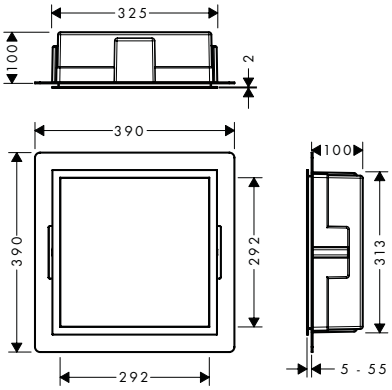

Schéma boîte étanchéité

Chromé - 000 · Noir mat -670 · Blanc mat -700 · Bronze brossé -140 · Noir chromé brossé -340 · Aspect doré poli -990

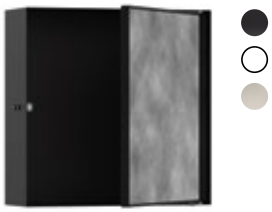

XTRASTORIS ROCK

· Niche murale 30 × 30 × 10 cm avec porte à carreler
#56085, -380, -670, -700 **521,74€**

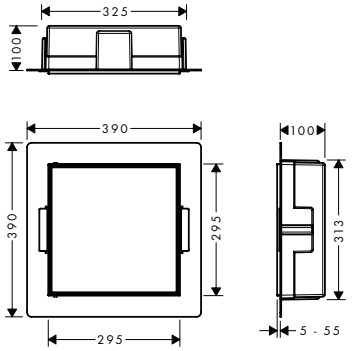

Schéma boîte étanchéité









Noir mat -670 Blanc mat -700

ESPACE TOILETTES



XTRASTORIS ROCK

· Niche murale pour rangement de brosse WC et papier toilette
· 59,50 × 14,50 × 14 cm
#56062, -800, - 670, - 700 **849,11€**



XTRASTORIS ORIGINAL

· Niche murale pour rangement de papier toilette
· 15 × 15 × 14 cm
#56065, -800, - 670, - 700 **281,29€**

Accessoires WallStoris

Des rangements faciles à installer pour une salle de bains ordonnée

NOUVEAU

PRATIQUE À VISSER OU À COLLER

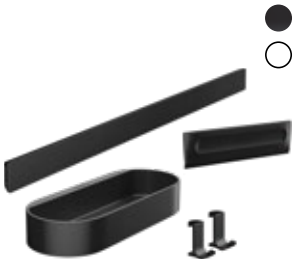

ENSEMBLE D'ACCESSOIRES POUR LA BAIGNOIRE

· Comprenant une barre de 50 cm, une corbeille, 2 crochets et une raclette

#27967, -670, -700 **63,00€**



ENSEMBLE D'ACCESSOIRES POUR LA SALLE DE BAINS

· Comprenant une barre de 50 cm, une corbeille avec couvercle et un gobelet compartimenté

#27968, -670, -700 **76,23€**



ENSEMBLE D'ACCESSOIRES POUR LES TOILETTES

· Comprenant un porte-papier WC et un porte-brosse WC

#27969, -670, -700 **78,12€**

WallStoris Planet Edition

Découvrez notre gamme d'accessoires conçus en partie avec des matériaux recyclés contribuant ainsi à l'économie circulaire.

Apportez un look chaleureux et moderne avec la nouvelle finition **Sable.**





BARRE MURALE 70 CM

#28911, -210 **35,70€**



CORBEILLE DE RANGEMENT

#28912, -210 **16,59€**



RACLETTE

#28913, -210 **13,02€**



CROCHETS

#28915, -210 **7,04€**



GOBELET À COMPARTIMENTS

#28916, -210 **22,58€**



TABLETTE

#28917, -210 **29,61€**



CURSEUR RÉGLABLE

#28918, -210 **23,73€**

Cette gamme se complète avec une douchette à main Pulsify et un flexible DesignFlex également en finition Sable (à retrouver sur notre site internet).

Noir mat -670 ○ Blanc mat -700 Sable - 210

Addstoris

100% MÉTAL ET VERRE



DISTRIBUTEUR DE SAVON LIQUIDE

#41745, -000	55,91 €
#41745, -670, -700	78,03 €
#41745, -140, -340, -990	89,68 €



PORTE-VERRE

#41749, -000	39,60 €
#41749, -670, -700	55,91 €
#41749, -140, -340, -990	64,06 €



PORTE-SAVON

#41746, -000	39,60 €
#41746, -670, -700	55,91 €
#41746, -140, -340, -990	64,06 €



CROCHET SIMPLE

#41742, -000	11,65 €
#41742, -670, -700	17,46 €
#41742, -140, -340, -990	19,80 €



CROCHET DOUBLE

#41755, -000	24,46 €
#41755, -670, -700	34,94 €
#41755, -140, -340, -990	39,60 €



DISTRIBUTEUR DE MOUCHOIRS EN PAPIER

#41774, -000	60,56 €
#41774, -670, -700	86,18 €
#41774, -140, -340, -990	97,83 €



DISTRIBUTEUR DE SACHETS HYGIÉNIQUES

#41773, -000	27,95 €
#41773, -670, -700	39,60 €
#41773, -140, -340, -990	45,42 €



PORTE-PAPIER WC AVEC COUVERCLE

#41753, -000	61,73 €
#41753, -670, -700	87,34 €
#41753, -140, -340, -990	100,15 €



PORTE-PAPIER WC AVEC TABLETTE

#41772, -000	53,57 €
#41772, -670, -700	74,53 €
#41772, -140, -340, -990	86,18 €
· Sans tablette	
#41771, -000	44,25 €
#41771, -670, -700	61,73 €
#41771, -140, -340, -990	71,03 €



PORTE-BROSSE WC

#41752, -000	55,91 €
#41752, -670, -700	78,03 €
#41752, -140, -340, -990	89,68 €



RÉSERVE PORTE-PAPIER

#41756, -000	39,60 €
#41756, -670, -700	55,91 €
#41756, -140, -340, -990	64,06 €



ANNEAU PORTE-SERVIETTE

#41754, -000	39,60 €
#41754, -670, -700	55,91 €
#41754, -140, -340, -990	64,06 €



PORTE-SERVIETTES DOUBLE RAIL 648 MM

#41743, -000	85,02 €
#41743, -670, -700	118,79 €
#41743, -140, -340, -990	136,26 €

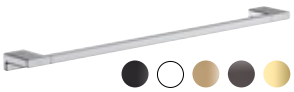

PORTE-SERVIETTE 648 MM

#41747, -000	64,06 €
#41747, -670, -700	88,51 €
#41747, -140, -340, -990	101,32 €



PORTE-SERVIETTES DOUBLE 300 MM

#41748, -000	39,60 €
#41748, -670, -700	55,91 €
#41748, -140, -340, -990	64,06 €



PORTE-SERVIETTES DOUBLE BRANCHE 450 MM

#41770, -000	64,06 €
#41770, -670, -700	88,51 €
#41770, -140, -340, -990	101,32 €

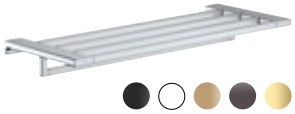

PORTE-SERVIETTES MULTI-BARRES 648 MM

#41751, -000	180,08 €
#41751, -670, -700	252,04 €
#41751, -140, -990	272,90 €
#41751, -340	288,08 €



TABLETTE D'ANGLE

#41741, -000	45,42 €
#41741, -670, -700	65,22 €
#41741, -140, -340, -990	73,37 €



POUBELLE À PÉDALE

#41775, -000	60,56 €
#41775, -670, -700	86,18 €

Existe en 2 finitions : noir mat et blanc mat



MIROIR GROSSISSANT × 3

· Ø160
· Avec éclairage LED

#41790, -000	193,32 €
#41790, -670, -700	271,35 €
#41790, -140, -340, -990	308,62 €

Chromé - 000 · Noir mat -670 · Blanc mat -700 · Bronze brossé -140 · Noir chromé brossé -340 · Aspect doré poli -990

Logis Universal

100% MÉTAL ET VERRE



DISTRIBUTEUR DE SAVON LIQUIDE
#41714, -000 **46,58 €**



PORTE-VERRE
#41718, -000 **34,94 €**



PORTE-SAVON
#41715, -000 **34,94 €**



PORTE-SAVON PANIER
#41710, -000 **34,94 €**



POIGNÉE D'APPUI 300 MM
#41713, -000 **53,57 €**



PORTE-SERVIETTE 600 MM
#41716, -000 **53,57 €**



TABLETTE PORTE-SERVIETTES 600 MM
#41720, -000 **93,18 €**



PORTE-SERVIETTES DOUBLE 600 MM
#41712, -000 **68,72 €**



ANNEAU PORTE-SERVIETTE
#41724, -000 **34,94 €**



CROCHET SIMPLE
#41711, -000 **10,49 €**



CROCHET DOUBLE
#41725, -000 **19,80 €**



PORTE-PAPIER WC OU RÉSERVE WC EN POSITION VERTICALE
#41726, -000 **34,94 €**



PORTE-PAPIER WC AVEC COUVERCLE
#41723, -000 **46,58 €**



PORTE-BROSSE WC
#41722, -000 **46,58 €**



MIROIR GROSSISSANT × 3
· Ø180 mm
#73561, -000 **80,35 €**



PORTE-PAPIER WC DOUBLE
#41717, -000 **34,94 €**



SET DE 5 ACCESSOIRES
Comprenant :
· Tablette porte-serviettes
· Porte-serviettes 600 mm
· Crochet double
· Porte-brosse WC
· Porte-papier WC avec couvercle
#41728, -000 **242,24 €**



SET DE 3 ACCESSOIRES
Comprenant :
· Porte-serviettes double 600 mm
· Porte-papier WC avec couvercle
· Porte-brosse WC
#41727, -000 **143,25 €**

Solutions
Logement et Tertiaire



Pack Économique



Lavabo



CoolStart

Économe

AirPower

Boltic

Safety Stop

VERNIS BLEND 70 COOLSTART MITIGEUR LAVABO

- Cartouche céramique
- CoolStart : démarrage en eau froide en position centrée
- Débit 5 l/min
- Finition chromé
- Bonde Push-Open

NF E00 Ch3 A3 U3

#71598, -000 **82,69 €**



DOUCHE



2 vitesses

VERNIS BLEND MITIGEUR DOUCHE C2

- Cartouche à 2 vitesses
- Débit 30 l/min
- Finition chromé

NF E1 C2 A2 U3

#71646, -000 **95,50 €**



Économe

QuickClean

Tournant

SET VERNIS BLEND 100 VARIO 2 JETS / UNICA'CROMA 0,65 M

- Ensemble barre de douche 65 cm
- Flexible Metaflex 1,60 m
- Douchette Ø 100
- Débit : 6,7l/min
- Finition chromé

NF E0 C1 A3 U3

#26279, -000 **59,39 €**

PRIX PACK ÉCO DOUCHE
237,58 €

BAIGNOIRE 1



2 vitesses

VERNIS BLEND MITIGEUR BAIN/DOUCHE C2

- Cartouche à 2 vitesses
- Débit bec déverseur 22 l/min
- Finition chromé

NF E3/1 C2 A2 U3

#71454, -000 **119,96 €**



Économe

QuickClean

Tournant

SET PORTER'C / VERNIS BLEND 100 VARIO 2 JETS ECOSMART 6,7L/MIN

- Ensemble douchette Ø 100
- Flexible Metaflex 1,60 m
- Support mural
- Débit : 6,7l/min
- Finition chromé

NF E0 C1 A3 U3

#26278, -000 **45,42 €**

PRIX PACK ÉCO BAIGNOIRE 1
248,07 €

BAIGNOIRE 2



VERNIS BLEND BAIN/DOUCHE MONOTROU

- Ouverture en deux temps avec butée à 50 %

NF E3/1 C2 A2 U3

#71446, -000 **167,71 €**



Économe

QuickClean

Tournant

SET PORTER'C / VERNIS BLEND 100 VARIO 2 JETS ECOSMART 6,7L/MIN

- Ensemble douchette Ø 100
- Flexible Metaflex 1,60 m
- Support mural
- Débit : 6,7l/min
- Finition chromé

NF E0 C1 A3 U3

#26278, -000 **45,42 €**

PRIX PACK ÉCO BAIGNOIRE 2
295,82 €

Pack Médium



Lavabo



CoolStart

Économe

AirPower

Boltic

Safety Stop

LOGIS 70 ECO CH3 COOLSTART MITIGEUR LAVABO

- Cartouche céramique
- CoolStart : démarrage en eau froide en position centrée
- Débit 5 l/min
- Tirette centrée
- Finition chromé

NF E00 Ch3 A3 U3

#71072, -000 **101,51 €**



DOUCHE



2 vitesses

LOGIS MITIGEUR DOUCHE C2

- Cartouche à 2 vitesses
- Débit 22 l/min
- Finition chromé

NF E1 C2 A3 U3

#71601, -000 **119,96 €**



Économe

QuickClean

Tournant

SET CROMETTA 1 JET ECOSMART 9L/MIN / UNICA'CROMA 0,65 M

- Ensemble barre de douche 65 cm
- Flexible Isiflex 1,60 m
- Douchette Ø 100
- Débit : 9 l/min
- Finition blanc/chromé

NF E01 C1 A3 U3

#26535, -400 **65,22 €**

BAIGNOIRE 1



2 vitesses

LOGIS MITIGEUR BAIN/DOUCHE C2

- Cartouche à 2 vitesses
- Débit bec déverseur 22 l/min
- Finition chromé

NF E3/1 C2 A1 U3

#71401, -000 **144,41 €**



Économe

QuickClean

Tournant

SET PORTER'S / CROMETTA 1 JET ECOSMART 9 L/MIN

- Ensemble douchette 1 jet Ø 100
- Flexible Isiflex 1,60 m
- Support mural
- Débit : 9 l/min
- Finition chromé

#26569, -400 **50,07 €**

BAIGNOIRE 2



2 vitesses

LOGIS MITIGEUR BAIN/DOUCHE MONOTROU C2

- Cartouche à 2 vitesses
- Débit bec déverseur 20 l/min
- Finition chromé

NF E3/1 C2 A2 U3

#71315, -000 **149,07 €**



Économe

QuickClean

Tournant

SET PORTER'S / CROMETTA 1 JET ECOSMART 9 L/MIN

- Ensemble douchette 1 jet Ø 100
- Flexible Isiflex 1,60 m
- Support mural
- Débit : 9 l/min
- Finition chromé

#26569, -400 **50,07 €**

PRIX PACK MEDIUM DOUCHE	PRIX PACK MEDIUM BAIGNOIRE 1	PRIX PACK MEDIUM BAIGNOIRE 2
286,69 €	**295,99 €**	**300,65 €**

Pack Confort



Lavabo



CoolStart



Économe



AirPower



Boltic



Safety Stop



VERNIS BLEND 70 COOLSTART MITIGEUR LAVABO

- Cartouche céramique
- CoolStart : démarrage en eau froide en position centrée
- Débit 5 l/min
- Finition chromé
- Bonde Push-Open

NF E00 Ch3 A3 U3

#71598, -000 **82,69 €** +



DOUCHE



Sécurisé



MITIGEUR ECOSTAT FINE THERMOSTATIQUE DOUCHE

- Butée de confort à 40° C
- Finition chromé

NF E1 C3 A2 U3

#13326, -000 **195,00 €** +



Économe



QuickClean



Tournant



SET CROMETTA VARIO 2 JETS ECOSMART / UNICA'CROMA 0,65

- Ensemble barre de douche 65 cm
- Flexible Isiflex 1,60 m
- Douchette Ø 100
- Débit : 9l/min
- Finition blanc/chromé

NF E01 C1 A3 U3

#26534, -400 **66,39 €** +

PRIX PACK CONFORT DOUCHE
344,08 €

BAIGNOIRE



Sécurisé



MITIGEUR ECOSTAT FINE THERMOSTATIQUE BAIN/DOUCHE

- Butée de confort à 40° C
- Finition chromé

NF E3/1 C3 A1 U3

#13327, -000 **247 €** +



Économe



QuickClean



Tournant



PORTER CROMETTA VARIO 2 JETS ECOSMART

- Ensemble barre de douche 65 cm
- Flexible Isiflex 1,60 m
- Douchette Ø 100
- Finition blanc/chromé

▸ EcoSmart 6,7 l/min

#26694, -400 **53,57 €** +

PRIX PACK CONFORT BAIGNOIRE
383,26 €

Pack Confort Plus



Lavabo



CoolStart

Économe

AirPower

Boltic

Safety Stop

VERNIS BLEND 100 COOLSTART MITIGEUR LAVABO

- Cartouche céramique
- CoolStart : démarrage en eau froide en position centrée
- Débit 5 l/min
- Finition chromé
- Bonde Push-Open

NF E00 Ch3 A3 U3

#71589, -000 **108,30€** +



DOUCHE



Sécurisé

Économe

MITIGEUR ECOSTAT COMFORT THERMOSTATIQUE DOUCHE

- Cartouche C3
- Butée de confort à 40° C
- Finition chromé

NF E1 C3 A2 U3

#13137, -000 **284,71€** +



QuickClean

Tournant

SET CROMETTA VARIO 2 JETS / UNICA'CROMA 0,65 M AVEC PORTE-SAVON

- Ensemble barre de douche 65 cm
- Flexible Isiflex 1,60 m
- Douchette Ø 100
- Débit : 13,8 l/min
- Finition blanc/chromé

NF E0 C1 A3 U3

#26553, -400 **72,20€** +

PRIX PACK CONFORT PLUS DOUCHE 465,21 €

BAIGNOIRE



Sécurisé

Inverseur

MITIGEUR ECOSTAT COMFORT THERMOSTATIQUE BAIN/DOUCHE

- Cartouche C3
- Butée de confort à 40° C
- Débit bec déverseur 23 l/min
- Finition chromé

NF E3/1 C3 A1 U3

#13138, -000 **359,39€** +



Économe

QuickClean

Tournant

SET PORTER'S / CROMETTA VARIO 2 JETS ECOSMART 9L/MIN

- Ensemble douchette Ø 100
- Flexible Isiflex 1,60 m
- Support mural
- Débit : 9 l/min
- Finition blanc/chromé

#26694, -400 **53,57€** +

PRIX PACK CONFORT PLUS BAIGNOIRE 521,26 €

Pack Zen



Lavabo



CoolStart

Économe

AirPower

Boltic

Safety Stop

VERNIS BLEND 100 COOLSTART MITIGEUR LAVABO

- Cartouche céramique
- CoolStart : démarrage en eau froide en position centrée
- Débit 5 l/min
- Bonde Push-Open
- Finition chromé

NF EE00 Ch3 A3 U3

#71589, -000 **108,30 €**



DOUCHE



XXL

Sécurité

Précision

Économe

Métal

QuickClean

Tournant

VERNIS BLEND 200 1 JET ECOSMART

- Thermostatique Vernis
- Douche de tête Vernis Blend 200 1jet
- Douchette Vernis Blend 100 Vario
- 2 jets EcoSmart 6,8l/min
- Flexible Metaflex 1,60 m
- Finition chromé

NF E1/1 C1 A3 U3

▸ EcoSmart 6,8l/min

#26089, -000 **464,68 €**

PRIX PACK ZEN DOUCHE

572,98 €

BAIGNOIRE



Sécurisé

Précision

Métal

MITIGEUR ECOSTAT FINE THERMOSTATIQUE BAIN/DOUCHE

- Butée de confort à 40° C
- Finition chromé

NF E3/1 C3 A1 U3

#13327, -000 **247,00 €**



Économe

QuickClean

Tournant

SET PORTER'C VERNIS BLEND 100 VARIO 2 JETS ECOSMART 6,7 L/MIN

- Ensemble douchette Ø 100
- Flexible Metaflex 1,60 m
- Support mural
- Débit : 6,7 l/min
- Finition chromé

NF E0 C1 A3 U3

#26278, -000 **45,42 €**

PRIX PACK ZEN BAIGNOIRE

400,72 €

Pack Création



Lavabo



CoolStart



Économe



AirPower



Boltic



Safety Stop



LOGIS FINE 110 COOLSTART MITIGEUR LAVABO

- Cartouche céramique
- CoolStart : démarrage en eau froide en position centrée
- Débit 5 l/min
- Tirette centrée
- Finition chromé

#71254, -000 **133,92€** +



DOUCHE



Économe





Sécurité



Précision



Métal



QuickClean



Tournant



VERNIS SHAPE 230 1 JET

- Thermostatique Vernis
- Douche de tête Vernis Shape 230 1jet
- Douchette Vernis Blend 100 Vario 2 jets
- Débit : 6,8 l/min
- Flexible Metaflex 1,60 m
- Finition chromé

NF E1/1 C1 A3 U3

#26097, -000 **476,32€** +

PRIX PACK CRÉATION DOUCHE
610,24€

BAIGNOIRE



Sécurisé





Métal



MITIGEUR THERMOSTATIQUE ECOSTAT E BAIN/DOUCHE

- Débit bec déverseur 18,6 l/min
- Finition chromé

#15774, -000 **441,38€** +



Économe



QuickClean



Tournant



SET PORTER'C VERNIS BLEND 100 VARIO 2 JETS ECOSMART 6,7 L/MIN

- Ensemble douchette Ø 100
- Flexible Metaflex 1,60 m
- Support mural
- Débit : 6,7 l/min
- Finition chromé

NF E0 C1 A3 U3

#26278, -000 **45,42€** +

PRIX PACK CRÉATION BAIGNOIRE
620,72€

Pack Premium



Lavabo



CoolStart

Économe

AirPower

Boltic

Safety Stop

LOGIS 100 ECO CH3 COOLSTART MITIGEUR LAVABO

- Cartouche céramique
- CoolStart : démarrage en eau froide
- Débit 5 l/min
- Tirette centrée
- Finition chromé

NF E00 Ch3 A3 U3

#71102, -000 **128,36€**



DOUCHE



240 mm

Sécurité

Précision

Économe

Métal

QuickClean

Tournant

CROMETTA S 240 1 JET ECOSMART

- Thermostatique Ecostat 1001 CL
- Douche de tête Crometta 240 S 1jet
- Douchette Crometta Vario 2 jets
- Flexible Isiflex 1,60 m
- Finition chromé

NF E1/1 C1 A2 U3

#27268, -000 **568,25€**

PRIX PACK PREMIUM DOUCHE

696,61 €

BAIGNOIRE



Sécurisé

Précision

Métal

MITIGEUR ECOSTAT 1001 CL THERMOSTATIQUE BAIN/DOUCHE

- Butée de confort à 40° C
- Débit bec déverseur 20 l/min
- Finition chromé

NF E3/1 C2 A1 U3

#13201000 **269,88€**



Économe

QuickClean

Tournant

SET PORTER'S / CROMETTA VARIO 2 JETS ECOSMART 9L/MIN

- Ensemble douchette Ø 100
- Flexible Isiflex 1,60 m
- Support mural
- Débit : 9 l/min
- Finition blanc/chromé

#26694, -400 **53,57€**

PRIX PACK PREMIUM BAIGNOIRE

451,81 €

Pack Supérieur



Lavabo



CoolStart

Économe

AirPower

Boltic

Safety Stop

LOGIS FINE 110 COOLSTART MITIGEUR LAVABO

· Cartouche céramique
· CoolStart : démarrage en eau froide
· Débit 5 l/min
· Tirette centrée
· Finition chromé

#71254, -000 **133,92 €**



DOUCHE



Sécurité

Précision

Select

QuickClean

Tournant

Select

COLONNE PULSIFY S 260

· Douche de tête Ø26 cm 1 jet : PowderRain
· Douchette à main Ø105 mm 3 jets : PowderRain, IntenseRain, Massage
· ShowerTablet Select 400

NF E1/0 C2 A3 U3

▸ EcoSmart 9 l/min

#24221, -000 **919,72 €**

PRIX PACK SUPÉRIEUR DOUCHE
1053,64 €

BAIGNOIRE



Sécurisé

Précision

Select

MITIGEUR THERMOSTATIQUE SHOWERTABLET SELECT 400 BAIN/DOUCHE

· Débit bec déverseur 20 l/min
· Support de douchette intégré
· Finition chromé

NF E3/0 C2 A3 U3

#24340, -000 **511,26 €**

QuickClean

Tournant



Économe

Select

DOUCHETTE PULSIFY SELECT S 105 3 JETS RELAXATION ECOSMART

· Finition chromé
· Débit : 6,9 l/min

NF E01 C1 A3 U3

#24111, -000 **43,08 €**

Flexible Isiflex 1,60 m
· Finition chromé

NF E4 C2 U3

#28276, -000 **33,96 €**

PRIX PACK SUPÉRIEUR BAIGNOIRE
722,22 €

Pack Prestige



Lavabo



QuickClean



CoolStart



Économe



AirPower



Boltic



Safety Stop



REBRIS S 110 COOLSTART MITIGEUR LAVABO

- Cartouche céramique
- CoolStart : démarrage en eau froide en position centrée
- Débit 5 l/min
- Tirette décentrée
- Finition chromé

NF E00 Ch3 A3 U3

#72519, -000 **129,52 €** +



DOUCHE

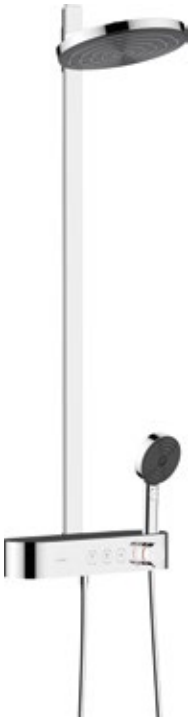



Sécurité



Précision



Select



QuickClean



Tournant



Select



COLONNE PULSIFY S 260

- Douche de tête Ø26 cm 2 jets : PowderRain Intense PowderRain
- Douchette à main Ø105 mm 3 jets : PowderRain, IntenseRain, Massage
- ShowerTablet Select 400

NF E1/0 C2 A3 U3

▸ EcoSmart 9 l/min

#24241, -000 **1 028,56 €** +

PRIX PACK PRESTIGE DOUCHE
1158,08 €

BAIGNOIRE



Sécurisé



Select



Précision



MITIGEUR THERMOSTATIQUE PULSIFY BAIN/DOUCHE

- Montage mural uniquement
- Contrôle de la température et du débit
- Corps 100% froid grâce à CoolContact

NF E3/0 C2 A3 U3

#24340, -000 **511,26 €** +



Économe



QuickClean



Select



SET PULSIFY SELECT S 105 RELAXATION BARRE DE 90 CM

- 3 jets : PowderRain, IntenseRain et MonoRain
- Débit : 6,9 l/min

#24171, -000 **135,09 €** +

PRIX PACK PRESTIGE BAIGNOIRE
775,87 €

Pack Logement Senior



Lavabo



CoolStart

Économe

AirPower

Ergonomique

Boltic

Safety Stop

LOGIS LOOP 70 ECO CH3 COOLSTART MITIGEUR LAVABO

· Cartouche céramique
· CoolStart : démarrage en eau froide en position centrée
· Débit 5 l/min
· Tirette centrée
· Finition chromé

NF E00 Ch3 A3 U3

#71153, -000 **105,98 €**



DOUCHE 1



2 vitesses

LOGIS LOOP MITIGEUR DOUCHE C2

· Cartouche à 2 vitesses
· Débit 22 l/min
· Finition chromé

NF E1 C2 A3 U3

#71613, -000 **121,12 €**



QuickClean

Tournant

SET CROMETTA VARIO 2 JETS / UNICA'CROMA 0,65 M AVEC PORTE-SAVON

· Ensemble barre de douche 65 cm
· Flexible Isiflex 1,60 m
· Douchette Ø 100
· Débit : 13,8 l/min
· Finition blanc/chromé

NF E0 C1 A3 U3

#26553, -400 **72,20 €**

Poignée d'appui 300 mm

#41713, -000 **53,57 €**

PRIX PACK SENIOR DOUCHE 1

352,87 €



OPTION



REPOSE-PIEDS

· Antidérapant
· Finition chromé

#26329, -000 **179,35 €**

DOUCHE 2



Sécurisé

Symbole clair

Métal

Précision

MITIGEUR ECOSTAT COMFORT THERMOSTATIQUE DOUCHE

. Butée de confort à 40° C
. Débit 17 l/min
Finition chromé

NF E1 C3 A2 U3

#13137, -000 **284,71 €**



QuickClean

Tournant

SET VERNIS BLEND 2 JETS / UNICA 0,65 M

· Ensemble barre de douche 65 cm
· Flexible Metaflex 1,60 m
· Douchette Ø 100
· Finition chromé

NF E0 C1 A3 U3

▸ EcoSmart 6,7 l/min

#26279, -000 **59,39 €**

Poignée d'appui Comfort 25mm avec tablette et support de douchette
· Finition blanc/chromé

#26328, -400 **167,71 €**

PRIX PACK SENIOR DOUCHE 2

617,79 €

Pack Logement PMR

GUIDE DE VENTE PRESCRIPTION

Lavabo



CoolStart



Économe



AirPower



Ergonomique



Boltic



Safety Stop



FOCUS CARE MITIGEUR 70

· Poignée ergonomique extra-longue
· Avec tirette et vidage

#31910, -000 **154,90 €**



Lavabo PMR



CoolStart



Économe



AirPower



Boltic



Safety Stop



FOCUS CARE 100 ECO CH3 COOLSTART MITIGEUR LAVABO

· Cartouche céramique
· CoolStart : démarrage en eau froide en position centrée
· Jet laminaire
· Débit 5 l/min
· Finition chromé

NF E00 Ch3 A3 U3

#31917, -000 **189,83 €**

DOUCHE 1



FOCUS CARE MITIGEUR DOUCHE

· Poignée ergonomique extra-longue

NF E1 C1 A3 U3

#31916, -000 **161,87 €**



SET DE DOUCHE CROMETTA 0,65 M

· 2 jets : Rain, IntenseRain
· Débit : 9 l/min
· Douchette Ø 100 cm

NF E01 C1 A3 U3

#26534, -400 **66,39 €**



25 mm

POIGNÉE D'APPUI COMFORT AVEC TABLETTE ET SUPPORT DE DOUCHETTE

· Finition blanc/chromé

#26328, -400 **167,71 €**



MAINTIEN SÉCURISÉ

Barre résistante à la traction jusqu'à 200 kg. Tube en laiton Ø 250 mm servant de barre de maintien. Certifiée TÜV.



LIBERTÉ DE MOUVEMENT

Support de douchette supplémentaire, idéal pour se doucher en position assise.



TABLETTE AMOVIBLE

En matière synthétique, résistante et amovible pour un nettoyage facilité.



MANIABILITÉ

Inclinaison du curseur en métal jusqu'à 90° et autobloquant pour un réglage aisé.



ROBUSTE

3 points de fixation pour un ensemble solidaire et solide.

DOUCHE 2



Symbole clair

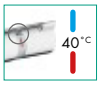

Métal



MITIGEUR ECOSTAT COMFORT CARE THERMOSTATIQUE DOUCHE

· Butée de confort à 40° C
· Débit 17 l/min
· Finition chromé

NF E1 C1 A3 U3

#13117, -000 **296,98 €**



25 mm

BARRE UNICA'COMFORT 1,10 M POIGNÉE À DROITE

#26403, -400 **347,05 €**

· Version poignée à gauche

#26404, -400 **347,05 €**

· Douchette Crometta 1 jet

NF E01 C1 A3 U3

▸ EcoSmart 6,7 l/min

#26333, -400 **25,62 €**

· Flexible Isiflex 1,60 m

#28276, -000 **33,96 €**

PRIX PACK PMR DOUCHE 1
550,87 €

PRIX PACK PMR DOUCHE 2
893,44 €

Tertiaire : mitigeurs de lavabos

MITIGEURS ÉLECTRONIQUES



VERNIS BLEND MITIGEUR DE LAVABO ÉLECTRONIQUE

· Capteur infra-rouge
· Mousseur inviolable
· Pré-réglage de la température sur batterie
#71502, -000 **266,70 €**
· Sur secteur
#71501, -000 **292,32 €**
· Eau froide sur batterie
#71503, -000 **222,44 €**
· Eau froide sur secteur
#71504, -000 **244,56 €**



FOCUS MITIGEUR DE LAVABO ÉLECTRONIQUE

· Capteur infra-rouge
· Mousseur inviolable
· Sans manette de température, batterie 6V
NF E00 C3 A3 U3
#31172 ,-000 **562,50 €**
· Sans manette de température, secteur
NF E00 C3 A3 U3
#31174, -000 **628,88 €**
· Avec manette de température, batterie 6V
NF E00 C3 A2 U3
#31171, -000 **619,57 €**
· Avec manette de température, secteur
NF E00 C3 A2 U3
#31173, -000 **656,84 €**



METRIS S MITIGEUR DE LAVABO ÉLECTRONIQUE

· Capteur infra-rouge
· Mousseur inviolable
· Sans manette de température, batterie 6V
#31101, -000 **744,18 €**
· Sans manette de température, secteur
#31103, -000 **784,14 €**
· Avec manette de température, batterie 6V
#31100, -000 **795,43 €**
· Avec manette de température, secteur
#31102, -000 **843,17 €**

MITIGEURS TEMPORISÉS



TALIS E TEMPORISE MITIGEUR LAVABO 110

· Réglable de 3 à 20 secondes
· En eau froide
#71719, -000 **189,83 €**
· Avec réglage de la température
#71718, -000 **214,28 €**



AXOR UNO MITIGEUR LAVABO ÉLECTRONIQUE

· Limiteur de débit 3,5 l/min
· Mousseur inviolable
#38010, -000 **1 138,98 €**
#38010, -670 **1 599,00 €**
À compléter avec le corps encastré
#16182, -180 **302,79 €**



AXOR STARCK ORGANIC MITIGEUR LAVABO ÉLECTRONIQUE

· Limiteur de débit 5 l/min
· Mousseur inviolable
· Sans manette de température
· Sur batterie 6V
#12172, -000 **952,64 €**
Existe aussi en :
· Sans manette de température sur secteur
· Avec manette de température sur batterie
· Avec manette de température sur secteur



AXOR STARCK MITIGEUR LAVABO ÉLECTRONIQUE

· Limiteur de débit 5 l/min
· Mousseur inviolable
· Sans manette de température
· Sur batterie 6V
#10106, -000 **927,02 €**
Existe aussi en :
· Sans manette de température sur secteur
· Avec manette de température sur batterie
· Avec manette de température sur secteur



TALIS E MITIGEUR DE LAVABO 110 TEMPPORISÉ

· Limiteur de débit 5 l/min
· Mousseur inviolable
· Temporisation réglable de 3 à 20 secondes
· Avec réglage de la température
#71718, -000 **214,28 €**
· En eau froide
#71719, -000 **189,83 €**
· Outil de service pour désinfection thermique
#93913, -000 **22,12 €**



AXOR UNO MITIGEUR LAVABO ÉLECTRONIQUE MURAL

· Bec 225 mm
· Limiteur de débit 5 l/min
· Avec réglage de la température
#38120, -000 **1 108,71 €**
#38120, -670 **1 555,91 €**
#38120, -XXX* **1 663,05 €**
À compléter avec le corps encastré
#16180, -180 386,65 €



AXOR UNO MITIGEUR LAVABO ÉLECTRONIQUE MURAL

· Bec 161 mm
· Limiteur de débit 5 l/min
· Avec réglage de la température
#45110, -000 **1 090,07 €**
#45110, -XXX* **1 635,10 €**
À compléter avec le corps encastré
#16180, -180 386,65 €



AXOR CITTERIO MITIGEUR LAVABO ÉLECTRONIQUE MURAL

· Bec 221 mm
· Limiteur de débit 5 l/min
· Avec réglage de la température
#39118, -000 **1 218,17 €**
#39118, -XXX* **1 827,27 €**
À compléter avec le corps encastré
#16180, -180 386,65 €



* Les produits AXOR sont également disponibles en 10 finitions spéciales PVD. Pour plus des informations consultez la page 208

Céramiques et Miroirs de salle de bains



Montée en gamme céramique

Vasques et lavabos

XANUIA Q	XUNIVA	XELU Q
		

GOOD — BETTER — BEST

WC

ELUPURA ORIGINAL S ET Q Système de chasse AquaChannel	ELUPURA S ET Q Système de chasse AquaFall	ELUPURA S Système de chasse AquaHelix
		
		

GOOD — BETTER — BEST

Lavabos et Vasques



Technologies



Made to fit
Pour une installation facilitée, ce produit est fourni avec un isolant phonique pré-découpé sur-mesure.



SmartClean
Application d'un traitement spécifique évitant l'adhésion des salissures.

QUEL DESIGN ET QUELLE FORME PRÉFÉREZ-VOUS ?

Laissez exprimer votre style. Le type de lavabo, la forme et la taille sont à choisir en fonction de vos envies et de la taille de votre meuble.

vasque à poser

vasque semi-encastré

vasque sous-plan

plan vasque

Plan Vasque



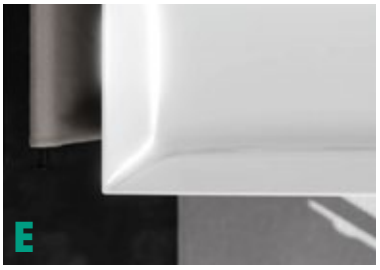

Vasque à poser









Lavabo



- **Q** combine des lignes douces et droites.
- **E** se concentre sur les arêtes et les contours clairs.
- **S** correspond à des formes fluides et rondes
- **D** évoque l'élégance avec ses courbes allongées.
- **U** rappelle les pistes de course avec des courbes dynamiques.
- **Q** combine des lignes douces et droites.

Xanuia Q









1 LAVE-MAINS

Petit lavabo

360/250	#60129450	69,60€
450/340	#60130450	98,00€
500/390	#60131450	105,10€

2 LAVABO À POSER

Base du lavabo poncée, à poser sur un plan stratifié

550/480	#60132450	112,20€
600/480	#60133450	119,30€
650/480	#60134450	126,40€
700/480	#60221450	202,00€
800/480	#60225450	258,70€

3 LAVABO / PLAN VASQUE

Lavabo suspendu ou posé sur toute la largeur d'un meuble

550/480	#60238450	182,20€
600/480	#60243450	189,30€
650/480	#60252450	196,40€
700/480	#60248450	272,00€
800/480	#60250450	328,70€

4 LAVABO COMPACT

Lavabo plus étroit

550/370	#60209450	138,20€
600/370	#60213450	145,30€
650/390	#60617450	152,40€

+ COLONNE EN OPTION

Demi-colonne	#60174450	42,40€
Demi-colonne	#60175450	55,80€
Pied intégral	#60176450	50,90€



La gamme Xanuia Q existe également sans trou pour le robinet, sans trop-plein et avec l'option SmartClean (voir Tarif 2025).

LES + DE LA GAMME

- **Facile à nettoyer :** grâce au revêtement SmartClean qui protège le produit des taches.
- **Installation silencieuse :** tapis d'insonorisation sur mesure inclus.
- **Personnalisation :** disponible dans différentes dimensions et s'adapte à toutes les configurations.
- **Compact :** existe en version compact pour plus d'accessibilité dans une salle de bains PMR.

Xelu Q







1 LAVE-MAINS

Petit lavabo
Avec plage de pose à droite

360/250	#61084450	236,00 €

Avec plage de pose à gauche

360/250	#61085450	236,00 €

2 LAVABO À POSER

Base du lavabo poncée, à poser sur un plan stratifié

500/480	#61014450	386,00 €
600/480	#61018450	433,30 €
800/480	#61022450	662,20 €
1000/480	#61039450	795,80 €
1200/480	#61109450	1001,10 €

Avec plage de pose à gauche

800/480	#61033450	764,70 €

Avec 2 trous pour robinets

1000/480	#61040450	795,80 €
1200/480	#61044450	1001,10 €

3 LAVABO / PLAN VASQUE

Lavabo suspendu ou posé sur toute la largeur d'un meuble

500/480	#61012450	316,00 €
600/480	#61016450	363,30 €
800/480	#61020450	592,20 €
1000/480	#61036450	725,80 €
1200/480	#61108450	931,10 €

Avec plage de pose à droite

800/480	#61024450	694,70 €

Avec 2 trous pour robinets

1000/480	#61037450	725,80 €
1200/480	#61042450	931,10 €



La gamme Xelu Q existe également sans trou pour le robinet et dans d'autres dimensions (voir Tarif 2025).

LES + DE LA GAMME

- **Esthétique :** cache-bonde en céramique inclus.
- **Facile à nettoyer :** grâce au revêtement SmartClean qui protège le produit des taches.
- **Installation silencieuse :** tapis d'insonorisation sur mesure inclus.
- **Personnalisation :** disponible dans différentes dimensions et s'adapte à toutes les configurations.

Xuniva

Vasques sous-plan

Choisissez la forme et la taille souhaitées

Xuniva S



VASQUE SOUS-PLAN 350/350MM
· Sans trou pour robinet
· Avec trop-plein
#60151450 122,30 €
· Avec SmartClean
#61046450 212,30€

Xuniva D



VASQUE SOUS-PLAN 450/350MM
· Sans trou pour robinet
· Avec trop-plein
#60152450 151,90 €
· Avec SmartClean
#61048450 241,90€

Xuniva U



VASQUE SOUS-PLAN 450/350MM
· Sans trou pour robinet
· Avec trop-plein
#60153450 184,90 €
· Avec SmartClean
#61050450 274,90€

Xuniva Q



VASQUE SOUS-PLAN 450/350MM
· Sans trou pour robinet
· Avec trop-plein
#60154450 201,30 €
· Avec SmartClean
#61052450 291,30€

Vasques semi-encastrées

1. Choisissez la forme et la taille souhaitées
2. Choisissez votre solution, avec ou sans trou pour robinet

Xuniva S (sans trou pour robinet)



VASQUE SEMI-ENCASTRÉE 400/400MM
· Sans trou pour robinet
· Avec trop-plein
#60155450 158,50 €
· Avec SmartClean
#61054450 248,50€

Xuniva D (sans trou pour robinet)



VASQUE SEMI-ENCASTRÉE 550/400MM
· Sans trou pour robinet
· Avec trop-plein
#60156450 181,80 €
· Avec SmartClean
#61058450 271,80€

Xuniva U (sans trou pour robinet)



VASQUE SEMI-ENCASTRÉE 550/400MM
· Sans trou pour robinet
· Avec trop-plein
#60157450 201,30 €
· Avec SmartClean
#61062450 291,30€

Xuniva Q (sans trou pour robinet)



VASQUE SEMI-ENCASTRÉE 550/400MM
· Sans trou pour robinet
· Avec trop-plein
#60158450 214,70 €
· Avec SmartClean
#61066450 304,70€

Xuniva S (avec trou pour robinet)



VASQUE SEMI-ENCASTRÉE 450/450MM
· Avec trop-plein
· Avec trop-plein
#60159450 181,80 €
· Avec SmartClean
#61056450 271,80€

Xuniva D (avec trou pour robinet)



VASQUE SEMI-ENCASTRÉE 550/450MM
· Avec trop-plein
· Avec trop-plein
#60160450 204,80 €
· Avec SmartClean
#61060450 294,80€

Xuniva U (avec trou pour robinet)



VASQUE SEMI-ENCASTRÉE 550/450MM
· Avec trop-plein
· Avec trop-plein
#60161450 231,10 €
· Avec SmartClean
#61064450 321,10€

Xuniva Q (avec trou pour robinet)



VASQUE SEMI-ENCASTRÉE 550/450MM
· Avec trop-plein
· Avec trop-plein
#60162450 254,40 €
· Avec SmartClean
#61068450 344,40€

Xuniva

Vasques à poser

1. Choisissez la forme et la taille souhaitées
2. Choisissez votre solution, avec ou sans trou pour robinet

Xuniva S (sans trou pour robinet)

VASQUE À POSER 300/300MM
· Sans trou pour robinet
· Sans trop-plein
#60163450 158,50 €
Avec SmartClean
#61070450 248,50 €

VASQUE À POSER 400/400MM
· Sans trou pour robinet
· Sans trop-plein
#60164450 204,80 €
· Avec SmartClean
#61071450 294,80 €

Xuniva S (avec trou pour robinet)



VASQUE À POSER 450/450MM
· Avec trou pour robinet
· Avec trop-plein
#60169450 234,30 €
· Avec SmartClean
#61076450 324,30 €

Xuniva D (sans trou pour robinet)

VASQUE À POSER 550/400MM
· Sans trou pour robinet
· Sans trop-plein
#60165450 234,30 €
· Avec SmartClean
#61072450 324,30 €

Xuniva D (avec trou pour robinet)



VASQUE À POSER 600/450MM
· Avec trou pour robinet
· Avec trop-plein
#60170450 270,80 €
· Avec SmartClean
#61078450 360,80 €

Xuniva U (sans trou pour robinet)

VASQUE À POSER 550/400MM
· Sans trou pour robinet
· Sans trop-plein
#60166450 270,80 €
· Avec SmartClean
#61073450 360,80 €

Xuniva U (avec trou pour robinet)



VASQUE À POSER 600/450MM
· Avec trou pour robinet
· Avec trop-plein
#60171450 290,60 €
· Avec SmartClean
#61080450 380,60 €

Xuniva Q (sans trou pour robinet)

VASQUE À POSER 300/300MM
· Sans trou pour robinet
· Sans trop-plein
#60167450 191,50 €
· Avec SmartClean
#61074450 281,50 €

VASQUE À POSER 550/400MM
· Sans trou pour robinet
· Sans trop-plein
#60168450 290,60 €
· Avec SmartClean
#61075450 380,60 €

Xuniva Q (avec trou pour robinet)



VASQUE À POSER 600/450MM
· Avec trou pour robinet
· Avec trop-plein
#60172450 313,80 €
· Avec SmartClean
#61082450 403,80 €

WC



Technologies

Pour des WC esthétiques, confortables et hygiéniques



SoftClose : l'abattant et le couvercle des toilettes se ferment doucement et silencieusement. Pour plus de confort et de sécurité dans votre salle de bains.



QuickRelease : grâce au système de charnière QuickRelease, l'abattant et le couvercle des toilettes se retirent en toute simplicité. Pour un entretien sans effort.



SmartClean : l'application d'un traitement spécifique sur la céramique permet d'éviter l'adhésion des salissures.

OU

HygièneEffect : réduit la propagation des bactéries* pour un entretien impeccable.

*Escherichia coli ATCC 8739/Salmonella enterica ATCC 13076.
Test: ISO 22196: 2011-08

Smart Clean

Hygiene Effect



Système de chasse **AquaChannel**



Système de chasse **AquaFall**



Système de chasse **AquaHelix**

WC

Esthétiques, confortables et hygiéniques

ELUPURA ORIGINAL S



ABATTANT SOFTCLOSE ET QUICKRELEASE

SANS BRIDE

RÉSISTANT AUX RAYURES

Système de chasse AquaChannel



Existe en version monobloc à poser

ELUPURA S



Système de chasse AquaFall

Existe avec le système de chasse AquaHelix



AUTRES VERSIONS



ELUPURA ORIGINAL Q



ELUPURA Q





LES + DE LA GAMME

- **Hygiénique :** le revêtement HygieneEffect réduit la prolifération des bactéries pour un entretien impeccable.
- **Nettoyage facile :** le revêtement SmartClean protège des taches et l'abattant QuickRelease se retire en toute simplicité.
- **Confort d'utilisation :** grâce à l'abattant SoftClose pour une fermeture en douceur.

Smart Clean | Hygiene Effect | Made to fit NoiseReduction | Quick Release | Soft Close

EluPura Original



ELUPURA ORIGINAL S
PACK WC SUSPENDU

· Système de chasse AquaChannel
· Avec abattant et couvercle
· SoftClose et QuickRelease
#60288450 **296,52€**
· Avec option SmartClean
#61180450 **406,04€**
· Avec option HygieneEffect
#62050450 **376,43€**



ELUPURA ORIGINAL Q
PACK WC SUSPENDU 540

· Système de chasse AquaChannel
· Avec abattant et couvercle
· SoftClose et QuickRelease
#60289450 **326,24€**
· Avec option SmartClean
#61182450 **450,45€**
· Avec option HygieneEffect
#62051450 **420,84€**



ELUPURA ORIGINAL S
PACK WC MONOBLOC 640

· Système de chasse AquaChannel
· Avec réservoir, abattant et couvercle
· SoftClose et QiuckRelease
#60205450 **452,55€**



ELUPURA ORIGINAL Q
PACK WC MONOBLOC 640

· Système de chasse AquaChannel
Avec réservoir, abattant et couvercle
#60206450 **633,15€**

EluPura



ELUPURA S
PACK WC SUSPENDU 540

· Système de chasse AquaFall
· Avec abattant et couvercle
· SoftClose et QuickRelease
#60292450 **464,40€**
· Avec option SmartClean
#61119450 **549,00€**
· Avec option HygieneEffect
#62021450 **520,80€**



ELUPURA Q
PACK WC SUSPENDU 540

· Système de chasse AquaFall
· Avec abattant et couvercle
· SoftClose et QuickRelease
#60293450 **491,10€**
· Avec option SmartClean
#61117450 **581,80€**
· Avec option HygieneEffect
#62023450 **547,10€**



ELUPURA S
PACK WC SUSPENDU 540

· Système de chasse AquaHelix
· Avec abattant et couvercle Slim
· SoftClose et QuickRelease
· Avec option SmartClean
NF
#61115450 **723,10€**
· Avec option HygieneEffect
NF
#62025450 **694,90€**

Miroirs







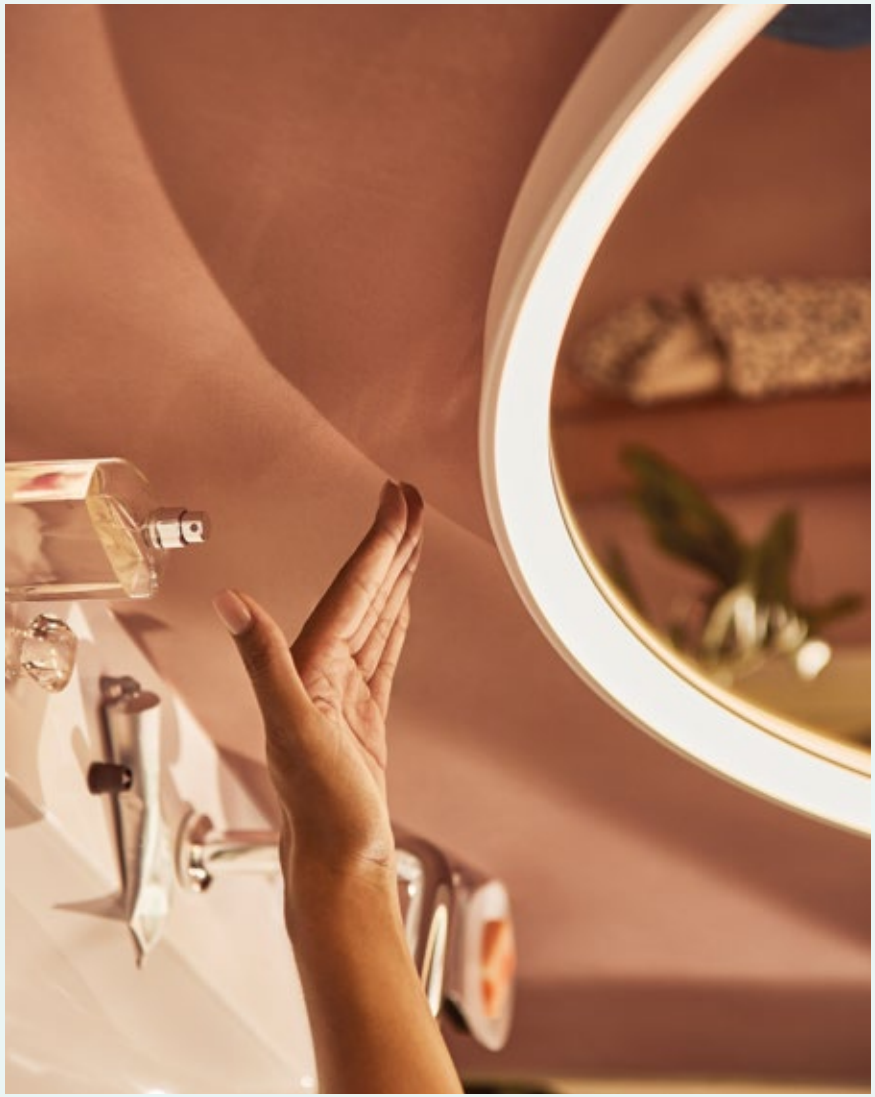

Miroirs

Donnez vie à votre salle de bains avec style

XARITA LITE Q



AVEC LED HORIZONTALES

AVEC CADRE LUMINEUX 3D

2 DESIGNS
(SOFTSQUARE OU CARRÉ ET ROND)

CAPTEUR INFRAROUGE



Existe avec interrupteur mural

XARITA E



Existe avec capteur tactile
Inclus 8 scénarios de lumière



Smart Touch

AUTRES VERSIONS

XARITA LITE Q
AVEC LED LATÉRALES

XARITA LITE S
AVEC LED CIRCULAIRES



XARITA S







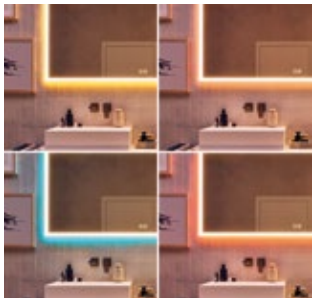

LES + DE LA GAMME

- **Résistant à l'humidité :** grâce à des matériaux adaptés à la salle de bains (IP44).
- **Anti-buée :** système de désambuage intégré au miroi**r.**
- **Confort d'utilisation :** éclairage réglable et fonction mémoire pour un usage personnalisé.
- **Durabilité :** produits contenant des matériaux recyclables et des composants interchangeables.

Miroirs

AntiFog | Moisture Proof | Touchless Sensor

XARITA LITE

XARITA LITE Q AVEC LED HORIZONTALES ET CAPTEUR INFRAROUGE

Dimensions (mm)	Éclairage	Référence	Prix
700/600*	9 W	54970700	548,10€
800/700	10 W	54971700	595,10€
1000/700	12 W	54972700	640,30€
1200/700	15 W	54973700	696,70€

* Versions 700/360 et 700/500 existantes

XARITA LITE Q AVEC LED LATÉRALES ET CAPTEUR INFRAROUGE

Dimensions (mm)	Éclairage	Référence	Prix
700/600	16 W	54975700	685,70 €
800/700	16 W	54976700	732,50 €
1000/700	16 W	54977700	777,50 €
1200/700	16 W	54978700	835,90 €

* Version 700/500 existante

XARITA LITE S AVEC LED CIRCULAIRES ET CAPTEUR INFRAROUGE

Dimensions (mm)	Éclairage	Référence	Prix
700	14 W	54979700	754,10€
900	19 W	54980700	855,60€

Les miroirs Xarita Lite existent également en finition Noir mat (voir Tarif 2025)

XARITA



XARITA E AVEC CAPTEUR INFRAROUGE

Dimensions (mm)	Éclairage	Référence	Prix
500/50	26 W	54998700	912,60€
800/50	32 W	54996700	1 068,30€
1200/50	40 W	54994700	1 389,60€
1600/50	49 W	54992700	1 588,50€



XARITA S AVEC CAPTEUR INFRAROUGE

Dimensions (mm)	Éclairage	Référence	Prix
700	24 W	54991700	1 485,90€
900	31 W	54990700	1 606,50€



XARITA E AVEC CAPTEUR TACTILE

Dimensions (mm)	Éclairage	Référence	Prix
500/50	55 W	54989700	1 416,60€
800/50	69 W	54987700	1 710,90€
1200/50	88 W	54985700	2 096,10€
1600/50	107 W	54983700	2 431,80€



XARITA S AVEC CAPTEUR TACTILE

Dimensions (mm)	Éclairage	Référence	Prix
700	53 W	54982700	1 894,50€
900	70 W	54981700	2 177,10€

Les miroirs Xarita E existent également dans d'autres dimensions (voir Tarif 2025)

● Noir mat -670 ○ Blanc mat -700

Robinetterie Cuisine









Mitigeurs de cuisine avec bec mobile



- Rinçage de l'évier facilité : bec mobile
- Jet peu éclaboussant : eau enrichie en air grâce à AirPower
- Anti-brûlure : limiteur température réglable
- Poignée durablement stable et fluide grâce au système de fixation Boltic
- Entretien facilité : mousseur anticalcaire QuickClean



LOGIS M31 120 ECO C3 COOLSTART

· Cartouche céramique à deux vitesses (butée à 50%)
· Démarrage en eau froide poignée centrée
· Orientable sur 360°
· Hauteur totale : 157 mm

NF E1 C3 A1 U3

#71837, -000 **127,18 €**



LOGIS M31 160 ECO C3 COOLSTART

· Cartouche céramique à deux vitesses (butée à 50%)
· Démarrage en eau froide poignée centrée
· Orientable sur 360°
· Hauteur totale : 234 mm

NF E1 C3 A1 U3

#71839, -000 **138,59 €**



ZESIS M33 150 COOLSTART / 2 VITESSES

· Cartouche céramique à deux vitesses (butée à 50%)
· Démarrage en eau froide poignée centrée
· Orientable sur 60 ou 110°
· Hauteur totale : 214 mm

#74813, -000 **138,59 €**



ZESIS M33 150

· Orientable sur 60, 110 ou 360°
· Hauteur totale : 214 mm

#74802, -670, -800 **194,49 €**



FOCUS M42 120 COOLSTART / 2 VITESSES

· Cartouche céramique à deux vitesses (butée à 50%)
· Démarrage en eau froide poignée centrée
· Orientable sur 360°
· Hauteur totale : 221 mm

NF E1 C3 A2 U3

#71805, -000 **163,05 €**



FOCUS M41 160 ECO C3

· Cartouche céramique à deux vitesses (butée à 50%)
· Démarrage en eau froide poignée centrée
· Orientable sur 360°
· Hauteur totale : 229 mm

NF E1 C3 A1 U3

#31816, -000 **154,03 €**

Existe en inox, version non C3

#31806, -800 **214,28 €**



LOGIS M31 MITIGEUR MURAL

· Orientable sur 220°

#71836, -000 **192,16 €**



VERNIS BLEND M35 210

· Orientable sur 120 ou 360°
· Hauteur totale : 332 mm

#71870, -000	161,87€
#71870, -670	227,10€



VERNIS SHAPE M35 210

· Orientable sur 120 ou 360°
· Hauteur totale : 331 mm

#71871, -000	218,94€
#71871, -670	307,45€



LOGIS M31 260

· Orientable sur 110, 150, ou 360°
· Hauteur totale : 332 mm

#71835, -000	185,17€

▸ Version classement NF/ECAU
NF E0 C3 A3 U3

#71835S	185,17€



FOCUS M41 260 BEC HAUT

· Orientable sur 110, 150 ou 360°
· Hauteur totale : 338 mm

#31820, -000	213,54€
#31820, -670	322,60€
#31820, -800	276,01€

▸ Version classement NF/ECAU
NF E0 C3 A3 U3

#31820S	213,54€



FOCUS M42 220

· Orientable à 360°
· Hauteur totale : 348 mm

#71802, -000	225,94€
#71802, -800	288,82€



FOCUS M41 280

· Orientable sur 110, 150 ou 360°
· Hauteur totale : 305 mm

#31817, -000	252,72€
#31817, -670	368,01€
#31817, -800	331,90€



TALIS M54 220

· Orientable sur 60°, 110°, 150° ou 360°
· Hauteur totale : 339 mm

#72806, -000	243,40€
#72806, -670	316,78€
#72806, -800	316,78€



TALIS M54 270

· Orientable sur 60°, 110°, 150° ou 360°
· Hauteur totale : 296 mm

#72840, -000	236,42€
#72840, -670	307,45 €
#72840, -800	307,45€



TALIS M54 220

· Orientable sur 60, 110, 150 ou 360°
· Hauteur totale : 390 mm

#72804, -000	337,74€
#72804, -670	361,02€
#72804, -800	361,02€



METRIS SELECT M71 260

· Orientable sur 110, 150 ou 360°
· Hauteur totale : 304 mm

#14847, -000	472,83€
#14847, -800	627,72€

Chromé - 000 Noir mat -670 Aspect acier inox -800

Mitigeurs de cuisine bec mobile, douchette et/ou bec extractible



- Champ d'action élargi de 50cm
- Jets multi-fonctions : jet mono pour le remplissage rapide, et/ou pluie pour rincer sans éclabousser
- Rendu ordonné remise en place de la douchette dans le bec
- Guidage facile du flexible : boîtier sBox en option



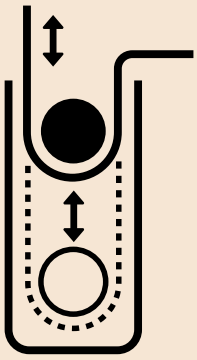

sBox



ZESIS M33 150 AVEC DOUCHETTE EXTRACTIBLE 2 JETS

· Orientable à 150°
· Hauteur totale : 214 mm

#74800, -000	192,16€
#74800, -670	269,03€
#74800, -800	269,03€

· Existe avec boîtier sBox Lite

#74803, -000	220,10€
#74803, -670	293,48€
#74803, -800	293,48€



FOCUS M42 150 AVEC DOUCHETTE EXTRACTIBLE 1 JET

· Orientable à 120°
· Hauteur totale : 222 mm
E0 C1 A3 U3

#71814, -000	218,94€
#71814, -800	300,47€



FOCUS M42 180 AVEC DOUCHETTE EXTRACTIBLE 2 JETS

· Orientable à 360°
· Hauteur totale : 364 mm

#71801, -000	312,12€
#71801, -800	404,12€



FOCUS M41 240 AVEC DOUCHETTE EXTRACTIBLE 2 JETS

· Orientable à 150°
· Hauteur totale : 406 mm

#31815, -000	327,89€
#31815, -670	462,35€
#31815, -800	432,07€



TALIS M54 210 AVEC DOUCHETTE EXTRACTIBLE 2 JETS

· Orientable sur 60, 110, 150 ou 360°
· Hauteur totale : 435 mm
· Jet laminaire, jet pluie

#72800, -000	404,12€
#72800,- 670	525,24€
#72800,-800	525,24€

· Existe avec boîtier sBox

#72801, -000	461,19€
#72801, -670	582,31€
#72801, -800	582,31€



TALIS M51 160 AVEC DOUCHETTE EXTRACTIBLE 2 JETS

· Orientable sur 110 ou 150°
· Hauteur totale : 350 mm

#72815, -000	432,07€
#72815, -800	564,83€

· Existe avec boîtier sBox

#73850, -000	497,28€
#73850, -800	619,57€



CENTO XXL SEMI-PRO AVEC DOUCHETTE EXTRACTIBLE 2 JETS

· Orientable à 360°
· Hauteur totale : 600 mm

#14806, -000	490,30€



TALIS SELECT M51 220 AVEC DOUCHETTE EXTRACTIBLE 2 JETS

· Orientable sur 110 ou 150°
· Hauteur totale : 335 mm
· 2 jets : laminaire, pluie
· Existe avec boîtier sBox

#73868, -000	607,92€
#73868, -800	781,44€



METRIS M71 240 AVEC BEC EXTRACTIBLE 2 JETS

· Orientable sur 110 ou 150°
· Hauteur totale : 350 mm
· Existe avec boîtier sBox

#73817, -000	659,17€
#73817, -800	831,53€

Chromé - 000 Noir mat -670 Aspect acier inox -800

Références hansgrohe

Hôtellerie





Droits d'auteur : Alexandre Montagne





LES SUITES DE L'ÎLE BARBE *****

LIEU
Lyon

ARCHITECTE
Editions limitées by Jorge GRASSO

COLLECTION
Metropol, Rainfinity, Showerselect E



Références hansgrohe

Hôtellerie



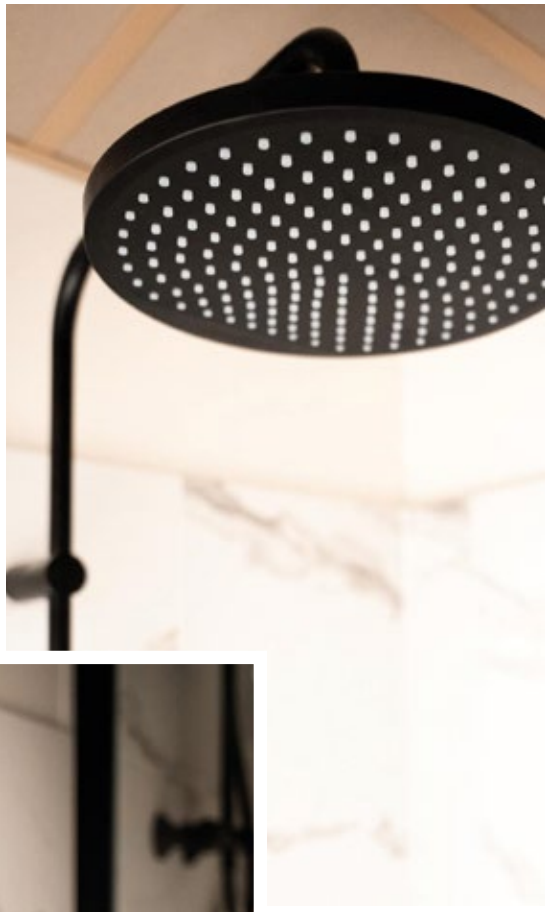



Droits d'auteur : Bô Hôtels Ambronay



BÔ HÔTELS

LIEU
Ambronay

COLLECTION
Finoris, Rebris S, Pulsify S

Références hansgrohe

Résidentiel



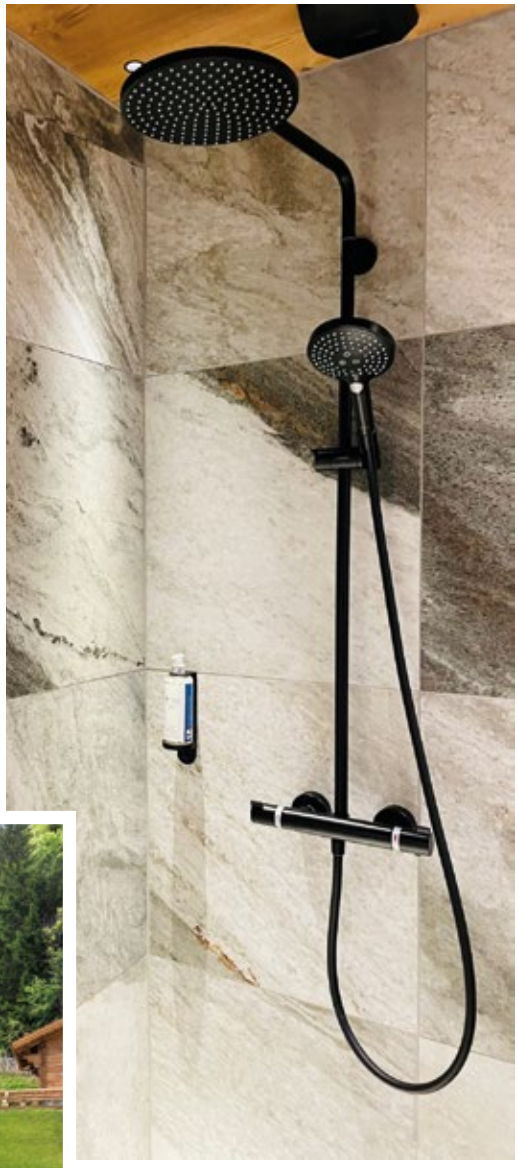





CHÂLET HAPPYVIEW, LE GRAND-BORNAND

LIEU
Le Grand-Bornand

COLLECTION
Metropol, Raindance

Droits d'auteur : Châlet Happyview



AXOR Montreux





AXOR Showerselect ID



AXOR ShowerComposition

AXOR



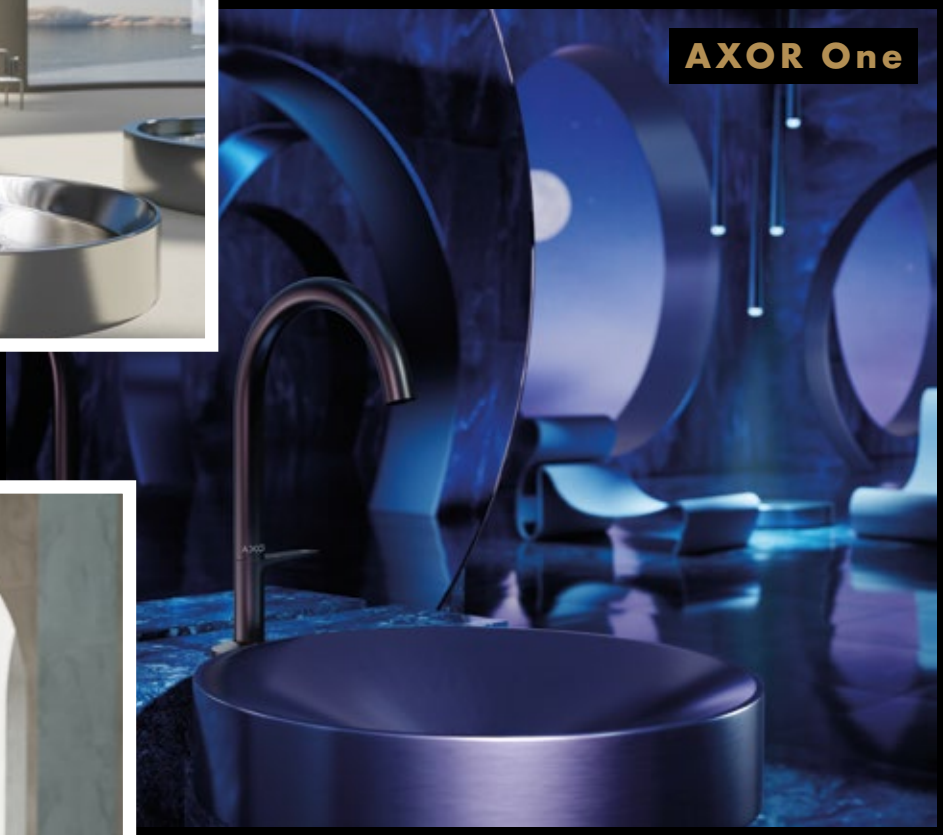



AXOR FlushPlate



Découvrez
l'ensemble des
collections AXOR.

A

AXOR est synonyme d'aménagement de salles de bains personnalisées, depuis 30 ans. Les clients peuvent choisir parmi un large assortiment d'environ 2 000 produits. La marque propose des gammes complètes de robinetteries et de douches dans des designs allant du classique à l'avant-gardisme.

La philosophie et la genèse des différentes collections sont uniques. Inspirées de la griffe de leur designer respectif, les collections de salle de bains offrent une grande diversité de styles. De multiples prix de design internationaux – dont de nombreuses distinctions et médailles d'or – confirment les exigences élevées d'AXOR en matière de design.

LES DESIGNERS
partenaires de la marque AXOR



PHILIPPE STARCK



ANTONIO CITTERIO



JEAN-MARIE MASSAUD



PATRICIA URQUIOLA



NENDO



EDWARD BARBER & JAY OSGERBY



PHOENIX DESIGN



FRONT

AXOR FINISHPLUS

DISPONIBLE À L'UNITÉ



LAITON BROSSÉ
-950



ASPECT DORÉ POLI
-990



ASPECT DORÉ BROSSÉ
-250



BRONZE BROSSÉ
-140



ROUGE DORÉ POLI
-300



ROUGE DORÉ BROSSÉ
-310



NICKEL BROSSÉ
-820



NOIR MAT
-670
Disponible uniquement sur une sélections de produits.



ASPECT ACIER INOX
-800



NOIR CHROMÉ POLI
-330



NOIR CHROMÉ BROSSÉ
-340



BLANC MAT
-700
Disponible uniquement sur une sélections de produits.

D'EXCLUSIF À UNIQUE

GRAVURE AU LASER, IMPRESSION ET GRAVURE PROFONDE







Apposition d'inscriptions comme les symboles d'identification des sorties

AXOR Signature transforme un robinet de salle de bains, un objet de design en pièce unique très personnelle et parfaitement adaptée aux besoins et aux goûts du client. Les prestations exclusives d'AXOR Signature comprennent l'allongement, le raccourcissement ou l'inscription. Qu'il s'agisse de l'écart entre le mur et le plan de lavabo nécessitant un ajustement ou de l'envie de changer les poignées. Pour des pièces uniques dans la salle de bains comme expression de sa propre personnalité, avec ses propres initiales ou son propre logo. Une création des experts AXOR.



MODIFICATION DE LA LONGUEUR

Rallonge d'un bec en fonction de la hauteur du lavabo.



INCRUSTATION DE PIERRES

Développement d'un produit selon les souhaits du client.



MODIFICATION DU PRODUIT

Association de différents designs.

Collections mitigeurs AXOR

ComfortZone : espace utile entre la vasque et le lavabo

AXOR Starck By Philippe Starck	AXOR Citterio C By Antonio Citterio	AXOR UNO By Phoenix Design	AXOR One By Barber Osgerby	AXOR Citterio M By Antonio Citterio	AXOR Citterio E By Antonio Citterio
 AXOR Starck 250 AXOR Starck 250	 AXOR Citterio C 250	 AXOR Uno 260 AXOR Uno 250	 AXOR One 270 AXOR One 260	 AXOR Citterio M 250	 AXOR Citterio E 250
 AXOR Starck 170		 AXOR Uno 200	 AXOR One 170		 AXOR Citterio E 190
		 AXOR Uno 190	 AXOR One 140		 AXOR Citterio E 130
 AXOR Starck 90	 AXOR Citterio C 125	 AXOR Uno 110 AXOR Uno 100		 AXOR Citterio M 100	
 AXOR Starck 100 À partir de 343€	 AXOR Citterio C 90 À partir de 363€	 AXOR Uno 80 À partir de 382€	 AXOR One 70 À partir de 429€	À partir de 443€	À partir de 508€

Comment lire l'aperçu produits : la montée en gamme traduit des fonctionnalités en plus. La qualité reste inchangée sur tous les produits de notre offre de robinetterie, quelle que soit sa position dans l'offre.

AXOR Montreux By Phoenix Design	AXOR Citterio By Antonio Citterio	AXOR Starck Organic By Philippe Starck	AXOR MyEdition By Phoenix Design	AXOR Urquiola By Patricia Urquiola	AXOR Edge By Jean-Marie Massaud	AXOR Starck V By Philippe Starck
 AXOR Montreux 210 AXOR Montreux 210	 AXOR Citterio 280 AXOR Citterio 270	 AXOR Starck Organic 240	 AXOR MyEdition 230	 AXOR Urquiola 280	 AXOR Edge 280	 AXOR Starck V 220
 AXOR Citterio 190	 AXOR Starck Organic 170	 AXOR Edge 190				
 AXOR Montreux 160	 AXOR Citterio 160	 AXOR Urquiola 130	 AXOR Edge 130	 AXOR Starck V 140		
 AXOR Montreux 100	 AXOR Citterio 110	 AXOR Urquiola 120				
		 AXOR Starck Organic 80	 AXOR MyEdition 70			
À partir de 573 €	À partir de 575 €	À partir de 594 €	À partir de 807 €	À partir de 841 €	À partir de 1 146 €	À partir de 1 428 €

Prix public HT

COLLECTIONS AXOR



CITTERIO C
Moderne
et élancé

AXOR UNO
Une géométrie
parfaite



AXOR SUITE VASQUE - RONDE
Uniquement universel



AXOR ONE
L'essence
de la simplicité



AXOR CITTERIO M
Style de vie urbain



AXOR MONTREUX
Le design traditionnel



AXOR CITTERIO E
Essence de l'élégance



AXOR CITTERIO
Un classique
contemporain

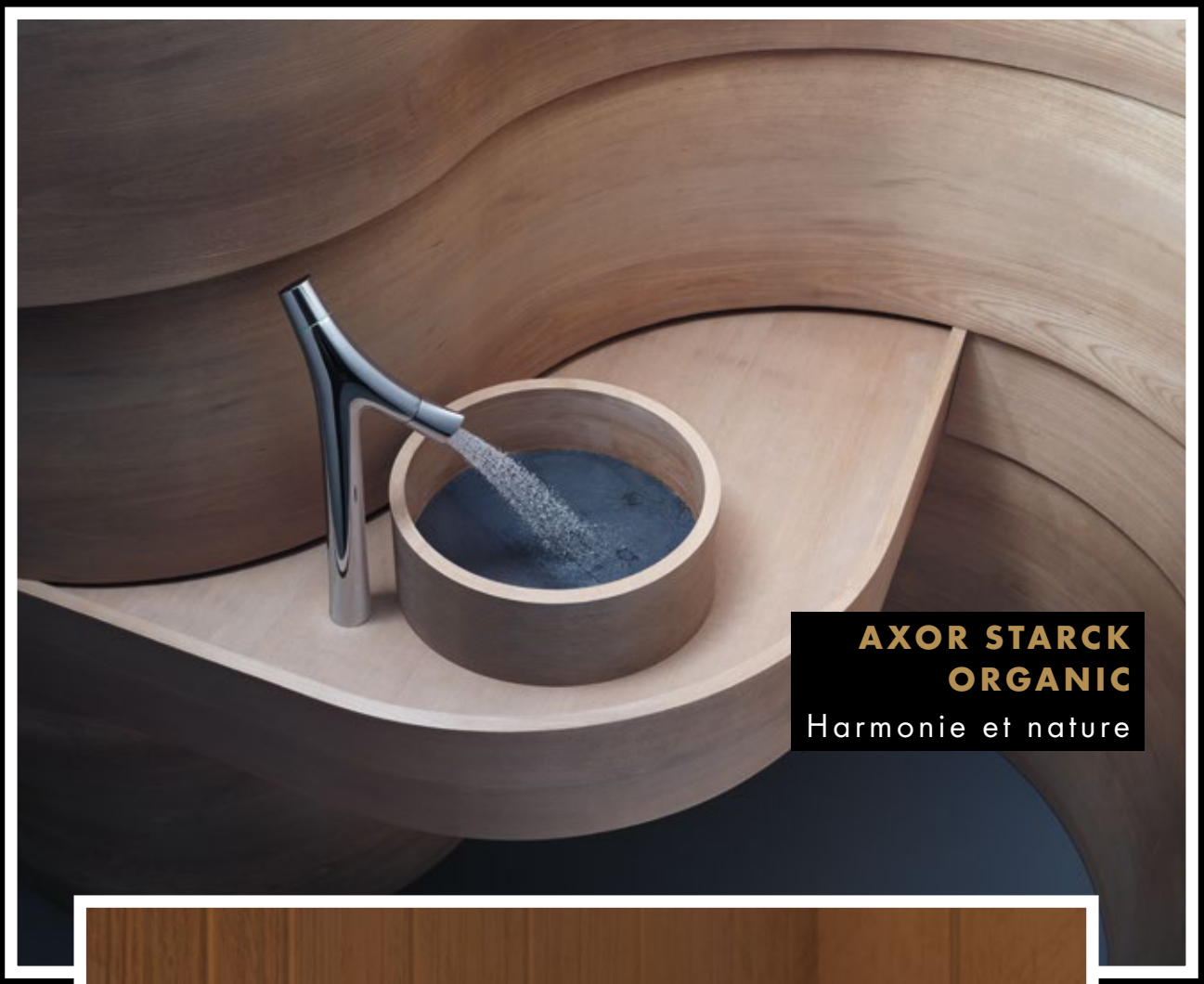

AXOR STARCK ORGANIC
Harmonie et nature

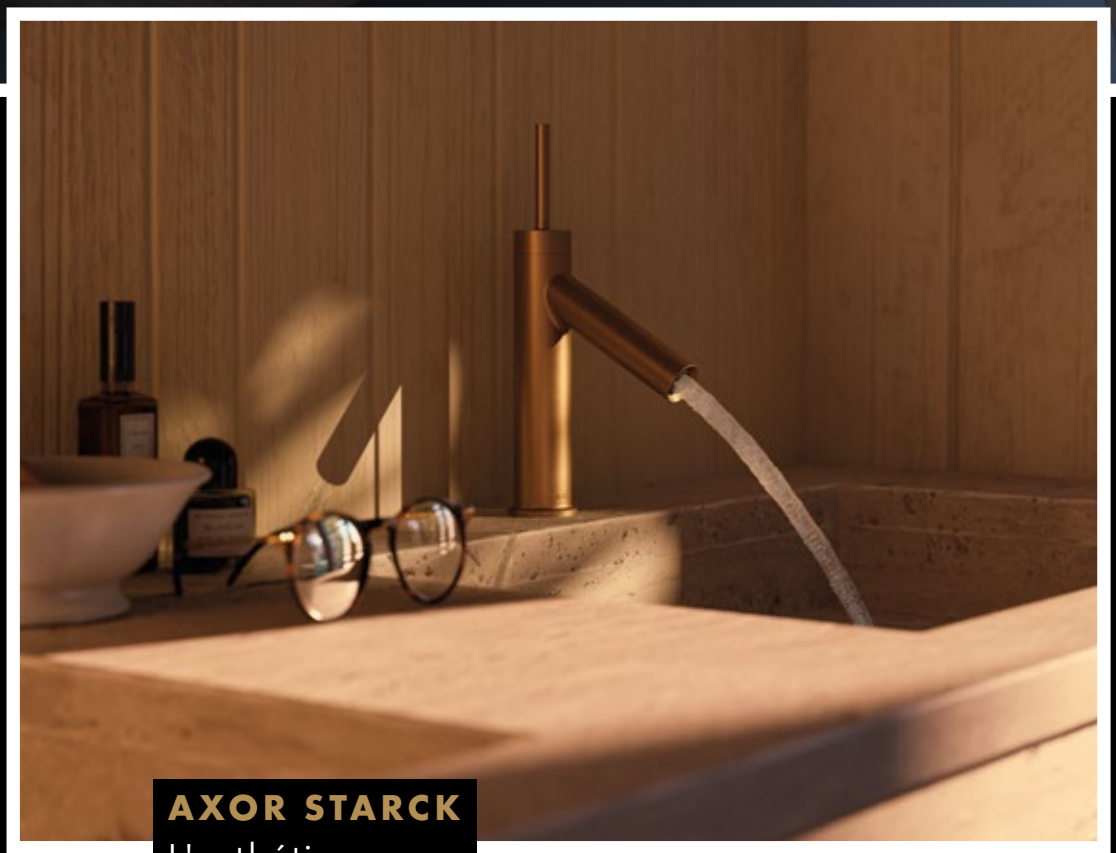

AXOR STARCK
L'esthétique
du minimalisme



AXOR EDGE
Sculpture architecturale



AXOR STARCK V
Le pouvoir du vortex



AXOR URQUIOLA
La poésie des sens



AXOR MYEDITION
Une affirmation
de la personnalité

AXOR SUITE
VASQUE - CARRÉ
Uniquement universel

AXOR MYEDITION

UNE NOUVELLE DIMENSION DE LA PERSONNALISATION

LA DÉFINITION DU LUXE PERSONNEL

Se démarquer, satisfaire un besoin d'originalité, emprunter de nouvelles voies – AXOR MyEdition représente tout cela. Le design épuré et rectiligne laisse libre cours à l'épanouissement et à la créativité personnelle. Avec des plaques élégantes réalisées dans des matériaux exclusifs au choix, AXOR MyEdition se place à l'avant-garde de l'ère de la personnalisation.

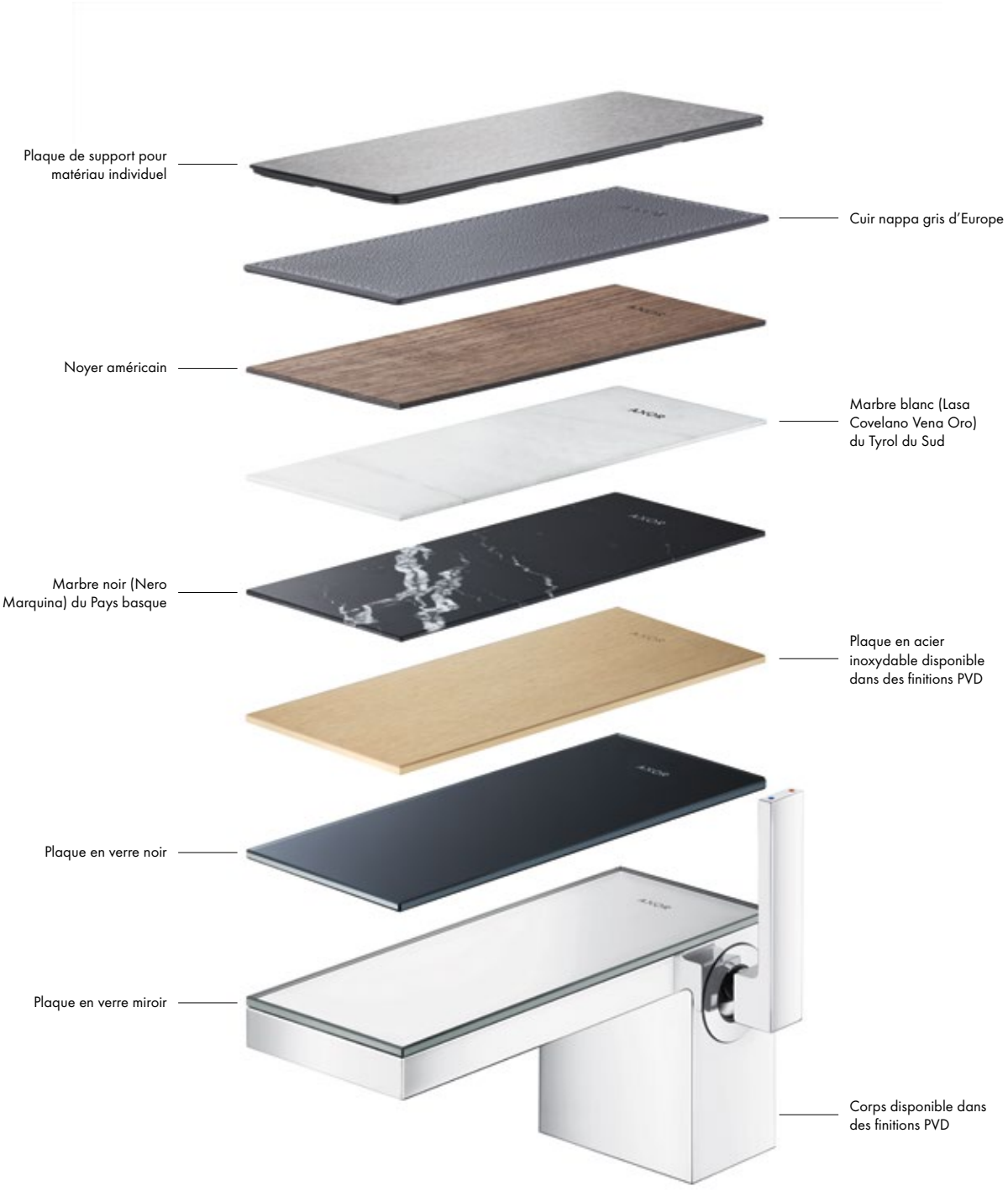

Le corps de chaque robinet est surmonté d'une plaque fascinante. Le verre, le métal, le bois, le marbre ou le cuir donnent plus d'éclat. En outre, une plaque de support permet d'intégrer vos propres matériaux. Une plus grande individualité n'est guère possible.


AXOR SHOWERS
L'excellence dans la douche

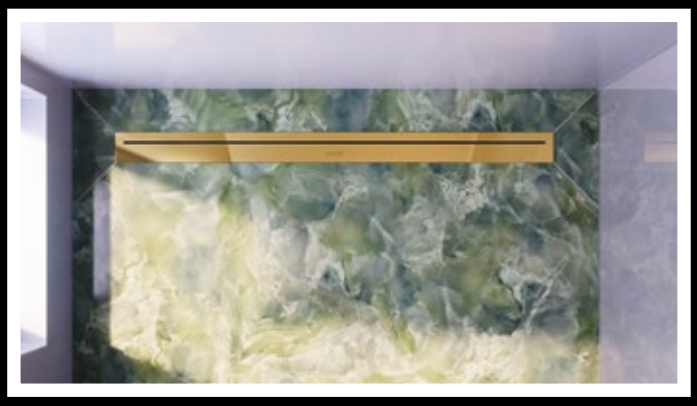

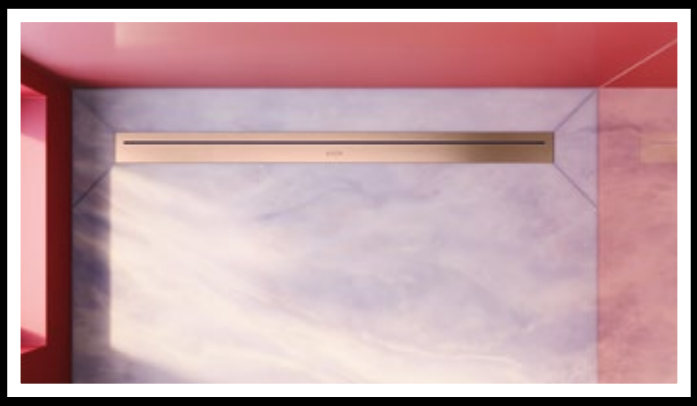

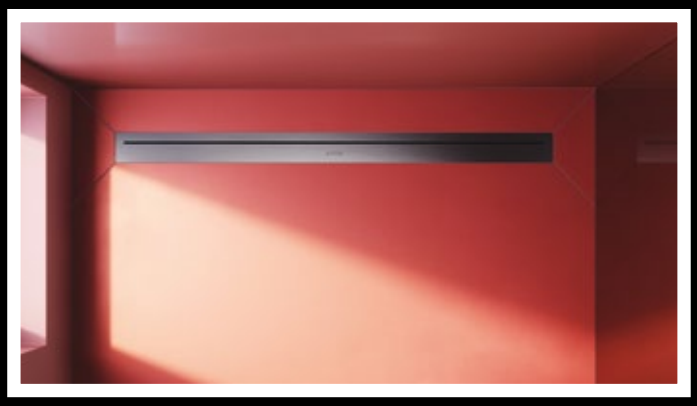

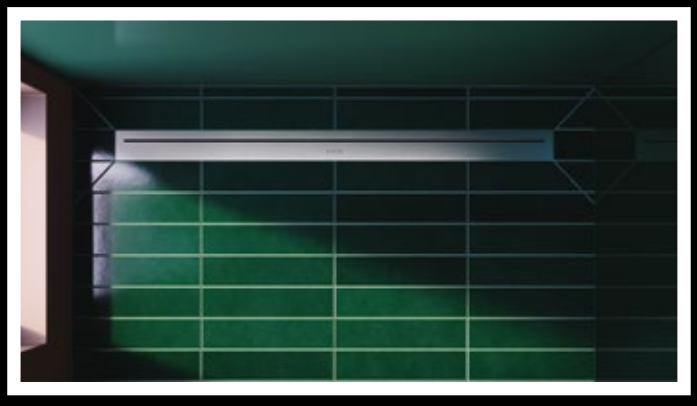

AXOR DRAIN

Changement
de perspective

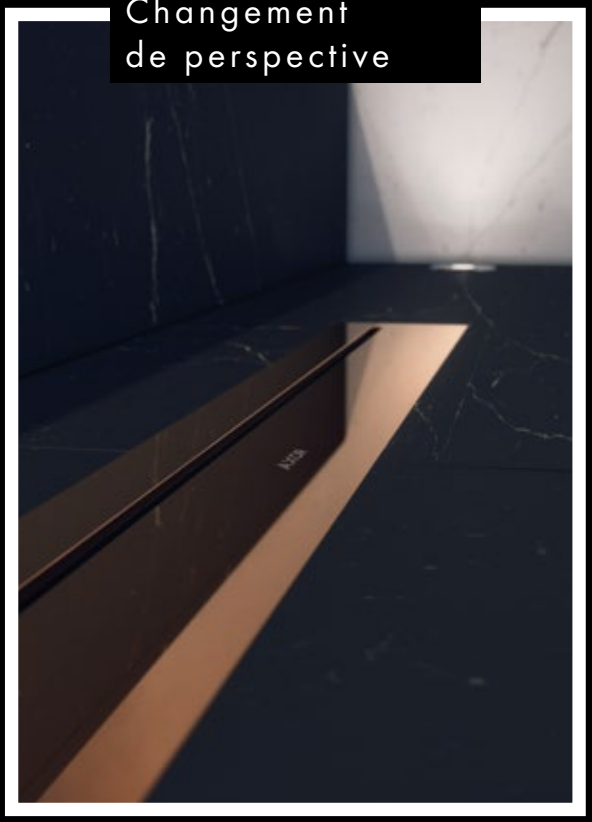



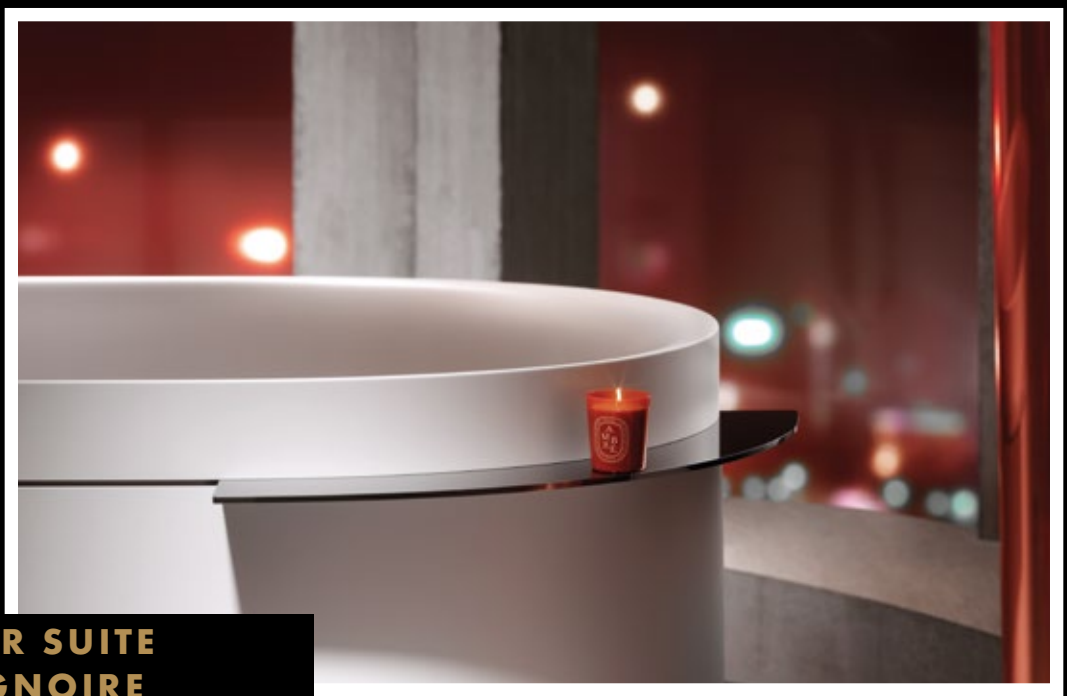

AXOR SUITE BAIGNOIRE

Uniquement universel

RÉFÉRENCES AXOR



HÔTELLERIE

HÔTEL CHOUCHOU, PARIS

LIEU
Paris, 9e arrondissement

ARCHITECTE
Michael Malapert

RÉALISATION
2021

COLLECTIONS
AXOR Citterio M
AXOR Starck
AXOR Showers





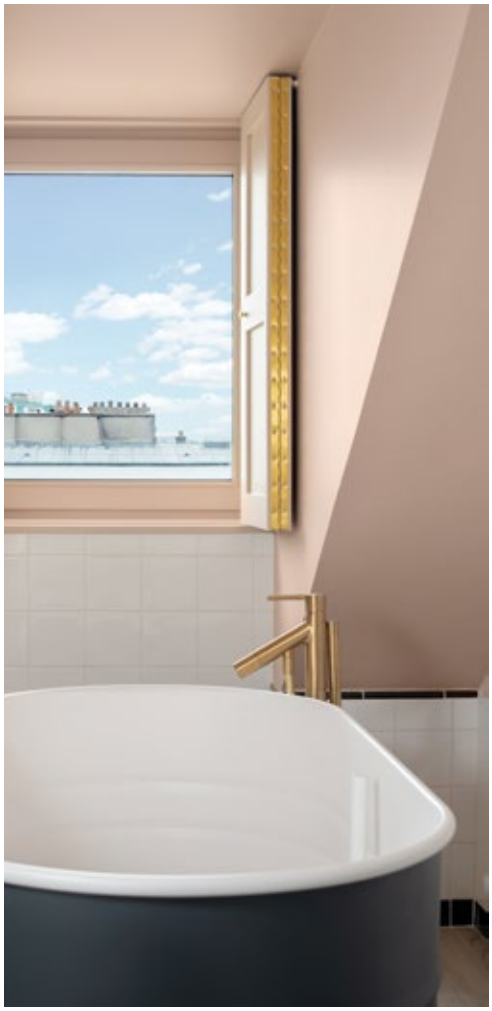



Droits d'auteur : Nicolas Anetson

ÔTELLERIE

BULGARI HOTEL PARIS

LIEU
Paris, 8e arrondissement

ARCHITECTE
ACPV ARCHITECTS
Antonio Citterio
Patricia Viel

COLLECTIONS
AXOR Citterio
AXOR Citterio E
AXOR Showers

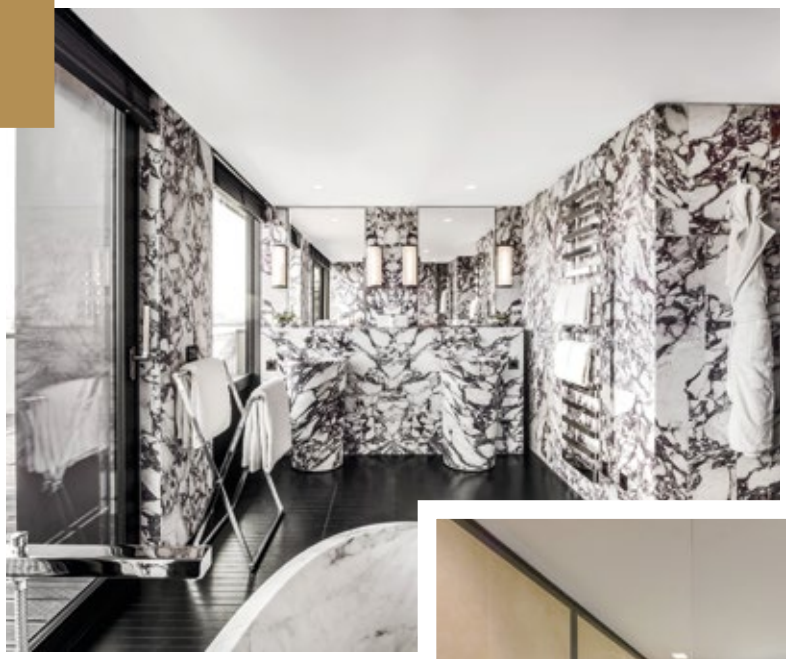







Droits d'auteur : Bulgari Hotels & Resorts





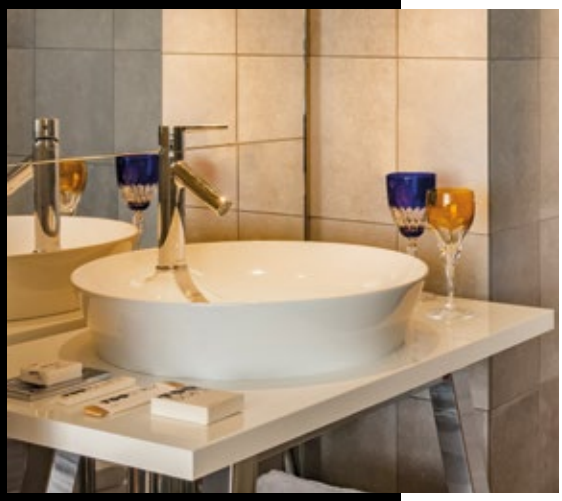



TOO HÔTEL, PARIS

LIEU
Paris, 13e arrondissement

ARCHITECTE
Philippe Starck
et Laurent Taïeb

COLLECTION
AXOR Strack



Droits d'auteur : TOO Hotel

RÉSIDENTIEL

RÉSIDENCE PRIVÉE
PAR L'ARCHITECTE TIPHAINE MODIN, NANTES

LIEU
Nantes

ARCHITECTE
Tiphaine Modin

COLLECTION
AXOR Montreux, AXOR Starck









Droits d'auteur : Elodie Dugué









ICONIC HOUSE, HOSSEGOR

LIEU
Hossegor, France

ARCHITECTE
Dorothée Delaye

COLLECTION
AXOR One



Droits d'auteur : Mr. TRIPPER
*Droits d'auteur : Sarah Arnould

hansgrohe

Life is waterful.

FRANCE
Hansgrohe S.A.R.L.
Parc de Haute Technologie
27, rue Georges Besse
92182 Antony Cedex · France
Tél. +33 1 46 11 45 00
Fax +33 1 46 11 45 39
pro.hansgrohe.fr

Découvrez hansgrohe en ligne
et sur les réseaux sociaux.