

# Produits de la Cuisine - Gamme encastrable

Edition Avril 2025

Miele. Immer Besser.*

*Toujours mieux

Notre devise

# Immer Besser

Bienvenue chez Miele

Telle est la devise choisie par nos arrière-grands-parents à la fondation de l'entreprise Miele en 1899. Pour avoir du succès, il faut se démarquer de la concurrence. Pour ce faire, il n'y a que deux voies possibles : Être moins cher ou meilleur que les autres.

**Il est pratiquement impossible de concilier es deux options. Les créateurs de Mliele ont donc opté pour la qualité « Immer Besser », c'est-à-dire « toujours mieux ».**

**Les innombrables distinctions et récompenses obtenues lors de tests**, mais surtout les millions de **clientes et clients satisfaits** dans le monde entier attestent de la capacité de Miele à répondre encore aujourd'hui à cette exigence élevée.

Cette année, nous fêtons le 125e anniversaire de notre entreprise. Plus que jamais, Miele est un symbole de **qualité et d'ingénierie hors pair.**

Une promesse qui dure.  125 ans au service de la qualité

Rappelons qu'un achat Miele, c'est agir pour le développement durable. En effet, notre production est soucieuse de la préservation des ressources, **et les appareils proposés se distinguent par leur grande longévité** et leur exemplarité en termes de consommation d'électricité, d'eau et de lessive. Nous faisons également preuve d'**estime à l'égard de nos partenaires**, qu'il s'agisse de nos collaborateurs, distributeurs, clients finaux, fournisseurs ou voisins.

Aujourd'hui, en tant que dirigeants de la société et copropriétaires de la quatrième génération, nous vous assurons de notre volonté de préserver cette philosophie.

Cordialement,

Markus Miele

et Reinhard Zinkann



**Dr Markus Miele et Dr Reinhard Zinkann**

# Durabilité et transmission.

Miele un jour, Miele pour toujours.



# Une cuisine que vous aimerez toute votre vie.

Les appareils de cuisine Miele.



Un design séduisant et une longévité qui ne cesse de vous enchanter.. Les appareils de cuisine Miele sont d'une grande polyvalence et d'une grande élégance.



Faites l'expérience d'une polyvalence de cuisson inégalée sans effort. Répondez à toutes vos envies gastronomiques, du pain artisanal parfaitement cuit au poulet rôti savoureux, sans oublier des desserts gourmands.



Conservez une odeur agréable dans votre cuisine, quel que soit le plat que vous préparez. Les tables de cuisson Miele éliminent efficacement les odeurs et les graisses, tandis que leur design élégant et Premium s'intègre parfaitement dans toutes les cuisines.



Cuisinez un repas complet sans vous soucier des différents temps de cuisson et températures pour chaque aliment. Mix & Match ajuste automatiquement les réglages, garantissant que les cuissons de tous les aliments seront terminées en même temps. Savourez de délicieux repas tout en économisant de l'énergie et du temps.





# Immer Besser

## Toujours mieux - par Miele


04 Une cuisine que vous aimerez toute votre vie.

10 Le bon goût commence par le design

14 Une flexibilité pour tous les goûts

16 Systèmes de commande - La simplicité du bout des doigts

18 « Immer Besser », Toujours mieux : notre exigence

20 Il existe de nombreux arguments en faveur des appareils Miele

Miele@home 19

Fours Dialog 23

Fours Multifonctions 34

Fours combinés micro-ondes 57

Fours vapeur 68

Fours vapeur combinés 78

Fours vapeur micro-ondes combinés 106

Micro-ondes 118

Tiroirs chauffants Gourmet 128

Tiroirs de mise sous vide 138

Tables de cuisson électriques et à induction 146

Tables de cuisson Deux-en-Un 186

SmartLine 202

ProLine 216

Tables de cuisson au gaz 228

Hottes 238

Machines à café 270

Réfrigérateurs, congélateurs et caves à vin 284

Lave-vaisselle 390

# Le bon goût

## commence par le design

À l'instar de cette fameuse citation d'Oscar Wilde, nous aussi avons les goûts les plus simples du monde : nous nous contentons du meilleur. C'est avec cette exigence en tête que nous avons développé nos nouveaux appareils de cuisine encastrables . un style infiniment épuré où vous vous sentez libre de cuisiner en toute simplicité. Disponible dans cinq designs — laissez-vous inspirer et trouvez le design d'appareil parfait pour votre cuisine.

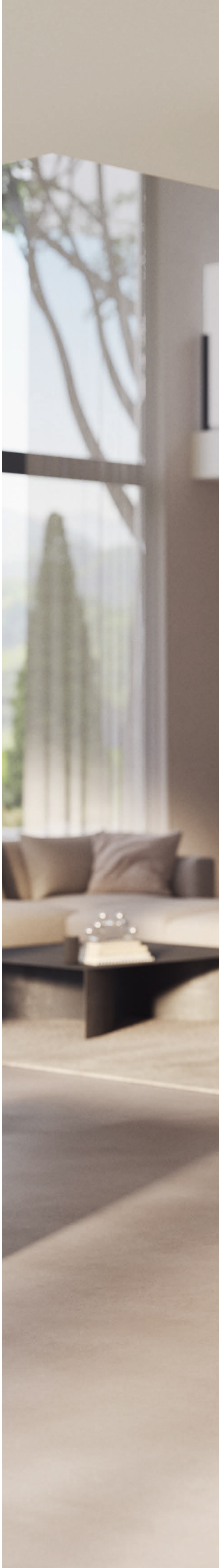



## Design ArtLine

Design fluide et optimisé | Sans poignée | Intégration parfaite

Coloris possibles :
Gris graphite | Noir obsidien | Noir mat | Pearl Beige




Miele
Miele
Miele
Miele
Miele
Miele



## Design VitroLine

Tout en verre | Intemporel | Moderne

Coloris possibles : **Gris graphite** | Noir obsidien | Pearl Beige (Juillet 2025)



## Design PureLine

Lignes horizontales accentuées | Grande surface vitrée | Poignée originale



## Design ContourLine

Interprétation classique | Grande surface en inox | Fonctionnel



## Design BlackLine

Tout en verre I Poignée originale I Moderne

# Flexibilité

## offrant une parfaite harmonie

**Agencez vos appareils comme vous souhaitez : l'harmonie sera Quelletoujours au rendez-vous.**

Gardez une grande flexibilité tout en respectant le design de votre cuisine : Les façades des appareils en parfaite cohérence les unes avec les autres créent toujours une apparence harmonieuse, quel que soit l'agencement de vos appareils. Créez des combinaisons horizontales avec le design Panorama, verticales avec le design Tower, le design en T ou centrées avec le design CubiQ. La réponse parfaite pour s'adapter au mieux à votre espace et à vos exigences d'utilisation.



### Design panoramique

**Tout sur une même ligne**

L'alignement horizontal vous offre un point de vue optimal et un confort d'utilisation maximal avec tous les appareils. Un atout esthétique : une ligne élégante pour la conception de votre cuisine.



### Design CubiQ

**Combinaison groupée**

L'essentiel est sous vos yeux : L'agencement en carré permet de concentrer tous vos appareils à une hauteur adaptée.



### Design en T

**Ouvert à tout**

Vous possédez beaucoup d'appareils? Agencez cinq appareils symétriquement avec le design en T. Il reste suffisamment d'espace au-dessus et à côté pour vos meubles de cuisine.




## Design Tower

**Perfection à la verticale**

Four, four vapeur, appareil combiné ou tiroir chauffant Gourmet : Le design Tower vous permet d'agencer efficacement vos appareils et ainsi d'optimiser leur utilisation

Systèmes de commande

# La simplicité du bout des doigts

Sur nos six variantes différentes, quatre sont d'ores et déjà dotées d'une commande intuitive par simple pression de doigt : M Touch et M Touch S présentent des écrans entièrement tactiles intégrés. DirectSensor et DirectSensor S sont équipés de la commande par touches sensitives et d'un affichage en texte clair. La langue peut être sélectionnée simplement en fonction de la personne qui cuisine. Nos variantes EasyControl et EasyControl Plus sont commandées par le biais d'un régulateur classique. Le design des différents bandeaux de commande respecte toujours le même concept et séduit par sa grande brillance, sa longévité et un exceptionnel soin du détail.

**Une touche de génie.**








**M Touch : élégance maximale associée à un confort optimal**
L'écran entièrement tactile innovant satisfait tous les désirs en termes d'esthétique et de confort : contrôlez votre appareil rapidement et intuitivement en appuyant directement sur l'écran ou en le balayant. Une simple pression du doigt permet de sélectionner plusieurs fonctions. De nombreuses fonctions peuvent être sélectionnées d'une simple pression de doigt. Le texte et les symboles sont toujours parfaitement visibles. Nouveauté : les couleurs peuvent être réglées sur une teinte claire parfaitement adaptée aux appareils blancs.




**M Touch S : exigence en matière de design et de fonctionnement**
Notre technologie M Touch éprouvée, est également disponible avec un écran plus étroit, tout en offrant les mêmes fonctions.




**DirectSensor : sélection directe et affichage en texte clair sur quatre lignes**
Les touches sensitives permettent, entre autres, de sélectionner directement le mode de cuisson souhaité. Utilisez l'affichage en texte clair sur quatre lignes pour accéder à d'autres fonctions et réglages. Utilisez l'affichage en texte clair sur quatre lignes pour accéder à d'autres fonctions et réglages.




**DirectSensor S : sélection directe et affichage en texte clair sur une ligne**
Les touches sensitives permettent, entre autres, de sélectionner directement le mode de cuisson souhaité. Utilisez l'affichage en texte clair sur quatre lignes pour accéder à d'autres fonctions et réglages. Utilisez l'affichage en texte clair sur une ligne pour accéder à d'autres fonctions et réglages.




**EasyControl Plus : la combinaison parfaite**
La commande EasyControl Plus offre un confort d'utilisation maximal et un design moderne. Le bouton élégant tactile permet de sélectionner les modes de cuisson et la température sans effort. Vous pouvez également effectuer d'autres réglages rapidement et confortablement sur l'affichage en texte clair sur une ligne.





# Miele@home

# Électroménager connecté avec Miele@home*

## Les points forts de Miele@home

Mise en réseau intelligente : Grâce à notre système innovant Miele@home, exploitez pleinement vos appareils Miele au quotidien. Tous les appareils électroménagers intelligents Miele peuvent être mis en réseau de manière simple et sécurisée. L'utilisation est simple avec l'App Miele, une enceinte connectée ou l'intégration à des solutions Smart Home existantes. La mise en réseau s'effectue via le routeur Wi-Fi local et le cloud Miele.




**App Miele****

Le compagnon idéal : Avec l'App Miele, gardez toujours un oeil sur vos appareils électroménagers Miele. Vous souhaitez suivre la cuisson dans votre four ou savoir si votre programme de lavage est terminé ? L'App vous fournit toutes les informations nécessaires et permet unecommande rapide et confortable. De plus, l'App offre des services et des informations supplémentaires sur vos appareils Miele, par ex. le BaristaAssistant ou des recettes. Téléchargez l'App dès maintenant !




**Enceinte connectée*****

Mettez vos appareils électroménagers Miele intelligents en réseau avec des systèmes d'assistance vocale numériques. Avec Amazon Alexa ou Google Home, vous pouvez démarrer confortablement des programmes, réaliser des réglages ou effectuer des demandes d'état. Vous avez les mains pleines ? Alors, ouvrez facilement la porte du four des appareils ArtLine ou de votre réfrigérateur par commande vocale. De plus en plus de systèmes offrent, en outre, des écrans avec sortie visuelle, pour encore plus de confort au quotidien.



**Intégration Smart Home**

Smart Home simplifie le quotidien et assure un confort domestique personnalisé. Les volets roulants, le chauffage et les appareils électroménagers communiquent entre eux et sont de plus en plus souvent pilotés par une application ou une enceinte connectée. De nombreux appareils Miele peuvent être connectés en réseau. Grâce à l'interface Miele Cloud, vous pouvez les intégrer rapidement et aisément dans votre application Smart Home partenaire . Vous pouvez ainsi profiter de l'efficacité et de la commodité de vos appareils électroménagers connectés à votre domicile.

# Électroménager connecté avec Miele@home*

## Les points forts de l'App Miele**

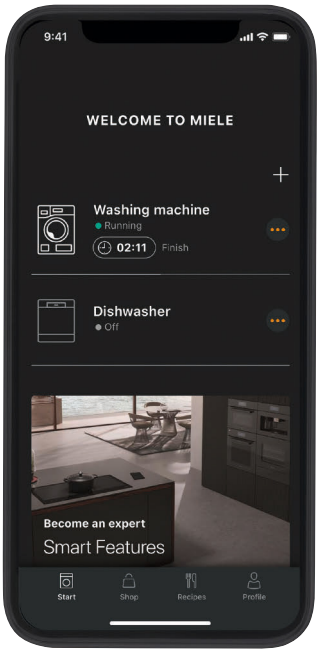


**Dashboard**
Toujours à jour : visualisez l'état de tous vos appareils Miele connectés sur le Dashboard .

**MobileControl**
Avec MobileControl, vous pouvez gérer vos appareils depuis l'App – où que vous soyez.

**RemoteUpdate**
Les mises à jour du logiciel disponibles sont installées sur demande – sans intervention d'un technicien SAV.

**In-App-Shop**
Commander rapidement et facilement des produits d'entretien et accessoires via l'App.

**Dashboard Consommation**
La présentation transparente de la consommation d'énergie et d'eau permet de réduire les coûts et d'économiser des ressources.

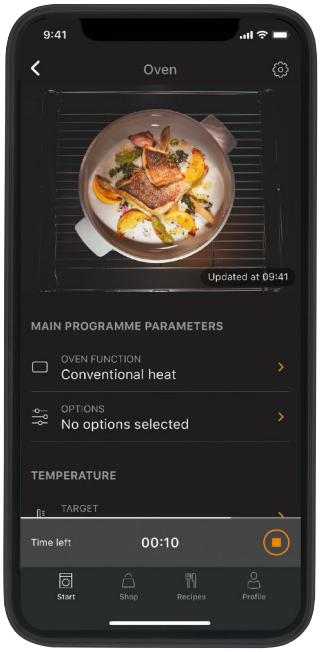


Découvrez toutes les possibilités de l'App Miele !
**www.miele.de/mieleathome**

Miele

Téléchargez l'App Miele dès maintenant !

Download on the App Store

GET IT ON Google Play

* Miele@home est une offre numérique distincte de Miele & Cie. KG. Toutes les applications intelligentes sont possibles grâce au système Miele@home. Les fonctionnalités peuvent varier selon le modèle et les régions.
** Disponible pour un terminal mobile. (Configuration minimale à consulter sur l'App Store.)
*** La commande vocale utilise les services de Google LLC et Amazon Alexa, et repose sur leur disponibilité. Les fonctionnalités peuvent varier selon les régions. Google, Google Home et Google Nest Mini sont des marques de Google LLC. Pour Google Nest Mini, une connexion Wi-Fi, une connexion Internet, une prise de courant à proximité, un compte Google et un terminal compatible sont nécessaires. Vous trouverez les exigences minimales pour le système d'exploitation sur g.co/home/req.
Compatible avec Alexa. Amazon Alexa ainsi que toutes les marques associées sont des marques d'Amazon.com, Inc. ou de ses entreprises affiliées.

Google Play et le logo Google Play sont des marques de Google LLC.



Fours Dialog




# Fours Dialog

# Exclusivité mondiale : le four Dialog

L'art culinaire dans toute sa perfection





Depuis sa création, Miele redéfinit l'excellence en innovant sans cesse. Le four Dialog rend honneur à notre philosophie. Bien plus qu'un nouveau produit, nous créons un nouveau standard synonyme de révolution pour votre cuisine.

Excellez en cuisine là où d'autres atteignent leurs limites : Grâce à une émission d'énergie intelligente et précise, le four Dialog Miele peut préparer des aliments qui nécessitent des temps de cuisson normalement différents, et ce, à la perfection. Il vous offre une palette de possibilités totalement inédite, pour que votre imagination culinaire n'ait plus aucune limite. Appréciez l'arôme savoureux et le goût exceptionnel d'un cabillaud cuit à point ou d'un filet de bœuf dont chaque bouchée est fondante. Ou bien réalisez des pains et petits pains sans croûte.

Avec le four Dialog Miele, profitez des avantages d'une préparation digne d'un restaurant étoilé dans votre propre cuisine et vivez l'excellence culinaire dans ce qu'elle a de plus abouti. Le four Dialog est également parfaitement adapté aux plats de tous les jours. Le four Dialog est également parfaitement adapté aux plats de tous les jours.




# Innovation culinaire

**La technologie M Chef : une révolution**

Impossible de décrire l'excellence, il faut la vivre. La technologie révolutionnaire M Chef du four Dialog Miele vous ouvre des horizons inédits dans le domaine de la cuisine. Assisté par des capteurs, l'appareil entretient un dialogue avec les aliments toutes les dix secondes. Ainsi, le four Dialog sait cuire simultanément et à la perfection différents aliments, comme de la viande, du poisson ou du pain. En outre, certains plats, comme le filet de veau en croûte de cire d'abeille, ne sont possibles que grâce à la technologie révolutionnaire M Chef. La viande cuit dans son intégralité et non de l'extérieur vers l'intérieur comme le font les modes de cuisson conventionnels. Grâce à cette méthode de cuisson douce, la cire ne fond pas et le filet de veau reste tendre et fondant.

# Excellence

**Parfaitement parfait**

En cuisine, il existe deux fondamentaux : une qualité exceptionnelle des aliments et une technique optimale de préparation. C'est la clé de voûte de l'art culinaire. Avec le four Dialog Miele, appréciez la qualité d'une gastronomie étoilée dans votre propre cuisine, jour après jour. Alors que la chaleur traditionnelle ne se diffuse que lentement de l'extérieur vers l'intérieur de l'aliment, le four Dialog Miele, avec la technologie M Chef, assure une cuisson homogène de l'intégralité du volume dès les premières secondes. La viande reste juteuse à cœur et vous apprécierez la texture délicate du poisson et des fruits de mer. Vous apprécierez également ces avantages en pâtisserie. Pain de campagne rustique ou pâtisseries sophistiquées : Le four Dialog Miele améliore la levée et la consistance de la pâte, tout en assurant une croûte et un brunissage comme vous les aimez.

# Simplicité

**Consacrez plus de temps à vos invités qu'à votre cuisine**

Le four Dialog Miele impose de nouveaux standards grâce à son mode d'action unique et sait séduire grâce à son fonctionnement intuitif – à partir de votre smartphone, en toute simplicité. Avec MobileControl, envoyez les réglages de vos recettes directement sur le four Dialog Miele et gardez également un œil sur la cuisson à tout moment.

Préparer des menus sophistiqués composés de plusieurs éléments n'est dorénavant plus un défi insurmontable. Grâce aux programmes automatiques du menu M Chef, vous pouvez vous consacrer à vos invités en toute sérénité, avec l'assurance de réussir. Le four Dialog Miele surveille seul toute la préparation pour que vos aliments soient tous cuits à la perfection et prêts au même moment. Servez des plats ambitieux, comme du saumon sur lit de blettes ou une brioche maison, tout cela cuit à point et prêt au même moment.

# Rapidité

**Le goût n'est pas une question de temps**

Le caractère unique du four Dialog Miele repose sur un autre ingrédient : le temps. Si jusqu'à présent les plats complexes étaient associés à un temps de préparation et de cuisson interminable, cette technologie garantit la même qualité en un temps record. En temps normal, un effiloché de porc doit cuire entre huit et 16 heures à basse température pour être juteux, fondant et développer son goût incomparable. Imaginez exactement le même résultat, en deux heures et demie seulement.

Cette technologie douce offre également des avantages particuliers en ce qui concerne la décongélation. Vos aliments surgelés sont rapidement décongelés de manière homogène et retrouvent la qualité des produits frais.





# Entièrement équipé pour des plaisirs parfaits

Les caractéristiques exceptionnelles du four Dialog Miele

Exclusivité Miele

### M Chef

Une nouvelle façon de cuisiner : La technologie révolutionnaire M Chef chauffe uniformément l'intégralité du volume de vos aliments, pour une cuisson parfaite. Tout cela est rendu possible par la production d'énergie grâce aux ondes électromagnétiques et la mesure parallèle des quantités d'énergie déjà absorbées, affichée sous forme de Gourmet Units. La cuisson est aussi surveillée et ajustée en permanence. Combinez la technologie innovante M Chef avec les modes de cuisson conventionnels de manière personnalisée. Vous préparez ainsi des plats auparavant impossibles à réaliser.




Exclusivité Miele

### Gourmet Profi[1)]

Réglez tous les paramètres à votre convenance et vos plats seront préparés en conséquence.




Exclusivité Miele

### Assistant Gourmet

Conseils d'experts : L'Assistant Gourmet vous propose des réglages adaptés pour la préparation de vos plats.



Exclusivité Miele

### Menu M Chef

Préparer un menu complet : Cuisez ensemble et simultanément plusieurs aliments en un seul temps de préparation, sans craindre de rater vos plats.



Exclusivité Miele

### Décongélation en douceur

Uniformément et rapidement : décongelez les aliments en douceur et en un temps record sans en altérer la qualité.

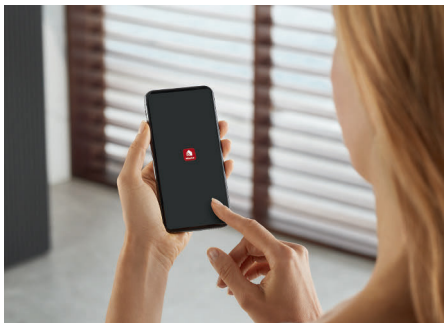

### Miele@home[2)]

Facilitez-vous la vie : Mettez vos appareils électroménagers en réseau avec Miele@home pour plus de possibilités.

[1)] Brevet : EP 324 4695
[2)] Offre numérique supplémentaire de Miele & Cie KG. Toutes les applications intelligentes sont possibles grâce au système Miele@home. Les fonctionnalités peuvent varier selon le modèle et les régions.

# Un réglage adapté à chaque recette

Les modes de cuisson du four Dialog Miele



**M Chef et chaleur tournante +**
Délicieusement léger et aéré : idéale pour cuire et rôtir encore plus rapidement et en douceur.



**Chaleur tournante +**
Délicieusement léger et aéré : idéale pour cuire et rôtir rapidement et en douceur sur un ou deux niveaux.



**M Chef et chaleur sole-voûte**
Pour les classiques : des recettes traditionnelles parfaitement réalisées en un temps record.



**Chaleur sole-voûte**
Une valeur sûre, une fonction polyvalente: pour réussir parfaitement toutes les recettes traditionnelles au four.



**M Chef et fonction HydraCook**
De véritables délices grâce à l'apport d'humidité: des croûtes dorées à souhait et un poisson tendre et juteux, tout en gagnant du temps.



**Fonction HydraCook**
Comme chez le boulanger : L'apport d'humidité confère légèreté aux pâtes et une couleur dorée aux croûtes.



**Décongélation en douceur**
Vos aliments surgelés sont décongelés de manière homogène et retrouvent la qualité des produits frais.



**M Chef et cuisson intensive**
Idéal pour vos pizzas, quiches ou tartes aux fruits : Le fond reste croustillant sans dessécher la garniture.



**Cuisson intensive**
Pâte croustillante, garniture appétissante : Qu'il s'agisse de pizza, de quiche ou de tarte aux fruits, le fond devient croustillant et le dessus reste juteux.



**M Chef et rôtissage automatique**
Une viande bien juteuse cuite rapidement:



**Rôtissage automatique**
La viande est d'abord saisie à haute température, puis la cuisson se poursuit à une température réglée individuellement



**M Chef et Turbogril**
Croustillant dehors, juteux dedans : pour cuire rôtis, poulets et autres plats de viande en un rien de temps.



**Turbogril**
Croustillant à l'extérieur, juteux à l'intérieur : la fonction idéale pour les poulets, canards, jambonneaux, rôtis et bien d'autres plats à base de viande.



**M Chef et Multigril**
Pour un goût intense: Grillez rapidement une grande quantité de saucisses, brochettes, légumes, entre autres.



**Multigril**
Polyvalence: pour griller une grande quantité de saucisses, brochettes, légumes, etc.



**Gril éco**
Idéal pour les quantités réduites : Même les petites portions de saucisses et légumes grillés sont cuites à la perfection.



**Chaleur voûte**
La cerise sur le gâteau : Pour une finition parfaite, gratinez, grillez et dorez.



**Chaleur sole**
Préparation individuelle : pour les plats cuits au bain-marie ou qui doivent être ensuite dorés par le bas.



**Cuisson à basse température**
Délicieusement léger et aéré : l'idéal pour cuire et rôtir sans dénaturer.

# Que signifient les pictogrammes ?

Aperçu de tous les pictogrammes du four Dialog Miele




**Commande**
Commande intuitive par pression de doigt.




**Nettoyage et entretien**
L'enceinte et les accessoires sont impeccables après la pyrolyse.




**M Chef**
Méthode de cuisson innovante qui utilise l'énergie sous forme de Gourmet Units.




**Menu M Chef**
Différents types d'aliments sont cuits en même temps et préparés en une seule cuisson.




**Gourmet Profi**
Le programme pour les connaisseurs. Possibilité de réglages individuels des paramètres.




**Assistant Gourmet**
Cette application propose des paramètres adaptés au plat.

# FOURS DIALOG, HAUTEUR 60 CM

Four multifonctions pyrolyse avec Technologie M Chef
Collection PureLine




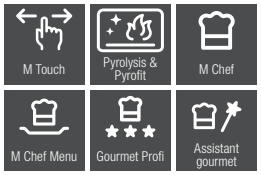


**DO 7860** (Prestige)
- Cavité 50 litres, 4 niveaux d'insertion
- Ouverture douce
- Chaleur pulsée
- Ecran tactile MTouch
- 17 modes de cuisson dont 7 modes de cuisson avec M Chef
- Menus M Chef, Pro Gourmet et Assistant Gourmet
- Plus de 100 programmes automatiques, 20 programmes personnalisables
- Fonction HydraCook, sonde de température filaire
- Eclairage intérieur LED BrilliantLight
- Fonction connectée : Miele@home
- Coloris inox anti-traces

DO 7860

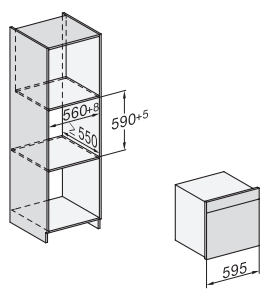

## Four multifonctions pyrolyse avec Technologie M Chef
## Collection VitroLine






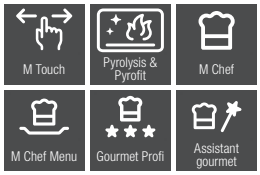


**DO 7860** (Prestige)
- Cavité 50 litres, 4 niveaux d'insertion
- Ouverture douce
- Chaleur pulsée
- Ecran tactile MTouch
- 17 modes de cuisson dont 7 modes de cuisson avec M Chef
- Menus M Chef, Pro Gourmet et Assistant Gourmet
- Plus de 100 programmes automatiques, 20 programmes personnalisables
- Fonction HydraCook, sonde de température filaire
- Eclairage intérieur LED BrilliantLight
- Fonction connectée : Miele@home
- Noir obsidien, Gris graphite

DO 7860

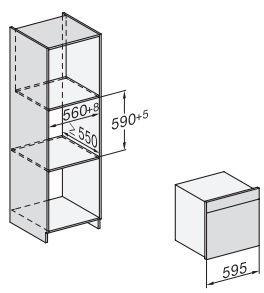




# Fours multifonctions

Fours multifonctions


10:07
OK




**Four**
Nos fours encastrables vous offrent plus de flexibilité dans la conception de votre cuisine : Ils peuvent être installés indépendamment de la table de cuisson – par exemple, directement à hauteur des yeux. Cette solution offre des avantages ergonomiques et permet de retirer facilement les aliments du four en toute sécurité.

# Encastrement en hauteur ou sous la table de cuisson

Diversité de tailles et systèmes de nettoyage des fours Miele*



**Grande diversité de tailles**



**Faible encombrement**
60 cm de large, 45 cm de haut



**Notre grand appareil**
60 cm de large, 60 cm de haut



**Le four panoramique**
90 cm de large, 48 cm de haut



49 litres, 3 niveaux d'insertion



76 litres, 5 niveaux d'insertion



90 litres, 3 niveaux d'insertion

**Systèmes de nettoyage**

Le repas – délicieux ! Mais qu'en est-il du nettoyage ? Miele vous propose deux options pour réduire le nettoyage à sa plus simple expression : PerfectClean et Pyrolyse.



Exclusivité Miele

**PerfectClean**
Facile à nettoyer. L'enceinte de votre four est dotée d'un revêtement de surface anti-adhésif unique. Les résidus alimentaires et les salissures les plus tenaces s'éliminent d'un simple coup de chiffon imbibé de liquide vaisselle. D'autres activités bénéficieront de ce précieux gain de temps en matière de nettoyage.



**Équipement pyrolyse et accessoires PyroFit***
Rien de plus pratique : À des températures élevées, la pyrolyse détache et réduit en cendres tous les résidus d'aliments adhérant aux surfaces de l'enceinte – votre four se nettoie tout seul ! PyroFit vous permet de nettoyer les grilles de cuisson et de support ainsi que les rails coulissants FlexiClips. La cendre générée se retire aisément du fond de l'enceinte à l'aide d'un chiffon.

* Les caractéristiques varient selon le modèle


3
2
1

# Quelles caractéristiques recherchez-vous ?

## Les points forts* des fours Miele



**Fonction HydraCook[1)]**
Utilisez l'humidité pour obtenir des résultats professionnels avec une facilité déconcertante : Avec la fonction HydraCook, des jets de vapeur sont injectés dans l'enceinte. De nombreux modes de cuisson sont combinés avec l'humidité – pour des résultats de cuisson parfaits. Pour une viande tendre, juteuse, et une croûte savoureuse. Les pains et petits pains ont une mie bien aérée, sont uniformément dorés et croustillants à l'extérieur, comme chez le boulanger. Particulièrement pratique : Vous pouvez programmer les jets de vapeur pour une grande flexibilité. De nombreux programmes automatiques utilisent la fonction HydraCook pour obtenir des résultats parfaits.




**Programmes automatiques**
Des plats délicieux en un clin d'œil : Pain, gâteau ou viande, la cuisson est entièrement automatique.



Exclusivité Miele **Refroidissement rapide[2)]**
Le refroidissement rapide automatique maintient les aliments au chaud sans risque de surcuisson.



**Caméra de l'enceinte de cuisson**
Toujours un œil sur la cuisson. Solutions intelligentes et innovantes avec caméra intégrée dans l'enceinte.



**Thermosonde sans fil**
Poisson et viande cuits au degré près : L'affichage du temps restant vous indique l'heure de fin de cuisson.

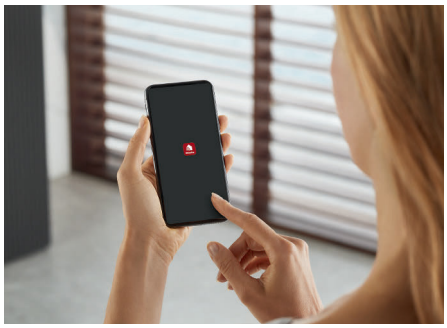

**Miele@home[3)]**
Facilitez-vous la vie : Mettez vos appareils électroménagers en réseau avec Miele@home pour plus de possibilités.

* Les caractéristiques varient selon le modèle
1) Avec dispositif d'arrivée d'eau breveté
Brevet : EP 2 190 295 B1
2) Brevet : EP 1 714 083 B1
3) Offre numérique supplémentaire de Miele & Cie KG. Toutes les applications intelligentes sont possibles grâce au système Miele@home. Les fonctionnalités peuvent varier selon le modèle et les régions.

# Un réglage adapté à chaque recette

## Les modes de cuisson* des fours Miele



**Chaleur tournante +**
Pour des préparations délicieusement aériennes : L'idéal pour cuire et rôtir en douceur sur plusieurs niveaux.



**Chaleur sole-voûte**
Une valeur sûre, une fonction polyvalente: pour réussir parfaitement toutes les recettes traditionnelles au four.



**Fonction HydraCook**
Comme chez le boulanger : L'apport d'humidité confère légèreté aux pâtes et une couleur dorée aux croûtes.



**Fonction HydraCook avec rôtissage automatique**
Rôtissage optimal: saisir à température élevée, poursuivre la cuisson à bonne température avec apport d'humidité.



**Fonction HydraCook avec Chaleur tournante +**
Délicieusement aéré et léger : idéal pour une cuisson et un rôtissage avec un apport d'humidité sur un à trois niveaux.



**Fonction HydraCook plus avec cuisson intensive**
Avec l'apport d'humidité, la pâte de vos pizzas, quiches et tartes est croustillante tandis que la garniture reste juteuse.



**Fonction HydraCook avec chaleur sole-voûte**
Une valeur sûre : l'humidité ajoutée permet de réussir parfaitement toutes les recettes traditionnelles au four et les rôtis.



**AirFry**
Pour tout ce qui est croustillant : Le flux d'air chaud cuit sans ajout de matières grasses.



**Cuisson intensive**
Pâte croustillante, garniture appétissante : Qu'il s'agisse de pizza, de quiche ou de tarte aux fruits, le fond devient croustillant et le dessus reste juteux.



**Rôtissage automatique**
Le secret d'une viande bien juteuse : Elle est d'abord saisie à haute température, puis la cuisson se poursuit à la température réglée.



**Turbogril**
Croustillant à l'extérieur, juteux à l'intérieur : la fonction idéale pour les poulets, canards, jambonneaux, rôtis et bien d'autres plats à base de viande.



**Multigril**
Polyvalence : pour griller une grande quantité de steaks, saucisses, brochettes entre autres.



**Gril éco**
Idéal pour les petites quantités : steaks, saucisses et compagnie parfaitement réussis, même en petites portions.



**Chaleur voûte**
Pour le plaisir des yeux et des papilles : Gratiner, dorer et brunir, la touche finale qui fait la différence.



**Chaleur sole**
Préparation individuelle : pour les plats cuits au bain-marie ou qui doivent être ensuite dorés par le bas.



**Booster**
Mode express pour les utilisateurs pressés : Ceux qui ont peu de temps pour cuisiner apprécieront particulièrement le temps de montée en température court.



**Cuisson à basse température**
Tendre et succulente : La viande est cuite de manière incroyablement homogène à basse température sans se dessécher à l'extérieur.



**Chaleur tournante Eco**
Économe en énergie : Réussissez parfaitement vos gratins ou vos soufflés.



**Décongélation**
Délicat avec les aliments surgelés : Les aliments surgelés sont décongelés en douceur dans des conditions idéales grâce à de l'air froid.



**Programme Shabbat**
Le programme Shabbat permet d'utiliser l'appareil tout en respectant les coutumes juives.



* Les caractéristiques varient selon le modèle

# Que signifient les pictogrammes ?

Aperçu de tous les pictogrammes des fours Miele



**Commande**




Utilisation intuitive grâce au grand écran entièrement tactile. Utilisation facile et rapide sur simple pression de doigt.




Utilisation intuitive grâce à l'écran entièrement tactile. Utilisation facile et rapide sur simple pression de doigt.




Sélection directe des modes et temps de cuisson via les touches sensitives et affichage texte sur un écran à quatre lignes




Sélection directe des modes et temps de cuisson via les touches sensitives et affichage texte sur un écran à une ligne.




Sélection des modes et temps de cuisson et des températures via des boutons optimisés, affichage texte sur un écran à une ligne.




Sélection des modes et temps de cuisson et des températures via des boutons optimisés, affichage texte sur un affichage à sept segments.

**Nettoyage et entretien**




Le revêtement de surface anti-adhésif offre une facilité de nettoyage imbattable.




L'enceinte dispose d'une fonction d'auto-nettoyage.




L'enceinte et les accessoires sont impeccables après la pyrolyse.

**Rail coulissant FlexiClips**




Tiroirs entièrement télescopiques pour un retirer les grilles de cuisson de l'enceinte de manière flexible et sûre.

**Fonction HydraCook**




Combinaison d'un mode de cuisson traditionnel avec ajout d'humidité. Différentes options sont disponibles en fonction des caractéristiques de l'appareil.

**TasteControl**




Une cuisson parfaite : Après un processus de cuisson à durée définie, l'enceinte est refroidie afin d'arrêter la cuisson des aliments.

**Caméra**




Gardez un œil sur vos aliments grâce à la caméra du four.

# FOURS MULTIFONCTIONS, HAUTEUR 45 CM

## Four multifonctions PerfectClean Collection PureLine



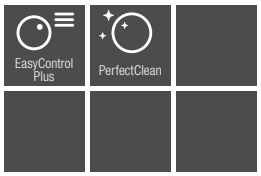


**H 2841 B** (Prestige)
- Grande cavité 49 litres, 3 niveaux d'introduction
- Ouverture et fermeture douce
- Chaleur pulsée avec résistance annulaire
- Enceinte de cuisson avec revêtement PerfectClean
- Paroi arrière avec émail catalytique autonettoyant
- Commande EasyControl Plus avec boutons de commande
- 8 modes de cuisson dont prog. AirFry- 15 prog. auto.
- Rails télescopiques, 2 plats PerfectClean et grille de cuisson
- Porte abattante repose-plat jusqu'à 15 kg
- Fonctions connectées: Miele@home
- Inox anti-traces

## Fours multifonctions Pyrolyse Collection PureLine



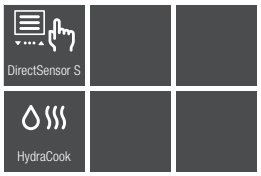


**H 7244 BP** (Prestige)
- Grande cavité 49 litres, 3 niveaux d'introduction
- Ouverture et fermeture douce
- Chaleur pulsée avec résistance annulaire
- **Enceinte pyrolysable**
- **Bandeau de commande sensitif DirectSensor S**
- **12 modes dont 30 prog. auto.**
- **Fonction HydraCook**
- Rails télescopiques, plats et grille PerfectClean
- Fonctions connectées : Miele@home
- Inox anti-traces



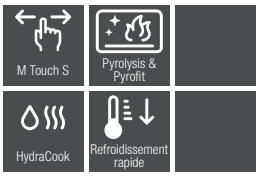


**H 7640 BP** (Prestige)
- Grande cavité 49 litres, 3 niveaux d'introduction
- Ouverture et fermeture douce
- Chaleur pulsée avec résistance annulaire
- **Ecran tactile MTouch S**
- **20 modes dont 80 prog. auto.**
- Fonction HydraCook, **Refroidissement rapide**
- **Eclairage intérieur LED BrilliantLight**
- **Rails télescopiques et gradins pyrolysables**
- Fonctions connectées : Miele@home
- **Capteur de mouvement MotionReact**
- Inox anti-traces

H 2841 B

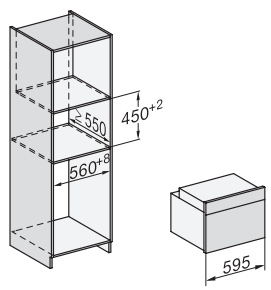


H 7244 BP

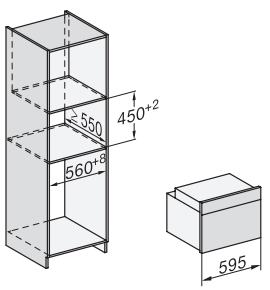


H 7640 BP

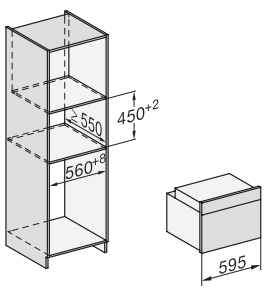

# Fours multifonctions Pyrolyse
## Collection VitroLine



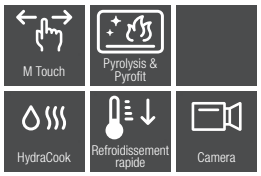


**H 7840 BP** (Prestige)
- Grande cavité 49 litres, 3 niveaux d'introduction
- Ouverture et fermeture douce
- Chaleur pulsée avec résistance annulaire
- **Ecran tactile MTouch**
- 20 modes dont 80 prog. auto.
- Fonction HydraCook, Refroidissement rapide, **Sonde de température sans fil**
- Eclairage intérieur LED BrilliantLight
- Rails télescopiques et gradins pyrolysables
- Fonctions connectées : Miele@home
- Capteur de mouvement MotionReact
- **Caméra dans la cavité FoodView**
- Inox anti-traces



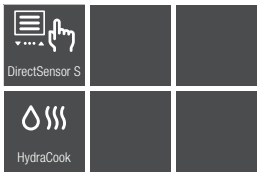


**H 7244 BP** (Prestige)
- Grande cavité 49 litres, 3 niveaux d'introduction
- Ouverture et fermeture douce
- Chaleur pulsée avec résistance annulaire
- Bandeau de commande sensitif DirectSensor S
- **12 modes dont 30 prog. auto.**
- **Fonction HydraCook**
- Rails télescopiques, plats et grille PerfectClean
- **Fonctions connectées :** Miele@home
- Noir obsidien



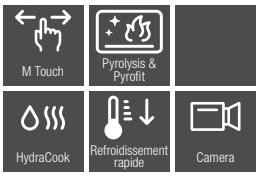


**H 7840 BP** (Prestige)
- Grande cavité 49 litres, 3 niveaux d'introduction
- Ouverture et fermeture douce
- Chaleur pulsée avec résistance annulaire
- **Ecran tactile MTouch**
- **20 modes dont 80 prog. auto.**
- Fonction HydraCook, **Refroidissement rapide, Sonde de température sans fil**
- **Eclairage intérieur LED BrilliantLight**
- **Rails télescopiques et gradins pyrolysables**
- Fonctions connectées : Miele@home
- **Capteur de mouvement MotionReact**
- **Caméra dans la cavité FoodView**
- **Mode Shabbat**
- Noir obsidien

H 7840 BP

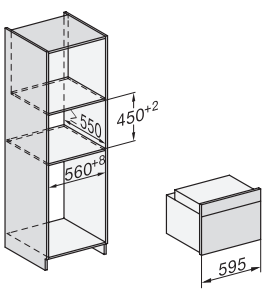


H 7244 BP

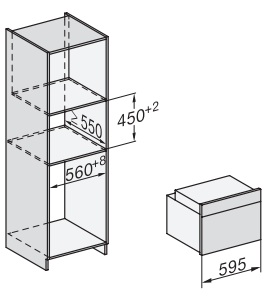


H 7840 BP

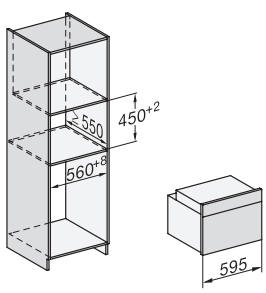

# FOURS MULTIFONCTIONS, HAUTEUR 45 CM

## Four multifonctions Pyrolyse
## Collection ArtLine

Nouveau



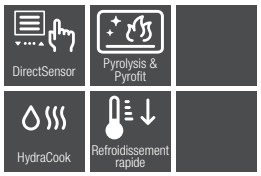


**H 7440 BPX** (Prestige)
- Grande cavité 49 litres, 3 niveaux d'introduction
- Ouverture et fermeture douce
- Chaleur pulsée avec résistance annulaire
- Bandeau de commande sensitif DirectSensor
- 16 modes dont 45 prog. auto.
- Fonction HydraCook, Refroidissement rapide
- Eclairage intérieur LED
- **Rails télescopiques et gradins pyrolysables**
- Fonctions connectées : Miele@home
- Pearl Beige, Noir obsidien, Gris graphite, Noir Mat

Nouveau



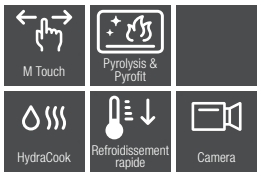


**H 7840 BPX** (Prestige)
- Grande cavité 49 litres, 3 niveaux d'introduction
- Ouverture et fermeture douce
- Chaleur pulsée avec résistance annulaire
- **Ecran tactile MTouch**
- **20 modes dont 80 prog. auto.**
- Fonction HydraCook, Refroidissement rapide, **Sonde de température sans fil**
- **Eclairage intérieur LED BrilliantLight**
- Rails télescopiques et gradins pyrolysables
- Fonctions connectées : Miele@home
- **Capteur de mouvement MotionReact**
- **Caméra dans la cavité FoodView**
- Pearl Beige, Noir obsidien, Gris graphite, Noir Mat

H 7440 BPX

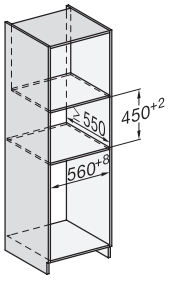


H 7840 BPX

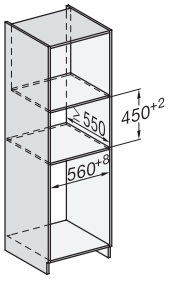

# FOURS MULTIFONCTIONS, HAUTEUR 60 CM



## Fours multifonctions Pyrolyse Collection Active



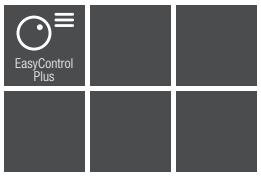


**H 2465 BP** (Design)
- Grande cavité 76 litres, 5 niveaux d'introduction
- Chaleur pulsée avec résistance annulaire
- Enceinte pyrolysable
- **Commande EasyControl Plus avec boutons de commande**
- **8 modes de cuisson dont prog. AirFry-15 prog. auto.**
- Plat PerfectClean et grille de cuisson
- Porte abattante repose-plat jusqu'à 15 kg
- **Fonctions connectées: Miele@home**

- Existe aussi en modèle PerfectClean (sans pyrolyse) **H 2465 B** (Design)



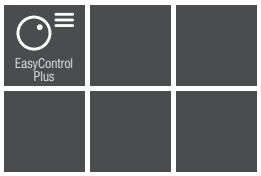


**H 2467 BP** (Design)
- Grande cavité 76 litres, 5 niveaux d'introduction
- Chaleur pulsée avec résistance annulaire
- Enceinte pyrolysable
- Commande EasyControl Plus avec boutons de commande
- 8 modes de cuisson dont prog. AirFry-15 prog. auto.
- Porte abattante repose-plat jusqu'à 15 kg
- **Rails télescopiques, 2 plats PerfectClean** et grille de cuisson
- Fonctions connectées: Miele@home

## Fours multifonctions pyrolyse, Collection BlackLine



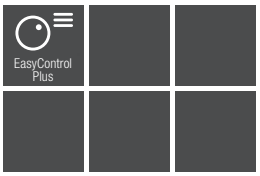


**H 2766 BP** (Design)
- Grande cavité 76 litres, 5 niveaux d'introduction
- **Ouverture et fermeture douce**
- Chaleur pulsée avec résistance annulaire
- Enceinte pyrolysable
- Commande EasyControl Plus avec boutons de commande
- 8 modes de cuisson dont prog. AirFry-15 prog. auto.
- Rails télescopiques, 2 plats PerfectClean et grille de cuisson
- Porte abattante repose-plat jusqu'à 15 kg
- Fonctions connectées: Miele@home
- Noir obsidien

- Existe aussi en modèle PerfectClean (sans pyrolyse) **H 2766 B** (Design)

H 2465 BP

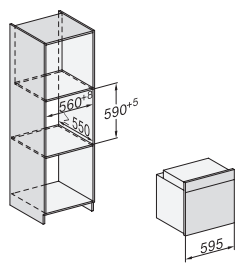


H 2467 BP

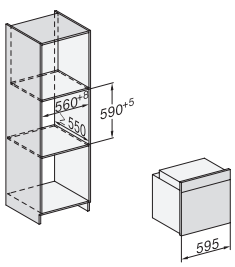


H 2766 BP

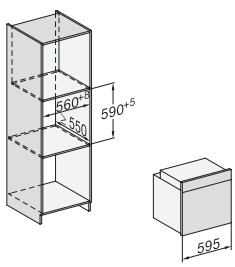

# FOURS MULTIFONCTIONS, HAUTEUR 60 CM

## Fours multifonctions pyrolyse, Collection ContourLine



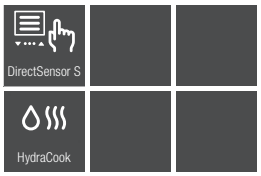


**H 7165 BP** (Design)
- Grande cavité 76 litres, 5 niveaux d'introduction
- Ouverture et fermeture douce
- Chaleur pulsée avec résistance annulaire
- **Bandeau de commande sensitif DirectSensor S**
- **12 modes de cuisson dont 30 programmes automatiques**
- **Fonction HydraCook**
- Rails télescopiques
- Plats et grille PerfectClean
- Fonctions connectées : Miele@home
- Porte abattante repose-plat jusqu'à 15 kg
- Noir obsidien




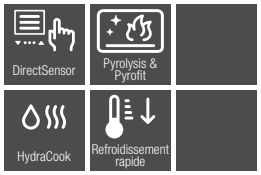


**H 7365 BP** (Design)
- Grande cavité 76 litres, 5 niveaux d'introduction
- Ouverture et fermeture douce
- Chaleur pulsée avec résistance annulaire
- **Bandeau de commande sensitif DirectSensor**
- **16 modes dont 40 prog. auto.**
- Fonction HydraCook, **Refroidissement rapide**, **Sonde de température filaire**
- **Eclairage intérieur LED**
- **Rails télescopiques et gradins pyrolysables**
- Fonctions connectées : Miele@home
- Noir obsidien



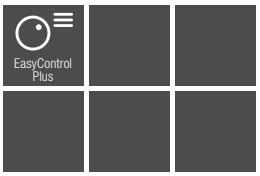


**H 2761 BP** (Design)
- Grande cavité 76 litres, 5 niveaux d'introduction
- Ouverture et fermeture douce
- Chaleur pulsée avec résistance annulaire
- Enceinte pyrolysable
- Commande EasyControl Plus avec boutons de commande
- 8 modes de cuisson dont prog. AirFry-15 prog. auto.
- Rails télescopiques, 2 plats PerfectClean et grille de cuisson
- Porte abattante repose-plat jusqu'à 15 kg
- Fonctions connectées: Miele@home
- Inox anti-traces

H 7165 BP

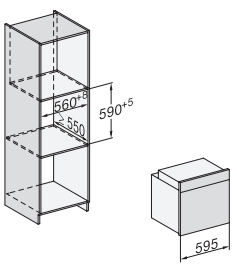


H 7365 BP

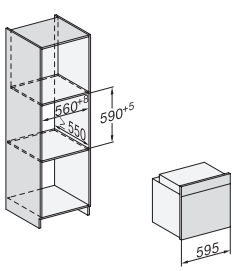


H 2761 BP

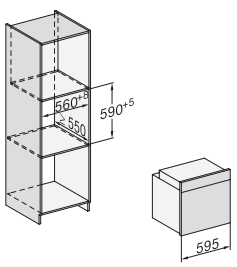






**H 7161 BP** (Design)
- Grande cavité 76 litres, 5 niveaux d'introduction
- Ouverture et fermeture douce
- Chaleur pulsée avec résistance annulaire
- **Bandeau de commande sensitif DirectSensor S**
- **10 modes de cuisson dont 30 programmes automatiques**
- Rails télescopiques
- Plats et grille PerfectClean
- Porte abattante repose-plat jusqu'à 15 kg
- Inox anti-traces



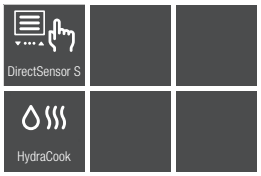


**H 7164 BP** (Design)
- Grande cavité 76 litres, 5 niveaux d'introduction
- Ouverture et fermeture douce
- Chaleur pulsée avec résistance annulaire
- Bandeau de commande sensitif DirectSensor S
- **12 modes de cuisson** dont 30 programmes automatiques
- **Fonction HydraCook**
- Rails télescopiques
- Plats et grille PerfectClean
- **Fonctions connectées : Miele@home**
- Porte abattante repose-plat jusqu'à 15 kg
- Inox anti-traces



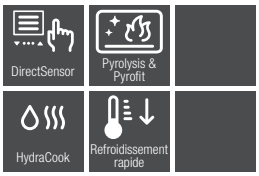


**H 7364 BP** (Design)
- Grande cavité 76 litres, 5 niveaux d'introduction
- Ouverture et fermeture douce
- Chaleur pulsée avec résistance annulaire
- **Bandeau de commande sensitif DirectSensor**
- **16 modes dont 40 prog. auto.**
- Fonction HydraCook, **Refroidissement rapide**, **Sonde de température filaire**
- **Eclairage intérieur LED**
- **Rails télescopiques et gradins pyrolysables**
- Fonctions connectées : Miele@home
- Inox anti-traces

H 7161 BP

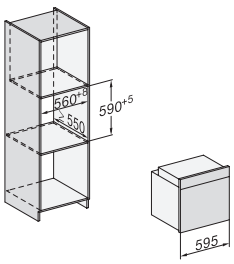


H 7164 BP

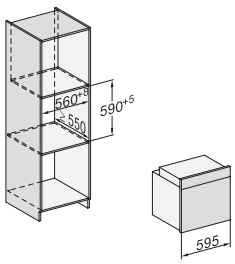


H 7364 BP

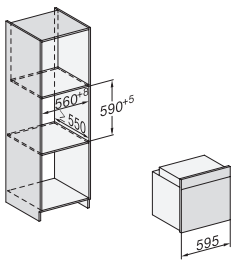

# FOURS MULTIFONCTIONS, HAUTEUR 60 CM

## Four multifonctions PerfectClean, Collection PureLine



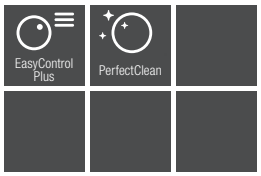


**H 2851 B** (Prestige)
- Grande cavité 76 litres, 5 niveaux d'introduction
- Ouverture et fermeture douce
- Chaleur pulsée avec résistance annulaire
- Enceinte de cuisson avec revêtement PerfectClean
- Paroi arrière avec émail catalytique Autonettoyant
- Commande EasyControl Plus avec boutons de commande
- 8 modes de cuisson dont prog. AirFry- 15 prog. auto.
- Plat PerfectClean et grille de cuisson
- Porte abattante repose-plat jusqu'à 15 kg
- Fonctions connectées: Miele@home
- Inox anti-trace

## Fours multifonctions pyrolyse, Collection PureLine



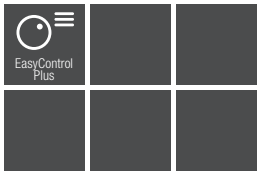


**H 2851 BP** (Prestige)
- Grande cavité 76 litres, 5 niveaux d'introduction
- Ouverture et fermeture douce
- Chaleur pulsée avec résistance annulaire
- **Enceinte pyrolysable**
- Commande EasyControl Plus avec boutons de commande
- 8 modes de cuisson dont prog. AirFry- 15 prog. auto.
- Plat PerfectClean et grille de cuisson
- Porte abattante repose-plat jusqu'à 15 kg
- Fonctions connectées: Miele@home
- Inox anti-trace



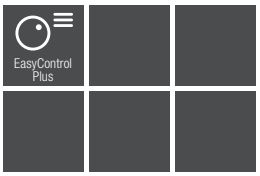


**H 2861 BP** (Prestige)
- Grande cavité 76 litres, 5 niveaux d'introduction
- Ouverture et fermeture douce
- Chaleur pulsée avec résistance annulaire
- Enceinte pyrolysable
- Commande EasyControl Plus avec boutons de commande
- 8 modes de cuisson dont prog. AirFry- 15 prog. auto.
- **Rails télescopiques, 2 plats** PerfectClean et grille de cuisson
- Porte abattante repose-plat jusqu'à 15kg
- Fonctions connectées: Miele@home
- Inox anti-trace

H 2851 B

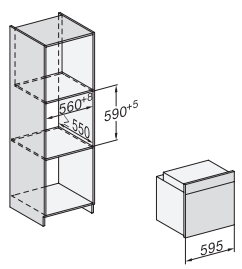


H 2851 BP

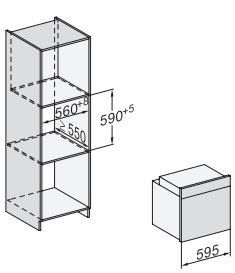


H 2861 BP

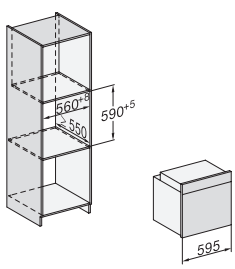






**H 7261 BP** (Prestige)
- Grande cavité 76 litres, 5 niveaux d'introduction
- Ouverture et fermeture douce
- Chaleur pulsée avec résistance annulaire
- **Bandeau de commande sensitif DirectSensor S**
- **10 modes dont 30 prog. auto.**
- Rails télescopiques
- Plats et grille PerfectClean
- Porte abattante repose-plat jusqu'à 15 kg
- Inox anti-traces



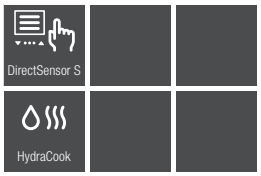


**H 7264 BP** (Prestige)
- Grande cavité 76 litres, 5 niveaux d'introduction
- Ouverture et fermeture douce
- Chaleur pulsée avec résistance annulaire
- Bandeau de commande sensitif DirectSensor S
- **12 modes** dont 30 prog. auto.
- **Fonction HydraCook**
- Rails télescopiques
- Plats et grille PerfectClean
- **Fonctions connectées : Miele@home**
- Inox anti-traces



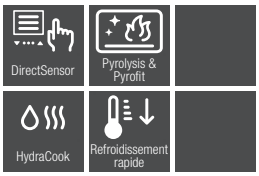


**H 7464 BP** (Prestige)
- Grande cavité 76 litres, 5 niveaux d'introduction
- Ouverture et fermeture douce
- Chaleur pulsée avec résistance annulaire
- **Bandeau de commande sensitif DirectSensor**
- **16 modes dont 40 prog. auto.**
- Fonction HydraCook, **Refroidissement rapide, Sonde de température filaire**
- Eclairage intérieur LED
- **Rails télescopiques et gradins pyrolysables**
- Fonctions connectées : Miele@home
- Inox anti-traces

H 7261 BP

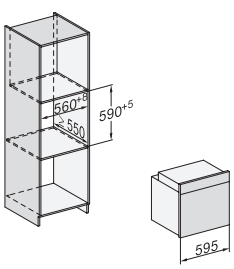


H 7264 BP

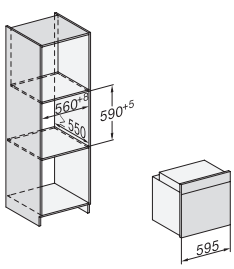


H 7464 BP

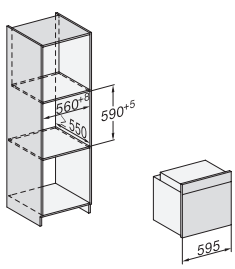

# FOURS MULTIFONCTIONS, HAUTEUR 60 CM

## Fours multifonctions pyrolyse, Collection VitroLine



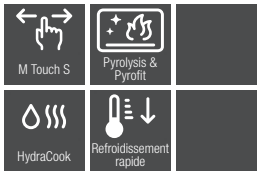


**H 7660 BP** (Prestige)
- Grande cavité 76 litres, 5 niveaux d'introduction
- Ouverture et fermeture douce
- Chaleur pulsée avec résistance annulaire
- **Ecran tactile MTouch S**
- **20 modes de cuisson dont 80 prog. auto.**
- Fonction HydraCook, Refroidissement rapide, Sonde de température filaire
- **Eclairage intérieur LED BrilliantLight**
- Rails télescopiques et gradins pyrolysables
- Fonctions connectées : Miele@home
- **Capteur de mouvement MotionReact**
- **Mode Shabbat**
- Inox anti-traces



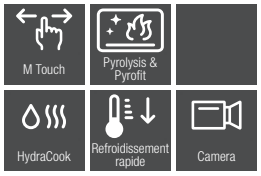


**H 7860 BP** (Prestige)
- Grande cavité 76 litres, 5 niveaux d'introduction
- Ouverture et fermeture douce
- Chaleur pulsée avec résistance annulaire
- **Ecran tactile MTouch**
- 20 modes de cuisson dont 80 prog. auto.
- Fonction HydraCook, Refroidissement rapide, **Sonde de température sans fil**
- Eclairage intérieur LED BrilliantLight
- Rails télescopiques et gradins pyrolysables
- Fonctions connectées : Miele@home
- Capteur de mouvement MotionReact
- **Caméra dans la cavité FoodView**
- Mode Shabbat
- Inox anti-traces



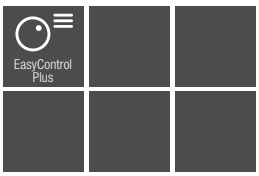


**H 2861 BP** (Prestige)
- Grande cavité 76 litres, 5 niveaux d'introduction
- Ouverture et fermeture douce
- Chaleur pulsée avec résistance annulaire
- Enceinte pyrolysable
- Commande EasyControl Plus avec boutons de commande
- 8 modes de cuisson dont prog. AirFry-15 prog. auto.
- Rails télescopiques
- 2 Plats PerfectClean et grille de cuisson
- Porte abattante repose-plat jusqu'à 15 kg
- Fonctions connectées: Miele@home
- Noir obsidien, Gris graphite

H 7660 BP

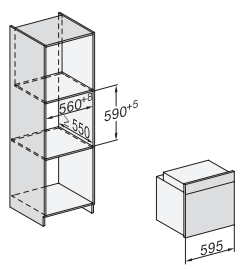


H 7860 BP

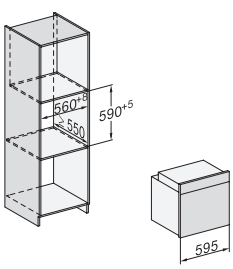


H 2861 BP

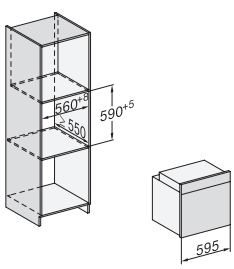




**H 7260 BP** (Prestige)
- Grande cavité 76 litres, 5 niveaux d'introduction
- Ouverture et fermeture douce
- Chaleur pulsée avec résistance annulaire
- **Bandeau de commande sensitif DirectSensor S**
- **10 modes de cuisson**
- Programmes automatiques
- Rails télescopiques FlexiClip
- Plats et grille PerfectClean
- Porte abattante repose-plat jusqu'à 15 kg
- Noir obsidien, Gris graphite




**H 7264 BP** (Prestige)
- Grande cavité 76 litres, 5 niveaux d'introduction
- Ouverture et fermeture douce
- Chaleur pulsée avec résistance annulaire
- Bandeau de commande sensitif DirectSensor S
- **12 modes** dont 30 prog. auto.
- **Fonction HydraCook**
- Rails télescopiques, plats et grille PerfectClean
- **Fonctions connectées : Miele@home**
- Noir obsidien, Gris graphite

Nouveau
Nouveauté juillet 2025




**H 7464 BP** (Prestige)
- Grande cavité 76 litres, 5 niveaux d'introduction
- Ouverture et fermeture douce
- Chaleur pulsée avec résistance annulaire
- **Bandeau de commande sensitif DirectSensor**
- **16 modes de cuisson dont 40 prog. auto.**
- Fonction HydraCook, **Refroidissement rapide, Sonde de température filaire**
- Eclairage intérieur LED
- **Rails télescopiques et gradins pyrolysables**
- Fonctions connectées : Miele@home
- Pearl Beige (Juillet 2025), Noir obsidien, Gris graphite

H 7260 BP

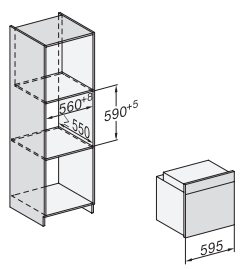


H 7264 BP

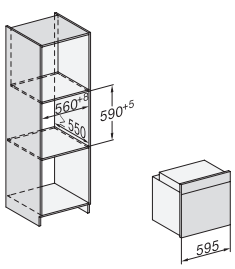


H 7464 BP

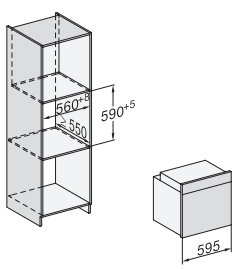

# FOURS MULTIFONCTIONS, HAUTEUR 60 CM



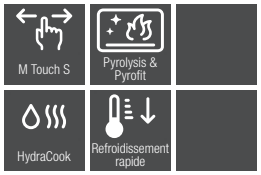


**H 7660 BP** (Prestige)
- Grande cavité 76 litres, 5 niveaux d'introduction
- Ouverture et fermeture douce
- Chaleur pulsée avec résistance annulaire
- **Ecran tactile MTouch S**
- **20 modes de cuisson dont 80 prog. auto.**
- Fonction HydraCook, Refroidissement rapide, Sonde de température filaire
- **Eclairage intérieur LED BrilliantLight**
- Rails télescopiques et gradins pyrolysables
- Fonctions connectées : Miele@home
- **Capteur de mouvement MotionReact**
- **Mode Shabbat**
- Noir obsidien, Gris graphite



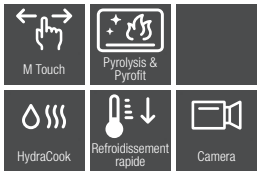


**H 7860 BP** (Prestige)
- Grande cavité 76 litres, 5 niveaux d'introduction
- Ouverture et fermeture douce
- Chaleur pulsée avec résistance annulaire
- **Ecran tactile MTouch**
- 20 modes de cuisson dont 80 prog. auto.
- Fonction HydraCook, Refroidissement rapide, **Sonde de température sans fil**
- Eclairage intérieur LED BrilliantLight
- Rails télescopiques et gradins pyrolysables
- Fonctions connectées : Miele@home
- Capteur de mouvement MotionReact
- **Caméra dans la cavité FoodView**
- Mode Shabbat
- Noir obsidien, Gris graphite

Fours multifonctions pyrolyse, Collection ArtLine




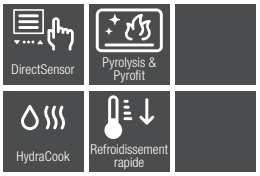


**H 7464 BPX** (Prestige)
- Grande cavité 76 litres, 5 niveaux d'introduction
- Ouverture et fermeture douce
- Chaleur pulsée avec résistance annulaire
- Bandeau de commande sensitif DirectSensor
- 16 modes de cuisson dont 40 prog. auto.
- Fonction HydraCook, Refroidissement rapide, **Sonde de température filaire**
- Eclairage intérieur LED
- Rails télescopiques et gradins pyrolysables
- Fonctions connectées : Miele@home
- Pearl Beige, Noir obsidien, Gris graphite, Noir Mat

H 7660 BP

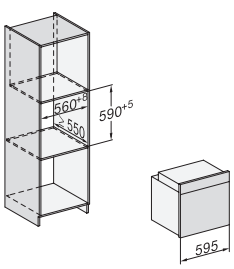


H 7860 BP

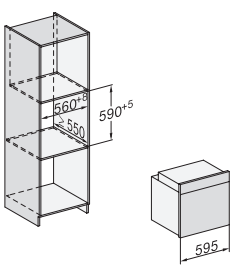


H 7464 BPX

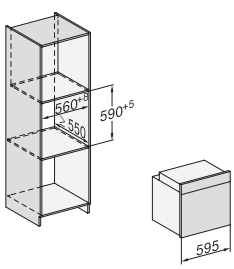

Nouveau



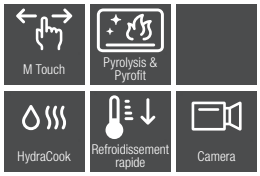


**H 7860 BPX** (Prestige)
- Grande cavité 76 litres, 5 niveaux d'introduction
- Ouverture et fermeture douce
- Chaleur pulsée avec résistance annulaire
- **Ecran tactile MTouch**
- **20 modes de cuisson dont 80 prog. auto.**
- Fonction HydraCook, Refroidissement rapide, **Sonde de température sans fil**
- **Eclairage intérieur LED BrilliantLight**
- Rails télescopiques et gradins pyrolysables
- Fonctions connectées : Miele@home
- **Capteur de mouvement MotionReact**
- **Caméra dans la cavité FoodView**
- Pearl Beige, Noir obsidien, Gris graphite, Noir Mat

H 7860 BPX

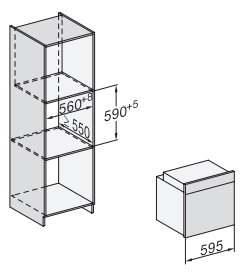

# FOURS MULTIFONCTIONS, LARGEUR 90 CM

## Four multifonctions PerfectClean, Collection PureLine



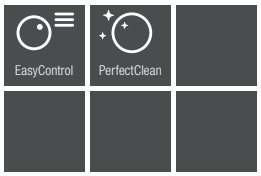


**H 2890 B** (Prestige)

- **Grande cavité 90 litres, 3 niveaux d'introduction**
- Ouverture et fermeture douce
- **2 turbines chaleur pulsée**
- Enceinte de cuisson avec revêtement PerfectClean
- Paroi arrière avec émail catalytique Autonettoyant
- Commande EasyControl avec boutons rétractables
- 8 modes de cuisson
- Porte tempérée 3 vitres
- Inox anti-traces

## Four multifonctions Pyrolyse, Collection PureLine



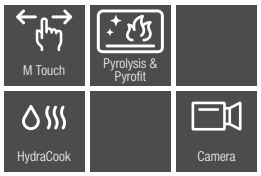


**H 7890 BP** (Prestige)

- Grande cavité 90 litres, 3 niveaux d'introduction
- Ouverture et fermeture douce
- 2 turbines chaleur pulsée
- **Ecran tactile MTouch**
- **20 modes de cuisson dont 80 programmes automatiques**
- **Refroidissement rapide**
- **Fonction HydraCook, Sonde de température sans fil**
- **Eclairage intérieur LED BrilliantLight**
- **Rails télescopiques et gradins pyrolysables, Moteur pour accessoire tournebroche**
- **Fonctions connectées : Miele@home**
- **Capteur de mouvement MotionReact**
- **Caméra dans la cavité FoodView**
- **Mode Shabbat**
- Inox anti-traces

H 2890 B

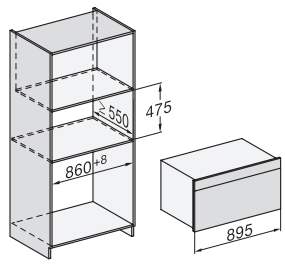


H 7890 BP

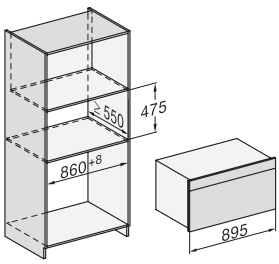






Fours
combinés
micro-ondes




# Fours combinés micro-ondes

# Trois fonctions de cuisson dans un espace compact

Unique, comme vous !





Le four combiné micro-ondes Miele conjugue intelligemment les avantages de deux appareils puissants dans une niche de 45 cm de hauteur : Il s'agit d'un four complet qui offre les modes de cuisson les plus variés, par ex. Chaleur tournante +. Tout cela avec un micro-ondes puissant. Vous avez le choix : Utilisez les fonctions séparément, par exemple pour cuire un pain croustillant ou des gâteaux avec la fonction four, ou pour réchauffer rapidement une tasse de chocolat au lait au micro-ondes.  Ou combinez les deux fonctionnalités : La combinaison d'un mode de cuisson traditionnel avec la fonction micro-ondes permet de gagner préparer de nombreux plats plus rapidement et d'économiser jusqu'à 30 % de temps, selon le plat préparé.


11:02
... | Microwave + Fan plus | Status
MW + Fan plus
Finished
300 W
180 °C
Close
Timer
Save

# Quelles caractéristiques recherchez-vous ?

Les points forts* des fours combinés micro-ondes encastrables Miele

**Quick & Gentle**
Résultats parfaits en un temps record : Avec la technologie d'inverseur, vous combinez la chaleur traditionnelle avec la puissance micro-ondes que vous souhaitez. Combinez chaleur conventionnelle et micro-ondes pour une plus grande flexibilité au quotidien.



**3 en 1**
Mode micro-ondes, four et combiné pour une préparation idéale de vos plats dans un seul appareil.



**Enceinte de cuisson en inox avec structure tramée brevetée[1)]**
Nettoyage facile : La surface spéciale à structure tramée est résistante aux rayures et dotée d'une finition PerfectClean.




**Programmes automatiques**
Des plats délicieux en un clin d'œil : Pain, gâteau ou viande, la cuisson est entièrement automatique.



**Thermosonde**
Poisson et viande cuits au degré près : L'affichage du temps restant vous indique l'heure de fin de cuisson.

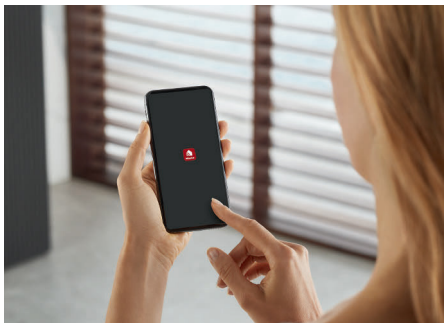

**Miele@home[2)]**
Facilitez-vous la vie : Mettez vos appareils électroménagers en réseau avec Miele@home pour plus de possibilités.

* Les caractéristiques varient selon le modèle
[1)] EP 1 345 474 B1
[2)] Offre numérique supplémentaire de Miele & Cie KG. Toutes les applications intelligentes sont possibles grâce au système Miele@home. Les fonctionnalités peuvent varier selon le modèle et les régions.

# Un réglage adapté à chaque recette

Les modes de cuisson* des fours combinés micro-ondes Miele



**Chaleur tournante +**
Délicieusement léger et aéré : idéale pour cuire et rôtir en douceur sur un ou deux niveaux.



**Chaleur sole-voûte**
Une valeur sûre, une fonction polyvalente: pour réussir parfaitement toutes les recettes traditionnelles au four.



**Micro-ondes**
Chauffez une tasse d'eau pour le thé ou réchauffez un repas en un rien de temps : pratique, rapide et efficace.



**Micro-ondes avec Chaleur tournante +**
Gâteaux ou rôtis du dimanche : idéal pour une cuisson rapide en douceur sur un à deux niveaux.



**Micro-ondes avec Gril**
Cuire et griller : saveur du barbecue authentique pour la viande, le poisson et les légumes entre autres.



**Micro-ondes avec Turbogril**
Polyvalence: pour griller une grande quantité de steaks, saucisses, brochettes entre autres.

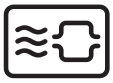

**Micro-ondes + rôtissage automatique**
Juteuse à l'intérieur, croustillante à l'extérieur : La viande est saisie à température élevée, et la cuisson se poursuit à basse température.



**Cuisson intensive**
Pâte croustillante, garniture appétissante : Qu'il s'agisse de pizza, de quiche ou de tarte aux fruits, le fond devient croustillant et le dessus reste juteux.



**Rôtissage automatique**
Le secret d'une viande bien juteuse : Elle est d'abord saisie à haute température, puis la cuisson se poursuit à la température réglée.



**Turbogril**
Croustillant à l'extérieur, juteux à l'intérieur : la fonction idéale pour les poulets, canards, jambonneaux, rôtis et bien d'autres plats à base de viande.



**Gril**
Polyvalence : pour griller une grande quantité de steaks, saucisses, brochettes entre autres.



**Chaleur sole**
Préparation individuelle : pour les plats cuits au bain-marie ou qui doivent être ensuite dorés par le bas.



**Booster**
Mode express pour les utilisateurs pressés : Ceux qui ont peu de temps pour cuisiner apprécieront particulièrement le temps de montée en température court.



**Cuisson à basse température**
Tendre et succulente : La viande est cuite de manière incroyablement homogène à basse température sans se dessécher à l'extérieur.



**Chaleur ventilateur Eco**
Économe en énergie : Réussissez parfaitement vos gratins ou vos soufflés.



**Décongélation**
Délicat avec les aliments surgelés : Les aliments surgelés sont décongelés en douceur dans des conditions idéales grâce à de l'air froid.



**Programme Shabbat**
Le programme Shabbat permet d'utiliser l'appareil tout en respectant les coutumes juives.



* Les caractéristiques varient selon le modèle

# Que signifient les pictogrammes ?

Aperçu de tous les pictogrammes des fours combinés micro-ondes Miele



**Commande**




Utilisation intuitive grâce au grand écran entièrement tactile. Utilisation facile et rapide sur simple pression de doigt.




Utilisation intuitive grâce à l'écran entièrement tactile. Utilisation facile et rapide sur simple pression de doigt.




Sélection directe des modes et temps de cuisson via les touches sensitives et affichage texte sur un écran à quatre lignes




Sélection directe des modes et temps de cuisson via les touches sensitives et affichage texte sur un écran à une ligne.

**Nettoyage et entretien**




Le revêtement de surface anti-adhésif offre une facilité de nettoyage imbattable.

**Puissance micro-ondes**




Puissance micro-ondes : 1000 W.

**Mode combiné**




Flexibilité et gain de temps : La combinaison de l'énergie micro-ondes avec un mode de cuisson classique permet de gagner jusqu'à 30 % de temps par rapport à une cuisson sans micro-ondes.

**Thermosonde**




Cuisson précise.

**Cuisson à basse température**




Cuisson à basse température pour des spécialités de viande parfaitement cuites.

# FOURS COMBINÉS MICRO-ONDES, HAUTEUR 45 CM

## Fours combinés micro-ondes encastrables, Collection ContourLine



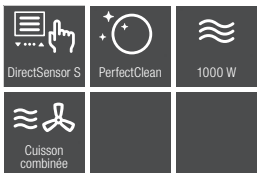


**H 7140 BM** (Design)
- Cavité 43 litres, 3 niveaux d'introduction
- Ouverture et fermeture douce
- Enceinte inox avec revêtement PerfectClean breveté
- Bandeau de commande sensitif DirectSensor S
- 12 modes dont 20 prog. auto.
- Régulation électronique des T°C de 30 à 225°C
- T°C et puissances MO préconisées
- Puissance MO jusqu'à 1000W
- Cuisson combinée
- Fonctions connectées : Miele@home
- Eclairage LED
- Inox anti-traces

## Fours combinés micro-ondes encastrables, Collection BlackLine



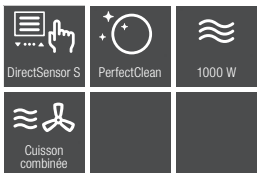


**H 7145 BM** (Design)
- Cavité 43 litres, 3 niveaux d'introduction
- Ouverture et fermeture douce
- Enceinte inox avec revêtement PerfectClean breveté
- Bandeau de commande sensitif DirectSensor S
- 12 modes dont 20 prog. auto.
- Régulation électronique des T°C de 30 à 225°C
- T°C et puissances MO préconisées
- Puissance MO jusqu'à 1000W
- Cuisson combinée
- Fonctions connectées : Miele@home
- Eclairage LED
- Noir obsidien

## Fours combinés micro-ondes encastrables, Collection PureLine



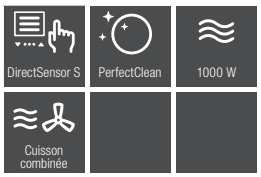


**H 7240 BM** (Prestige)
- Cavité 43 litres, 3 niveaux d'introduction
- Ouverture et fermeture douce
- Enceinte inox avec revêtement PerfectClean breveté
- Bandeau de commande sensitif DirectSensor S
- 12 modes dont 20 prog. auto.
- Régulation électronique des T°C de 30 à 225°C
- T°C et puissances MO préconisées
- Puissance MO jusqu'à 1000W
- Cuisson combinée
- Fonctions connectées : Miele@home
- Eclairage LED
- Inox anti-traces

H 7140 BM

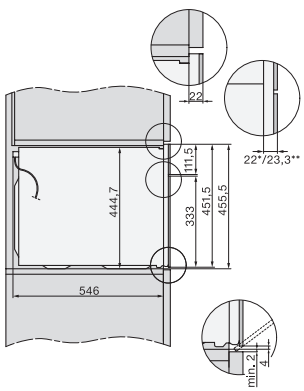


H 7145 BM

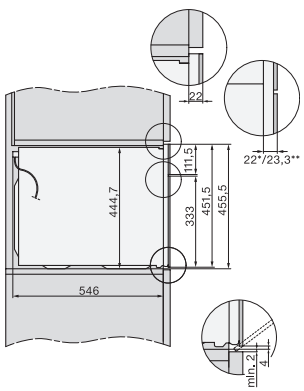


H 7240 BM

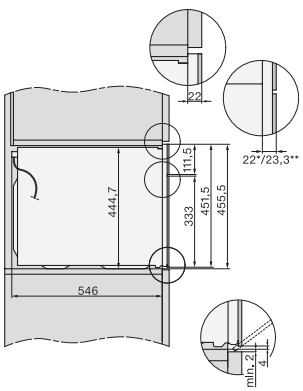







**H 7440 BM** (Prestige)
- Cavité 43 litres, 3 niveaux d'introduction
- Ouverture et fermeture douce
- Enceinte inox avec revêtement PerfectClean breveté
- **Bandeau de commande sensitif DirectSensor**
- **13 modes dont 45 prog. auto.**
- Régulation électronique des T°C de 30 à 225°C
- T°C et puissances MO préconisées
- Puissance MO jusqu'à 1000W
- Cuisson combinée
- **20 programmes personnalisés**
- Fonctions connectées : Miele@home
- Eclairage LED
- Inox anti-traces




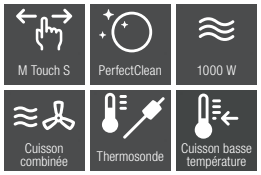


**H 7640 BM** (Prestige)
- Cavité 43 litres, 3 niveaux d'introduction
- Ouverture et fermeture douce
- Enceinte inox avec revêtement PerfectClean breveté
- **Écran tactile MTouch S**
- **18 modes dont 80 prog. auto.**
- Régul. électronique des T°C de 30 à 225°C
- T°C et puissances MO préconisées
- Cuisson combinée
- Puissance MO jusqu'à 1000W
- 20 programmes personnalisés
- Fonctions connectées : Miele@home
- Eclairage LED, **Sonde de T°C filaire**
- **Capteur de présence MotionReact**
- **Mode Shabbat**
- Inox anti-traces







**H 7840 BM** (Prestige)
- Cavité 43 litres, 3 niveaux d'introduction
- Ouverture et fermeture douce
- Enceinte inox avec revêtement PerfectClean breveté
- **Grand écran tactile MTouch**
- 18 modes dont 80 prog. auto.
- Régul. électronique des T°C de 30 à 225°C
- T°C et puissances MO préconisées
- Cuisson combinée
- Puissance MO jusqu'à 1000W
- 20 programmes personnalisés
- Fonctions connectées : Miele@home
- Eclairage LED, Sonde de T°C filaire
- Capteur de présence MotionReact
- Mode Shabbat
- Inox anti-traces

H 7440 BM

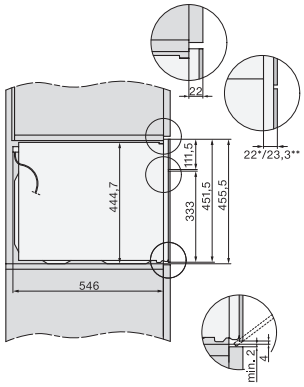


H 7640 BM

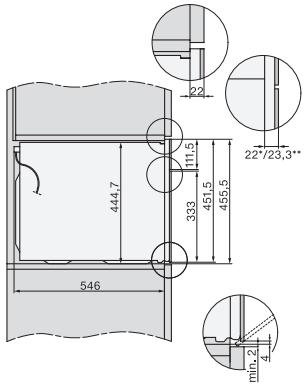


H 7840 BM

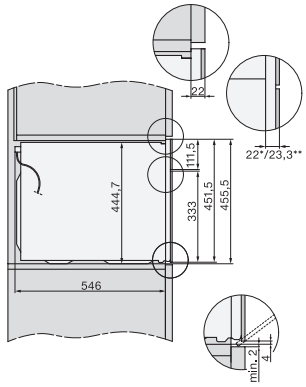

# FOURS COMBINÉS MICRO-ONDES, HAUTEUR 45 CM

## Fours combinés micro-ondes encastrables, Collection VitroLine



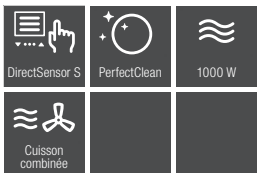


**H 7240 BM** (Prestige)
- Cavité 43 litres, 3 niveaux d'introduction
- Ouverture et fermeture douce
- Enceinte inox avec revêtement PerfectClean breveté
- Bandeau de commande sensitif DirectSensor S
- 12 modes dont 20 prog. auto.
- Régul. électronique des T°C de 30 à 225°C
- T°C et puissances MO préconisées
- Cuisson combinée
- Puissance MO jusqu'à 1000W
- Fonctions connectées : Miele@home
- Eclairage LED
- Noir obsidien, Gris graphite

**Nouveau**
Nouveauté juillet 2025



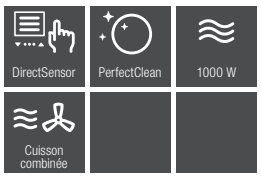


**H 7440 BM** (Prestige)
- Cavité 43 litres, 3 niveaux d'introduction
- Ouverture et fermeture douce
- Enceinte inox avec revêtement PerfectClean breveté
- **Bandeau de commande sensitif DirectSensor**
- **13 modes dont 45 prog. auto.**
- Régul. électronique des T°C de 30 à 225°C
- T°C et puissances MO préconisées
- Cuisson combinée
- Puissance MO jusqu'à 1000W
- **20 programmes personnalisés**
- Fonctions connectées : Miele@home
- Eclairage LED
- Pearl Beige (Juillet 2025), Noir obsidien, Gris graphite






**H 7640 BM** (Prestige)
- Cavité 43 litres, 3 niveaux d'introduction
- Ouverture et fermeture douce
- Enceinte inox avec revêtement PerfectClean breveté
- **Écran tactile MTouch S**
- **18 modes dont 80 prog. auto.**
- Régul. électronique des T°C de 30 à 225°C
- T°C et puissances MO préconisées
- Cuisson combinée
- Puissance MO jusqu'à 1000W
- 20 programmes personnalisés
- Fonctions connectées : Miele@home
- Eclairage LED, **Sonde de T°C filaire**
- **Capteur de présence MotionReact**
- **Mode Shabbat**
- Noir obsidien, Gris graphite

H 7240 BM

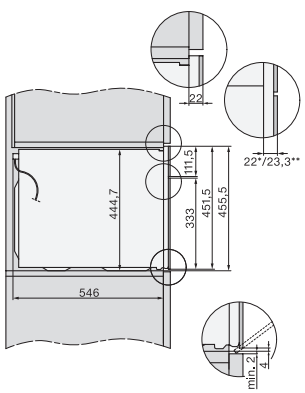


H 7440 BM

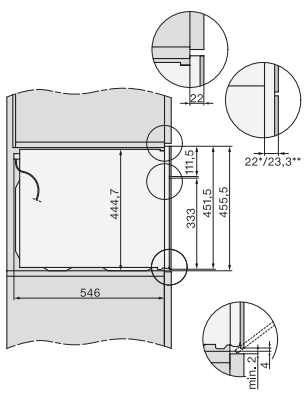


H 7640 BM

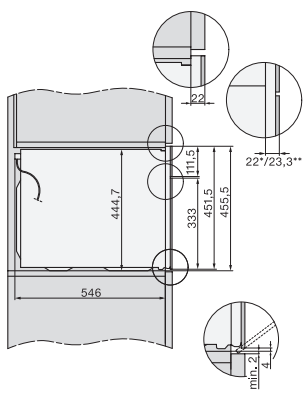

## Fours combinés micro-ondes encastrables, Collection ArtLine



M Touch | PerfectClean | 1000 W
Cuisson combinée | Thermosonde | Cuisson basse température

**H 7840 BM** (Prestige)
- Cavité 43 litres, 3 niveaux d'introduction
- Ouverture et fermeture douce
- Enceinte inox avec revêtement PerfectClean breveté
- **Grand écran tactile MTouch**
- 18 modes dont 80 prog. auto.
- Régul. électronique des T°C de 30 à 225°C
- T°C et puissances MO préconisées
- Cuisson combinée
- Puissance MO jusqu'à 1000W
- 20 programmes personnalisés
- Fonctions connectées : Miele@home
- Eclairage LED, Sonde de T°C filaire
- Capteur de présence MotionReact
- Mode Shabbat
- Noir obsidien, Gris graphite

Nouveau



DirectSensor | PerfectClean | 1000 W
Cuisson combinée

**H 7440 BMX** (Prestige)
- Cavité 43 litres, 3 niveaux d'introduction
- Ouverture et fermeture douce
- Enceinte inox avec revêtement PerfectClean breveté
- Bandeau de commande sensitif DirectSensor
- 13 modes dont 45 prog. auto.
- Régul. électronique des T°C de 30 à 225°C
- T°C et puissances MO préconisées
- Cuisson combinée
- Puissance MO jusqu'à 1000W
- 20 programmes personnalisés
- Fonctions connectées : Miele@home
- Eclairage LED
- Pearl Beige, Noir obsidien, Gris graphite, Noir Mat

Nouveau



M Touch | PerfectClean | 1000 W
Cuisson combinée | Thermosonde | Cuisson basse température

**H 7840 BMX** (Prestige)
- Cavité 43 litres, 3 niveaux d'introduction
- Ouverture et fermeture douce
- Enceinte inox avec revêtement PerfectClean breveté
- **Grand écran tactile MTouch**
- **18 modes dont 80 prog. auto.**
- Régulation électronique des T°C de 30 à 225°C
- T°C et puissances MO préconisées
- Cuisson combinée
- Puissance MO jusqu'à 1000W
- 20 programmes personnalisés
- Fonctions connectées : Miele@home
- Eclairage LED, **Sonde de T°C filaire**
- **Capteur de présence MotionReact**
- Pearl Beige, Noir obsidien, Gris graphite, Noir Mat

H 7840 BM

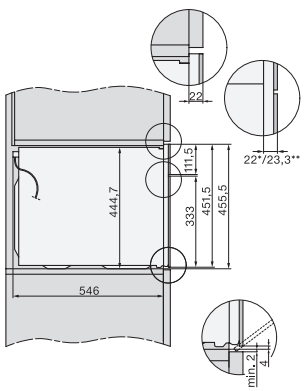


H 7440 BMX

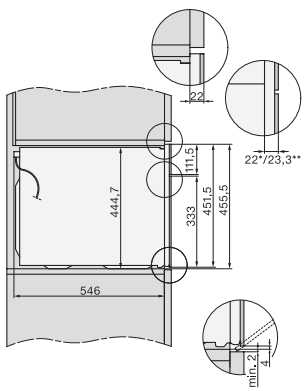


H 7840 BMX

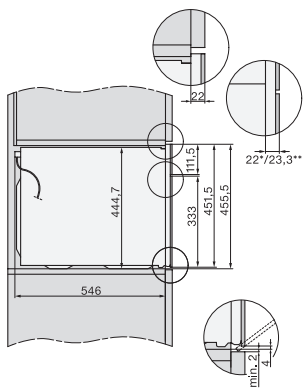




Fours vapeur

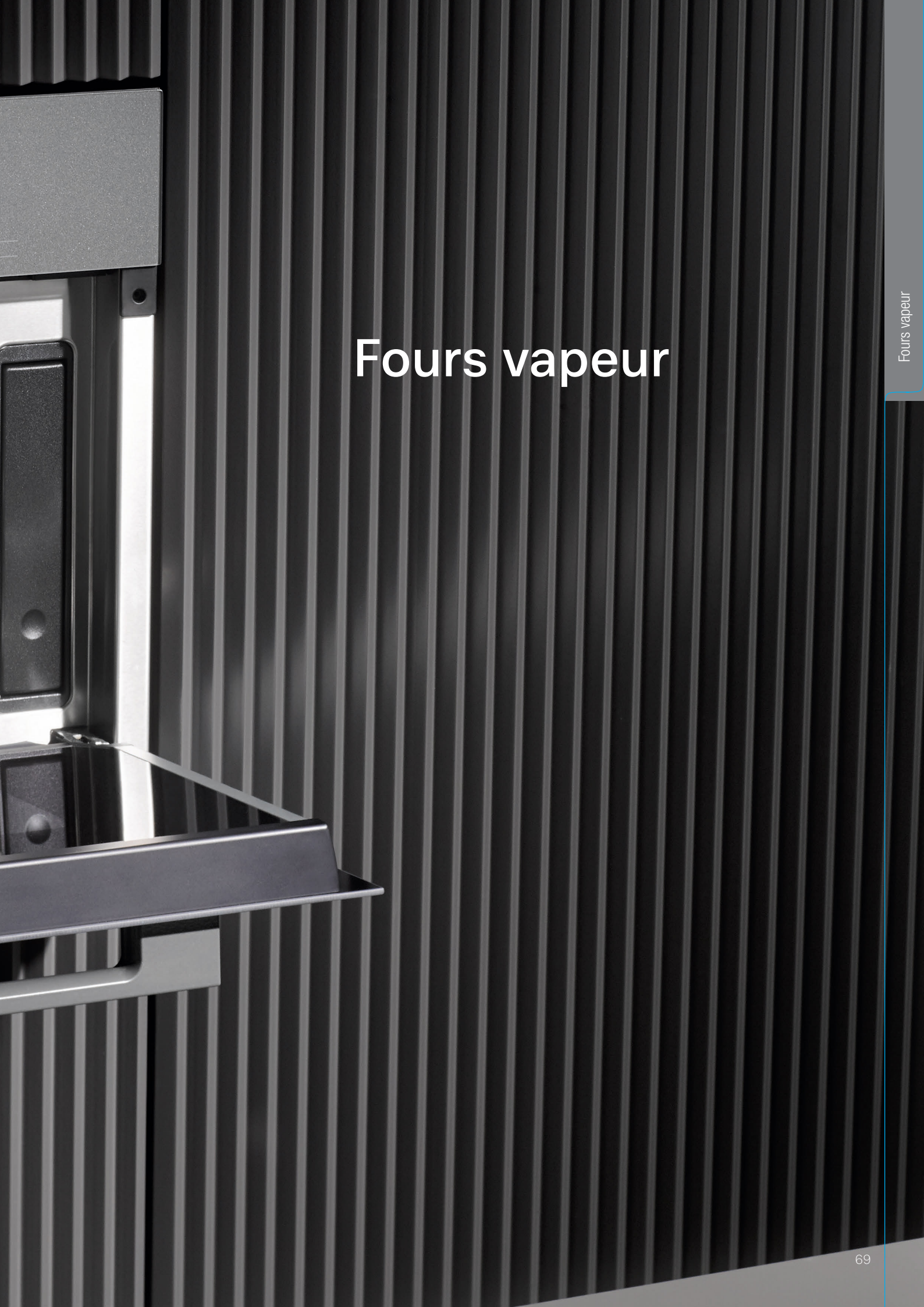

# Fours vapeur




**Les différents modèles**

**Fours vapeur encastrables**
Les fours vapeur Miele peuvent être intégrés dans la conception de la cuisine de différentes manières. Grâce à leur conception compacte, ils s'intègrent parfaitement dans toutes les niches d'encastrement standard, vous permettant ainsi de choisir l'emplacement idéal pour votre four vapeur Miele.



# De quelle niche disposez-vous et quelle enceinte préférez-vous ?

Les cotes d'encastrement et les différentes tailles des fours vapeur Miele.



**Modèles et dimensions**
Les fours vapeur Miele sont disponibles dans différentes dimensions. Trouvez ici la solution idéale pour votre cuisine.




**Le modèle classique**
60 cm de large, 45 cm de haut

**Le modèle**



**Four vapeur**
Le four vapeur Miele travaille dans la plage de températures de 40 à 100 °C. Il est idéal pour la cuisson à la vapeur douce des légumes, du poisson, des accompagnements, des desserts et de nombreux autres types d'aliments.

**La technologie de production de vapeur**



Exclusivité Miele **DualSteam**
Puissant générateur vapeur externe avec une capacité de 3,3 kW avec deux buses à vapeur.



# Quelles caractéristiques recherchez-vous ?

## Les points forts* des fours vapeur Miele



Exclusivité Miele **DualSteam**
La perfection comme vous l'aimez : four vapeur micro-ondes combiné Miele complète idéalement un four et une table de cuisson, pour des résultats de cuisson parfaits. Des temps de montée en température courts, une répartition homogène de la vapeur et une excellente précision de la température permettent de préparer des plats savoureux et parfaitement cuits. C'est le résultat de l'action conjuguée du puissant générateur vapeur externe de 3,3 kW et de la disposition ainsi que de l'alignement spécifiques des deux buses à vapeur DualSteam.



Exclusivité Miele **Enceinte de cuisson en inox avec structure tramée**
Qualité et facilité d'entretien : Nos fours vapeur sont tous équipés d'une enceinte de cuisson en inox.



**Grande enceinte, grande capacité utile**
Espace maximal : enceinte profonde et grande capacité utile pour préparer plusieurs portions simultanément.



Exclusivité Miele **Cuisson automatique de menus**
Cuisson à point : préparation simultanée de différents aliments à la vapeur.



**Programmes automatiques**
Des plats délicieux en un clin d'œil : Poisson, viande ou légume, la préparation est entièrement automatique.



**Cuisson sous vide**
Pour une saveur plus intense : Les aliments mis sous vide cuisent en douceur à basse température.

* selon le modèle

# Que signifient les pictogrammes ?

Aperçu de tous les pictogrammes des fours vapeur Miele

**Commande**




Sélection directe des modes et temps de cuisson via les touches sensitives et affichage texte sur un écran à quatre lignes




Sélection directe des modes et temps de cuisson via les touches sensitives et affichage texte sur un écran à une ligne.




Sélection de la température et des temps de cuisson via les touches sensitives et affichage texte sur un écran à sept°segments.

**Volume de l'enceinte de cuisson**




L'enceinte offre un volume utile de 40 litres max.




L'enceinte offre un volume utile de 24 litres max.

**Cuisson sous vide**




Méthode de cuisson dans laquelle les aliments sont cuits délicatement dans un emballage sous vide.

**Programmes automatiques**




Pour une cuisson entièrement automatique des plats en toute simplicité.

**Technologie de production de vapeur**




Génération rapide de vapeur et répartition uniforme de la vapeur via deux buses vapeur.




Répartition de la vapeur via une buse vapeur.

**Miele@home***




Vous pouvez mettre en réseau vos appareils électroménagers grâce à Miele@home – pour plus de possibilités.

* Offre numérique supplémentaire de Miele & Cie KG. Toutes les applications intelligentes sont possibles grâce au système Miele@home. Les fonctionnalités peuvent varier selon le modèle et les régions.

# FOURS VAPEUR

## Fours vapeur encastrables, niche 45 cm Collection ContourLine



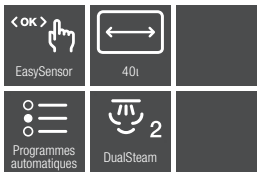


**DG 2740** (Design)
- Cavité inox 40 litres, 4 niveaux d'introduction
- Ouverture et fermeture douce
- Technologie DualSteam avec générateur externe
- Bandeau de commande sensitif EasySensor
- Réglage T°C de 40 à 100°C
- 20 programmes automatiques
- Réduction des buées en fin de cuisson
- Inox anti-traces






**DG 7140** (Design)
- Cavité inox 40 litres, 4 niveaux d'introduction
- Ouverture et fermeture douce
- Technologie DualSteam avec générateur externe
- **Bandeau de commande sensitif DirectSensor S**
- Réglage T°C de 40 à 100°C
- 20 programmes automatiques
- Réduction des buées en fin de cuisson
- **Fonctions connectées : Miele@home**
- Inox anti-traces

DG 2740

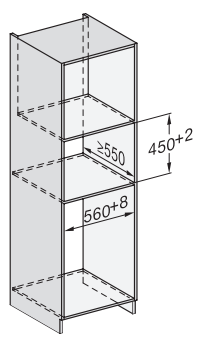


DG 7140

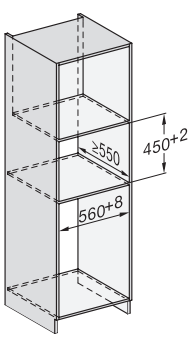

# FOURS VAPEUR

## Fours vapeur encastrables, niche 45 cm
## Collection PureLine



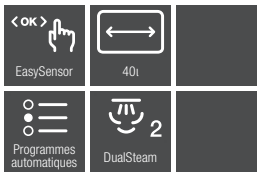


**DG 2840** (Prestige)
- Cavité inox 40 litres, 4 niveaux d'introduction
- Ouverture et fermeture douce
- Technologie DualSteam avec générateur externe
- Bandeau de commande sensitif EasySensor
- Réglage T°C de 40 à 100°C
- 20 programmes automatiques
- Réduction des buées en fin de cuisson
- Inox anti-traces



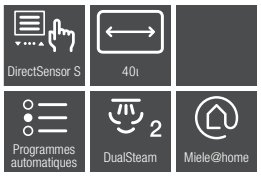


**DG 7240** (Prestige)
- Cavité inox 40 litres, 4 niveaux d'introduction
- Ouverture et fermeture douce
- Technologie DualSteam avec générateur externe
- **Bandeau de commande sensitif DirectSensor S**
- Réglage T°C de 40 à 100°C
- 20 programmes automatiques
- Réduction des buées en fin de cuisson
- **Fonctions connectées : Miele@home**
- Inox anti-traces



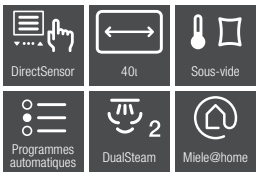


**DG 7440** (Prestige)
- Cavité inox 40 litres, 4 niveaux d'introduction
- Ouverture et fermeture douce
- Technologie DualSteam avec générateur externe
- **Bandeau de commande sensitif DirectSensor**
- Réglage T°C de 40 à 100°C
- **135 programmes automatiques**
- **20 programmes personnalisés**
- **Eclairage intérieur LED (2 spots)**
- Réduction des buées en fin de cuisson
- Fonctions connectées : Miele@home
- Inox anti-traces

DG 2840

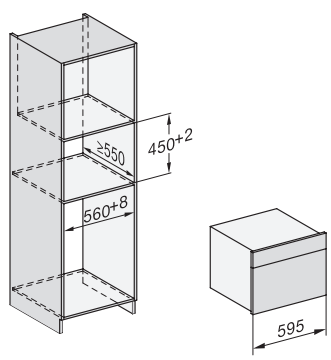


DG 7240

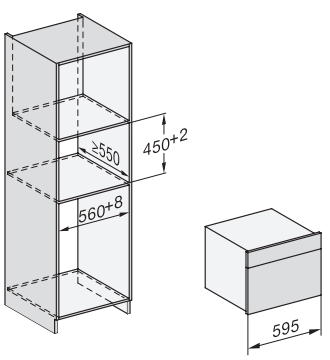


DG 7440

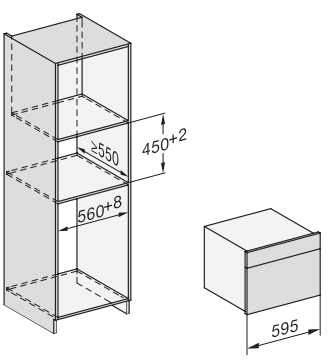

# Fours vapeur encastrables, niche 45 cm
Collection VitroLine



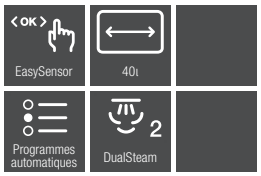


**DG 2840** (Prestige)
- Cavité inox 40 litres, 4 niveaux d'introduction
- Ouverture et fermeture douce
- Technologie DualSteam avec générateur externe
- Bandeau de commande sensitif EasySensor
- Réglage T°C de 40 à 100°C
- 20 programmes automatiques
- Réduction des buées en fin de cuisson
- Noir obsidien, Gris graphite



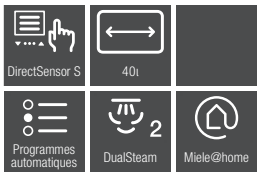


**DG 7240** (Prestige)
- Cavité inox 40 litres, 4 niveaux d'introduction
- Ouverture et fermeture douce
- Technologie DualSteam avec générateur externe
- **Bandeau de commande sensitif DirectSensor S**
- Réglage T°C de 40 à 100°C
- 20 programmes automatiques
- Réduction des buées en fin de cuisson
- **Fonctions connectées : Miele@home**
- Noir obsidien, Gris graphite



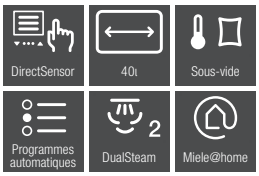


**DG 7440** (Prestige)
- Cavité inox 40 litres, 4 niveaux d'introduction
- Ouverture et fermeture douce
- Technologie DualSteam avec générateur externe
- **Bandeau de commande sensitif DirectSensor**
- Réglage T°C de 40 à 100°C
- **135 programmes automatiques**
- **20 programmes personnalisés**
- **Eclairage intérieur LED (2 spots)**
- Réduction des buées en fin de cuisson
- Fonctions connectées : Miele@home
- Noir obsidien, Gris graphite

DG 2840

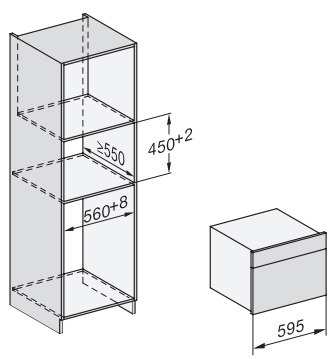


DG 7240

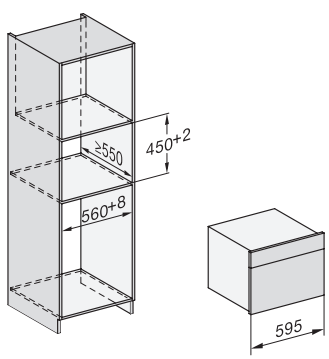


DG 7440

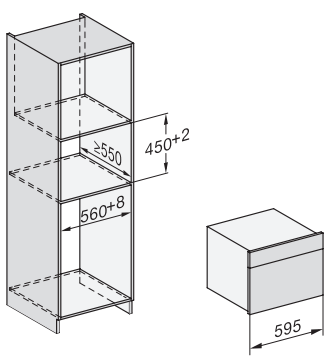



Fours vapeur combinés




# Fours vapeur combinés


Miele

# Du goût, rien que du goût

## Les fours vapeur combinés Miele



### Compacts et polyvalents

Les fours vapeur combinés Miele se divisent en deux catégories : le DGC et le DGC Pro.

Le DGC est le modèle d'entrée de gamme des fours vapeur combinés. Il s'agit d'un four pleinement fonctionnel avec une enceinte émaillée qui dispose en plus d'une fonction de cuisson vapeur. Vous pouvez ainsi préparer des plats multiples et variés dans un même appareil.

Le DCG Pro, lui, propose en outre de nombreuses fonctions aussi bien quotidiennes que professionnelles. L'enceinte de cuisson en inox est particulièrement durable et la fonction de nettoyage HydroClean permet un entretien très facile. De plus, il est également équipé de la fonction sous vide innovante.

Avec le DGC, vous pouvez ajouter de l'humidité au mode de cuisson par des diffusions de vapeur. Vous obtiendrez ainsi des pains particulièrement moelleux avec une croûte brillante et des rôtis juteux

L'environnement de cuisson peut être ajusté encore plus précisément avec le DGC Pro grâce au réglage précis de l'humidité au pourcentage près et à la possibilité de combiner plusieurs étapes de cuisson. Le DGC Pro permet ainsi d'unifier la chaleur sèche et la chaleur humide en un nouveau mode de cuisson – la cuisson combinée – et offre ainsi trois fonctions en un seul appareil.

### Grande diversité de tailles

Nos fours vapeur combinés sont disponibles en deux formats pour s'adapter à toutes les cuisines. Cela vous garantit une saveur intense et saine dans toutes les situations.




**Pour les niches compactes – largeur 60 cm, hauteur 45 cm**
Idéal pour l'encastrement dans une niche de 45 cm de hauteur et 60 cm de largeur, ou avec un tiroir chauffant ou de mise sous vide de 14 cm dans une niche de 60 cm x 60 cm. Les 47 l de volume de l'enceinte de cuisson du DGC Pro permettent de préparer une multitude de plats sur trois niveaux d'introduction.




**Le classique – 60 cm de haut, 60 cm de large**
Idéal pour l'encastrement dans une niche classique pour four de 60 cm x 60 cm. Associez-le à un tiroir de 29 cm de haut pour remplir parfaitement une niche de 88 cm de haut. Les quatre niveaux d'introduction du DGC Pro, répartis sur 67 l de volume de l'enceinte de cuisson, offrent des possibilités illimitées. Le DGC offre 76 l de volume de l'enceinte cuisson et cinq niveaux d'introduction.

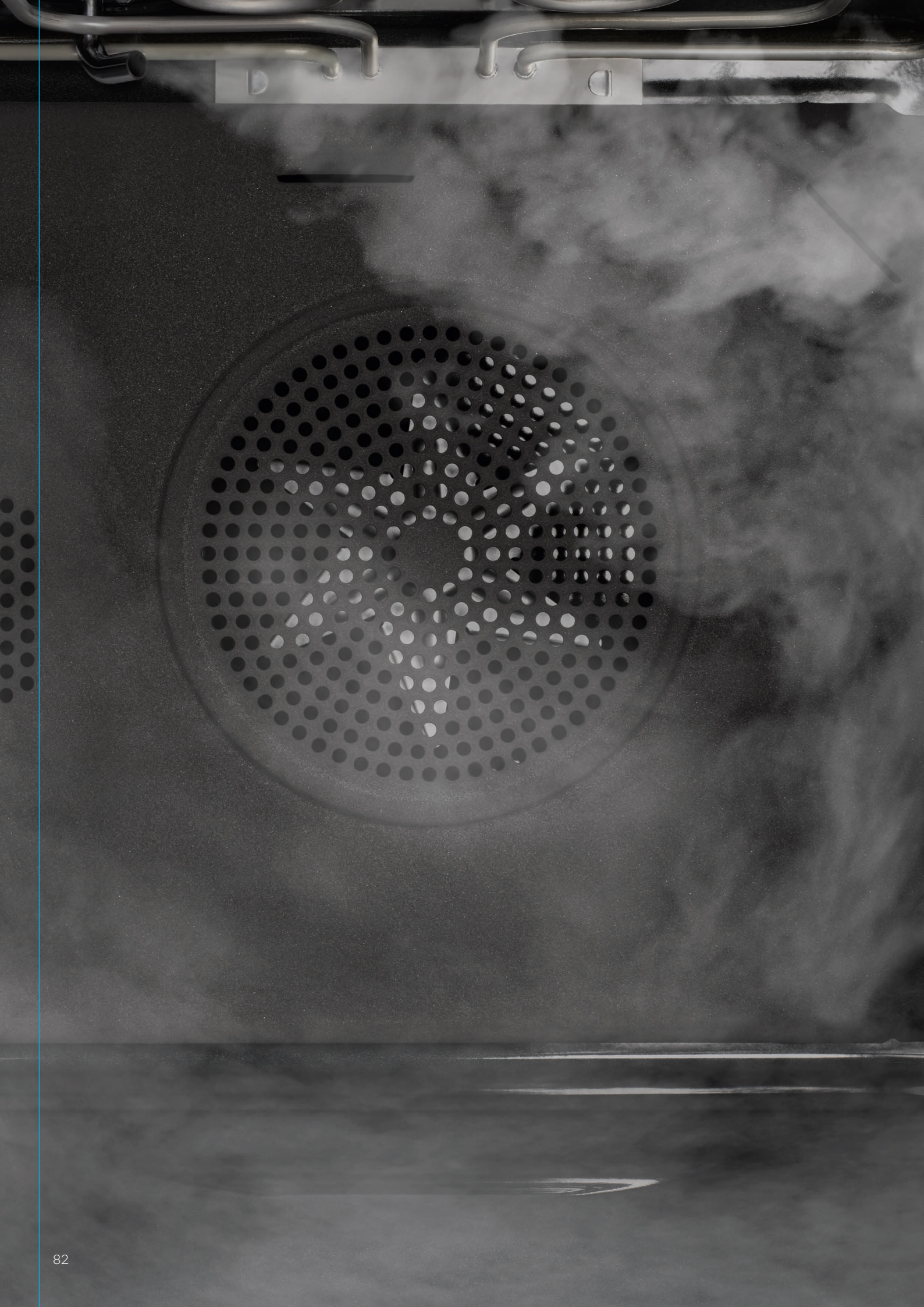

# Quelles caractéristiques recherchez-vous ?

Les points forts* des fours vapeur combinés DGC Miele



Exclusivité Miele **MonoSteam**
Avec le procédé éprouvé de génération vapeur MonoSteam (2,2 kW), la vapeur pénètre dans l'enceinte de votre appareil Miele par une seule buse de vapeur. Elle se répartit rapidement et uniformément tout autour de vos aliments et assure une cuisson douce pour des résultats optimaux.



**Fonction HydraCook[1)]**
Cuisson et rôtissage plus performants avec apport d'humidité : légèreté incomparable des pâtes et croûtes dorées.



**Programmes automatiques**
Des plats délicieux en un clin d'œil : Pain, gâteau ou viande, la cuisson est entièrement automatique.



Exclusivité Miele **TasteControl[2)]**
Le refroidissement rapide automatique maintient les aliments au chaud sans risque de surcuisson.

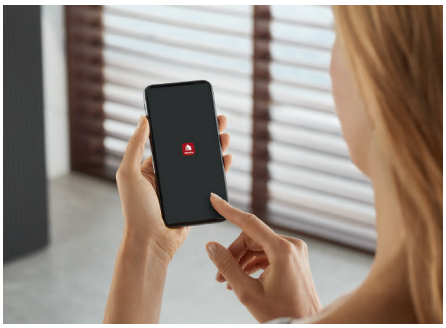

**Miele@home[3)]**
Facilitez-vous la vie : Mettez vos appareils électroménagers en réseau avec Miele@home pour plus de possibilités.

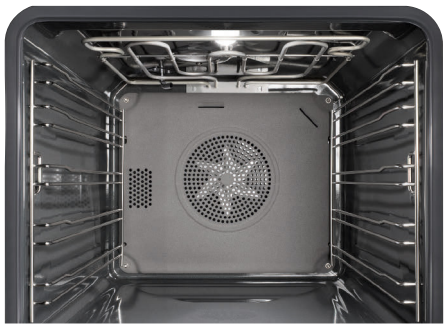

Exclusivité Miele **PerfectClean**
Propre en un clin d'œil : Aucun aliment ne peut adhérer ni s'incruster, le nettoyage est grandement simplifié.

* Les caractéristiques varient selon le modèle
1) Avec dispositif d'arrivée d'eau breveté. Brevet : EP 2 190 295
2) Brevet : EP 1 714 083
3) Offre numérique supplémentaire de Miele & Cie KG. Toutes les applications intelligentes sont possibles grâce au système Miele@home. Les fonctionnalités peuvent varier selon le modèle et les régions.



# Quelles caractéristiques recherchez-vous ?

Les points forts* des fours vapeur combinés DGC Pro Miele



Exclusivité Miele **DualSteam**
Cuire à la perfection : Grâce à DualSteam, la vapeur se répartit uniformément et assure des résultats de cuisson parfaits. La perfection comme vous l'aimez : Les fours vapeur combinés DGC Pro Miele assurent des résultats de cuisson parfaits à tous les coups. De courts temps de montée en température et de cuisson ainsi qu'une répartition homogène de la vapeur facilitent la préparation des plats – grâce au générateur vapeur externe de 3,3 kW et à l'agencement et l'alignement spéciaux des deux buses de vapeur DualSteam. Cela permet également de préparer vos aliments tout en conservant leurs vitamines.



Exclusivité Miele **Cuisson combinée**
Un pur plaisir : La combinaison précise de la chaleur humide et sèche sur plusieurs étapes de cuisson garantit des résultats irréprochables.



Exclusivité Miele **Mix & Match**
Cuisson rapide et saine : cuisson combinée ou réchauffage de différents aliments en même temps dans un seul récipient.



Exclusivité Miele **HydroClean**
Propreté impeccable : Avec HydroClean, l'enceinte de votre four vapeur combiné Miele se nettoie automatiquement.



Exclusivité Miele **Cuisson automatique de menus**
Cuisson à point : préparation simultanée de différents aliments à la vapeur.



Exclusivité Miele **Bandeau relevable à ouverture motorisée avec SoftClose[1)]**
Pratique : Ouvrez et fermez le bandeau relevable d'une simple pression de doigt pour accéder au réservoir d'eau.

* Les caractéristiques varient selon le modèle
1) Brevet : EP 2 197 326

# Un réglage adapté à chaque recette

Les modes de cuisson* des fours vapeur combinés DGC Miele



**Chaleur tournante +**
Délicieusement léger et aéré : idéale pour cuire et rôtir en douceur sur un ou deux niveaux.



**Chaleur sole-voûte**
Une valeur sûre, une fonction polyvalente: pour réussir parfaitement toutes les recettes traditionnelles au four.



**Four vapeur**
Préparation saine et délicate : La cuisson à la vapeur préserve une grande quantité de nutriments.



**Fonction HydraCook**
Comme chez le boulanger : L'apport d'humidité confère légèreté aux pâtes et une couleur dorée aux croûtes.



**Fonction HydraCook avec rôtissage automatique**
Rôtissage optimal: saisir à température élevée, poursuivre la cuisson à bonne température avec apport d'humidité.



**Fonction HydraCook avec Chaleur tournante +**
Délicieusement aéré et léger : idéal pour une cuisson et un rôtissage avec un apport d'humidité sur un à trois niveaux.



**Fonction HydraCook plus avec cuisson intensive**
Avec l'apport d'humidité, la pâte de vos pizzas, quiches et tartes est croustillante tandis que la garniture reste juteuse.



**Fonction HydraCook avec chaleur sole-voûte**
Une valeur sûre : l'humidité ajoutée permet de réussir parfaitement toutes les recettes traditionnelles au four et les rôtis.



**Cuisson intensive**
Pâte croustillante, garniture appétissante : Qu'il s'agisse de pizza, de quiche ou de tarte aux fruits, le fond devient croustillant et le dessus reste juteux.



**Rôtissage automatique**
Le secret d'une viande bien juteuse : Elle est d'abord saisie à haute température, puis la cuisson se poursuit à la température réglée.



**Turbogril**
Croustillant à l'extérieur, juteux à l'intérieur : la fonction idéale pour les poulets, canards, jambonneaux, rôtis et bien d'autres plats à base de viande.



**Gril**
Polyvalence : pour griller une grande quantité de steaks, saucisses, brochettes entre autres.



**Chaleur sole**
Préparation individuelle : pour les plats cuits au bain-marie ou qui doivent être ensuite dorés par le bas.



**Booster**
Mode express pour les utilisateurs pressés : Ceux qui ont peu de temps pour cuisiner apprécieront particulièrement le temps de montée en température court.



**Chaleur tournante Eco**
Économe en énergie : Réussissez parfaitement vos gratins ou vos soufflés.



**Décongélation**
Délicat avec les aliments surgelés : Les aliments surgelés sont décongelés en douceur dans des conditions idéales grâce à de l'air froid.



* Les caractéristiques varient selon le modèle

# Un réglage adapté à chaque recette

Les modes de cuisson des fours vapeur combinés DGC Pro Miele



**Chaleur tournante +**
Délicieusement léger et aéré: idéale pour une cuisson ou un rôtissage en douceur sur trois niveaux max.



**Chaleur sole-voûte**
Une valeur sûre, une fonction polyvalente : pour réussir parfaitement toutes les recettes traditionnelles au four.



**Four vapeur**
Préparation saine et délicate : La cuisson à la vapeur préserve une grande quantité de nutriments.



**Cuisson combinée et Chaleur tournante +**
Des résultats impeccables : L'apport d'humidité garantit une cuisson parfaite du pain, des petits pains, de la viande et de bien d'autres aliments.



**Cuisson combinée et chaleur sole-voûte**
Cuisson humide uniforme par le haut et par le bas pour obtenir des pains parfaits.



**Cuisson combinée + gril**
.Des poissons et viandes grasses plus tendres et juteux, avec une peau ou croûte croustillante, grâce à l'humidité.



**Cuisson sous vide**
Un pur plaisir : La combinaison précise de la chaleur humide et sèche sur plusieurs étapes de cuisson garantit des résultats irréprochables.



**Cuisson intensive**
Pâte croustillante, garniture appétissante : Qu'il s'agisse de pizza, de quiche ou de tarte aux fruits, le fond devient croustillant et le dessus reste juteux.



**Turbogril**
Croustillant à l'extérieur, juteux à l'intérieur : la fonction idéale pour les poulets, canards, jambonneaux, rôtis et bien d'autres plats à base de viande.



**Multigril**
Polyvalence : pour griller une grande quantité de steaks, saucisses, brochettes entre autres.



**Gril éco**
Idéal pour les petites quantités : steaks, saucisses et compagnie parfaitement réussis, même en petites portions. Parfaitement grillé à chaque fois.



**Chaleur voûte**
Pour le plaisir des yeux et des papilles : Gratiner, dorer et brunir, la touche finale qui fait la différence.



**Chaleur sole**
Préparation individuelle : pour les plats cuits au bain-marie ou qui doivent être ensuite dorés par le bas.



**Spécial gâteau**
De délicieux gâteaux comme par magie : pâte à choux, bretzels et quatre-quarts telle l'œuvre d'un boulanger.



**Chaleur tournante Eco**
Économie d'électricité et gain de temps : Les aliments peuvent être préparés en consommant moins d'énergie.



**Cuisson vapeur Eco**
Écologique et durable : Économisez de l'énergie lors de la préparation de vos aliments grâce à la cuisson vapeur.



**Programme Shabbat**
Le programme Shabbat permet d'utiliser l'appareil tout en respectant les coutumes juives.

# Que signifient les pictogrammes ?

Aperçu de tous les pictogrammes des fours vapeur combinés DGC Miele




**Commande**
Sélection directe des modes et temps de cuisson via les touches sensitives et affichage texte sur un écran à quatre lignes.




Sélection directe des modes et temps de cuisson via les touches sensitives et affichage texte sur un écran à une ligne.




**PerfectClean**
Le revêtement de surface anti-adhésif offre une facilité de nettoyage imbattable.




**Volume de l’enceinte de cuisson**
Le four vapeur combiné offre un volume utile de 76 litres max.




**Mode de cuisson combinée**
Combinaison d’un mode de cuisson traditionnel avec ajout d’humidité. Différentes options sont disponibles en fonction des caractéristiques de l’appareil.




**Technologie de production de vapeur**
Répartition de la vapeur via une buse vapeur.

# Que signifient les pictogrammes ?

Aperçu de tous les pictogrammes des fours vapeur combinés DGC Pro Miele

**Commande**




Utilisation intuitive grâce au grand écran entièrement tactile. Utilisation facile et rapide sur simple pression de doigt.




Utilisation intuitive grâce à l'écran entièrement tactile. Utilisation facile et rapide sur simple pression de doigt.




Sélection directe des modes et temps de cuisson via les touches sensitives et affichage texte sur un écran à quatre lignes.

**HydroClean**




Fonction d'auto-nettoyage automatique et simple.

**Volume de l'enceinte de cuisson**




Le four vapeur combiné offre un volume utile de 67 litres max.




Le four vapeur combiné offre un volume utile de 47 litres max.

**Cuisson sous vide**




Méthode de cuisson dans laquelle les aliments sont cuits délicatement dans un emballage sous vide.

**Mode de cuisson combinée**




La combinaison de la chaleur humide et sèche garantit des résultats de cuisson hors pair.

**Technologie de production de vapeur**




Génération rapide de vapeur et répartition uniforme de la vapeur via deux buses vapeur.

**Alimentation en eau**




Raccordement à l'eau froide et évacuation pour une cuisson à la vapeur aisée.




Réservoir d'eau amovible pour un remplissage et une vidange faciles.

# FOURS VAPEUR COMBINÉS, HAUTEUR 60 CM

## Fours vapeur combinés, Collection ContourLine






**DGC 7150** (Design)
- Grande cavité émail 76 litres, 5 niveaux d'introduction
- Ouverture et fermeture douce
- Technologie MonoSteam avec générateur externe
- Chaleur pulsée avec résistance annulaire,
- Cuisson vapeur et fonction Hydracook
- Bandeau de commande sensitif DirectSensor S
- Réglage T°C four multi. de 30 à 250°C
- Réglage T°C four vapeur de 70 à 100°C
- 12 modes de cuisson dont 45 prog. auto.
- Refroidissement rapide
- Eclairage intérieur halogène
- Rails télescopiques
- Plats et grille PerfectClean, 2 plats de cuisson en inox (1 perforé et 1 non perforé)
- Fonctions connectées : Miele@home







**DGC 7350** (Design)
- Grande cavité émail 76 litres, 5 niveaux d'introduction
- Ouverture et fermeture douce
- Technologie MonoSteam avec générateur externe
- Chaleur pulsée avec résistance annulaire,
- Cuisson vapeur et fonction Hydracook
- **Jets de vapeur programmables**
- **Bandeau de commande sensitif DirectSensor**
- **16 modes de cuisson dont 220 prog. auto.**
- Réglage T°C four multi. de 30 à 250°C
- Réglage T°C four vapeur de 70 à 100°C
- Refroidissement rapide
- **Eclairage intérieur LED**
- **Rails télescopiques PerfectClean**
- Plats et grille PerfectClean, 2 plats de cuisson en inox (1 perforé et 1 non perforé)
- Fonctions connectées : Miele@home

## Fours vapeur combinés, Collection BlackLine






**DGC 7151** (Design)
- Grande cavité émail 76 litres, 5 niveaux d'introduction
- Ouverture et fermeture douce
- Technologie MonoSteam avec générateur externe
- Chaleur pulsée avec résistance annulaire,
- Cuisson vapeur et fonction Hydracook
- Bandeau de commande sensitif DirectSensor S
- Réglage T°C four multi. de 30 à 250°C
- Réglage T°C four vapeur de 70 à 100°C
- 12 modes de cuisson dont 45 prog. auto.
- Refroidissement rapide
- Eclairage intérieur halogène
- Rails télescopiques
- Plats et grille PerfectClean, 2 plats de cuisson en inox (1 perforé et 1 non perforé)
- Fonctions connectées : Miele@home

DGC 7150

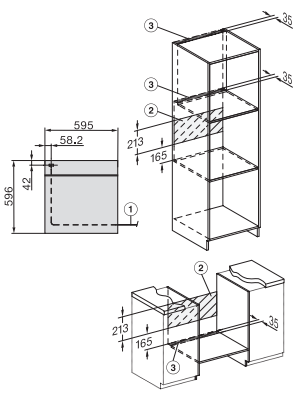


DGC 7350

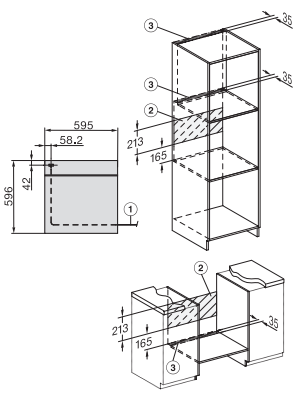


DGC 7151

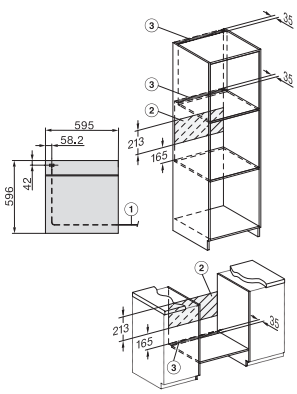

## Fours vapeur combinés, Collection BlackLine






**DGC 7351** (Design)
- Grande cavité émail 76 litres, 5 niveaux d'introduction
- Ouverture et fermeture douce
- Technologie MonoSteam avec générateur externe
- Chaleur pulsée avec résistance annulaire,
- Cuisson vapeur et fonction Hydracook
- **Jets de vapeur programmables**
- **Bandeau de commande sensitif DirectSensor**
- **16 modes de cuisson dont 220 prog. auto.**
- Réglage T°C four multi. de 30 à 250°C
- Réglage T°C four vapeur de 70 à 100°C
- Refroidissement rapide
- **Eclairage intérieur LED**
- **Rails télescopiques PerfectClean**
- Plats et grille PerfectClean, 2 plats de cuisson en inox (1 perforé et 1 non perforé)
- Fonctions connectées : Miele@home

DGC 7351

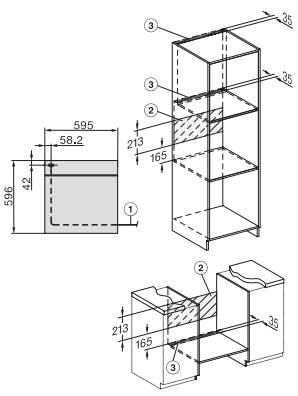


## Fours vapeur combinés, Collection PureLine






**DGC 7250** (Prestige)
- Grande cavité émail 76 litres, 5 niveaux d'introduction
- Ouverture et fermeture douce
- Technologie MonoSteam avec générateur externe
- Chaleur pulsée avec résistance annulaire,
- Cuisson vapeur et fonction Hydracook
- Bandeau de commande sensitif DirectSensor S
- Réglage T°C four multi. de 30 à 250°C
- Réglage T°C four vapeur de 70 à 100°C
- 12 modes de cuisson dont 45 prog. auto.
- Refroidissement rapide
- Eclairage intérieur halogène
- Rails télescopiques
- Plats et grille PerfectClean, 2 plats de cuisson en inox (1 perforé et 1 non perforé)
- Fonctions connectées : Miele@home

DGC 7250

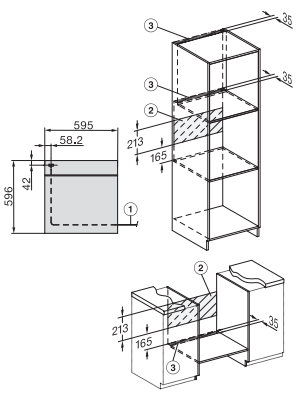


## Fours vapeur combinés, Collection PureLine






**DGC 7450** (Prestige)
- Grande cavité émail 76 litres, 5 niveaux d'introduction
- Ouverture et fermeture douce
- Technologie MonoSteam avec générateur externe
- Chaleur pulsée avec résistance annulaire,
- Cuisson vapeur et fonction Hydracook
- **Jets de vapeur programmables**
- **Bandeau de commande sensitif DirectSensor**
- **16 modes de cuisson dont 220 prog. auto.**
- Réglage T°C four multi. de 30 à 250°C
- Réglage T°C four vapeur de 70 à 100°C
- Refroidissement rapide
- **Eclairage intérieur LED**
- **Rails télescopiques PerfectClean**
- Plats et grille PerfectClean, 2 plats de cuisson en inox (1 perforé et 1 non perforé)
- Fonctions connectées : Miele@home

DGC 7450

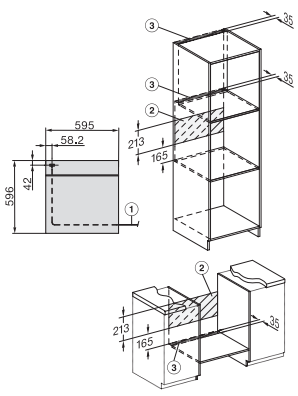

# FOURS VAPEUR COMBINÉS, HAUTEUR 60 CM

## Fours vapeur combinés, Collection VitroLine







**DGC 7250** (Prestige)
- Grande cavité émail 76 litres, 5 niveaux d'introduction
- Ouverture et fermeture douce
- Technologie MonoSteam avec générateur externe
- Chaleur pulsée avec résistance annulaire,
- Cuisson vapeur et fonction Hydracook
- Bandeau de commande sensitif DirectSensor S
- Réglage T°C four multi. de 30 à 250°C
- Réglage T°C four vapeur de 70 à 100°C
- 12 modes de cuisson dont 45 prog. auto.
- Refroidissement rapide
- Eclairage intérieur halogène
- Rails télescopiques
- Plats et grille PerfectClean, 2 plats de cuisson en inox (1 perforé et 1 non perforé)
- Fonctions connectées : Miele@home
- Noir obsidien, Gris graphite







**DGC 7450** (Prestige)
- Grande cavité émail 76 litres, 5 niveaux d'introduction
- Ouverture et fermeture douce
- Technologie MonoSteam avec générateur externe
- Chaleur pulsée avec résistance annulaire,
- Cuisson vapeur et fonction Hydracook
- **Jets de vapeur programmables**
- **Bandeau de commande sensitif DirectSensor**
- **16 modes de cuisson dont 220 prog. auto.**
- Réglage T°C idem DGC 7250
- Refroidissement rapide
- **Eclairage intérieur LED**
- **Rails télescopiques PerfectClean**
- Plats et grille PerfectClean, 2 plats de cuisson en inox (1 perforé et 1 non perforé)
- Fonctions connectées : Miele@home
- Noir obsidien, Gris graphite

DGC 7250

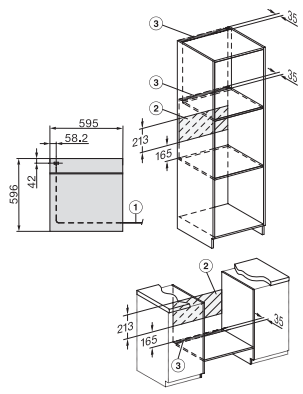


DGC 7450

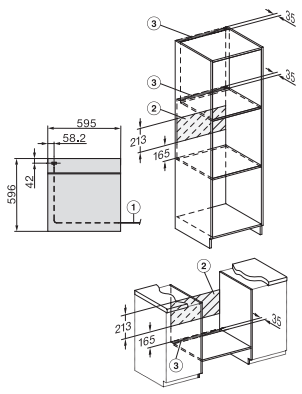

# FOURS VAPEUR COMBINES, HAUTEUR 45 CM



## Fours vapeur combinés, Collection ContourLine




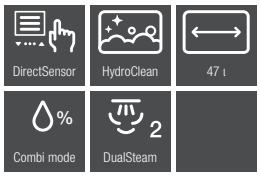


**DGC 7340 HC Pro** (Design)
- Cavité inox 47 litres, 3 niveaux d'introduction
- Ouverture et fermeture douce
- Technologie DualSteam avec générateur externe
- Bandeau de commande sensitif DirectSensor
- Bandeau lift motorisé
- Réglage T°C four multi. de 30 à 225°C
- Réglage T°C four vapeur de 40 à 100°C
- Cuisson combinée, **Mix & Match, Cuisson auto. de menus**
- 240 prog auto et 20 prog perso
- Eclairage intérieur LED BrilliantLight
- Fonctions connectées : Miele@home
- Plaque et grille PerfectClean, 2 plats de cuisson inox (1 perforé et 1 non perforé)
- Mode Shabbat
- **Fonction nettoyage auto. HydroClean**
- Inox anti-traces

DGC 7340 HC Pro

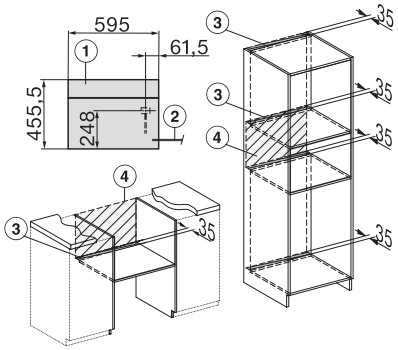


## Fours vapeur combinés, Collection PureLine




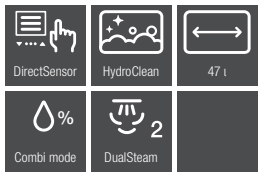


**DGC 7440 HC Pro** (Prestige)
- Cavité inox 47 litres, 3 niveaux d'introduction
- Ouverture et fermeture douce
- Technologie DualSteam avec générateur externe
- Bandeau de commande sensitif DirectSensor
- Bandeau lift motorisé
- Réglage T°C four multi. de 30 à 225°C
- Réglage T°C four vapeur de 40 à 100°C
- Cuisson combinée, **Mix & Match, Cuisson auto. de menus**
- 240 prog auto et 20 prog perso
- Eclairage intérieur LED BrilliantLight
- Fonctions connectées : Miele@home
- Plaque et grille PerfectClean, 2 plats de cuisson inox (1 perforé et 1 non perforé)
- Mode Shabbat
- Fonction nettoyage auto. HydroClean
- Inox anti-traces

DGC 7440 HC Pro

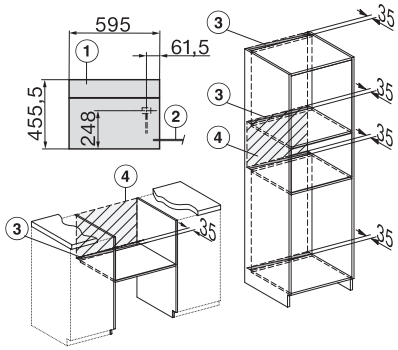

# FOURS VAPEUR COMBINES, HAUTEUR 45 CM



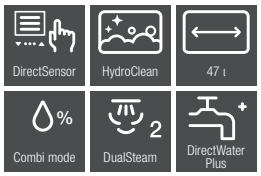


**DGC 7445 HC Pro** (Prestige)
- Cavité inox 47 litres, 3 niveaux d'introduction
- Ouverture et fermeture douce
- Technologie DualSteam avec générateur externe
- Bandeau de commande sensitif DirectSensor
- Bandeau lift motorisé
- Réglage T°C four multi. de 30 à 225°C
- Réglage T°C four vapeur de 40 à 100°C
- Cuisson combinée, Mix & Match, Cuisson auto. de menus
- 240 prog auto et 20 prog perso
- Eclairage intérieur LED BrilliantLight
- Fonctions connectées : Miele@home
- Plaque et grille PerfectClean, 2 plats de cuisson inox (1 perforé et 1 non perforé)
- Mode Shabbat
- **Raccordement eau et vidange**
- Fonction nettoyage auto. HydroClean
- Inox anti-traces



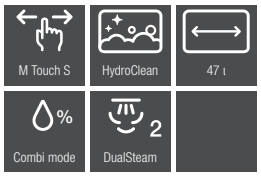


**DGC 7640 HC Pro** (Prestige)
- Cavité inox 47 litres, 3 niveaux d'introduction
- Ouverture et fermeture douce
- Technologie DualSteam avec générateur externe
- **Bandeau de commande tactile MTouch S**
- Bandeau lift motorisé
- T°C, cuisson idem DGC 7440
- **Sonde de température filaire**
- Mix & Match, Cuisson auto. de menus
- **265** prog auto et 20 prog perso
- Eclairage intérieur LED BrilliantLight
- Fonctions connectées : Miele@home
- **Rails télescopiques**
- Plaque et grille PerfectClean, 2 plats de cuisson inox (1 perforé et 1 non perforé)
- **Capteur de mouvement MotionReact**
- Mode Shabbat
- Fonction nettoyage auto. HydroClean
- Inox anti-traces



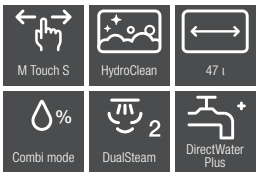


**DGC 7645 HC Pro** (Prestige)
- Cavité inox 47 litres, 3 niveaux d'introduction
- Ouverture et fermeture douce
- Technologie DualSteam avec générateur externe
- Bandeau de commande tactile MTouch S
- Bandeau lift motorisé
- T°C, prog. et cuisson idem DGC 7640
- Sonde de température filaire
- Mix & Match, Cuisson auto. de menus
- Eclairage intérieur LED BrilliantLight
- Fonctions connectées : Miele@home
- Rails télescopiques, Mode Shabbat
- Plaque et grille PerfectClean, 2 plats de cuisson inox (1 perforé et 1 non perforé)
- Capteur de mouvement MotionReact
- **Raccordement eau et vidange**
- Fonction nettoyage auto. HydroClean
- Inox anti-traces

DGC 7445 HC Pro

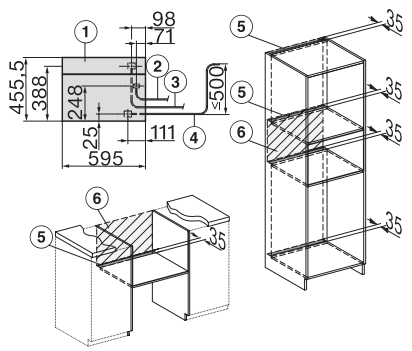


DGC 7640 HC Pro

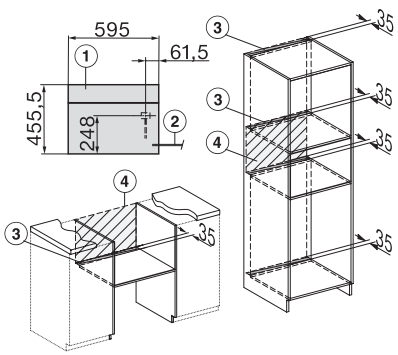


DGC 7645 HC Pro

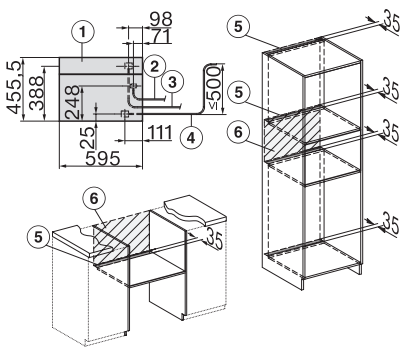

# FOURS VAPEUR COMBINES, HAUTEUR 45 CM





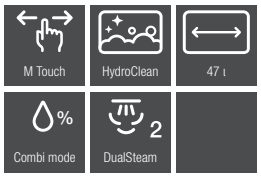


**DGC 7840 HC Pro** (Prestige)
- Cavité inox 47 litres, 3 niveaux d'introduction
- Ouverture et fermeture douce
- Technologie DualSteam avec générateur externe
- **Bandeau de commande tactile MTouch**
- Bandeau lift motorisé
- T°C, prog. et cuisson idem DGC 7640
- **Sonde de température sans fil**
- Mix & Match, Cuisson auto. de menus
- Eclairage intérieur LED BrilliantLight
- Fonctions connectées : Miele@home
- Rails télescopiques
- Plaque et grille PerfectClean, 3 plats de cuisson inox (2 perforés et 1 non perforé)
- Capteur de mouvement MotionReact
- Mode Shabbat
- Fonction nettoyage auto. HydroClean
- Inox anti-traces



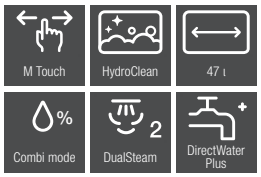


**DGC 7845 HC Pro** (Prestige)
- Cavité inox 47 litres, 3 niveaux d'introduction
- Ouverture et fermeture douce
- Technologie DualSteam avec générateur externe
- Bandeau de commande tactile MTouch
- Bandeau lift motorisé
- T°C, prog. et cuisson idem DGC 7640
- Sonde de température sans fil
- Mix & Match, Cuisson auto. de menus
- Eclairage intérieur LED BrilliantLight
- Fonctions connectées : Miele@home
- Rails télescopiques, Mode Shabbat
- Plaque et grille PerfectClean, 3 plats de cuisson inox (2 perforés et 1 non perforé)
- Capteur de mouvement MotionReact
- **Raccordement eau et vidange**
- Fonction nettoyage auto. HydroClean
- Inox anti-traces

DGC 7840 HC Pro

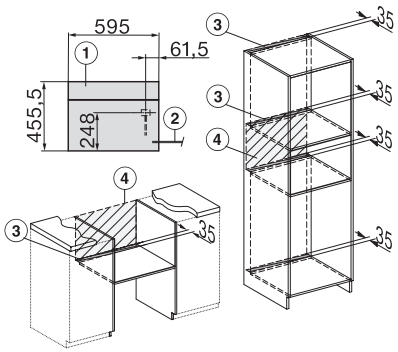


DGC 7845 HC Pro

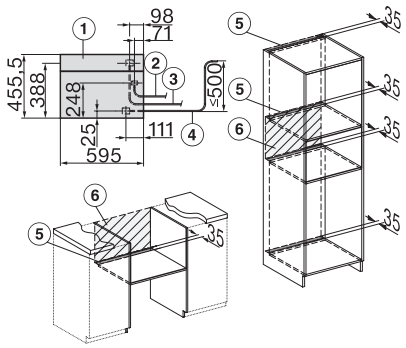

# FOURS VAPEUR COMBINES, HAUTEUR 45 CM

## Fours vapeur combinés, Collection VitroLine

**Nouveau**
Nouveauté juillet 2025




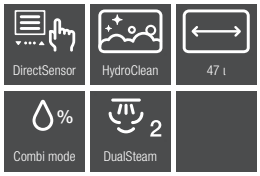


**DGC 7440 HC Pro** (Prestige)
- Cavité inox 47 litres, 3 niveaux d'introduction
- Ouverture et fermeture douce
- Technologie DualSteam avec générateur externe
- Bandeau de commande sensitif DirectSensor
- Bandeau lift motorisé
- Réglage T°C four multi. de 30 à 225°C
- Réglage T°C four vapeur de 40 à 100°C
- Cuisson combinée, **Mix & Match, Cuisson auto. de menus**
- 240 prog auto et 20 prog perso
- Eclairage intérieur LED BrilliantLight
- Fonctions connectées : Miele@home
- Plaque et grille PerfectClean, 2 plats de cuisson inox (1 perforé et 1 non perforé)
- Mode Shabbat
- **Fonction nettoyage auto. HydroClean**
- Pearl Beige (Juillet 2025), Noir obsidien, Gris graphite




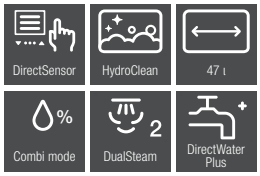


**DGC 7445 HC Pro** (Prestige)
- Cavité inox 47 litres, 3 niveaux d'introduction
- Ouverture et fermeture douce
- Technologie DualSteam avec générateur externe
- Bandeau de commande sensitif DirectSensor
- Bandeau lift motorisé
- Réglage T°C four multi. de 30 à 225°C
- Réglage T°C four vapeur de 40 à 100°C
- Cuisson combinée, Mix & Match, Cuisson auto. de menus
- 240 prog auto et 20 prog perso
- Eclairage intérieur LED BrilliantLight
- Fonctions connectées : Miele@home
- Plaque et grille PerfectClean, 2 plats de cuisson inox (1 perforé et 1 non perforé)
- Mode Shabbat
- **Raccordement eau et vidange**
- Fonction nettoyage auto. HydroClean
- Noir obsidien, Gris graphite




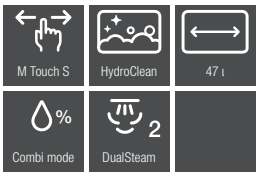


**DGC 7640 HC Pro** (Prestige)
- Cavité inox 47 litres, 3 niveaux d'introduction
- Ouverture et fermeture douce
- Technologie DualSteam avec générateur externe
- **Bandeau de commande tactile MTouch S**
- Bandeau lift motorisé
- T°C, cuisson idem DGC 7440
- Mix & Match, Cuisson auto. de menus
- **265** prog auto et 20 prog perso
- **Sonde de température filaire**
- Eclairage intérieur LED BrilliantLight
- Fonctions connectées : Miele@home
- **Rails télescopiques**
- Plaque et grille PerfectClean, 2 plats de cuisson inox (1 perforé et 1 non perforé)
- Capteur de mouvement MotionReact
- Mode Shabbat
- Fonction nettoyage auto. HydroClean
- Noir obsidien, Gris graphite

DGC 7440 HC Pro

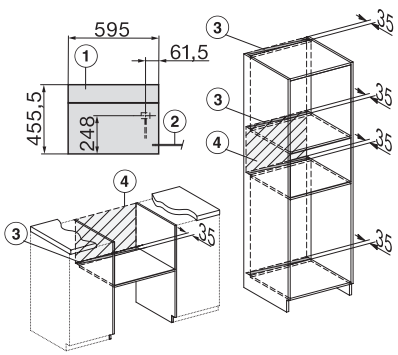


DGC 7445 HC Pro

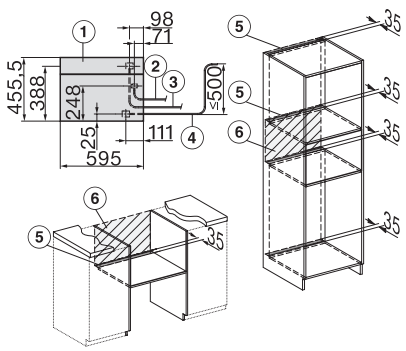


DGC 7640 HC Pro

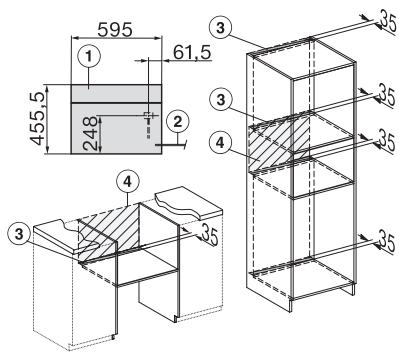



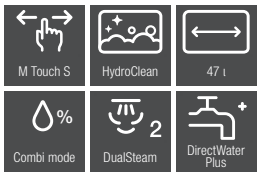


**DGC 7645 HC Pro** (Prestige)
- Cavité inox 47 litres, 3 niveaux d'introduction
- Ouverture et fermeture douce
- Technologie DualSteam avec générateur externe
- Bandeau de commande tactile MTouch S
- Bandeau lift motorisé
- T°C, prog. et cuisson idem DGC 7640
- Mix & Match, Cuisson auto. de menus
- Sonde de température filaire
- Eclairage intérieur LED BrilliantLight
- Fonctions connectées : Miele@home
- Rails télescopiques, Mode Shabbat
- Plaque et grille PerfectClean, 2 plats de cuisson inox (1 perforé et 1 non perforé)
- Capteur de mouvement MotionReact
- **Raccordement eau et vidange**
- Fonction nettoyage auto. HydroClean
- Noir obsidien, Gris graphite

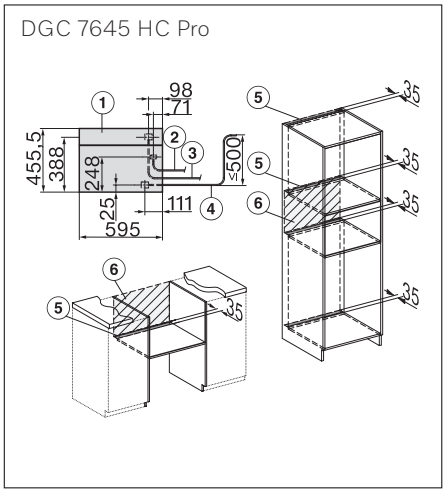




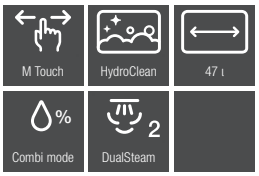


**DGC 7840 HC Pro** (Prestige)
- Cavité inox 47 litres, 3 niveaux d'introduction
- Ouverture et fermeture douce
- Technologie DualSteam avec générateur externe
- **Bandeau de commande tactile MTouch**
- Bandeau lift motorisé
- T°C, prog. et cuisson idem DGC 7640
- Mix & Match, Cuisson auto. de menus
- **Sonde de température sans fil**
- Eclairage intérieur LED BrilliantLight
- Fonctions connectées : Miele@home
- Rails télescopiques
- Plaque et grille PerfectClean, 3 plats de cuisson inox (2 perforés et 1 non perforé)
- Capteur de mouvement MotionReact
- Mode Shabbat
- Fonction nettoyage auto. HydroClean
- Noir obsidien, Gris graphite

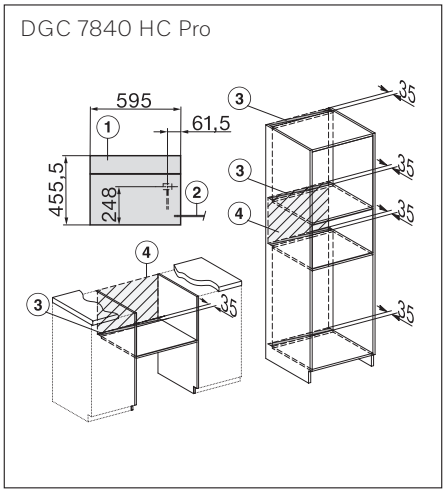




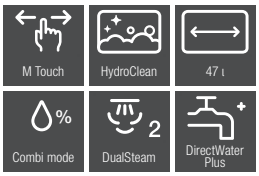


**DGC 7845 HC Pro** (Prestige)
- Cavité inox 47 litres, 3 niveaux d'introduction
- Ouverture et fermeture douce
- Technologie DualSteam avec générateur externe
- Bandeau de commande tactile MTouch
- Bandeau lift motorisé
- T°C, prog. et cuisson idem DGC 7640
- Mix & Match, Cuisson auto. de menus
- Sonde de température sans fil
- Eclairage intérieur LED BrilliantLight
- Fonctions connectées : Miele@home
- Rails télescopiques, Mode Shabbat
- Plaque et grille PerfectClean, 3 plats de cuisson inox (2 perforés et 1 non perforé)
- Capteur de mouvement MotionReact
- **Raccordement eau et vidange**
- Fonction nettoyage auto. HydroClean
- Noir obsidien, Gris graphite

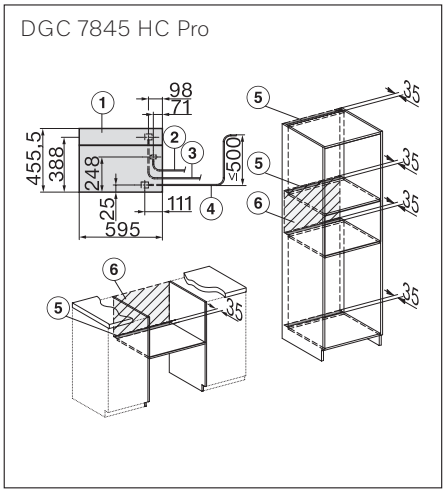

# FOURS VAPEUR COMBINES, HAUTEUR 45 CM

## Fours vapeur combinés, Collection ArtLine

Nouveau



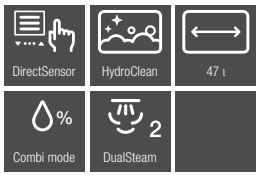


**DGC 7440 HCX Pro** (Prestige)
- Cavité inox 47 litres, 3 niveaux d'introduction
- Ouverture sans poignée et fermeture douce
- Technologie DualSteam avec générateur externe
- Bandeau de commande sensitif DirectSensor
- Bandeau lift motorisé
- Réglage T°C four multi. de 30 à 225°C
- Réglage T°C four vapeur de 40 à 100°C
- Cuisson combinée, **Mix & Match, Cuisson auto. de menus**
- 240 prog auto et 20 prog perso
- Eclairage intérieur LED BrilliantLight
- Fonctions connectées : Miele@home
- Plaque et grille PerfectClean, 2 plats de cuisson inox (1 perforé et 1 non perforé)
- **Fonction nettoyage auto. HydroClean**
- Pearl Beige, Noir obsidien, Gris graphite, Noir Mat

Nouveau



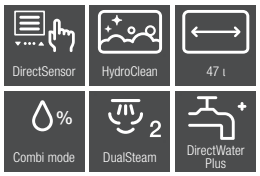


**DGC 7445 HCX Pro** (Prestige)
- Cavité inox 47 litres, 3 niveaux d'introduction
- Ouverture sans poignée et fermeture douce
- Technologie DualSteam avec générateur externe
- Bandeau de commande sensitif DirectSensor
- Bandeau lift motorisé
- Réglage T°C four multi. de 30 à 225°C
- Réglage T°C four vapeur de 40 à 100°C
- Cuisson combinée, Mix & Match, Cuisson auto. de menus
- 240 prog auto et 20 prog perso
- Eclairage intérieur LED BrilliantLight
- Fonctions connectées : Miele@home
- Plaque et grille PerfectClean, 2 plats de cuisson inox (1 perforé et 1 non perforé)
- **Raccordement eau et vidange**
- Fonction nettoyage auto. HydroClean
- Pearl Beige, Noir obsidien, Gris graphite, Noir Mat

Nouveau



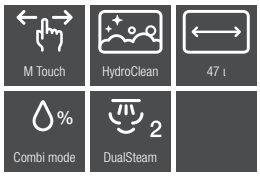


**DGC 7840 HCX Pro** (Prestige)
- Cavité inox 47 litres, 3 niveaux d'introduction
- Ouverture sans poignée et fermeture douce
- Technologie DualSteam avec générateur externe
- **Bandeau de commande tactile MTouch**
- Bandeau lift motorisé
- T°C, prog. et cuisson idem DGC 7640
- Mix & Match, **Cuisson auto. de menus**
- **Sonde de température sans fil**
- Eclairage intérieur LED BrilliantLight
- Fonctions connectées : Miele@home
- **Rails télescopiques**
- **Capteur de mouvement MotionReact**
- Fonction nettoyage auto. HydroClean
- Pearl Beige, Noir obsidien, Gris graphite, Noir Mat

DGC 7440 HCX Pro

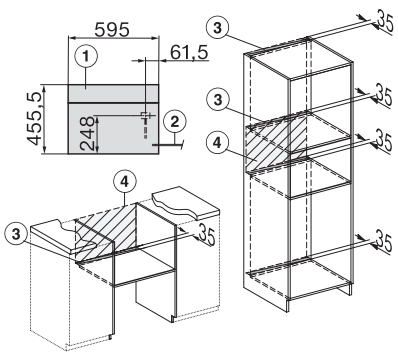


DGC 7445 HCX Pro

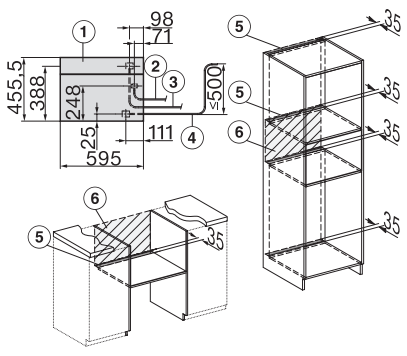


DGC 7840 HCX Pro

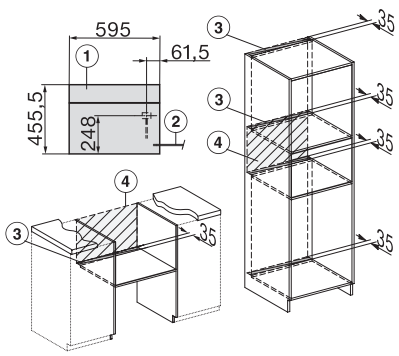

# Fours vapeur combinés, Collection ArtLine

Nouveau



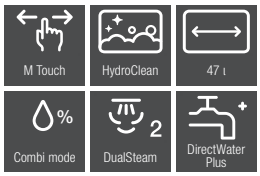


**DGC 7845 HCX Pro** (Prestige)

- Cavité inox 47 litres, 3 niveaux d'introduction
- Ouverture sans poignée et fermeture douce
- Technologie DualSteam avec générateur externe
- Bandeau de commande tactile MTouch
- Bandeau lift motorisé
- T°C, prog. et cuisson idem DGC 7640
- Mix & Match, Cuisson auto. de menus
- Sonde de température sans fil
- Eclairage intérieur LED BrilliantLight
- Fonctions connectées : Miele@home
- Rails télescopiques
- Plaque et grille PerfectClean, 3 plats de cuisson inox ( 2 perforés et 1 non perforé)
- Capteur de mouvement MotionReact
- **Raccordement eau et vidange**
- Fonction nettoyage auto. HydroClean
- Pearl Beige, Noir obsidien, Gris graphite, Noir Mat

DGC 7845 HCX Pro

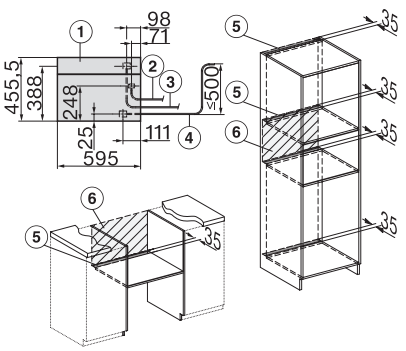

# FOURS VAPEUR COMBINES, HAUTEUR 60 CM

## Fours vapeur combinés, Collection PureLine



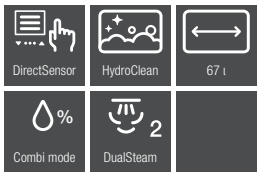


**DGC 7460 HC Pro** (Prestige)
- Cavité inox 67 litres, 4 niveaux d'introduction
- Ouverture et fermeture douce
- Technologie DualSteam avec générateur externe
- Bandeau de commande sensitif DirectSensor
- Bandeau lift motorisé
- Réglage T°C four multi. de 30 à 225°C
- Réglage T°C four vapeur de 40 à 100°C
- Cuisson combinée, **Mix & Match, Cuisson auto. de menus**
- 240 prog auto et 20 prog perso
- Eclairage intérieur LED BrilliantLight
- Fonctions connectées : Miele@home
- Plaque et grille PerfectClean, 2 plats de cuisson inox (1 perforé et 1 non perforé)
- Mode Shabbat
- **Fonction nettoyage auto. HydroClean**
- Inox anti-traces



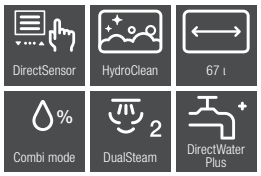


**DGC 7465 HC Pro** (Prestige)
- Cavité inox 67 litres, 4 niveaux d'introduction
- Ouverture et fermeture douce
- Technologie DualSteam avec générateur externe
- Bandeau de commande sensitif DirectSensor
- Bandeau lift motorisé
- Réglage T°C four multi. de 30 à 225°C
- Réglage T°C four vapeur de 40 à 100°C
- Cuisson combinée, Mix & Match, Cuisson auto. de menus
- 240 prog auto et 20 prog perso
- Eclairage intérieur LED BrilliantLight
- Fonctions connectées : Miele@home
- Plaque et grille PerfectClean, 2 plats de cuisson inox (1 perforé et 1 non perforé)
- Mode Shabbat
- **Raccordement eau et vidange**
- Fonction nettoyage auto. HydroClean
- Inox anti-traces



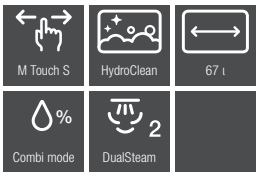


**DGC 7660 HC Pro** (Prestige)
- Cavité inox 67 litres, 4 niveaux d'introduction
- Ouverture et fermeture douce
- Technologie DualSteam avec générateur externe
- **Bandeau de commande tactile MTouch S**
- Bandeau lift motorisé
- T°C, cuisson idem DGC 7460
- Mix & Match, Cuisson auto. de menus
- **265 prog auto** et 20 prog perso
- **Sonde de température filaire**
- Eclairage intérieur LED BrilliantLight
- Fonctions connectées : Miele@home
- **Rails télescopiques**
- Plaque et grille PerfectClean, 2 plats de cuisson inox (1 perforé et 1 non perforé)
- **Capteur de mouvement MotionReact**
- Mode Shabbat
- Fonction nettoyage auto. HydroClean
- Inox anti-traces

DGC 7460 HC Pro

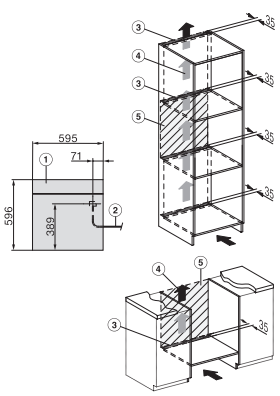


DGC 7465 HC Pro

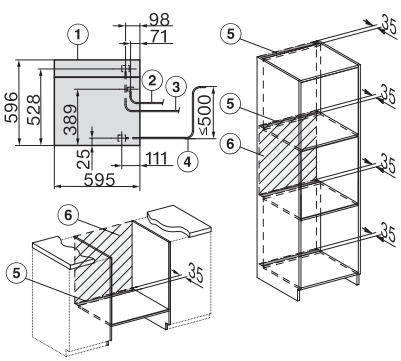


DGC 7660 HC Pro

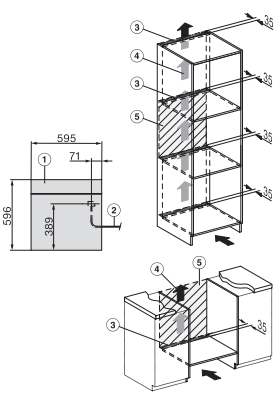



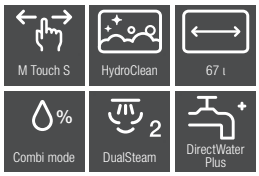


**DGC 7665 HC Pro** (Prestige)
- Cavité inox 67 litres, 4 niveaux d'introduction
- Ouverture et fermeture douce
- Technologie DualSteam avec générateur externe
- Bandeau de commande tactile MTouch S
- Bandeau lift motorisé
- T°C, prog. et cuisson idem DGC 7660
- Mix & Match, Cuisson auto. de menus
- Sonde de température filaire
- Eclairage intérieur LED BrilliantLight
- Fonctions connectées : Miele@home
- Rails télescopiques, Mode Shabbat
- Plaque et grille PerfectClean, 2 plats de cuisson inox (1 perforé et 1 non perforé)
- Capteur de mouvement MotionReact
- **Raccordement eau et vidange**
- Fonction nettoyage auto. HydroClean
- Inox anti-traces



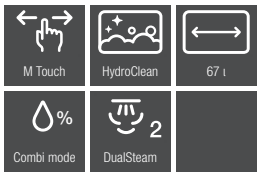


**DGC 7860 HC Pro** (Prestige)
- Cavité inox 67 litres, 4 niveaux d'introduction
- Ouverture et fermeture douce
- Technologie DualSteam avec générateur externe
- **Bandeau de commande tactile MTouch**
- Bandeau lift motorisé
- T°C, prog. et cuisson idem DGC 7660
- Mix & Match, Cuisson auto. de menus
- **Sonde de température sans fil**
- Eclairage intérieur LED BrilliantLight
- Fonctions connectées : Miele@home
- Rails télescopiques
- Plaque et grille PerfectClean, 3 plats de cuisson inox (2 perforés et 1 non perforé)
- Capteur de mouvement MotionReact
- Mode Shabbat
- Fonction nettoyage auto. HydroClean
- Inox anti-traces



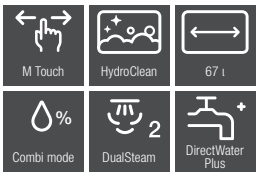


**DGC 7865 HC Pro** (Prestige)
- Cavité inox 67 litres, 4 niveaux d'introduction
- Ouverture et fermeture douce
- Technologie DualSteam avec générateur externe
- Bandeau de commande tactile MTouch
- Bandeau lift motorisé
- T°C, prog. et cuisson idem DGC 7660
- Mix & Match, Cuisson auto. de menus
- Sonde de température sans fil
- Eclairage intérieur LED BrilliantLight
- Fonctions connectées : Miele@home
- Rails télescopiques, Mode Shabbat
- Plaque et grille PerfectClean, 3 plats de cuisson inox (2 perforés et 1 non perforé)
- Capteur de mouvement MotionReact
- **Raccordement eau et vidange**
- Fonction nettoyage auto. HydroClean
- Inox anti-traces

DGC 7665 HC Pro

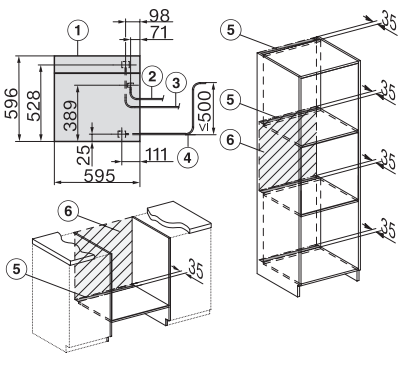


DGC 7860 HC Pro

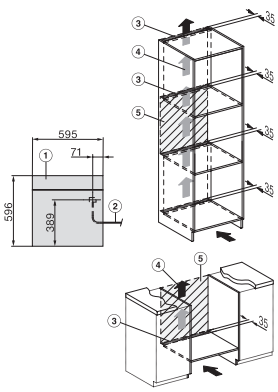


DGC 7865 HC Pro

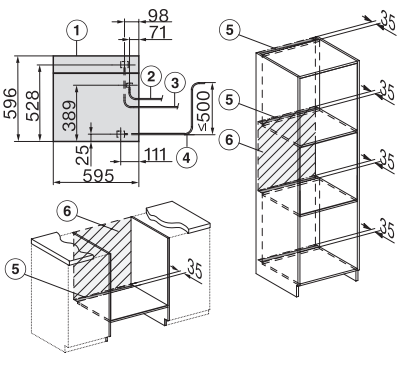

# FOURS VAPEUR COMBINES, HAUTEUR 60 CM

## Fours vapeur combinés Collection VitroLine

**Nouveau**
Nouveauté juillet 2025










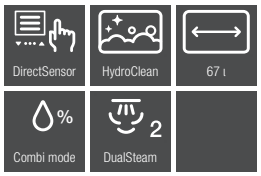


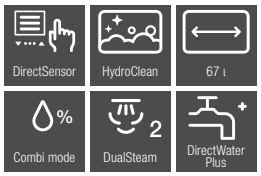


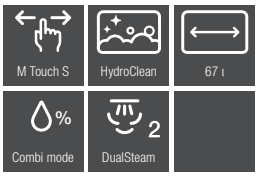


**DGC 7460 HC Pro** (Prestige)
- Cavité inox 67 litres, 4 niveaux d'introduction
- Ouverture et fermeture douce
- Technologie DualSteam avec générateur externe
- Bandeau de commande sensitif DirectSensor
- Bandeau lift motorisé
- Réglage T°C four multi. de 30 à 225°C
- Réglage T°C four vapeur de 40 à 100°C
- Cuisson combinée, **Mix & Match, Cuisson auto. de menus**
- 240 prog auto et 20 prog perso
- Eclairage intérieur LED BrilliantLight
- Fonctions connectées : Miele@home
- Plaque et grille PerfectClean, 2 plats de cuisson inox (1 perforé et 1 non perforé)
- Mode Shabbat
- **Fonction nettoyage auto. HydroClean**
- Pearl Beige (Juillet 2025), Noir obsidien, Gris graphite

**DGC 7465 HC Pro** (Prestige)
- Cavité inox 67 litres, 4 niveaux d'introduction
- Ouverture et fermeture douce
- Technologie DualSteam avec générateur externe
- Bandeau de commande sensitif DirectSensor
- Bandeau lift motorisé
- Réglage T°C four multi. de 30 à 225°C
- Réglage T°C four vapeur de 40 à 100°C
- Cuisson combinée, Mix & Match, Cuisson auto. de menus
- 240 prog auto et 20 prog perso
- Eclairage intérieur LED BrilliantLight
- Fonctions connectées : Miele@home
- Plaque et grille PerfectClean, 2 plats de cuisson inox (1 perforé et 1 non perforé)
- Mode Shabbat
- **Raccordement eau et vidange**
- Fonction nettoyage auto. HydroClean
- Noir obsidien, Gris graphite

**DGC 7660 HC Pro** (Prestige)
- Cavité inox 67 litres, 4 niveaux d'introduction
- Ouverture et fermeture douce
- Technologie DualSteam avec générateur externe
- **Bandeau de commande tactile MTouch S**
- Bandeau lift motorisé
- T°C, cuisson idem DGC 7460
- Mix & Match, Cuisson auto. de menus
- **265 prog auto** et 20 prog perso
- **Sonde de température filaire**
- Eclairage intérieur LED BrilliantLight
- Fonctions connectées : Miele@home
- **Rails télescopiques**
- Plaque et grille PerfectClean, 2 plats de cuisson inox (1 perforé et 1 non perforé)
- **Capteur de mouvement MotionReact**
- Mode Shabbat
- Fonction nettoyage auto. HydroClean
- Noir obsidien, Gris graphite

DGC 7460 HC Pro

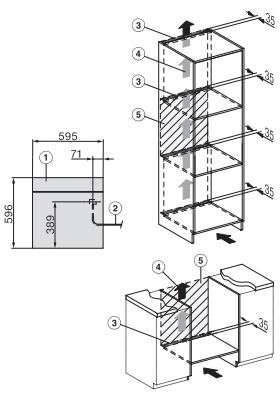


DGC 7465 HC Pro

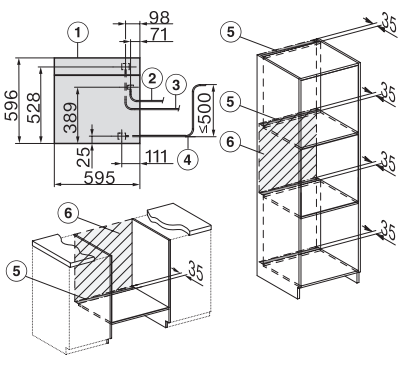


DGC 7660 HC Pro

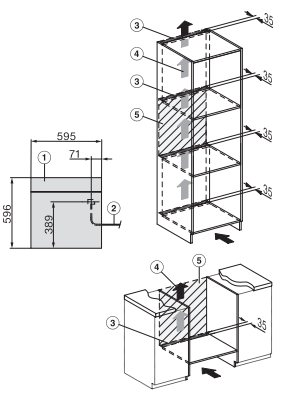







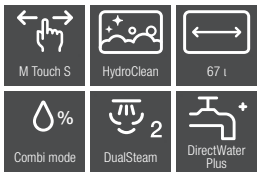


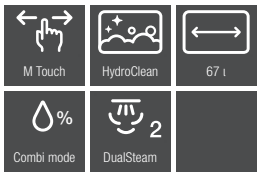


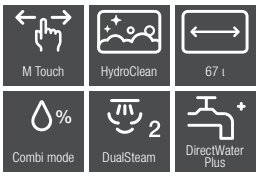


**DGC 7665 HC Pro** (Prestige)
- Cavité inox 67 litres, 4 niveaux d'introduction
- Ouverture et fermeture douce
- Technologie DualSteam avec générateur externe
- Bandeau de commande tactile MTouch S
- Bandeau lift motorisé
- T°C, prog. et cuisson idem DGC 7660
- Mix & Match, Cuisson auto. de menus
- Sonde de température filaire
- Eclairage intérieur LED BrilliantLight
- Fonctions connectées : Miele@home
- Rails télescopiques, Mode Shabbat
- Plaque et grille PerfectClean, 2 plats de cuisson inox (1 perforé et 1 non perforé)
- Capteur de mouvement MotionReact
- **Raccordement eau et vidange**
- Fonction nettoyage auto. HydroClean
- Noir obsidien, Gris graphite

**DGC 7860 HC Pro** (Prestige)
- Cavité inox 67 litres, 4 niveaux d'introduction
- Ouverture et fermeture douce
- Technologie DualSteam avec générateur externe
- **Bandeau de commande tactile MTouch**
- Bandeau lift motorisé
- T°C, prog. et cuisson idem DGC 7660
- Mix & Match, Cuisson auto. de menus
- **Sonde de température sans fil**
- Eclairage intérieur LED BrilliantLight
- Fonctions connectées : Miele@home
- Rails télescopiques
- Plaque et grille PerfectClean, 3 plats de cuisson inox (2 perforés et 1 non perforé)
- Capteur de mouvement MotionReact
- Mode Shabbat
- Fonction nettoyage auto. HydroClean
- Noir obsidien, Gris graphite

**DGC 7865 HC Pro** (Prestige)
- Cavité inox 67 litres, 4 niveaux d'introduction
- Ouverture et fermeture douce
- Technologie DualSteam avec générateur externe
- Bandeau de commande tactile MTouch
- Bandeau lift motorisé
- T°C, prog. et cuisson idem DGC 7660
- Mix & Match, Cuisson auto. de menus
- Sonde de température sans fil
- Eclairage intérieur LED BrilliantLight
- Fonctions connectées : Miele@home
- Rails télescopiques, Mode Shabbat
- Plaque et grille PerfectClean, 3 plats de cuisson inox (2 perforés et 1 non perforé)
- Capteur de mouvement MotionReact
- **Raccordement eau et vidange**
- Fonction nettoyage auto. HydroClean
- Noir obsidien, Gris graphite

DGC 7665

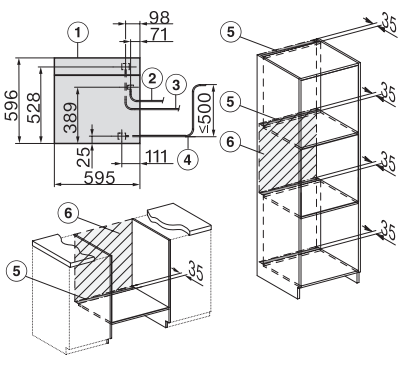


DGC 7860 HC Pro

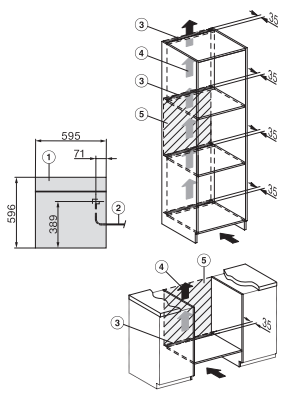


DGC 7865 HC Pro

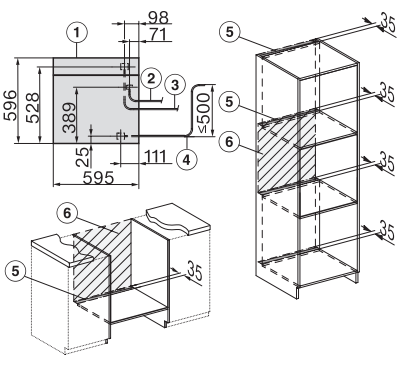

# FOURS VAPEUR COMBINES, HAUTEUR 60 CM

## Fours vapeur combinés
## Collection ArtLine

Nouveau



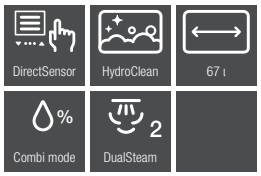


**DGC 7460 HCX Pro** (Prestige)
- Cavité inox 67 litres, 4 niveaux d'introduction
- Ouverture sans poignée et fermeture douce
- Technologie DualSteam avec générateur externe
- Bandeau de commande sensitif DirectSensor
- Bandeau lift motorisé
- Réglage T°C four multi. de 30 à 225°C
- Réglage T°C four vapeur de 40 à 100°C
- Cuisson combinée, **Mix & Match, Cuisson auto. de menus**
- 240 prog auto et 20 prog perso
- Eclairage intérieur LED BrilliantLight
- Fonctions connectées : Miele@home
- Plaque et grille PerfectClean, 2 plats de cuisson inox (1 perforé et 1 non perforé)
- **Fonction nettoyage auto. HydroClean**
- Pearl Beige, Noir obsidien, Gris graphite, Noir Mat

Nouveau



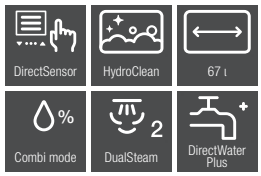


**DGC 7465 HCX Pro** (Prestige)
- Cavité inox 67 litres, 4 niveaux d'introduction
- Ouverture sans poignée et fermeture douce
- Technologie DualSteam avec générateur externe
- Bandeau de commande sensitif DirectSensor
- Bandeau lift motorisé
- Réglage T°C four multi. de 30 à 225°C
- Réglage T°C four vapeur de 40 à 100°C
- Cuisson combinée, Mix & Match, Cuisson auto. de menus
- 240 prog auto et 20 prog perso
- Eclairage intérieur LED BrilliantLight
- Fonctions connectées : Miele@home
- Plaque et grille PerfectClean, 2 plats de cuisson inox (1 perforé et 1 non perforé)
- **Raccordement eau et vidange**
- Fonction nettoyage auto. HydroClean
- Pearl Beige, Noir obsidien, Gris graphite, Noir Mat

Nouveau



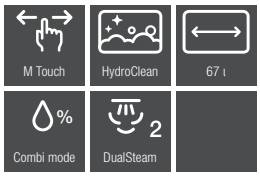


**DGC 7860 HCX Pro** (Prestige)
- Cavité inox 67 litres, 4 niveaux d'introduction
- Ouverture sans poignée et fermeture douce
- Technologie DualSteam avec générateur externe
- **Bandeau de commande tactile MTouch**
- Bandeau lift motorisé
- T°C, prog. et cuisson idem DGC 7660
- Mix & Match, Cuisson auto. de menus
- **Sonde de température sans fil**
- Eclairage intérieur LED BrilliantLight
- Fonctions connectées : Miele@home
- **Rails télescopiques**
- Plaque et grille PerfectClean, 3 plats de cuisson inox (2 perforés et 1 non perforé)
- Capteur de mouvement MotionReact
- Fonction nettoyage auto. HydroClean
- Pearl Beige, Noir obsidien, Gris graphite, Noir Mat

DGC 7460 HCX Pro

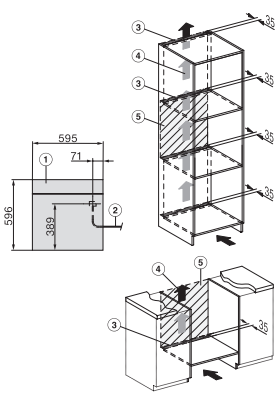


DGC 7465 HCX Pro

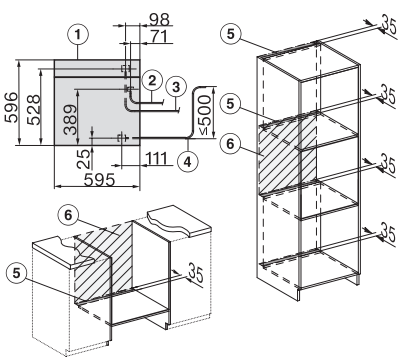


DGC 7860 HCX Pro

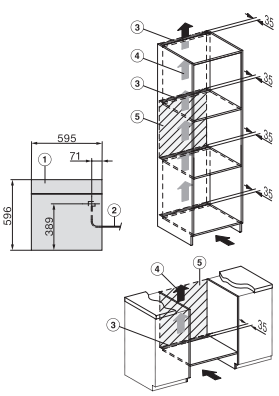

# Fours vapeur combinés
## Collection ArtLine

Nouveau





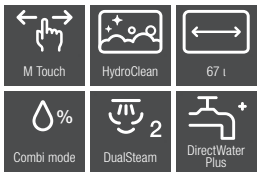


**DGC 7865 HCX Pro** (Prestige)
- Cavité inox 67 litres, 4 niveaux d'introduction
- Ouverture sans poignée et fermeture douce
- Technologie DualSteam avec générateur externe
- Bandeau de commande tactile MTouch
- Bandeau lift motorisé
- T°C, prog. et cuisson idem DGC 7660
- Mix & Match, Cuisson auto. de menus
- Sonde de température sans fil
- Eclairage intérieur LED BrilliantLight
- Fonctions connectées : Miele@home
- Rails télescopiques
- Plaque et grille PerfectClean, 3 plats de cuisson inox (2 perforés et 1 non perforé)
- Capteur de mouvement MotionReact
- **Raccordement eau et vidange**
- Fonction nettoyage auto. HydroClean
- Pearl Beige, Noir obsidien, Gris graphite, Noir Mat

DGC 7865 HCX Pro

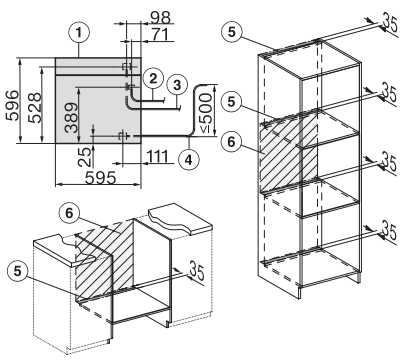




Fours vapeur micro-ondes combinés



# Fours vapeur micro-ondes combinés


S'ILLA
FRANTOIO



Cuisson vapeur, classique et réchauffage avec un même appareil Miele est le premier fabricant à proposer un four qui combine les avantages du four vapeur et ceux du four micro-ondes dans un appareil encastrable, un four vapeur micro-ondes combiné.

Vous souhaitez disposer d'un choix de modes de cuisson aussi large que possible, sans multiplier les appareils dans votre cuisine ?

Avec cet appareil combiné encastrable innovant, Miele offre un complément idéal pour votre four – un four vapeur et un micro-ondes à part entière dans un seul appareil ! Une solution optimale pour les cuisines qui ont seulement deux niches d'encastrement. La solution parfaite pour les cuisines ne disposant que de deux niches d'encastrement.



# Quelles caractéristiques recherchez-vous ?

Les points forts* des fours vapeur micro-ondes combinés Miele



Exclusivité Miele

**DualSteam**

La perfection comme vous l'aimez : le four vapeur micro-ondes combiné Miele complète idéalement un four et une table de cuisson, pour des résultats de cuisson parfaits. De courts temps de mise en température et de cuisson ainsi qu'une répartition homogène de la vapeur facilitent la préparation des plats – c'est le résultat offert par le puissant générateur vapeur externe (3,3 kW) ainsi que l'agencement et l'alignement des deux buses de vapeur DualSteam.



**3 en 1**

Combiné compact: micro-ondes, cuisson vapeur et cuisson rapide pour une flexibilité optimale.

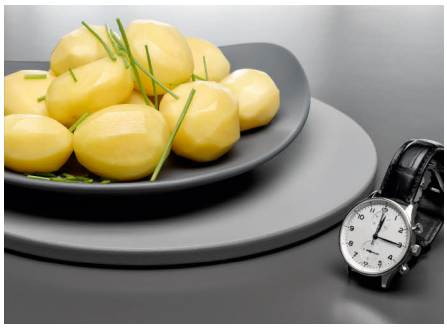

**Cuisson rapide**

Gagnez du temps : Combinez la cuisson vapeur avec le mode micro-ondes pour une préparation plus rapide, sans perte de qualité.



Exclusivité Miele

**Enceinte de cuisson en inox avec structure tramée**

Qualité et facilité d'entretien: Nos fours vapeur micro-ondes combinés sont tous équipés d'une enceinte de cuisson en inox.



**Programmes automatiques**

Des plats délicieux en un clin d'œil : Poisson, viande ou légumes, la préparation est entièrement automatique.



**Quick & Gentle**

Résultats parfaits en un temps record : Avec la technologie d'inverseur, vous combinez la chaleur traditionnelle avec la puissance micro-ondes que vous souhaitez.

* selon le modèle

# Que signifient les pictogrammes ?

Aperçu de tous les pictogrammes des fours vapeur micro-ondes combinés Miele




**Commande**
Utilisation intuitive grâce au grand écran entièrement tactile. Utilisation facile et rapide sur simple pression de doigt.




Utilisation intuitive grâce à l'écran entièrement tactile. Utilisation facile et rapide sur simple pression de doigt.




Sélection directe des modes et temps de cuisson via les touches sensitives et affichage texte sur un écran à quatre lignes.

**Volume de l'enceinte de cuisson**




Volume de l'enceinte de cuisson : 40 litres

**Puissance micro-ondes**




Puissance micro-ondes jusqu'à 1000 watts.

**Technologie de production de vapeur**




Génération rapide de vapeur et répartition uniforme de la vapeur via deux buses vapeur.

**DirectWater**




Raccordement à l'eau froide pour une cuisson à la vapeur aisée.

**MotionReact**




Votre appareil Miele réagit dès que vous vous approchez.

# FOURS VAPEUR MICRO-ONDES, HAUTEUR 45 CM



## Fours vapeur micro-ondes Collection ContourLine



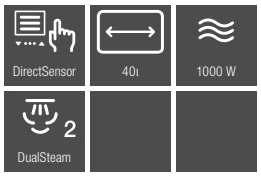


**DGM 7340** (Design)
- Cavité inox 40 l, 4 niveaux d'introduction
- Ouverture douce
- Technologie DualSteam avec générateur externe
- Bandeau de commande sensitif DirectSensor
- Eclairage intérieur LED
- Micro-ondes jusqu'à 1000 W
- Cuisson vapeur de 40 à 100°C
- 180 prog auto et 20 prog perso
- Cuisson combinée vapeur et micro-ondes
- Fonctions connectées : Miele@home
- Inox anti-traces

## Fours vapeur micro-ondes Collection PureLine



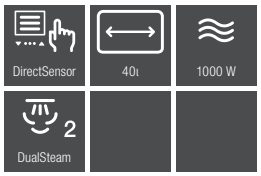


**DGM 7440** (Prestige)
- Cavité inox 40 l, 4 niveaux d'introduction
- Ouverture douce
- Technologie DualSteam avec générateur externe
- Bandeau de commande sensitif DirectSensor
- Eclairage intérieur LED
- Micro-ondes jusqu'à 1000 W
- Cuisson vapeur de 40 à 100°C
- 180 prog auto et 20 prog perso
- Cuisson combinée vapeur et micro-ondes
- Fonctions connectées : Miele@home
- Inox anti-traces



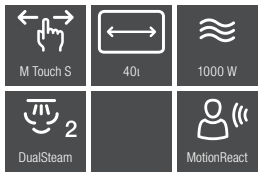


**DGM 7640** (Prestige)
- Cavité inox 40 l, 4 niveaux d'introduction
- Ouverture douce
- Technologie DualSteam avec générateur externe
- **Bandeau de commande tactile MTouch S**
- Eclairage intérieur LED
- Micro-ondes jusqu'à 1000 W
- Cuisson vapeur de 40 à 100°C
- 180 prog auto et 20 prog perso
- **Cuisson automatique de menus**
- Cuisson combinée vapeur et micro-ondes
- Fonctions connectées : Miele@home
- **Capteur de mouvement MotionReact**
- Inox anti-traces

DGM 7340

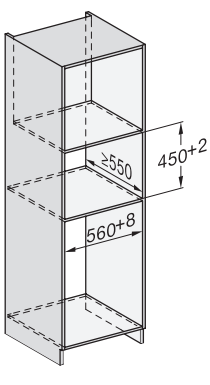


DGM 7440

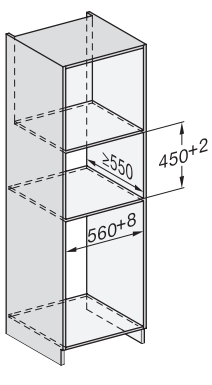


DGM 7640

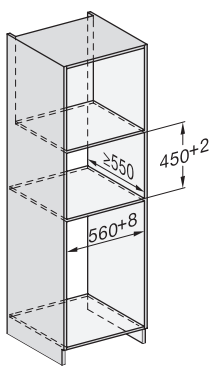

# FOURS VAPEUR MICRO-ONDES, HAUTEUR 45 CM






**DGM 7645** (Prestige)
- Cavité inox 40 l, 4 niveaux d'introduction
- Ouverture douce
- Technologie DualSteam avec générateur externe
- Bandeau de commande tactile MTouch S
- Eclairage intérieur LED
- Micro-ondes jusqu'à 1000 W
- Cuisson vapeur de 40 à 100°C
- 180 prog auto et 20 prog perso
- Cuisson automatique de menus
- Cuisson combinée vapeur et micro-ondes
- Fonctions connectées : Miele@home
- Capteur de mouvement MotionReact
- **Raccordement arrivée d'eau uniquement**
- Inox anti-traces






**DGM 7840** (Prestige)
- Cavité inox 40 l, 4 niveaux d'introduction
- Ouverture douce
- Technologie DualSteam avec générateur externe
- **Bandeau de commande tactile MTouch**
- Eclairage intérieur LED
- Micro-ondes jusqu'à 1000 W
- Cuisson vapeur de 40 à 100°C
- 180 prog auto et 20 prog perso
- Cuisson automatique de menus
- Cuisson combinée vapeur et micro-ondes
- Fonctions connectées : Miele@home
- Capteur de mouvement MotionReact
- Inox anti-traces






**DGM 7845** (Prestige)
- Cavité inox 40 l, 4 niveaux d'introduction
- Ouverture douce
- Technologie DualSteam avec générateur externe
- Bandeau de commande tactile MTouch
- Eclairage intérieur LED
- Micro-ondes jusqu'à 1000 W
- Cuisson vapeur de 40 à 100°C
- 180 prog auto et 20 prog perso
- Cuisson automatique de menus
- Cuisson combinée vapeur et micro-ondes
- Fonctions connectées : Miele@home
- Capteur de mouvement MotionReact
- **Raccordement arrivée d'eau uniquement**
- Inox anti-traces

DGM 7645

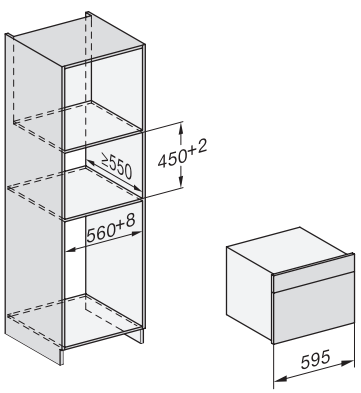


DGM 7840

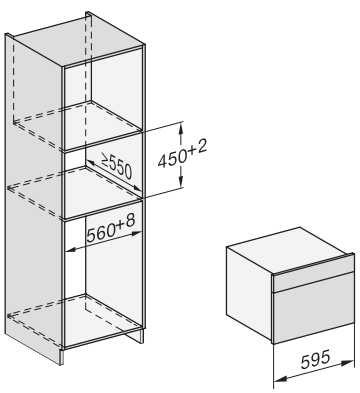


DGM 7845

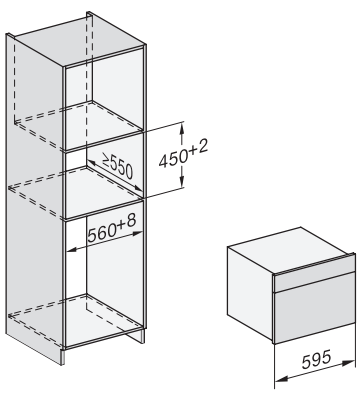

# Fours vapeur micro-ondes
## Collection VitroLine



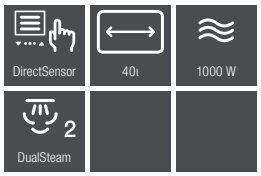


**DGM 7440** (Prestige)
- Cavité inox 40 l, 4 niveaux d'introduction
- Ouverture douce
- Technologie DualSteam avec générateur externe
- Bandeau de commande sensitif DirectSensor
- Eclairage intérieur LED
- Micro-ondes jusqu'à 1000 W
- Cuisson vapeur de 40 à 100°C
- 180 prog auto et 20 prog perso
- Cuisson combinée vapeur et micro-ondes
- Fonctions connectées : Miele@home
- Noir obsidien, Gris graphite






**DGM 7640** (Prestige)
- Cavité inox 40 l, 4 niveaux d'introduction
- Ouverture douce
- Technologie DualSteam avec générateur externe
- **Bandeau de commande tactile MTouch S**
- Eclairage intérieur LED
- Micro-ondes jusqu'à 1000 W
- Cuisson vapeur de 40 à 100°C
- 180 prog auto et 20 prog perso
- **Cuisson automatique de menus**
- Cuisson combinée vapeur et micro-ondes
- Fonctions connectées : Miele@home
- **Capteur de mouvement MotionReact**
- Noir obsidien, Gris graphite






**DGM 7645** (Prestige)
- Cavité inox 40 l, 4 niveaux d'introduction
- Ouverture douce
- Technologie DualSteam avec générateur externe
- Bandeau de commande tactile MTouch S
- Eclairage intérieur LED
- Micro-ondes jusqu'à 1000 W
- Cuisson vapeur de 40 à 100°C
- 180 prog auto et 20 prog perso
- Cuisson automatique de menus
- Cuisson combinée vapeur et micro-ondes
- Fonctions connectées : Miele@home
- Capteur de mouvement MotionReact
- **Raccordement arrivée d'eau uniquement**
- Noir obsidien, Gris graphite

DGM 7440

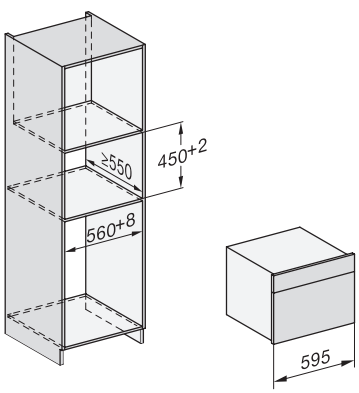


DGM 7640

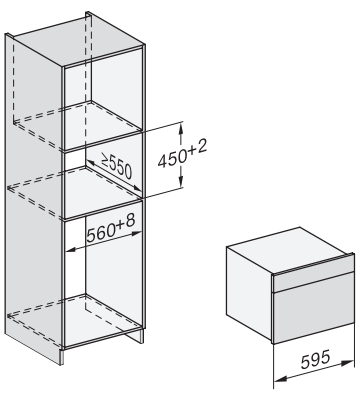


DGM 7645

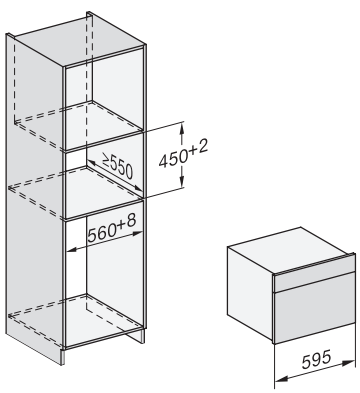

# FOURS VAPEUR MICRO-ONDES, HAUTEUR 45 CM






**DGM 7840** (Prestige)
- Cavité inox 40 l, 4 niveaux d'introduction
- Ouverture douce
- Technologie DualSteam avec générateur externe
- **Bandeau de commande tactile MTouch**
- Eclairage intérieur LED
- Micro-ondes jusqu'à 1000 W
- Cuisson vapeur de 40 à 100°C
- 180 prog auto et 20 prog perso
- Cuisson automatique de menus
- Cuisson combinée vapeur et micro-ondes
- Fonctions connectées : Miele@home
- Capteur de mouvement MotionReact
- Noir obsidien, Gris graphite






**DGM 7845** (Prestige)
- Cavité inox 40 l, 4 niveaux d'introduction
- Ouverture douce
- Technologie DualSteam avec générateur externe
- Bandeau de commande tactile MTouch
- Eclairage intérieur LED
- Micro-ondes jusqu'à 1000 W
- Cuisson vapeur de 40 à 100°C
- 180 prog auto et 20 prog perso
- Cuisson automatique de menus
- Cuisson combinée vapeur et micro-ondes
- Fonctions connectées : Miele@home
- Capteur de mouvement MotionReact
- **Raccordement arrivée d'eau uniquement**
- Noir obsidien, Gris graphite

DGM 7840

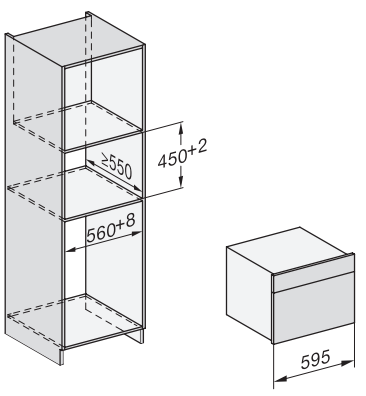


DGM 7845

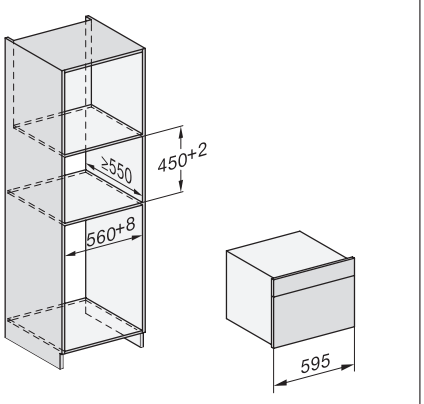



# Micro-ondes

Micro-ondes


450
450
300
Grilled fish
OK




**Les modèles**

.Votre cuisine : à l'image de votre vie et de vos habitudes. Vos appareils : adaptés à votre espace et à vos préférences d'utilisation. Il existe différents modèles de micro-ondes Miele, pour que vous puissiez équiper votre cuisine sur mesure, selon vos propres souhaits.

Miele propose principalement deux modèles de micro-ondes : un modèle encastrable et un modèle posable. Grâce à leur design intemporel et leur concept de commande intelligente, ils s'intègrent parfaitement dans le design Miele de votre cuisine.

# Quel genre d'appareil souhaitez-vous ?

## La diversité des micro-ondes Miele

**Les cotes d'encastrement et les différentes tailles**

Que vous planifiez une nouvelle cuisine ou que vous souhaitiez intégrer un appareil dans une cuisine existante : les micro-ondes Miele s'intègrent dans toutes les niches de taille standard. Vous exploitez ainsi toujours l'espace disponible de manière optimale : les différents appareils sont dotés d'enceintes de cuisson de différentes tailles et de plateaux tournants adaptés.



**Enceinte de 17 l**

- 50 cm de large, 35 cm de haut
- 60 cm de large, 35 cm de haut
- 60 cm de large, 36 cm de haut avec bandeau de compensation AB 36-1 supplémentaire
- 60 cm de large, 38 cm de haut avec bandeau de compensation AB 38-2 supplémentaire
- 60 cm de large, 42 cm de haut avec bandeau de compensation AB 42-1 supplémentaire



**Enceinte de 26 l**

- 60 cm de large, 45 cm de haut
- Micro-ondes à poser 52 cm de large, 30,5 cm de haut

**Enceinte de 46 l**

- 60 cm de large, 45 cm de haut

**Interfaces utilisateurs**



**Appareils encastrables TopControl Miele**

Créez un design parfaitement homogène dans votre cuisine: Les micro-ondes Miele avec bandeau de commande sur le dessus s'intègrent harmonieusement avec les autres appareils encastrables Miele. Par conséquent, ils peuvent être positionnés avec beaucoup de flexibilité dans votre cuisine. La porte des appareils s'ouvre vers le bas, comme celle des fours. La commande placée sur le dessus offre davantage d'espace dans l'enceinte de cuisson.




**Appareils encastrables SideControl Miele**

Nos appareils SideControl se marient aussi parfaitement avec les autres appareils encastrables Miele. Les appareils encastrables SideControl peuvent être combinés verticalement avec d'autres appareils encastrables Miele ou être installés seuls. La porte de l'appareil s'ouvre sur le côté.

**Modes de cuisson**

Découvrez la magie culinaire du micro-ondes, au-delà du réchauffage et de la décongélation.  . Et laissez-vous surprendre par les multiples possibilités que les micro-ondes Miele vous offrent au quotidien.

**Micro-ondes solo**

Dès le mode Solo, votre micro-ondes Miele peut sans doute déjà vous offrir bien plus que vous ne l'imaginiez : Réchauffer un verre de lait, stériliser des confitures, faire fondre du chocolat, cuire des légumes, décongeler du poisson ou émonder des amandes.

**Micro-ondes gril**

Du croustillant ? C'est aussi possible au micro-ondes : Un gril quartz est intégré pour faire gratiner les aliments après la cuisson. Il sert également à rôtir et à griller. Il sert également à rôtir et à griller. Savourez des toasts, des légumes ou des crevettes grillés et croustillants, et sublimez vos gratins de légumes d'une délicieuse croûte de fromage.


900
750
600
450
450
300
Auto
12:00
OK
Start

# Quelles caractéristiques sont importantes pour vous ?

Les points forts* des micro-ondes Miele



Exclusivité Miele

**Enceinte de cuisson XL**
Avec un volume utile d'enceinte de 46 litres, nos appareils avec commande TopControl vous offrent un vaste espace à utiliser avec flexibilité pour laisser libre cours à votre créativité culinaire.



**Programmes automatiques**
Réussir les plats comme par magie et sans effort: Il suffit de sélectionner un programme et par ex. de régler le poids, et l'appareil s'occupe du reste.



**Touche Quick Start du micro-ondes**
Gain de temps : Accédez directement à la puissance maximale du micro-ondes, comme à votre habitude.



**Enceinte de cuisson inox**
Très efficace : l'enceinte en inox assure une répartition parfaite des micro-ondes et un nettoyage facile.



**Mode combiné**
Économiser de l'argent et améliorer les résultats : En mode combiné, les plats sont cuits et dorés simultanément.




**EasySensor**
Un classique revisité : Les appareils SideControl de Miele sont désormais dotés d'une commande tactile.

* Les caractéristiques varient selon le modèle

# Que signifient les pictogrammes ?

Aperçu de tous les pictogrammes des micro-ondes Miele




**Commande**

Sélection directe des modes et temps de cuisson via les touches sensitives et affichage texte sur un écran à une ligne.




Sélection de la puissance et des temps de cuisson via les touches sensitives et affichage texte sur un écran à sept°segments.




Les modes de cuisson et la puissance sont sélectionnés à l'aide du bouton rotatif.

**Sortie**




Puissance micro-ondes jusqu'à 1000 watts.




Puissance micro-ondes jusqu'à 900 watts.




Puissance micro-ondes jusqu'à 800 watts.

**Gril quartz**




Idéal pour brunir et griller les aliments après la cuisson.

**Pop-corn**




Préparation rapide et facile de pop-corn frais.

**Programmes automatiques**




Décongélation et cuisson faciles des aliments.

**Plateau tournant**




Le plateau tournant offre beaucoup de place pour les réservoirs de différentes tailles.

# FOURS MICRO-ONDES

## Four micro-ondes posable



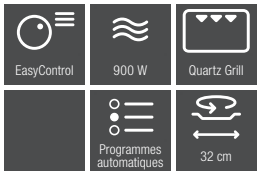


**M 6012 SC** (Classic)
- Commande EasyControl sur le côté
- 26 l, 3 modes de cuisson : micro-ondes, gril et combiné
- 17 programmes automatiques
- 7 niveaux de puissance de 80 à 900 W
- Gril quartz 800 W
- Touche Quick Start, Maintien au chaud automatique, Fonction mémoire
- Plateau tournant Ø 32 cm
- Enceinte inox
- Inox anti-traces

## Fours micro-ondes encastrables, niche 35 cm



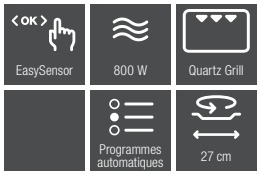


**M 2224 SC** (Design)
- Micro-ondes gril
- Cavité inox 17 litres
- Ouverture porte latérale
- Bandeau de commande sensitif EasySensor
- Affichage digital
- 15 programmes automatiques
- 7 niveaux de puissance de 80 à 800 W
- **Gril quartz 800 W**
- Eclairage intérieur LED
- Plateau tournant Ø 27 cm
- Noir obsidien

## Fours micro-ondes encastrables, niche 36 cm



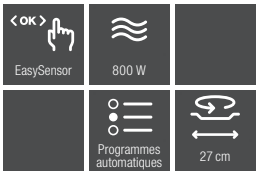


**M 2230 SC** (Design)
- **Micro-ondes solo**
- Cavité inox 17 litres
- Ouverture porte latérale
- Bandeau de commande sensitif EasySensor
- Affichage digital
- 10 programmes automatiques
- 7 niveaux de puissance de 80 à 800 W
- Quick Start et Maintien au chaud
- Eclairage intérieur LED
- Plateau tournant Ø 27 cm
- Noir obsidien

M 6012 SC

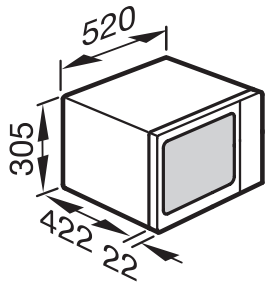


M 2224 SC

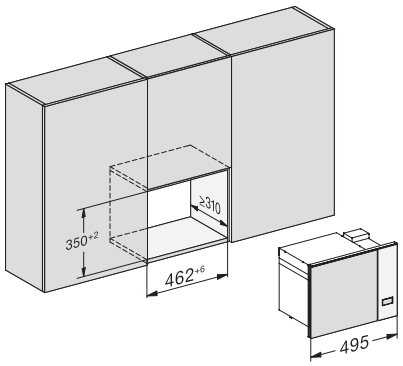


M 2230 SC

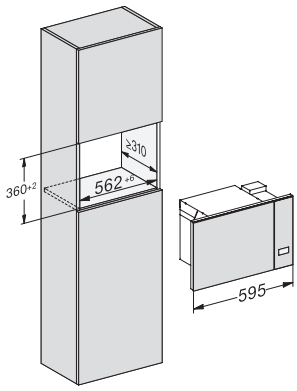

# FOURS MICRO-ONDES

## Fours micro-ondes encastrables, niche 38 cm



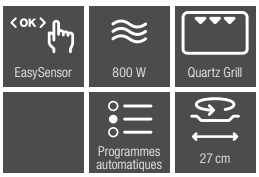


**M 2234 SC** (Design)
- **Micro-ondes gril**
- Cavité inox 17 litres
- Ouverture porte latérale
- Bandeau de commande sensitif EasySensor
- Affichage digital
- **15 programmes automatiques**
- 7 niveaux de puissance de 80 à 800 W
- **Gril quartz 800 W**
- Eclairage intérieur LED
- Plateau tournant Ø 27 cm
- Noir obsidien

## Fours micro-ondes encastrables, niche 45 cm



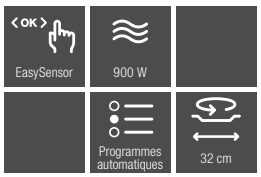


**M 2240 SC** (Design)
- **Micro-ondes solo**
- **Cavité inox 26 litres**
- Ouverture porte latérale
- Bandeau de commande sensitif EasySensor
- Affichage digital
- 10 programmes automatiques
- 7 niveaux de puissance de **80 à 900 W**
- Quick Start et Maintien au chaud
- Eclairage intérieur LED
- **Plateau tournant Ø 32 cm**
- Noir obsidien

## Fours micro-ondes encastrables, niche 45 cm, Collection ContourLine



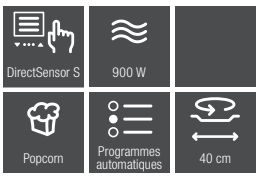


**M 7140 TC** (Design)
- Micro-ondes solo
- **Cavité inox 46 litres**
- **Porte abattante**
- **Ouverture et fermeture douce**
- **Bandeau de commande sensitif DirectSensor S**
- **35 programmes automatiques**
- 7 niveaux de puissance de 80 à 900 W
- Quick Start et maintien au chaud
- Eclairage intérieur LED
- **Plateau tournant Ø 40 cm**
- Inox anti-traces

M 2234 SC

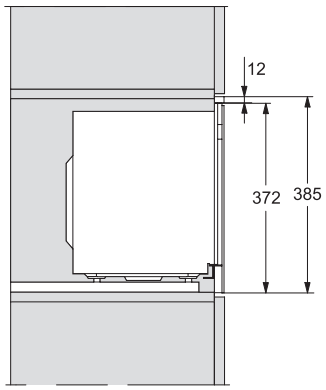


Encastrement dans une niche 38 cm avec bandeau de rattrapage AB38-1 optionnel

M 2240 SC

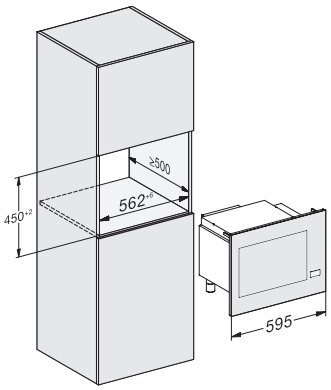


M 7140 TC

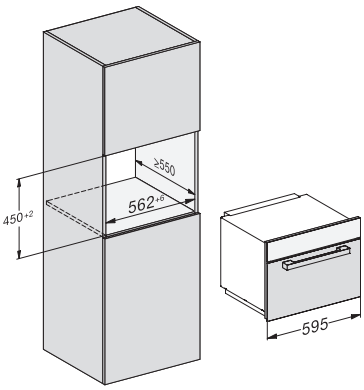

## Fours micro-ondes encastrables, niche 45 cm, Collection PureLine



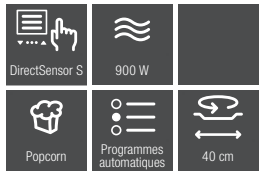


**M 7240 TC** (Prestige)
- Micro-ondes solo
- Cavité inox 46 litres
- Porte abattante
- Ouverture et fermeture douce
- Bandeau de commande sensitif DirectSensor S
- 35 programmes automatiques
- 7 niveaux de puissance de 80 à 900 W
- Quick Start et Maintien au chaud
- Eclairage intérieur LED
- Plateau tournant Ø 40 cm
- Inox anti-traces






**M 7244 TC** (Prestige)
- **Micro-ondes gril**
- Cavité inox 46 litres
- Porte abattante
- Ouverture et fermeture douce
- Bandeau de commande sensitif DirectSensor S
- **45 programmes automatiques**
- 7 niveaux de puissance de 80 à 900 W
- **Gril quartz 1500 W**
- Eclairage intérieur LED
- Plateau tournant Ø 40 cm
- Inox anti-traces

## Fours micro-ondes encastrables, niche 45 cm, Collection VitroLine






**M 7244 TC** (Prestige)
- **Micro-ondes gril**
- Cavité inox 46 litres
- Porte abattante
- Ouverture et fermeture douce
- Bandeau de commande sensitif DirectSensor S
- 45 programmes automatiques
- 7 niveaux de puissance de 80 à 900 W
- **Gril quartz 1500 W**
- Eclairage intérieur LED
- Plateau tournant Ø 40 cm
- Noir obsidien, Gris graphite

M 7240 TC

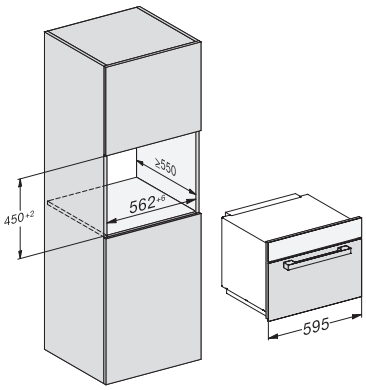


M 7244 TC

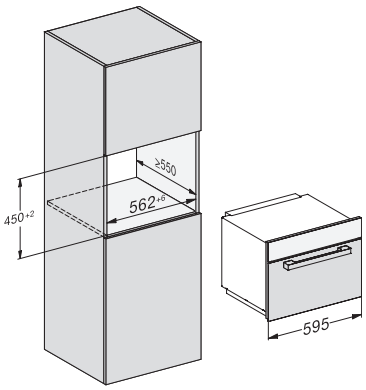


M 7244 TC

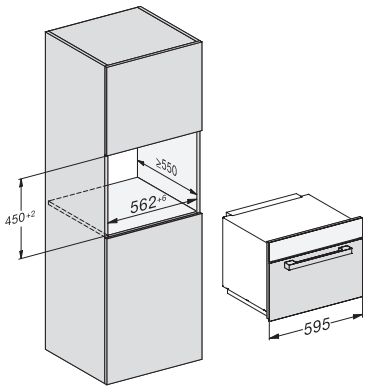




# Tiroirs chauffants Gourmet

Tiroirs chauffants


Miele
1h
2h
3h
4h


Miele
Miele
Miele

# Parfaitement adapté à vos exigences

## Grande diversité de tiroirs chauffants Gourmet Miele

Nos tiroirs chauffants Gourmet Miele sont disponibles en trois formats différents pour différentes situations de montage et dimensions : Ils assurent un aspect homogène dans votre cuisine.



**Le classique** – 14 cm de haut, 60 cm de large
Grâce à sa hauteur de 14 cm, le tiroir chauffant Gourmet Miele peut être associé à la perfection avec un appareil compact de 45 cm de haut, comme une machine à café Miele, un four vapeur, un four vapeur combiné ou un four combiné micro-ondes : pour exploiter pleinement votre niche de 60 cm de haut.



**L'extra-large** – 29 cm de haut, 60 cm de large
Notre tiroir chauffant Gourmet Miele de 29 cm de haut offre un volume considérable. En association avec un four traditionnel classique de 60 cm de haut ou un four vapeur combiné de 60 cm de haut, vous bénéficiez de la meilleure combinaison pour une niche de 88 cm de haut : de quoi utiliser l'espace disponible de manière optimale.



**La solution combinée pour niches de 90 cm – 32 cm de haut, 60 cm de large**
Du montage de deux appareils d'une hauteur respective de 45 cm l'un au-dessus de l'autre et du positionnement d'un appareil d'une hauteur de 60 cm à côté se dégage une niche idéale pour accueillir ce tiroir chauffant Gourmet ESW 7030 en dessous de l'appareil de 60 cm de hauteur. Sa façade d'environ 32 cm est plus haute que celle des autres tiroirs chauffants Gourmet Miele. Il réduit l'espace entre les appareils encastrés et l'harmonise avec celui entre les deux appareils de 45 cm.

Pour cette installation, la plaque de fond ENB 1060 assure un écart parfait entre les deux appareils de 45 cm.

L'ESW 7030 est également idéal en combinaison avec la cave à vin Miele KWT 6422 iG et un appareil encastré de 60 cm de haut installé à côté..


Miele
Miele

# Quelles caractéristiques recherchez-vous ?

Les points forts* des tiroirs chauffants Gourmet Miele

Exclusivité Miele

**Cuisson à basse température**
Une viande de qualité mérite une cuisson à basse température : Ce procédé professionnel permet de cuire délicatement la viande à basse température et de préserver au maximum les arômes et les nutriments. Vos pièces de viande sont tendres, juteuses et savoureuses, elles peuvent être coupées immédiatement après la cuisson. Plus besoin de temps de repos puisque le jus de la viande est réparti de manière homogène.



**Quatre modes de cuisson**
4 en 1 : réchauffer des tasses ou des assiettes, maintenir des plats au chaud ou cuire à basse température.



**Commande sensitive SensorTouch**
Élégance et facilité d'entretien : grâce à l'utilisation pratique d'un écran tactile à fleur de plan doté d'une technologie de pointe.



**Push2open**
Ouverture rapide : Une légère pression sur le tiroir suffit.

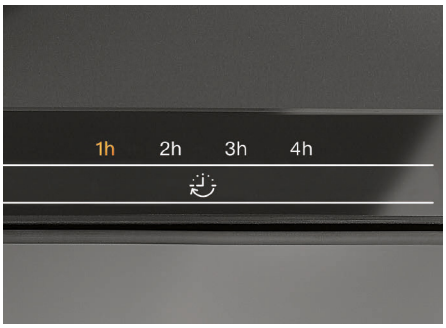


**Fonction Minuterie**
Flexibilité : Le tiroir s'éteint automatiquement à l'issue du temps programmé.



**Diversité d'applications**
Grâce au tiroir chauffant Gourmet Miele, vous pouvez aussi déshydrater des aliments, faire sécher des herbes, lever des pâtes, fondre du chocolat et bien d'autres choses encore.



* selon le modèle

# Que signifient les pictogrammes ?

Aperçu de tous les pictogrammes des tiroirs chauffants Gourmet Miele




**Commande**
Sélection directe des modes de cuisson, températures et durées via les touches sensitives.

**Hauteur de l’appareil**




Capacité : 6 couverts.




Capacité : 12 couverts.

**Cuisson à basse température**




Cette méthode à basse température transforme automatiquement les plats de viande en véritables spécialités.

**Push2open**




Une légère pression sur le tiroir active la fonction d’ouverture automatique.

**Minuteur**




Minuteur de quatre heures qui s’éteint automatiquement une fois la durée sélectionnée écoulée.

**Miele@home**




Vous pouvez mettre en réseau vos appareils électroménagers grâce à Miele@home – pour plus de possibilités.

* Offre numérique supplémentaire de Miele & Cie KG. Toutes les applications intelligentes sont possibles grâce au système Miele@home. Les fonctionnalités peuvent varier selon le modèle et les régions.

## Tiroirs culinaires, hauteur 14 cm




**ESW 7110** (Design)
- Vaisselle pour 6 personnes
- Bandeau de commande sensitif
- Chauffe-plat, Maintien au chaud
- Cuisson basse température
- Réglage T°C de 40 à 85°C
- Ouverture Push2open
- Porte tempérée
- Sécurité anti-surchauffe
- Fonctions connectées : Miele@home
- Mode Shabbat
- Inox anti-traces




**ESW 7010** (Design ou Prestige selon coloris)
- Vaisselle pour 6 personnes
- Bandeau de commande sensitif
- Chauffe-plat, Maintien au chaud
- Cuisson basse température
- Réglage T°C de 40 à 85°C
- Ouverture Push2open
- Porte tempérée
- Sécurité anti-surchauffe
- Fonctions connectées : Miele@home
- Mode Shabbat
- **Pearl Beige (Prestige), Noir obsidien (Design), Gris graphite (Prestige), Noir mat (Prestige)**

## Tiroirs culinaires, hauteur 29 cm




**ESW 7120** (Design)
- Vaisselle pour 12 personnes
- Bandeau de commande sensitif
- Chauffe-plat, Maintien au chaud
- Cuisson basse température
- Réglage T°C de 40 à 85°C
- Ouverture Push2open
- Porte tempérée
- Sécurité anti-surchauffe
- Fonctions connectées : Miele@home
- Mode Shabbat
- **Hauteur façade 29 cm**
- Inox anti-traces

ESW 7110

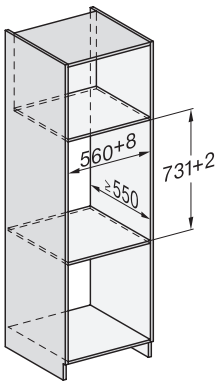


ESW 7010

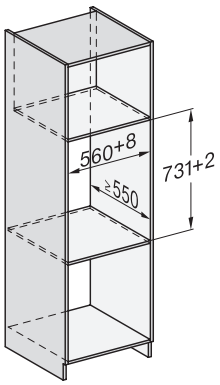


ESW 7120

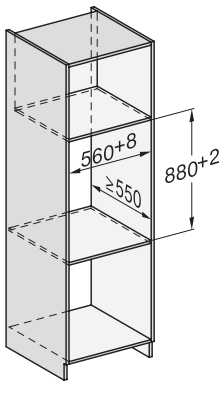

# TIROIRS

## Tiroirs culinaires, hauteur 32 cm




**ESW 7020** (Prestige)
- Vaisselle pour 12 personnes
- Bandeau de commande sensitif
- Chauffe-plat, Maintien au chaud
- Cuisson basse température
- Réglage T°C de 40 à 85°C
- Ouverture Push2open
- Porte tempérée
- Sécurité anti-surchauffe
- Fonctions connectées : Miele@home
- Mode Shabbat
- Hauteur façade 29 cm
- **Pearl Beige, Noir obsidien, Gris graphite, Liseré inox anti-traces, Noir mat**




**ESW 7030** (Prestige)
- Vaisselle pour 12 personnes
- Bandeau de commande sensitif
- Chauffe-plat, Maintien au chaud
- Cuisson basse température
- Réglage T°C de 40 à 85°C
- Ouverture Push2open
- Porte tempérée
- Sécurité anti-surchauffe
- Fonctions connectées : Miele@home
- Mode Shabbat
- **Hauteur façade 32 cm**
- Pearl Beige (Juillet 2025), Noir obsidien, Gris graphite

ESW 7020

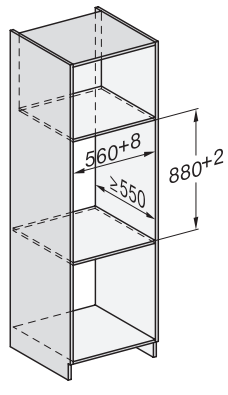


ESW 7030

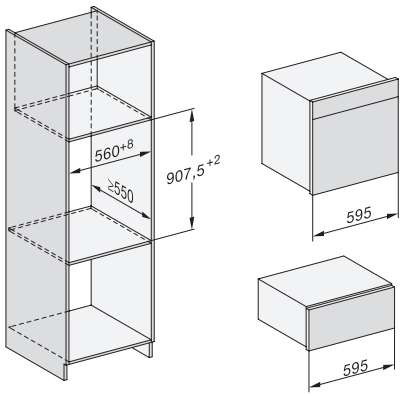


Miele
Miele
Miele
Miele

# Tiroirs de mise sous vide



Tiroirs de mise sous vide



# Préservation de la saveur

## Tiroir de mise sous vide Miele polyvalent

Le tiroir de mise sous vide Miele vous offre une grande diversité d'utilisation : la mise sous vide préserve la qualité de vos aliments, permet de les conserver plus longtemps et les prépare pour la cuisson sous vide. Rien de plus simple et propre grâce au conditionnement sous film, à l'aspiration de l'air et à la fermeture hermétique pour terminer. Vous pouvez, par exemple, mettre des restes sous vide et les congeler en toute simplicité. Les nutriments, le goût et les vitamines sont préservés bien plus longtemps qu'avec une congélation traditionnelle et les aliments ne subissent pas de brûlures de congélation. En outre, vous gagnez beaucoup de place dans votre congélateur. Même les liquides, comme les soupes, peuvent être mis sous vide sans difficulté. Diviser en portions, stocker et préparer pour une cuisson savoureuse : tout cela avec un seul et même appareil.



**Pour un goût plus intense**
La cuisson sous vide vous permet de préparer vos plats dans un sachet de mise sous vide à des basses températures constantes dans un four vapeur. Cette méthode est particulièrement recommandée pour la préparation de viande, de poisson, de légumes et de fruits, car les arômes développent toute leur intensité lors de ce procédé. Les épices et les marinades s'allient de manière optimale aux aliments et confèrent un goût savoureux.



**Un assistant efficace au quotidien**
Les aliments sont plus savoureux lorsqu'ils sont frais. Mais qui a le temps d'aller acheter des ingrédients frais tous les jours ? Et que fait-on des restes ? Avec le tiroir de mise sous vide Miele, vous conservez les aliments beaucoup plus longtemps. En éliminant l'air et donc l'oxygène, la fraîcheur est conservée beaucoup plus longtemps qu'avec un stockage conventionnel dans le compartiment de congélation ou dans le réfrigérateur, qu'il s'agisse de viande, de légumes ou de fruits.

Si vous aimez préparer des quantités plus importantes pour les réchauffer plus tard, même quelques jours après, le tiroir de mise sous vide vous garantit la même expérience gustative qu'au premier jour de préparation. Par exemple, cuisinez le week-end dans le calme et avec plaisir, puis mettez sous vide chaque portion et conservez-les au réfrigérateur. Ainsi, vous pourrez spontanément savourer un délicieux plat en semaine après une longue journée de travail.





# Quelles caractéristiques recherchez-vous ?

## Les points forts du tiroir de mise sous vide Miele

**Mise sous vide**
L'extraction de l'air et de l'oxygène prépare idéalement vos aliments à la cuisson sous vide au four vapeur. En outre, vous pouvez diviser en portions, stocker, mariner ou refermer à la perfection vos sachets de mise sous vide contenant du poisson, de la viande et des légumes. Autre avantage : Pour obtenir une conservation maximale, mettez vos aliments sous vide avant de les congeler – vitamines et goût restent parfaitement préservés et les aliments ne subissent aucune brûlure de congélation. De plus, vous gagnez de la place dans le congélateur.




**Commande sensitive SensorTouch**
Élégance et facilité d'entretien : grâce à l'utilisation pratique d'un écran tactile à fleur de plan doté d'une technologie de pointe.



**Trois niveaux de mise sous vide**
Réglage individuel : Vous avez le choix entre trois niveaux pour la mise sous vide, adaptés à tous les aliments.



**Push2open**
Ouverture rapide : Une légère pression sur le tiroir suffit.



**Sachets de mise sous vide alimentaires**
Bien conditionnés : les sachets de mise sous vide Miele sont résistants à la chaleur, étanches et neutres en goût.



**Boîtes sous vide réutilisables**
Solution durable : Contrairement aux sachets, les boîtes de mise sous vide sont réutilisables à volonté.

# Que signifient les pictogrammes ?

Aperçu de tous les pictogrammes des tiroirs de mise sous vide Miele




**Commande**
Sélection directe des modes de cuisson, températures et durées via les touches sensitives.




**Hauteur de l’appareil**
Il est possible d’utiliser des réservoirs et des sacs d’une dimension maximale de 250 x 350 mm et d’une hauteur de 80 mm.




**Mise sous vide**
Évacue l’air présent dans le sachet de mise sous vide.




**Push2open**
Une légère pression sur le tiroir active la fonction d’ouverture automatique.




**Tiroirs entièrement télescopiques**
Le tiroir s’ouvre entièrement pour faciliter le chargement et le déchargement.




**Support pour sachet**
Facilite la manipulation des petits sachets de mise sous vide.

## Tiroirs de mise sous vide, hauteur 14 cm

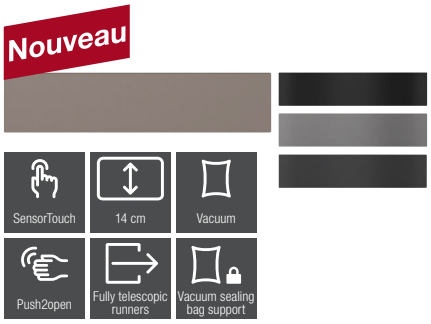


**EVS 7010** (Prestige)
- Enceinte inox 8 litres
- Bandeau de commande sensitif
- Ouverture Push2open
- Fermeture douce
- 3 niveaux de mise sous vide
- 3 durées de soudure
- Arrêt automatique de sécurité
- Livré avec 100 sachets
- Livré avec connectique pour boîtes de mise sous vide
- Pearl Beige, Noir obsidien, Gris graphite, Noir mat

EVS 7010

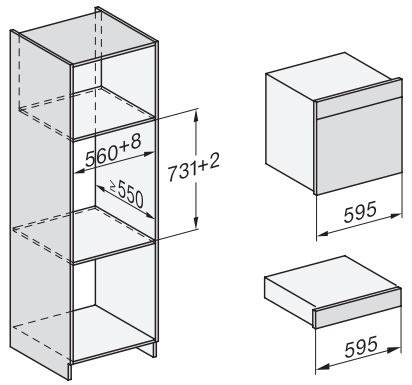

# Tables de cuisson électriques et à induction

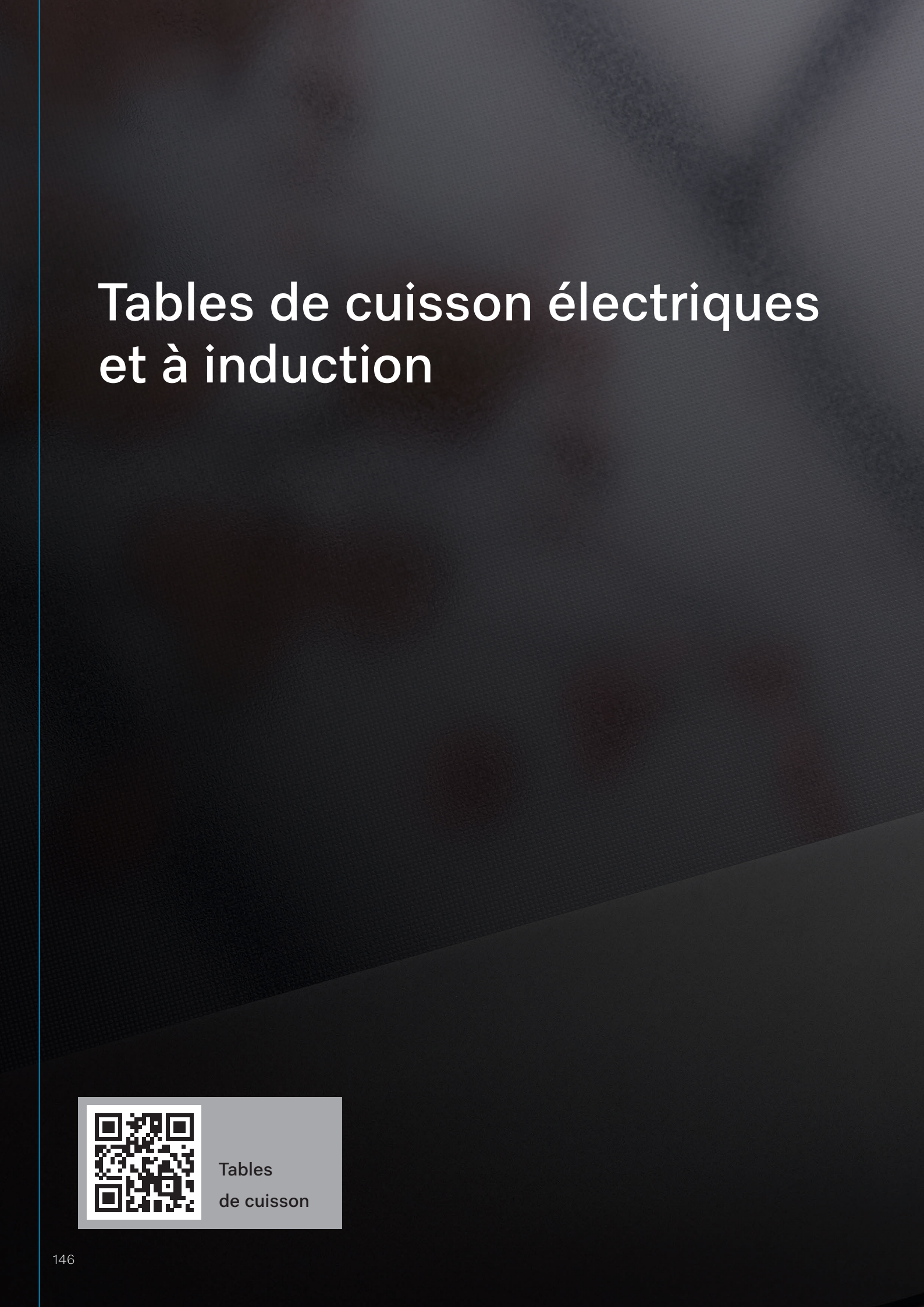

Tables
de cuisson


Miele
INDUCTION

**Modèles**



Cuisinières **autonomes**

# Parfaitement adapté à vos exigences

Les modèles, les types d'appareils et le design du cadre des tables de cuisson et à induction de Miele

**Modèles**



**Induction –** la grande tendance



**Électrique –** le traditionnel



**Gaz –** le grand classique

**Grande diversité de tailles**



**Le grand classique –** Appareils peu encombrants de 60 cm de largeur pour quatre récipients de cuisson max.



**Pour plus de confort –** des appareils d'environ 80 cm de largeur pour quatre à six récipients de cuisson



**Taille maximale –** Appareils de 90 cm de largeur pour accueillir cinq à six récipients de cuisson

**Design du cadre**

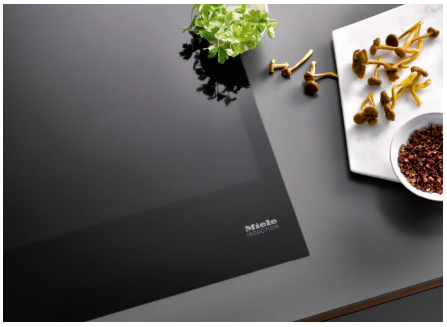

Vitrocéramique sans cadre **à monter à fleur de plan ou standard**



Vitrocéramique avec **cadre inox périphérique**

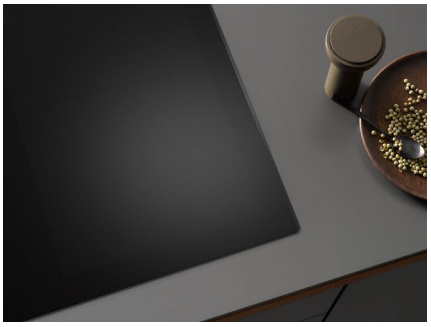

Vitrocéramique avec **barres latérales élégantes** pour protéger la table de cuisson en vitrocéramique

# Les commandes intuitives et l’induction FullFlex simplifient la cuisson !

Les commandes et la flexibilité des tables de cuisson Miele



Écran tactile



SmartSelect White



SmartSelect



ComfortSelect



EasySelect



Boutons

## MattFinish, un design élégant

**Surface robuste en noir mat élégant**
Nos tables de cuisson en vitrocéramique en noir mat moderne sont impressionnantes et offrent de nombreux avantages pour enrichir votre quotidien de cuisinier.



Design Premium



Haute résistance aux rayures



Nettoyage simple et sans effort



Pratique et résistant aux traces de doigts

# Impossible d'être plus flexible

Utilisation personnalisée de la surface de cuisson : Positionnez votre batterie de cuisson à votre convenance.

**Full Flex : une flexibilité maximale avec les tables de cuisson à induction Miele**

Goûtez la liberté : Vous pouvez utiliser toute la surface de cuisson – sans zones de cuisson prédéfinies, et donc avec une flexibilité maximale. Vous pouvez placer jusqu'à six casseroles, poêles et plats à rôtir adaptés à l'induction. Nos tables de cuisson à induction FullFlex existent en différentes largeurs d'appareils.



Exclusivité Miele Détection intelligente de récipient



DiamondFinish



# Fonctions d’assistance commandées par capteurs

## Il n’a jamais été aussi simple de cuire à la poêle

**Une technologie intelligente s’invite dans votre cuisine avec les tables de cuisson Miele commandées par capteurs.**



Profitez de résultats toujours parfaits à la cuisson et au rôtissage : Nos fonctions d’assistance commandées par capteurs TempControl* vous facilitent le quotidien et vous donnent encore plus de plaisir à cuisiner. . Vous trouverez des capteurs TempControl dans de nombreuses tables de cuisson avec une commande SmartSelect ainsi que sur l’ensemble de la zone de cuisson KM 7999 avec écran tactile.



Avec TempControl*, vous découvrez le plaisir d’obtenir des résultats toujours parfaits avec différentes méthodes de cuisson. Pour cela, choisissez simplement le niveau de mijotage ou l’un des trois niveaux de cuisson avec des températures idéales. Plus besoin de les réguler, car les températures sont maintenues de manière constante.



TempControl* augmente la sécurité dans votre cuisine, car elle évite de manière fiable que l’huile et le beurre ne brûlent dans la poêle.  De plus, il maintient en permanence la température de cuisson optimale et empêche donc les aliments de brûler. Vous pouvez utiliser les fonctions avec n’importe quelle poêle adaptée à l’induction, inutile de racheter une nouvelle batterie de cuisine.



**Miele@home**
Dans l’App Miele, vous trouverez une sélection de recettes spécialement prévues pour l’utilisation de TempControl* et de CookAssist, comme la viande ou le poisson.






* Brevet : EP 1704754, EP 2153698




KM 7999 FL

GOLD AWARD 2022

reddot winner 2022



**Niveau mijotage**
La sauce détermine souvent les qualités gustatives de nombreux plats, comme les ragoûts ou les pâtes à la bolognaise. La table de cuisson régule la température appropriée à l'aide du niveau de mijotage. Les éclaboussures sont évitées et les sauces sont toujours réussies.

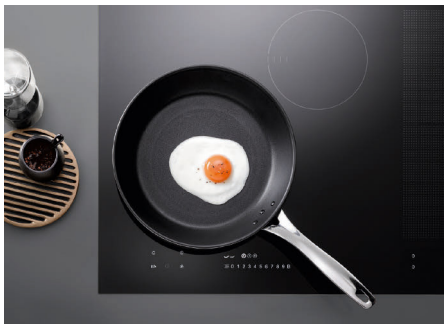

**Niveau de cuisson I**
Ce niveau de cuisson est idéal pour tous les plats préparés à faible température de cuisson, comme les œufs sur le plat, les œufs brouillés, le bacon, le blanc de poulet, les gnocchi, les légumes, les boulettes, le poisson et la plupart des plats congelés.



**Niveau de cuisson II**
Ce niveau de cuisson intermédiaire permet de cuire des aliments comme les crevettes, les steaks, les viandes panées, les pains de viande et les émincés. Il convient également pour torréfier des graines et pour préparer des galettes de pommes de terre, des tortillas et du caramel.



**Niveau de cuisson III**
Le niveau le plus élevé est parfait pour cuire au wok et saisir à feu vif de grandes quantités de viande ou la viande à braiser. Même vos crêpes et vos pommes de terre sautées seront parfaitement réussies sur ce niveau de cuisson.


Miele
Con@ctivity

# Quelles caractéristiques recherchez-vous ?

## Les points forts[1] des tables de cuisson à induction Miele

**Con@ctivity**
Concentrez-vous pleinement sur la cuisson : Avec Con@ctivity, la hotte fait automatiquement ce qu'il faut. Dès que la table de cuisson est allumée ou éteinte, la hotte réagit automatiquement. La puissance d'aspiration est ajustée automatiquement, selon l'activité sur la table de cuisson, assurant ainsi un climat ambiant agréable. Les appareils communiquent entre eux par Wi-Fi. Avec Con@ctivity, intégrez la hotte et la table de cuisson dans Miele@home.



**Full Flex**
Utilisation personnalisée de la surface de cuisson : Positionnez votre batterie de cuisson à votre convenance.



Exclusivité Miele **TempControl[2]**
Des résultats de cuisson toujours parfaits : La température de la poêle reste constante et plus rien ne brûle.



**SmartSelect White**
Rapide et intuitif : Les niveaux de puissance sont réglables directement pour chaque zone de cuisson.

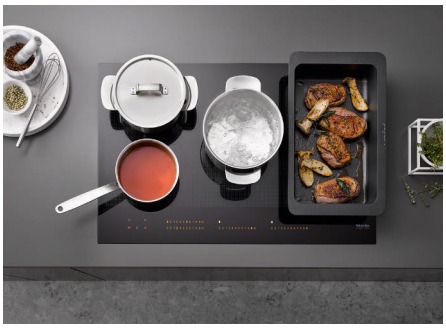

Exclusivité Miele **PowerFlex**
Une rapidité et une flexibilité incomparables : booster unique avec une puissance maximale de 7,3 kW.



**MattFinish**
Design unique : La surface noire mate anti-traces assure une esthétique séduisante et offre une résistance élevée aux rayures.



[1] Les caractéristiques varient selon le modèle
[2] Brevet : EP 1704754, EP 2153698


Miele
Con@ctivity

# Quelles caractéristiques recherchez-vous ?

## Les points forts[1] des tables de cuisson électriques Miele

**Con@ctivity**
Concentrez-vous pleinement sur la cuisson : Avec Con@ctivity, votre hotte fait automatiquement ce qu'il faut. Dès que la table de cuisson est allumée ou éteinte, la hotte réagit automatiquement. La puissance d'aspiration est ajustée automatiquement, selon l'activité sur la table de cuisson, assurant ainsi un climat ambiant agréable. Les appareils communiquent entre eux par Wi-Fi. Avec Con@ctivity, intégrez la hotte et la table de cuisson dans Miele@home.




Exclusivité Miele **ExtraSpeed[2]**
Un gain de temps supplémentaire : Cette prouesse technique exclusive Miele vous fait gagner du temps.



**Zone de rôtissage**
Très pratique : Pour un plat à rôtir, des circuits de chauffe supplémentaires sont aisément activables.



**Zone de cuisson à circuits multiples**
À la mesure de vos attentes : Activez simplement les circuits de chauffe, selon la taille dont vous avez besoin.




**SmartSelect**
Rapide et intuitif : les niveaux de puissance et temps de cuisson sont réglables directement pour chaque zone de cuisson.

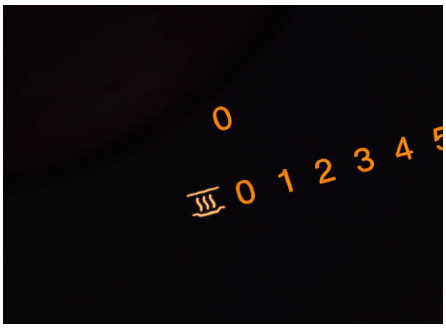

**Maintien au chaud**
Prêt à servir : La température au fond de la casserole est régulée pour maintenir au chaud sans que rien n'attache.



[1] Les caractéristiques varient selon le modèle
[2] Brevet : EP 2001267

# Que signifient les pictogrammes ?

Aperçu de tous les pictogrammes des tables de cuisson à induction Miele




**Commande**
Écran tactile multicolore sept pouces pour une utilisation intuitive.




Les niveaux de puissance peuvent être sélectionnés très rapidement et intuitivement. Écrans blancs à fort contraste.




Les niveaux de puissance peuvent être sélectionnés très rapidement et intuitivement. Rangée de chiffres rétroéclairée jaune.




Toutes les zones de cuisson et tous les niveaux de puissance sont particulièrement faciles à régler.




Sélection rapide et unique de chaque zone de cuisson au moyen d'un sélecteur rotatif individuel.




**Con@ctivity**
Indique si la table de cuisson dispose de la fonction Con@ctivity.




**Flexibilité**
Utilisation flexible de toute la surface de cuisson sans zones de cuisson prédéfinies.




Zone extra large pour deux casseroles ou batteries de cuisine, un grand plat à rôtir ou une grande casseroles de pâtes.




Grande zone de cuisson permettant de placer des batteries de cuisine l'une derrière l'autre, voire un plat à rôtir.




**TwinBooster**
Deux niveaux de puissance pour des temps de montée en température extrêmement courts.




**TempControl**
Garantit des résultats de cuisson toujours parfaits pour les fritures et les sautés.




**MattFinish**
Design unique : surface robuste – noir mat élégant.




**DiamondFinish**
Robuste et élégant : Moins de rayures grâce au revêtement DiamondFinish de haute qualité et très résistant.




**Combinaison possible avec SmartLine**
Les éléments SmartLine offrent différentes méthodes de cuisson et peuvent être combinés entre eux.




**SilentMove**
Glissement silencieux des batteries de cuisine grâce à la surface particulièrement lisse de la vitrocéramique.

# TABLES DE CUISSON À INDUCTION

## Commande boutons, 60 cm



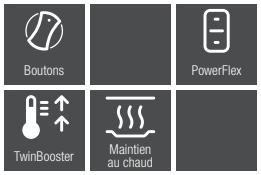


KM 7164 FR

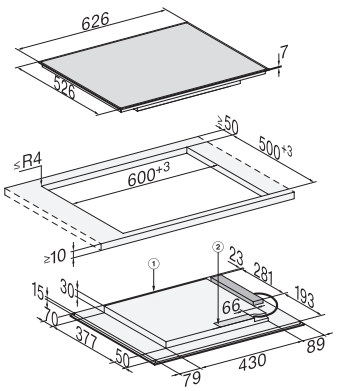


**KM 7164 FR** (Design)

- **Cadre inox fin haut**
- Commande à boutons - Affichage ambré
- Verre vitrocéramique noir, sérigraphie LightPrint
- 4 zones de cuisson dont une zone modulable PowerFlex
- Zone avant droite : Ø 100 – 160 mm, max. 2200 W, Puissance max. TwinBooster 3000 W
- Zone arrière droite : Ø 140 – 190 mm, max. 3000 W
- Zone PowerFlex : 230 x 150 mm, max 3000 W, Puissance max. TwinBooster 3650 W
- Bridge PowerFlex : 230 x 390 mm, max. 4800 W, Puissance max. TwinBooster 7300 W
- Détection auto. de la taille des récipients
- Fonction Booster et TwinBooster
- Maintien au chaud (65°C)
- **Encastrement 60 x 50 cm**
- Branchement Monophasé - Puissance 7,3 kW

# TABLES DE CUISSON À INDUCTION

## Foyers individuels, 60 cm






KM 7360 FR

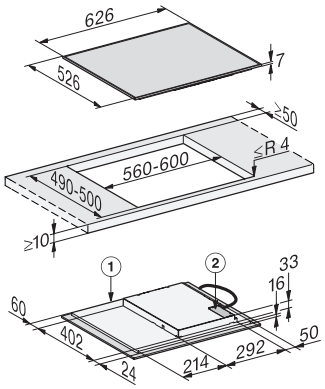


**KM 7360 FR** (Design)

- **Cadre inox fin**
- **Commandes sensitives ComfortSelect -** Affichage ambré
- Verre vitrocéramique noir, **sérigraphie gris basalte**
- **3 zones de cuisson dont une grande zone 28 cm**
- 9 à 17 puissances programmables
- Zone avant gauche : Ø 140 - 280 mm, max 2300 W, Puissance max. avec Booster : 3000 W
- Zone avant droite : Ø 90 - 160 mm, max 1400 W, Puissance max. avec Booster : 1850 W
- Zone arrière droite : Ø 110 - 220 mm, max 2300 W, Puissance max. avec Booster : 3000 W
- Accès direct aux niveaux de puissances
- Détection automatique de la taille des récipients
- Fonction Booster
- 3 Minuteurs
- Fonction Stop&Go, Fonction mémoire 10 sec, Maintien au chaud (65°C)
- **Equipée Con@ctivity 3.0 et Miele@ home**
- **Encastrement 56-60 x 49-50 cm**
- Branchement Monophasé - Puissance 6,6 kW






KM 7360 FL

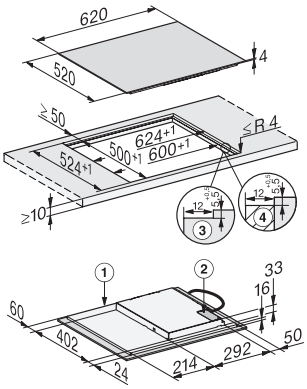




**KM 7360 FL** (Design)
- **Sans cadre – Enc. standard ou à fleur de plan**
- **Commandes sensitives ComfortSelect -** Affichage ambré
- Verre vitrocéramique noir, **sérigraphie gris basalte**
- **3 zones de cuisson dont une grande zone 28 cm**
- 9 à 17 puissances programmables
- Zone avant gauche : Ø 140 - 280 mm, max 2300 W, Puissance max. avec Booster : 3000 W
- Zone avant droite : Ø 90 - 160 mm, max 1400 W, Puissance max. avec Booster : 1850 W
- Zone arrière droite : Ø 110 - 220 mm, max 2300 W, Puissance max. avec Booster : 3000 W
- Accès direct aux niveaux de puissances
- Détection automatique de la taille des récipients
- Fonction Booster
- 3 Minuteurs
- Fonction Stop&Go, Fonction mémoire 10 sec, Maintien au chaud (65°C)
- **Equipée Con@ctivity 3.0 et Miele@ home**
- **Encastrement 56-60 x 49-50 cm**
- Branchement Monophasé - Puissance 6,6 kW

KM 7361 FR

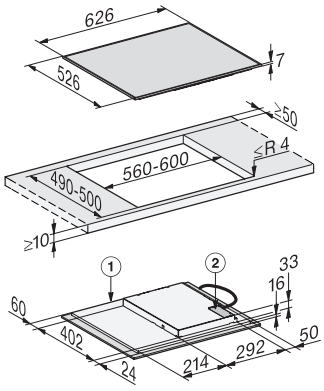


**KM 7361 FR** (Design)
- Cadre inox fin
- Commandes sensitives ComfortSelect - Affichage ambré
- Verre vitrocéramique noir, sérigraphie gris basalte
- **4 zones de cuisson dont une zone Ø 22 cm**
- 9 à 17 puissances programmables
- Zone avant gauche : Ø 110 -220 mm, max 2300 W, Puissance max. avec Booster : 3000 W
- Zone arrière gauche : Ø 90 - 160 mm, max 1400 W, Puissance max. avec Booster : 1850 W
- Zone avant droite : Ø 100 - 190 mm, max 1400 W, Puissance max. avec Booster : 2100 W
- Zone arrière droite : Ø 100 - 190 mm, max 1400 W, Puissance max. avec Booster : 2100 W
- Accès direct aux niveaux de puissances
- Détection automatique de la taille des récipients
- Fonction Booster
- **4 Minuteurs**
- Fonction Stop&Go, Fonction mémoire 10 sec, Maintien au chaud (65°C)
- Encastrement 56-60 x 49-50 cm
- Equipée Con@ctivity 3.0 et Miele@home
- Branchement Monophasé - Puissance 7,3 kW

# TABLES DE CUISSON À INDUCTION

## Foyers individuels et zones modulables, 60 cm






KM 7361 FL

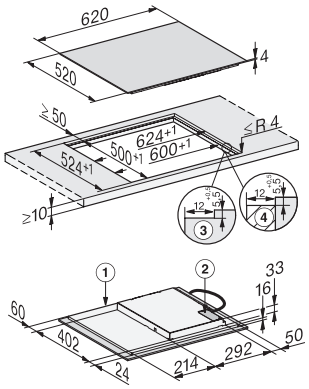


**KM 7361 FL** (Design)

- **Sans cadre – Enc. standard ou à fleur de plan**
- Commandes sensitives ComfortSelect - Affichage ambré
- Verre vitrocéramique noir, sérigraphie gris basalte
- **4 zones de cuisson dont une zone Ø 22 cm**
- 9 à 17 puissances programmables
- Zone avant gauche : Ø 110 -220 mm, max 2300 W, Puissance max. avec Booster : 3000 W
- Zone arrière gauche : Ø 90 - 160 mm, max 1400 W, Puissance max. avec Booster : 1850 W
- Zone avant droite : Ø 100 - 190 mm, max 1400 W, Puissance max. avec Booster : 2100 W
- Zone arrière droite : Ø 100 - 190 mm, max 1400 W, Puissance max. avec Booster : 2100 W
- Accès direct aux niveaux de puissances
- Détection automatique de la taille des récipients
- Fonction Booster
- **4 Minuteurs**
- Fonction Stop&Go, Fonction mémoire 10 sec, Maintien au chaud (65°C)
- Encastrement 56-60 x 49-50 cm
- Equipée Con@ctivity 3.0 et Miele@home
- Branchement Monophasé - Puissance 7,3 kW






KM 7363 FR

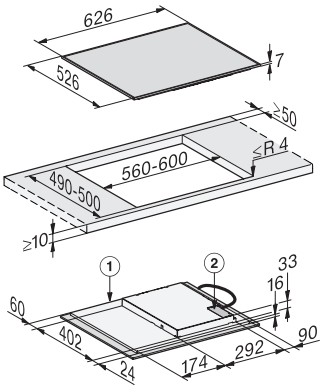




**KM 7363 FR** (Design)
- Cadre inox fin
- Commandes sensitives ComfortSelect - Affichage ambré
- Verre vitrocéramique noir, sérigraphie gris basalte
- **4 zones de cuisson dont une zone modulable FlexZone**
- 9 à 17 puissances programmables
- Zone avant gauche : Ø 90 - 160 mm, max 1400 W, Puissance max. avec Booster : 1850 W
- Zone arrière gauche : Ø 110 - 220 mm, max 2300 W, Puissance max. avec Booster : 3000 W
- Zones de cuisson Flex : Ø 110 - 220 mm, max 2100 W, Puissance max. avec Booster : 3000 W
- Zone bridge FlexZone : 210 x 400 mm, max 3000 W, Puissance max. avec Booster : 3700 W
- Accès direct aux niveaux de puissances
- Détection automatique de la taille des récipients
- Fonction Booster
- **4 Minuteurs**
- Fonction Stop&Go, Fonction mémoire 10 sec, Maintien au chaud (65°C)
- Encastrement 56-60 x 49-50 cm
- Equipée Con@ctivity 3.0 et Miele@home
- Branchement Monophasé - Puissance 7,3 kW

KM 7363 FL

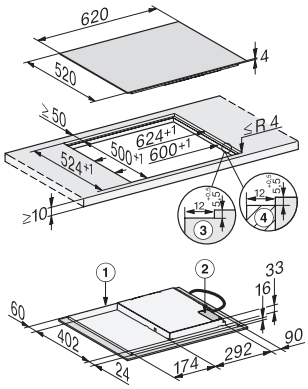


**KM 7363 FL** (Prestige)
- **Sans cadre – Enc. standard ou à fleur de plan**
- Commandes sensitives ComfortSelect - Affichage ambré
- Verre vitrocéramique noir, sérigraphie gris basalte
- **4 zones de cuisson dont une zone modulable FlexZone**
- 9 à 17 puissances programmables
- Zone avant gauche : Ø 90 - 160 mm, max 1400 W, Puissance max. avec Booster : 1850 W
- Zone arrière gauche : Ø 110 - 220 mm, max 2300 W, Puissance max. avec Booster : 3000 W
- Zones de cuisson Flex : Ø 110 - 220 mm, max 2100 W, Puissance max. avec Booster : 3000 W
- Zone bridge FlexZone : 210 x 400 mm, max 3000 W, Puissance max. avec Booster : 3700 W
- Accès direct aux niveaux de puissances
- Détection automatique de la taille des récipients
- Fonction Booster
- **4 Minuteurs**
- Fonction Stop&Go, Fonction mémoire 10 sec, Maintien au chaud (65°C)
- Encastrement 56-60 x 59-60 cm
- Equipée Con@ctivity 3.0 et Miele@home
- Branchement Monophasé - Puissance 7,3 kW

# TABLES DE CUISSON À INDUCTION

## Foyers individuels et zones modulables, 75 cm











KM 7373 FR

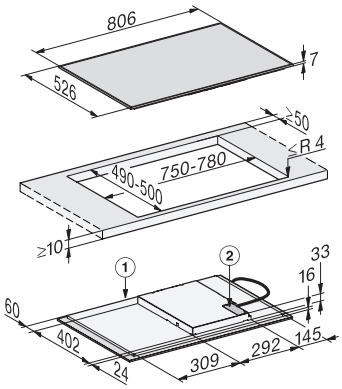


**KM 7373 FR** (Design)

- Cadre inox fin
- Commandes sensitives ConfortSelect - Affichage ambré
- Verre vitrocéramique noir, sérigraphie gris Basalte
- 4 zones de cuisson dont une zone modulable FlexZone
- 9 à 17 puissances programmables
- Zone avant gauche : Ø 110 - 220 mm, max. 2300 W, Puissance max. Booster 3000 W
- Zone arrière gauche : Ø 90 - 160 mm, max. 1400 W, Puissance max. Booster 1850 W
- Zone de cuisson FlexZone : Ø 110 - 210 mm, max. 2100 W, Puissance max. Booster 3000 W
- Zone droite FlexZone : 210 x 400 mm, max. 3000 W, Puissance max. Booster 3700 W
- Accès direct aux niveaux de puissances
- Détection automatique de la taille du récipients
- Fonction Booster
- 4 Minuteurs
- Fonction Stop&Go, Fonction mémoire 10 sec, Maintien au chaud (65°C)
- **Encastrement 75-80 x 49-50 cm**
- Equipée Con@ctivity 3.0 et Miele@home
- Branchement Monophasé – Puissance 7,3 kW

KM 7373 FL

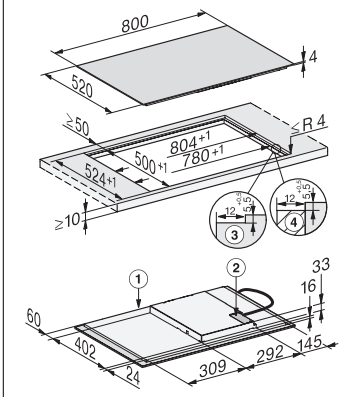

# Foyers individuels et zones modulables, 60 cm






**KM 7373 FL** (Design)
- **Sans cadre – Enc. standard ou à fleur de plan**
- **Commande ComfortSelect** - Affichage ambré
- Verre vitrocéramique noir, sérigraphie gris Basalte
- **4 zones de cuisson dont une zone modulable FlexZone**
- 9 à 17 puissances programmables
- Zone avant gauche : Ø 110 - 220 mm, max. 2300 W, Puissance max. Booster 3000 W
- Zone arrière gauche : Ø 90 - 160 mm, max. 1400 W, Puissance max. Booster 1850 W
- Zones de cuisson FlexZone : Ø 110 - 210 mm, max. 2100 W, Puissance max. Booster 3000 W
- Zone droite FlexZone : 210 x 400 mm, max. 3000 W, Puissance max. Booster 3700 W
- Accès direct aux niveaux de puissances
- Détection automatique de la taille du récipients
- Fonction Booster
- 4 Minuteurs
- Fonction Stop&Go, Fonction mémoire 10 sec, Maintien au chaud (65°C)
- Equipée Con@ctivity 3.0 et Miele@home
- **Encastrement 75-80 x 49-50 cm**
- Branchement Monophasé - Puissance 7,3 kW

KM 7464 FR

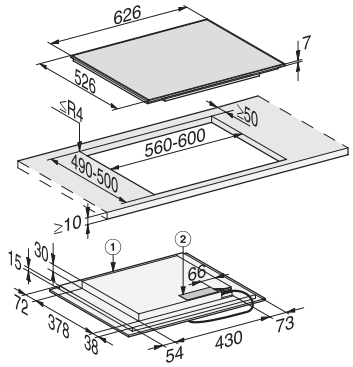


**KM 7464 FR** (Design)
- **Cadre inox fin haut**
- **Commande ComfortSelect** - Affichage ambré
- Verre vitrocéramique noir, **sérigraphie LightPrint**
- **4 zones de cuisson dont une zone modulable PowerFlex**
- 9 à 17 puissances programmables
- Zone avant gauche : Ø 140 - 190 mm, max 2500 W, Puissance max. avec TwinBooster : 3000 W
- Zone arrière gauche : Ø 100 - 160 mm, max 1700 W, Puissance max. avec TwinBooster : 2200 W
- Zone PowerFlex : Ø 150 - 230 mm, max 3000 W, Puissance max. avec TwinBooster : 3650 W
- Bridge PowerFlex : 230 x 390 mm, max 4800 W, Puissance max. avec TwinBooster : 7300 W
- Accès direct aux niveaux de puissances
- Détection automatique de la taille des récipients
- Fonction Booster et TwinBooster
- 4 Minuteurs
- Fonction Stop&Go, Fonction mémoire 10 sec, Maintien au chaud (65°C)
- Equipée Con@ctivity 3.0 et Miele@home
- **Encastrement 56 x 49 cm**
- Branchement Monophasé - Puissance 7,3 kW

# TABLES DE CUISSON À INDUCTION

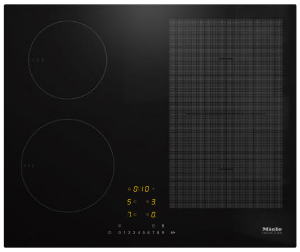

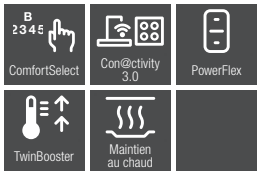


KM 7404 FX

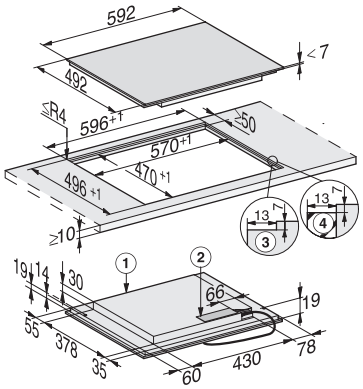


**KM 7404 FX** (Prestige)

- **Sans cadre - Enc. à fleur de plan uniquement**
- Commande ComfortSelect - Affichage ambré
- Verre vitrocéramique noir, sérigraphie LightPrint
- 4 zones de cuisson dont une zone modulable PowerFlex
- 9 à 17 puissances programmables
- Zone avant gauche : Ø 140 - 190 mm, max. 2500 W, Puissance max. avec TwinBooster : 3000 W
- Zone arrière gauche : Ø 100 - 160 mm 1700 W, Puissance max. avec TwinBooster : 2200 W
- Zone PowerFlex Ø 150 - 230 mm, max. 3000 W, Puissance max. avec TwinBooster : 3650 W
- Bridge PowerFlex 230 x 390 mm, max. 4800 W, Puissance max. avec TwinBooster : 7300 W
- Accès direct aux niveaux de puissances
- Détection automatique de la taille des récipients
- Fonction Booster et TwinBooster
- 4 Minuteurs
- Fonction Stop&Go, Fonction Mémoire 10 sec, Maintien au chaud (65°C)
- Equipée Con@ctivity 3.0 et Miele@home
- **Encastrement 59,6 x 49,6 cm**
- Branchement Monophasé – Puissance 7,3 kW

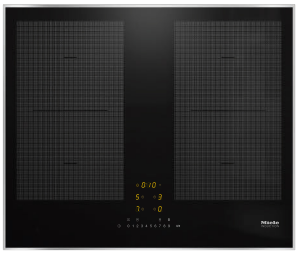

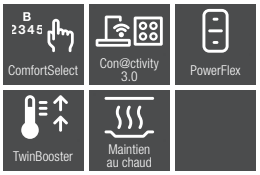


KM 7465 FR

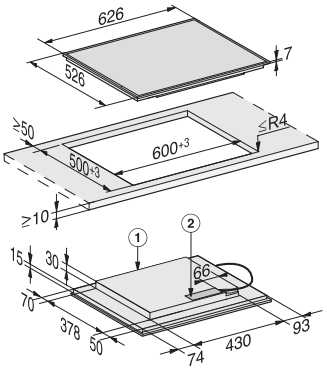

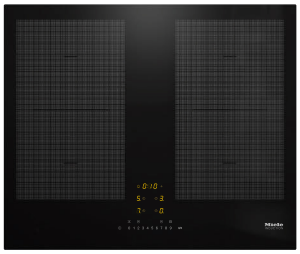




**KM 7465 FR** (Design)

- **Cadre inox fin haut**
- Commande ComfortSelect - Affichage ambré
- Verre vitrocéramique noir, sérigraphie LightPrint
- **4 zones de cuisson dont 2 zones modulables PowerFlex**
- 9 à 17 puissances programmables
- Zone PowerFlex : Ø 150 - 230 mm, max. 3000 W, Puissance max. avec TwinBooster : 3650 W
- Zone droite Bridge PowerFlex : 230 x 390 mm, max. 4800 W, Puissance max. avec TwinBooster : 7300 W
- Zone gauche Bridge PowerFlex : 230 x 390 mm, max. 4800 W, Puissance max. avec TwinBooster : 7300 W
- **Jusqu'à 4 récipients en même temps**
- Accès direct aux niveaux de puissances
- Détection automatique de la taille des récipients
- Fonction Booster et TwinBooster
- 4 Minuteurs
- Fonction Stop&Go, Fonction mémoire 10 sec, Maintien au chaud (65°C)
- Equipée Con@ctivity 3.0 et Miele@home
- **Encastrement 60 x 50 cm**
- Branchement Monophasé – Puissance 7,3 kW

KM 7465 FL

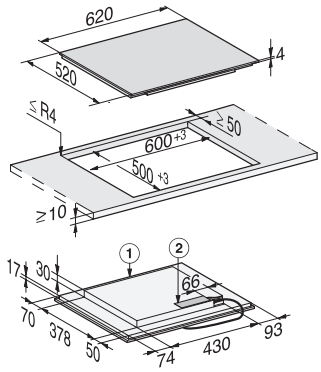


**KM 7465 FL** (Design)

- **Sans cadre – Enc. standard ou à fleur de plan**
- Commande ComfortSelect - Affichage ambré
- Verre vitrocéramique noir, sérigraphie LightPrint
- 4 zones de cuisson dont 2 zones modulables PowerFlex
- 9 à 17 puissances programmables
- Zone PowerFlex : Ø 150 - 230 mm, max. 3000 W, Puissance max. avec TwinBooster : 3650 W
- Zone droite Bridge PowerFlex : 230 x 390 mm, max. 4800 W, Puissance max. avec TwinBooster : 7300 W
- Zone gauche Bridge PowerFlex : 230 x 390 mm, max. 4800 W, Puissance max. avec TwinBooster : 7300 W
- Jusqu'à 4 récipients en même temps
- Accès direct aux niveaux de puissances
- Détection automatique de la taille des récipients
- Fonction Booster et TwinBooster
- 4 Minuteurs
- Fonction Stop&Go, Fonction mémoire 10 sec, Maintien au chaud (65°C)
- Equipée Con@ctivity 3.0 et Miele@home
- **Encastrement 60 x 50 cm**
- Branchement Monophasé – Puissance 7,3 kW

# TABLES DE CUISSON À INDUCTION

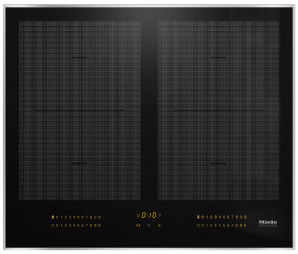

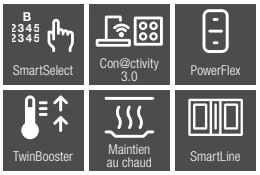


KM 7564 FR

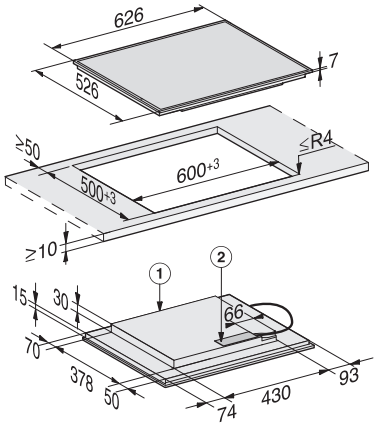


**KM 7564 FR** (Prestige)

- **Cadre inox fin haut**
- **Bandeau de commande SmartSelect - Affichage ambré**
- Verre vitrocéramique noir, sérigraphie LightPrint
- 4 zones de cuisson dont 2 zones modulables PowerFlex
- 9 à 17 puissances programmables
- Zone PowerFlex : Ø 150 - 230 mm, max 3000 W, Puissance max. avec TwinBooster : 3650 W
- Zone gauche Bridge PowerFlex : 230 x 390 mm, max 4800 W, Puissance max. avec TwinBooster : 7300 W
- Zone droite Bridge PowerFlex : 230 x 390 mm, max 4800 W, Puissance max. avec TwinBooster : 7300 W
- Jusqu'à 4 récipients en même temps
- Détection automatique de la taille des récipients
- Fonction Booster et TwinBooster
- 4 Minuteurs
- Fonction Stop&Go, Fonction mémoire 10 sec, Maintien au chaud (65°C)
- **Mijotage automatique, Protection nettoyage**
- Equipée Con@ctivity 3.0 et Miele@home
- **Combinable avec la collection de dominos SmartLine**
- Encastrement 60 x 50 cm
- Branchement Monophasé - Puissance 7,3 kW

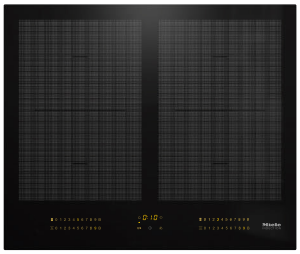

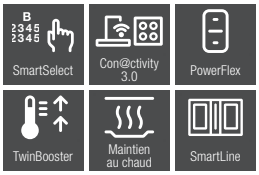


KM 7564 FL

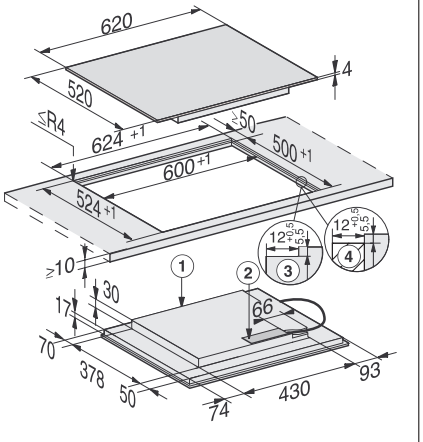

# Foyers individuels et zones modulables, 75 cm

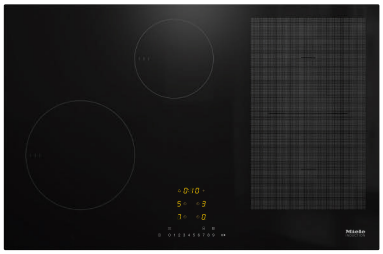

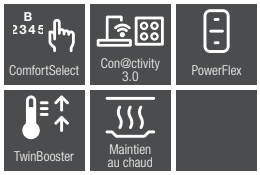


**KM 7564 FL** (Prestige)
- **Sans cadre - Enc. standard ou à fleur de plan**
- **Bandeau de commande SmartSelect - Affichage ambré**
- Verre vitrocéramique noir, sérigraphie LightPrint
- 4 zones de cuisson dont 2 zones modulables PowerFlex
- 9 à 17 puissances programmables
- Zone PowerFlex : Ø 150 - 230 mm, max 3000 W, Puissance max. avec TwinBooster : 3650 W
- Zone gauche Bridge PowerFlex : 230 x 390 mm, max 4800 W, Puissance max. avec TwinBooster : 7300 W
- Zone droite Bridge PowerFlex : 230 x 390 mm, max 4800 W, Puissance max. avec TwinBooster : 7300 W
- Jusqu'à 4 récipients en même temps
- Détection automatique de la taille des récipients
- Fonction Booster et TwinBooster
- 4 Minuteurs
- Fonction Stop&Go, Fonction mémoire 10 sec, Maintien au chaud (65°C)
- **Mijotage automatique, Protection nettoyage**
- Equipée Con@ctivity 3.0 et Miele@home
- **Combinable avec la collection de dominos SmartLine**
- Encastrement 60 x 50 cm
- Branchement Monophasé - Puissance 7,3 kW

KM 7414 FX

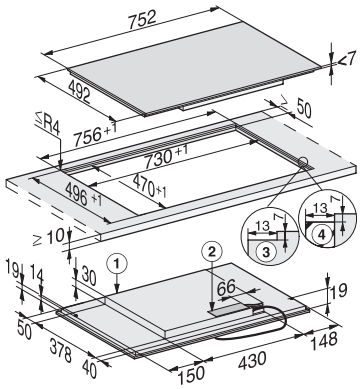


**KM 7414 FX** (Prestige)
- **Sans cadre – Enc. à fleur de plan uniquement**
- **Commande ComfortSelect - Affichage ambré**
- Verre vitrocéramique noir, sérigraphie LightPrint
- 9 à 17 puissances programmables
- **4 zones de cuisson dont 1 zone modulable PowerFlex**
- Zone avant gauche : Ø 160 - 220 mm, Puissance max. 3000 W, Puissance max. TwinBooster 3650 W
- Zone PowerFlex : Ø 150 - 230 mm, Puissance max. 3000 W, Puissance max. TwinBooster 3650 W
- Zone droite Bridge PowerFlex : 230 x 390 mm, Puissance max. 4800 W, Puissance max. TwinBooster 7300 W
- Zone arrière centre Ø 100 - 160 mm, Puissance max. 1700 W, Puissance max. TwinBooster 2200 W
- Jusqu'à 4 récipients en même temps
- Accès direct aux niveaux de puissances
- Détection automatique de la taille du récipient
- Fonction Booster et TwinBooster
- 4 Minuteurs
- Fonction Stop&Go, Fonction mémoire 10 sec, Maintien au chaud (65°C)
- Equipée Con@ctivity 3.0 et Miele@home
- **Encastrement 75,6 x 49,6 cm**
- Branchement Monophasé – Puissance 7,3 kW

# TABLES DE CUISSON À INDUCTION

## Foyers individuels et zones modulables, 80 cm

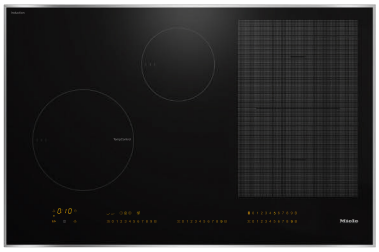

SmartSelect | Con@ctivity 3.0 | PowerFlex
TwinBooster | Maintien au chaud Plus | TempControl

KM 7679 FR

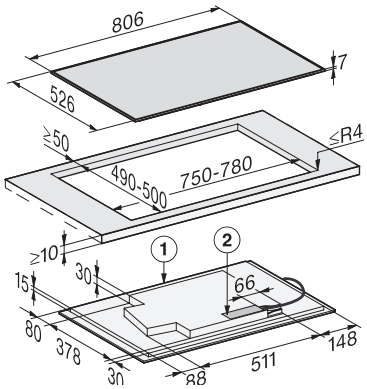


**KM 7679 FR** (Prestige)

- **Cadre inox large plat**
- **Commande SmartSelect** - Affichage ambré
- Verre vitrocéramique noir, sérigraphie LightPrint
- 9 à 17 puissances programmables
- **4 zones de cuisson dont 1 zone modulable PowerFlex et 1 zone TempControl**
- Zone avant gauche TempControl : Ø 160 - 230 mm, max 3000 W, Puissance max. avec TwinBooster : 3650 W
- Zone PowerFlex : Ø 150 - 230 mm, max 3000 W, Puissance max. avec TwinBooster : 3650 W
- Zone droite Bridge PowerFlex : 230 x 390 mm, max 4800 W, Puissance max. avec TwinBooster : 7300 W
- Zone arrière centre : Ø 100 - 160 mm, max 1750 W, TwinBooster 2200 W
- Accès direct aux niveaux de puissances
- Détection automatique de la taille des récipients
- Fonction Booster et TwinBooster
- 4 Minuteurs
- Fonction Stop&Go, Fonction mémoire 10 sec, Maintien au chaud (65°C)
- **Mijotage automatique, Protection nettoyage**
- **Technologie TempControl avec 3 niveaux de saisie directement accessibles**
- **Compatible avec CookAssist**
- Equipée Con@ctivity 3.0 et Miele@home
- **Encastrement 75 x 49 cm**
- Branchement Monophasé - Puissance 7,3 kW

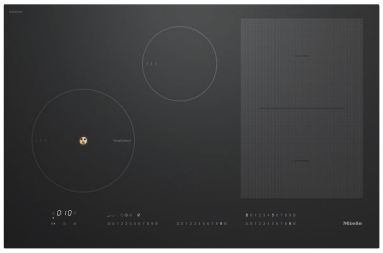

SmartSelect White | Con@ctivity 3.0 | PowerFlex
TwinBooster | Maintien au chaud Plus | TempControl

KM 7879 FL

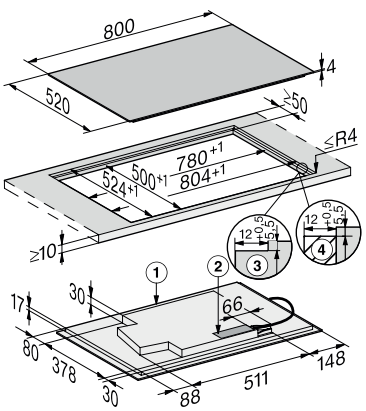




**KM 7879 FL** (Prestige)
- Sans cadre – Enc. standard ou à fleur de plan
- **Commande SmartSelect White – Affichage blanc**
- **Verre vitrocéramique noir graphite,** sérigraphie LightPrint
- 9 à 17 puissances programmables
- 4 zones de cuisson dont 1 zone modulable PowerFlex et 1 zone TempControl
- Zone avant gauche TempControl : Ø 160 - 220 mm, max 3000 W, Puissance max. avec TwinBooster : 3650 W
- Zone PowerFlex : Ø 150 - 230 mm, max 3000 W, Puissance max. avec TwinBooster : 3650 W
- Zone droite Bridge PowerFlex : 230 x 390 mm, max 4800 W, Puissance max. avec TwinBooster : 7300 W
- Zone centre : Ø 100 - 160 mm, max 1750 W, Puissance max. avec TwinBooster : 2200 W
- Accès direct aux niveaux de puissances
- Détection automatique de la taille des récipients
- Fonction Booster et TwinBooster
- 4 Minuteurs
- Fonction Stop&Go, Fonction mémoire 10 sec, Maintien au chaud (65°C)
- Mijotage automatique, Protection nettoyage
- Fonction TempControl avec 3 niveaux de saisie directement accessibles
- Compatible avec CookAssist
- Equipée Con@ctivity 3.0 et Miele@home
- **Encastrement 78 x 50 cm**
- Branchement Monophasé - Puissance 7,3 kW

KM 7474 FR

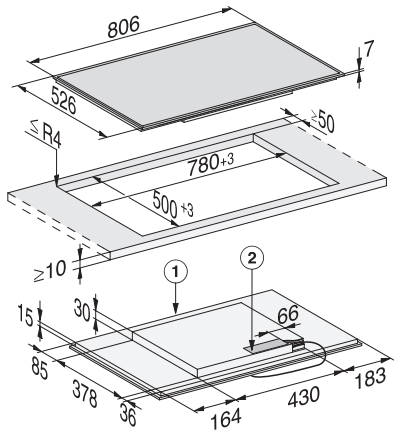


**KM 7474 FR** (Prestige)
- **Cadre inox fin haut**
- **Commande ComfortSelect - Affichage ambré**
- **Verre vitrocéramique noir**, sérigraphie LightPrint
- 9 à 17 puissances programmables
- **4 zones de cuisson dont 1 zone modulable PowerFlex**
- Zone avant gauche : Ø 160 - 220 mm, max 3000 W, Puissance max. avec TwinBooster : 3650 W
- Zone arrière centre : Ø 100 - 160 mm, max 1700 W, Puissance max. avec TwinBooster : 2200 W
- Zone PowerFlex : Ø 150 - 230 mm, max 3000 W, Puissance max. avec TwinBooster : 3650 W
- Zone droite Bridge PowerFlex : 230 x 390 mm, max 4800 W, Puissance max. avec TwinBooster : 7300 W
- Jusqu'à 4 récipients en même temps
- Accès direct aux niveaux de puissances
- Détection automatique de la taille du récipient
- Fonction Booster et TwinBooster
- 4 Minuteurs
- Fonction Stop&Go, Fonction mémoire 10 sec, Maintien au chaud (65°C)
- Equipée Con@ctivity 3.0 et Miele@home
- Encastrement 78 x 50 cm
- Branchement monophasé – Puissance 7,3 kW

# TABLES DE CUISSON À INDUCTION

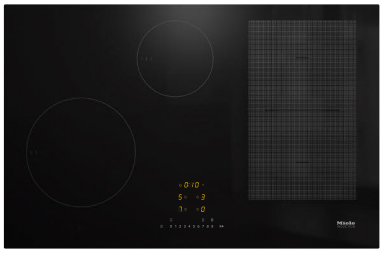

ComfortSelect | Con@ctivity 3.0 | PowerFlex | TwinBooster | Maintien au chaud

KM 7474 FL

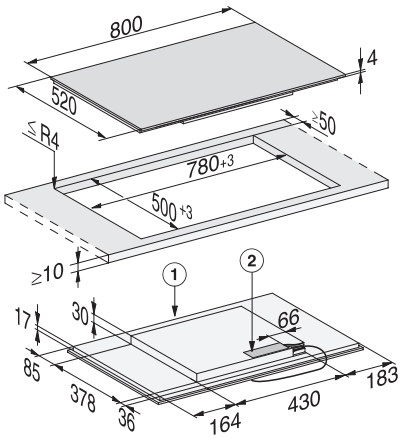


**KM 7474 FL** (Prestige)

- **Sans cadre – Enc. standard ou à fleur de plan**
- Commande ComfortSelect - Affichage ambré
- Verre vitrocéramique noir, sérigraphie LightPrint
- 9 à 17 puissances programmables
- 4 zones de cuisson dont 1 zone modulable PowerFlex
- Zone avant gauche : Ø 160 - 220 mm, max 3000 W, Puissance max. avec TwinBooster : 3650 W
- Zone arrière centre : Ø 100 - 160 mm, max 1700 W, Puissance max. avec TwinBooster : 2200 W
- Zone PowerFlex : Ø 150 - 230 mm, max 3000 W, Puissance max. avec TwinBooster : 3650 W
- Zone droite Bridge PowerFlex : 230 x 390 mm, max 4800 W, Puissance max. avec TwinBooster : 7300 W
- Jusqu'à 4 récipients en même temps
- Accès direct aux niveaux de puissances
- Détection automatique de la taille du récipient
- Fonction Booster et TwinBooster
- 4 Minuteurs
- Fonction Stop&Go, Fonction mémoire 10 sec, Maintien au chaud (65°C)
- Equipée Con@ctivity 3.0 et Miele@home
- Encastrement 78 x 50 cm
- Branchement monophasé – Puissance 7,3 W

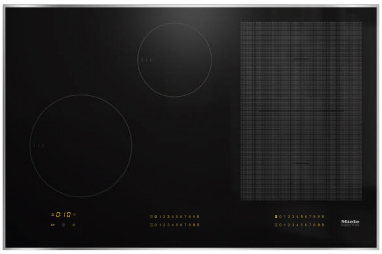

SmartSelect | Con@ctivity 3.0 | PowerFlex | TwinBooster | Maintien au chaud

KM 7574 FR

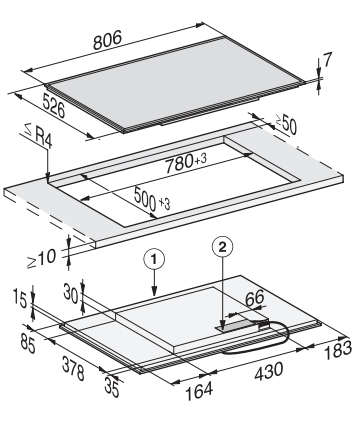

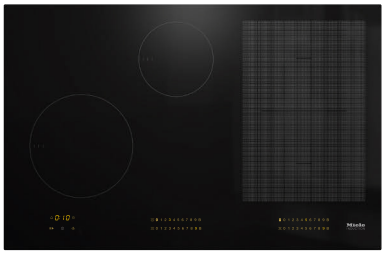

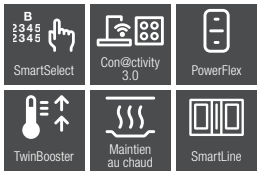


**KM 7574 FR** (Prestige)

- **Cadre inox haut fin**
- **Commande SmartSelect - Affichage ambré**
- Verre vitrocéramique noir, sérigraphie LightPrint
- 9 à 17 puissances programmables
- 4 zones de cuisson dont 1 zone modulable PowerFlex
- Zone avant gauche : Ø 160 - 220 mm, max 3000 W, Puissance max. avec TwinBooster : 3650 W
- Zone arrière centre : Ø 100 - 160 mm, max 1700 W, Puissance max. avec TwinBooster : 2200 W
- Zone PowerFlex : Ø 150 - 230 mm, max 3000 W, Puissance max. avec TwinBooster : 3650 W
- Zone droite Bridge PowerFlex : 230 x 390 mm, max 4800 W, Puissance max. avec TwinBooster : 7300 W
- Jusqu'à 4 récipients en même temps
- Détection automatique de la taille des récipients
- Fonction Booster et TwinBooster
- 4 Minuteurs
- Fonction Stop&Go, Fonction mémoire 10 sec, Maintien au chaud (65°C)
- **Mijotage automatique, Protection nettoyage**
- Equipée Con@ctivity 3.0 et Miele@home
- Encastrement 78 x 50 cm
- Branchement Monophasé - Puissance 7,3 kW

KM 7574 FL

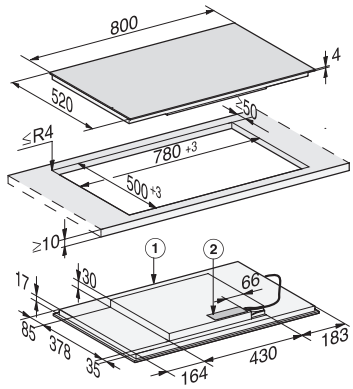


**KM 7574 FL** (Prestige)

- **Sans cadre – Enc. standard ou à fleur de plan**
- Commande SmartSelect - Affichage ambré
- Verre vitrocéramique noir, sérigraphie LightPrint
- 9 à 17 puissances programmables
- 4 zones de cuisson dont 1 zone modulable PowerFlex
- Zone avant gauche : Ø 160 - 230 mm, max 2300 W, Puissance max. avec TwinBooster : 3650 W
- Zone arrière centre : Ø 100 - 160 mm, max 1700 W, Puissance max. avec TwinBooster : 2200 W
- Zone PowerFlex : Ø 150 - 230 mm, max 3000 W
- Puissance max. avec TwinBooster : 3650 W
- Zone droite Bridge PowerFlex : 230 x 390 mm, max 4800 W, Puissance max. avec TwinBooster : 7300 W
- Jusqu'à 4 récipients en même temps
- Détection automatique de la taille des récipients
- Fonction Booster et TwinBooster
- 4 Minuteurs
- Fonction Stop&Go, Fonction mémoire 10 sec, Maintien au chaud (65°C)
- Mijotage automatique, Protection nettoyage
- Equipée Con@ctivity 3.0 et Miele@home
- **Combinable avec la collection de dominos SmartLine**
- Encastrement 78 x 50 cm
- Branchement Monophasé - Puissance 7,3 kW

# TABLES DE CUISSON À INDUCTION

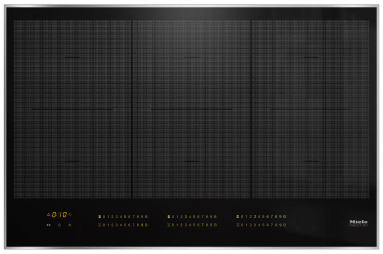

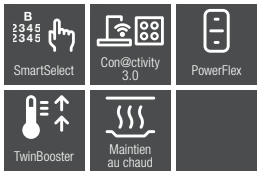


KM 7575 FR

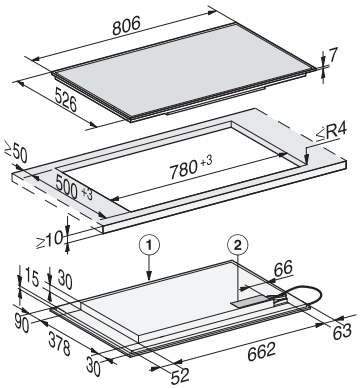


**KM 7575 FR** (Prestige)

- **Cadre inox fin haut**
- Commande SmartSelect - Affichage ambré
- Verre vitrocéramique noir, sérigraphie LightPrint
- **6 zones de cuisson dont 3 zones modulables PowerFlex**
- Zone gauche Bridge PowerFlex : 230 x 390 mm, max 3400 W, Puissance max. avec TwinBooster : 3650 W
- Zone centre Bridge PowerFlex : 230 x 390 mm, max 4800 W, Puissance max. avec TwinBooster : 7300 W
- Zone PowerFlex : Ø 150 - 230 mm, max 3000 W, Puissance max. avec TwinBooster : 3650 W
- Zone droite Bridge PowerFlex : 230 x 390 mm, max 4800 W, Puissance max. avec TwinBooster : 7300 W
- **Jusqu'à 6 récipients en même temps**
- Détection automatique de la taille des récipients
- Fonction Booster et TwinBooster
- **6 Minuteurs**
- Fonction Stop&Go, Fonction mémoire 10 sec, Maintien au chaud (65°C)
- Mijotage automatique, Protection nettoyage
- Equipée Con@ctivity 3.0 et Miele@home
- Encastrement 78 x 50 cm
- **Branchement Triphasé - Puissance 11 kW**






KM 7576-2 FL 125 Gala Edition

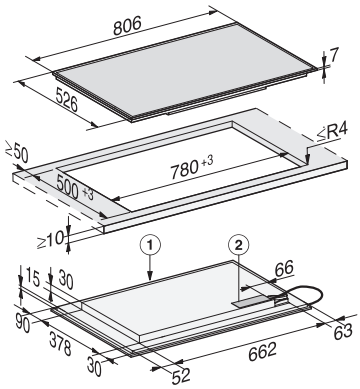

# Foyers individuels et zones modulables, 90 cm

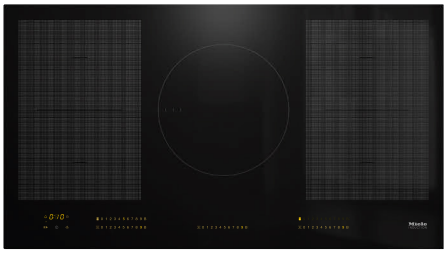

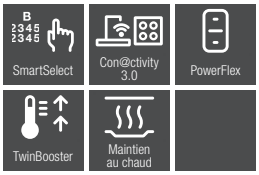


**KM 7576-2 FL 125 Gala Edition** (Prestige)
**Disponible Septembre 2024**

- **Sans cadre – Enc. standard ou à fleur de plan**
- **Commande SmartSelect White - Affichage blanc**
- **Verre vitrocéramique noir mat,** sérigraphie LightPrint
- **Finition MattFinish : surface résistante aux rayures**
- **6 zones de cuisson dont 3 zones modulables PowerFlex**
- Zone gauche Bridge PowerFlex : 230 x 390 mm, max 3400 W, Puissance max. avec TwinBooster : 3650 W
- Zone centre Bridge PowerFlex : 230 x 390 mm, max 4800 W, Puissance max. avec TwinBooster : 7300 W
- Zone PowerFlex : Ø 150 - 230 mm, max 3000 W, Puissance max. avec TwinBooster : 3650 W
- Zone droite Bridge PowerFlex : 230 x 390 mm, max 4800 W, Puissance max. avec TwinBooster : 7300 W
- **Jusqu'à 6 récipients en même temps**
- Détection automatique de la taille des récipients
- Fonction Booster et TwinBooster
- 6 Minuteurs
- Fonction Stop&Go, Fonction mémoire
- 10 sec, Maintien au chaud (65°C)
- Mijotage automatique, Protection nettoyage
- Equipée Con@ctivity 3.0 et Miele@home
- Encastrement 78 x 50 cm
- **Branchement Monophasé - Puissance 9,2 kW - 40 A**

KM 7594 FL

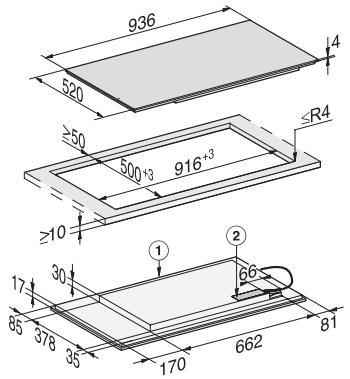


**KM 7594 FL** (Prestige)

- **Sans cadre – Enc. standard ou à fleur de plan**
- Commande SmartSelect - Affichage ambré
- Verre vitrocéramique noir, sérigraphie LightPrint
- 5 zones de cuisson dont 2 zones modulables PowerFlex
- Zone PowerFlex : Ø 150 - 230 mm, max 3000 W, Puissance max. avec TwinBooster : 3650 W
- Zone centre : Ø 180-280 mm, max 3000 W
- Puissance max. avec TwinBooster : 3650 W
- Zone gauche Bridge PowerFlex : 230 x 390 mm, max 4800 W, Puissance max. avec TwinBooster : 7300 W
- Zone droite Bridge PowerFlex : 230 x 390 mm, max 4800 W, Puissance max. avec TwinBooster : 7300 W
- Jusqu'à 5 récipients en même temps
- Détection automatique de la taille des récipients
- Fonction Booster et TwinBooster
- 5 Minuteurs
- Fonction Stop&Go, Fonction mémoire 10 sec, Maintien au chaud (65°C)
- Mijotage automatique, Protection nettoyage
- Equipée Con@ctivity 3.0 et Miele@home
- Encastrement 91,6 x 50 cm
- Branchement Triphasé - Puissance 11 kW

# TABLES DE CUISSON À INDUCTION

## Foyers individuels et zones modulables, panorama

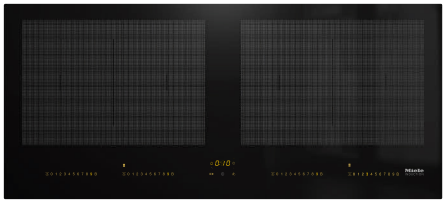

SmartSelect | Con@ctivity 3.0 | PowerFlex | TwinBooster | Maintien au chaud

KM 7684 FL

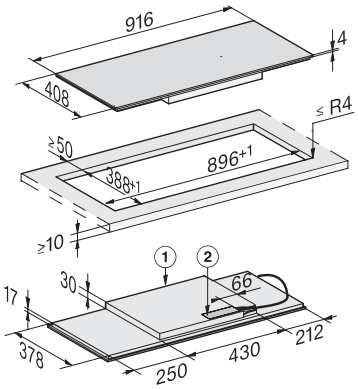


**KM 7684 FL** (Prestige)

- **Sans cadre – Enc. standard et à fleur de plan**
- Commande SmartSelect - Affichage ambré
- Verre vitrocéramique noir, sérigraphie LightPrint
- **4 zones de cuisson dont 2 zones modulables PowerFlex**
- Zone PowerFlex : Ø 150 - 230 mm, max 3000 W, Puissance max. avec TwinBooster : 3650 W
- Zone gauche Bridge PowerFlex : 230 x 390 mm, max 4800 W, Puissance max. avec TwinBooster : 7300 W
- Zone droite Bridge PowerFlex : 230 x 390 mm, max 4800 W, Puissance max. avec TwinBooster : 7300 W
- Détection automatique de la taille des récipients
- Fonction Booster et TwinBooster
- 4 Minuteurs
- Fonction Stop&Go, Fonction mémoire 10 sec, Maintien au chaud (65°C)
- Mijotage automatique, Protection nettoyage
- Equipée Con@ctivity 3.0 et Miele@home
- **Encastrement 89,6 x 38,8 cm**
- **Branchement Monophasé - Puissance 7,3 kW**



Touch Display | Con@ctivity 3.0 | PowerFlex | TwinBooster | Maintien au chaud | TempControl

KM 7999 FR

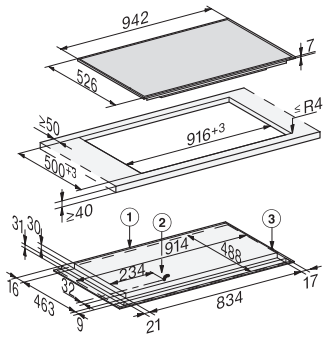




**KM 7999 FR** (Prestige)

- **Cadre inox fin haut**
- **Commande Touch Display - Ecran TFT couleurs et tactile 7“**
- Verre vitrocéramique noir, sérigraphie SilentMove
- **8 zones de cuisson avec capteurs TempControl, dont 3 zones modulables PowerFlex Plus**
- **Assistant culinaire intégré (23 programmes)**
- Zone gauche TempControl : 226 x 382 mm, Puissance max : 2800 W, avec TwinBooster : 3600 W
- Zone centre TempControl : 365 x 286 mm, Puissance max : 2800 W, avec TwinBooster : 3600 W
- Zone droite TempControl : 226 x 382 mm, Puissance max : 2800 W, avec TwinBooster : 3600 W
- Jusqu’à 5 récipients en même temps
- Détection automatique du récipient et de sa taille
- Fonctions Mémoire 10 sec, Stop & Go, Protection nettoyage
- Minuteurs
- Compatible Miele@home et Con@ctivity 3.0
- Dimensions d’encastrement : 91,6 x 50 cm
- Branchement monophasé ou triphasé - Puissance 7,2 ou 10,8 kW

KM 7999 FL

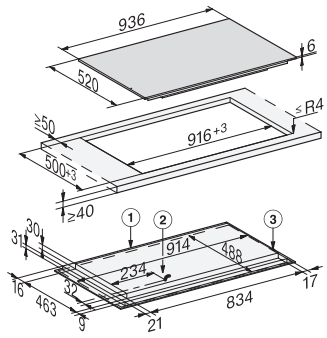


**KM 7999 FL** (Prestige)

- **Sans cadre**
- Commande Touch Display - Ecran TFT couleurs et tactile 7“
- Verre vitrocéramique noir, sérigraphie SilentMove
- 8 zones de cuisson avec capteurs TempControl**,** dont 3 zones modulables PowerFlex Plus
- Assistant culinaire intégré (23 programmes)
- Zone gauche TempControl : 226 x 382 mm, Puissance max : 2800 W, avec TwinBooster : 3600 W
- Zone centre TempControl : 365 x 286 mm, Puissance max : 2800 W, avec TwinBooster : 3600 W
- Zone droite TempControl : 226 x 382 mm, Puissance max : 2800 W, avec TwinBooster : 3600 W
- Jusqu’à 5 récipients en même temps
- Détection automatique du récipient et de sa taille
- Fonctions Mémoire 10 sec, Stop & Go, Protection nettoyage
- Minuteurs
- Compatible Miele@home et Con@ctivity 3.0
- Dimensions d’encastrement : 91,6 x 50 cm
- Branchement monophasé ou triphasé - Puissance 7,2 ou 10,8 kW

# TABLES DE CUISSON À INDUCTION

## FullFlex, 60 cm



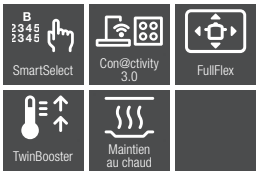


KM 7667 FR

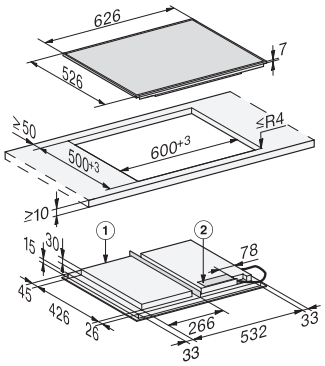


**KM 7667 FR** (Prestige)

- **Cadre inox fin haut**
- Commande SmartSelect – Affichage ambré
- Verre vitrocéramique noir, sérigraphie LightPrint
- **Zone libre 570 x 390 mm : espace de cuisson modulable**
- 9 à 17 puissances programmables
- Puissance max. 3300 W, avec TwinBooster : 3650 W
- Jusqu'à 4 récipients en même temps
- Détection auto. de la taille du récipient
- **Reconnaissance intelligente du récipient, Aide au positionnement**
- Fonction Stop&Go, Fonction mémoire 10 sec, Maintien au chaud (65°C)
- Minuteurs
- Arrêt auto., début de cuisson auto
- Mijotage auto., Protection nettoyage
- **Equipée Miele@home et Con@ctivity 3.0**
- **Encastrement 60 x 50 cm**
- Branchement monophasé – Puissance 7,3 kW



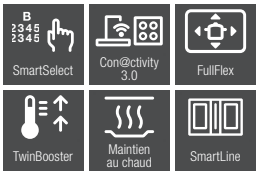


KM 7667 FL

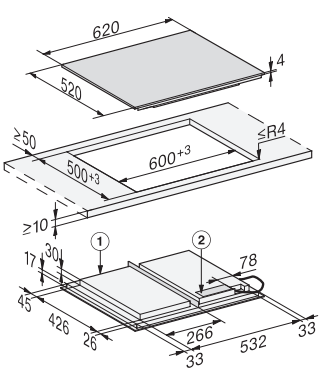

## FullFlex, 80 cm

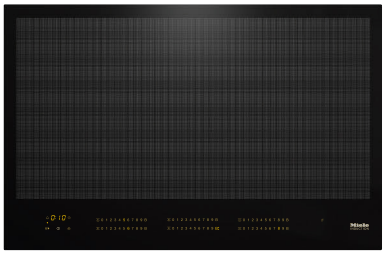

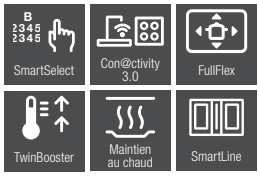


**KM 7667 FL** (Prestige)
- **Sans cadre - Enc. standard ou à fleur de plan**
- Commande SmartSelect – Affichage ambré
- Verre vitrocéramique noir, sérigraphie LightPrint
- Zone libre 570 x 390 mm : espace de cuisson modulable
- 9 à 17 puissances programmables
- Puissance max. 3300 W, TwinBooster : 3650 W
- Jusqu'à 4 récipients en même temps
- Détection auto. de la taille du récipient
- Reconnaissance intelligente du récipient, Aide au positionnement
- Fonction Stop&Go, Fonction mémoire 10 sec, Maintien au chaud (65°C)
- Minuteurs
- Arrêt auto., début de cuisson auto
- Mijotage auto., Protection nettoyage
- Equipée Miele@home et Con@ctivity 3.0
- Encastrement 60 x 50 cm
- **Combinable avec les dominos SmartLine**
- Branchement monophasé – Puissance 7,3 W

KM 7678 FL

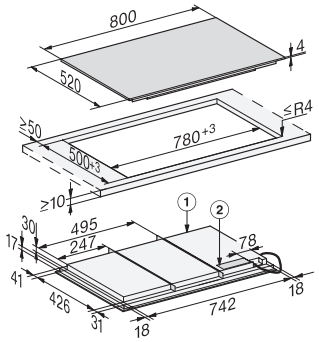


**KM 7678 FL** (Prestige)
- **Sans cadre – Enc. standard ou à fleur de plan**
- Commande SmartSelect – Affichage ambré
- Verre vitrocéramique noir, sérigraphie LightPrint
- **Zone libre 740 x 380 mm : espace de cuisson modulable**
- 9 à 17 puissances programmables
- Puissance max. 3300 W, TwinBooster 3650 W
- **Jusqu'à 6 récipients en même temps**
- **Combinable avec les dominos SmartLine (hors domino hotte)**
- Détection auto. de la taille du récipient
- Reconnaissance intelligente du récipient, Aide au positionnement
- Fonction Stop&Go, Fonction mémoire 10 sec, Maintien au chaud (65°C)
- Minuteurs
- Arrêt auto., début de cuisson auto
- Mijotage auto., Protection nettoyage
- Equipée Miele@home et Con@ctivity 3.0
- **Encastrement 78 x 50 cm**
- **Branchement Triphasé – Puissance 11 kW**

# TABLES DE CUISSON À INDUCTION

FullFlex, 90 cm



SmartSelect White · Con@ctivity 3.0 · FullFlex · TwinBooster · Maintien au chaud · DiamondFinish

KM 7878-2 FL

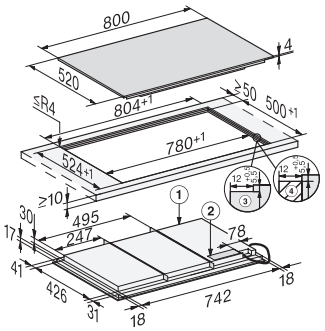


**KM 7878-2 FL** (Prestige)

- Sans cadre - Enc. standard ou à fleur de plan
- **Commande SmartSelect White – Affichage blanc**
- Verre vitrocéramique noir, sérigraphie SilentMove
- **Zone libre 740 x 380 mm : espace de cuisson modulable**
- 9 à 17 puissances programmables
- Puissance max. 3300 W, avec TwinBooster 3650 W
- Jusqu'à 6 récipients en même temps
- Combinable avec la collection de Dominos SmartLine (hors domino hotte)
- Détection auto. de la taille du récipient
- Reconnaissance intelligente du récipient, Aide au positionnement
- Fonction Stop&Go, Fonction mémoire 10 sec, Maintien au chaud (65°C)
- Minuteurs
- Arrêt auto., début de cuisson auto
- Mijotage auto., Protection nettoyage
- Equipée Miele@home et Con@ctivity 3.0
- **Finition DiamondFinish : 2 fois plus résistant que la vitrocéramique conventionnelle**
- **Encastrement 78 x 50 cm**
- Branchement Monophasé 40A – Puissance 9,2 kW

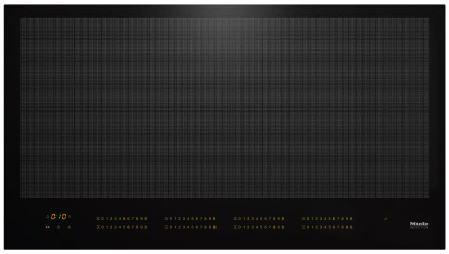

SmartSelect · Con@ctivity 3.0 · FullFlex · TwinBooster · Maintien au chaud · SmartLine

KM 7697 FL

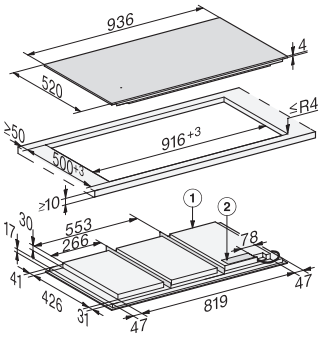






**KM 7697 FL** (Prestige)
- Sans cadre - Enc. standard ou à fleur de plan
- Commande SmartSelect – Affichage ambré
- Verre vitrocéramique noir, sérigraphie LightPrint
- **Zone libre 870 x 380 mm : espace de cuisson modulable**
- 9 à 17 puissances programmables
- Puissance max. 3300 W, avec TwinBooster 3650 W
- Jusqu'à 6 récipients en même temps
- Combinable avec la collection de Dominos SmartLine (hors domino hotte)
- Détection auto. de la taille du récipient
- Reconnaissance intelligente du récipient, Aide au positionnement
- Fonction Stop&Go, Fonction mémoire 10 sec, Maintien au chaud (65°C)
- Minuteurs
- Arrêt auto., début de cuisson auto
- Mijotage auto., Protection nettoyage
- Equipée Miele@home et Con@ctivity 3.0
- **Encastrement 91,6 x 50 cm**
- Branchement Triphasé – Puissance 11 kW

KM 7897-2 FL

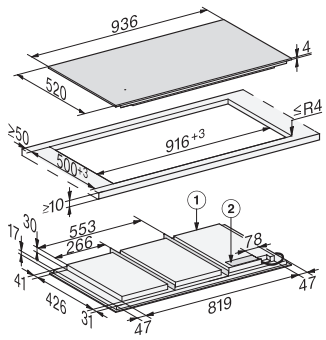


**KM 7897-2 FL** (Prestige)
- Sans cadre - Enc. standard et à fleur de plan
- **Commande SmartSelect White – Affichage blanc**
- Verre vitrocéramique noir graphite
- Espace de cuisson modulable FullFlex: Zone libre 870x380mm
- 9 à 17 puissances programmables
- Puissance max. 3300 W, avec TwinBooster 3650 W
- Jusqu'à 6 récipients en même temps
- Détection auto. de la taille du récipient
- Reconnaissance intelligente du récipient, Aide au positionnement
- Fonctions Booster et TwinBooster
- Fonction mémoire 10 sec
- Stop&Go
- Minuteurs
- Arrêt auto. , début de cuisson auto
- Maintien au chaud (65°C)
- Mijotage auto., Protection nettoyage
- Equipée Miele@home et Con@ctivity 3.0
- **Finiton DiamondFinish: deux fois plus résistant que la vitrocéramique conventionnelle**
- Encastrement 91,6 x 50 cm
- **Branchement monophasé – Puissance 9,2 KW**

# Que signifient les pictogrammes ?

Aperçu de tous les pictogrammes des tables de cuisson électriques Miele

**Commande**




Les niveaux de puissance peuvent être sélectionnés très rapidement et intuitivement. Rangée de chiffres rétroéclairée jaune.




Toutes les zones de cuisson et tous les niveaux de puissance sont particulièrement faciles à réguler à l'aide d'une rangée de chiffres.




Toutes les zones de cuisson et tous les niveaux de puissance sont contrôlés à l'aide d'une rangée de chiffres centrale.




Activation rapide et simple de chaque zone de cuisson au moyen d'un sélecteur rotatif individuel.

**Con@ctivity**




Fonction automatique avec Wi-Fi pour un climat idéal dans la pièce et un excellent confort d'utilisation.

**Flexibilité**




Des circuits de chauffage supplémentaires permettent d'utiliser un plat à rôtir.

**Maintien au chaud**




Conserve les aliments au chaud à la température de service quelle que soit la quantité.

**ExtraSpeed**




Des résistances électriques pour des temps de montée en température courts.

# TABLE DE CUISSON VITROCÉRAMIQUES

## Avec cadre

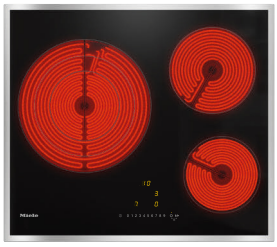


**KM 6527 FR** (Design)
- Enc. L 56 x P 49 cm
- Cadre inox plat
- 3 zones dont 1 zone Vario
- 6400 W
- Commande sensitive EasySelect
- Accès direct aux niveaux de puissance
- Affichage ambré
- Minuterie
- Fonction Stop&Go
- Indicateur de chaleur résiduelle




**KM 6520 FR** (Design)
- Enc. L 56 x P 49 cm
- Cadre inox plat
- **4 zones dont 1 zone Vario**
- **6700 W**
- Commande sensitive EasySelect
- Affichage ambré
- Accès direct aux niveaux de puissance
- Minuterie
- Fonction Stop&Go
- Indicateur de chaleur résiduelle




**KM 6521 FR** (Design)
- Enc. L 56 x P 49 cm
- Cadre inox plat
- 4 zones dont 1 zone Vario
- **7300 W**
- Commande sensitive EasySelect
- Affichage ambré
- Accès direct aux niveaux de puissance
- Minuterie
- Fonction Stop&Go
- Indicateur de chaleur résiduelle

KM 6527 FR

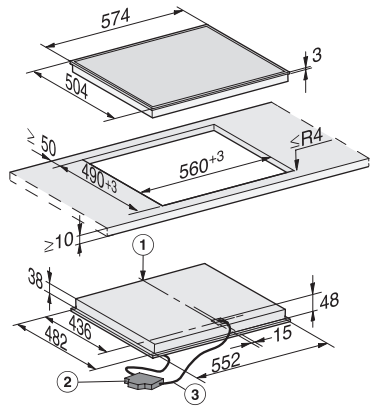


1) A l'avant
2) Hauteur d'encastrement

KM 6520 FR

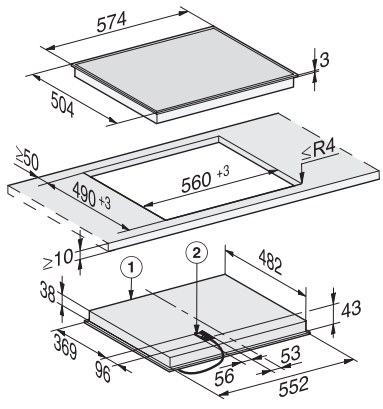


1) A l'avant
2) Hauteur d'encastrement

KM 6521 FR

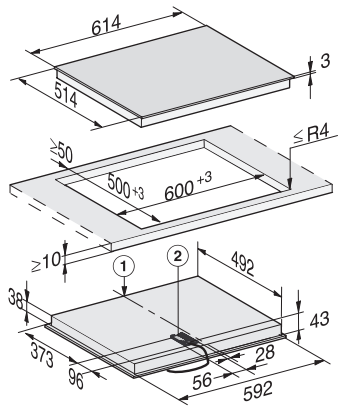


1) A l'avant
2) Hauteur d'encastrement

# TABLE DE CUISSON VITROCÉRAMIQUES

## Fleur de plan



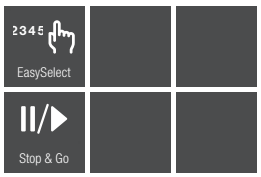


**KM 6522 FR** (Design)
- **Enc. L 75 x P 49 cm**
- Cadre inox plat
- 4 zones dont 1 zone Vario
- **7600 W**
- Commande sensitive EasySelect
- Affichage ambré
- Accès direct aux niveaux de puissance
- Minuterie
- Fonction Stop&Go
- Indicateur de chaleur résiduelle

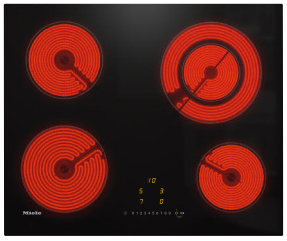

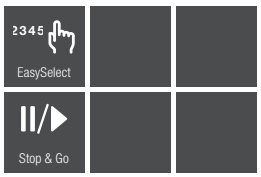


**KM 6520 FL** (Design)
- **Enc. Fleur de plan L 59,6 x P 49,6 cm**
- **6700 W**
- **Commande sensitive EasySelect**
- Affichage ambré
- Accès direct aux niveaux de puissance
- 4 zones dont 1 zone Vario
- Minuterie
- Fonction Stop&Go
- Indicateur de chaleur résiduelle

KM 6522 FR

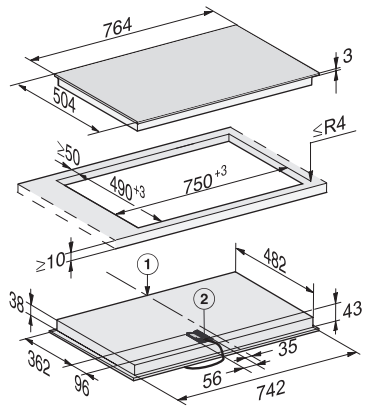


1) A l'avant
2) Hauteur d'encastrement

KM 6520 FL

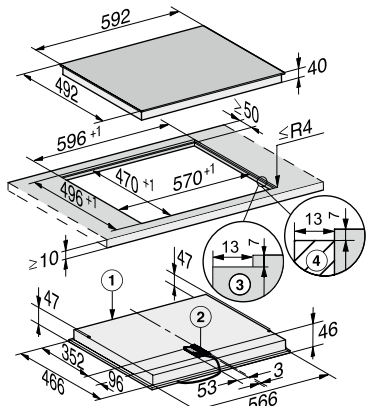


1) A l'avant
2) Hauteur d'encastrement

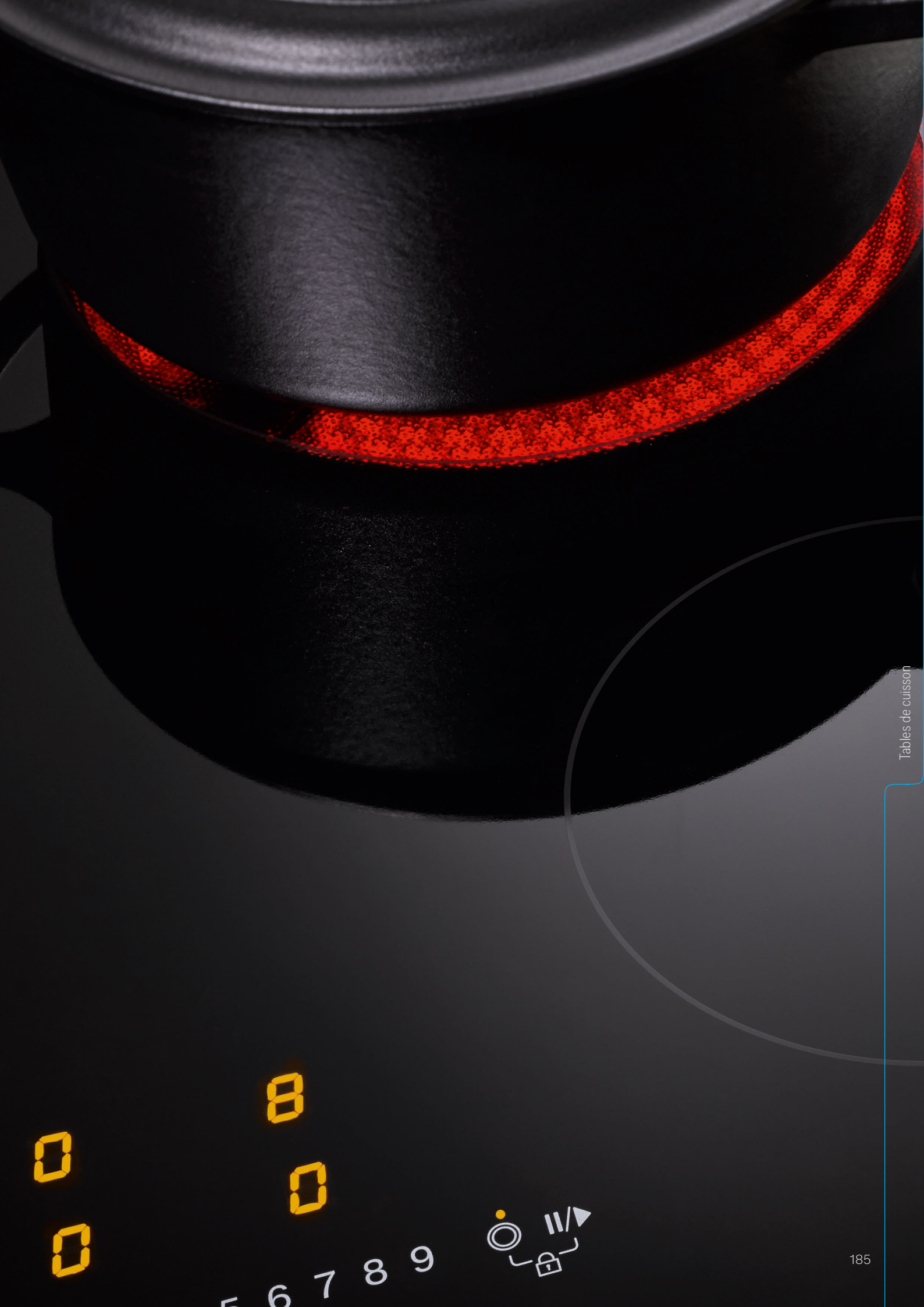
8
0
0
0
5 6 7 8 9

# Tables de cuisson 2-en-1



Tables 2-en-1


Miele
Miele

# Le cœur de votre cuisine

## Conception de la hotte de table



**Doublé gagnant : évacuation des buées + table de cuisson**
La technologie à induction éprouvée de Miele associée à une évacuation des buées efficace met votre cuisine en valeur. Liberté d'agencement garantie – Grâce au nouveau Moteur Silence, les bruits gênants de la cuisine ne sont presque plus perceptibles.



**Évacuation des buées à fleur de plan**
La technologie d'évacuation des buées Miele s'insère parfaitement à fleur de plan dans la table de cuisson. Grâce à son design élégant et discret, votre évacuation des buées s'intègre parfaitement à tous les styles d'ameublement et redéfinit les standards esthétiques.
La gamme comprend aussi bien des modèles à cadre inox que des modèles sans cadre. Vous bénéficiez ainsi d'une flexibilité maximale dans l'aménagement de votre cuisine, quelles que soient vos exigences en matière de design.

# Liberté d'agencement maximale

## À chaque besoin, l'appareil qui convient

La table 2-en-1 se distingue par une technologie intelligente et intuitive, un confort optimal et une intégration harmonieuse dans toute cuisine.

**Installation adaptable à tous les espaces**
Plusieurs modes d'installation sont possibles afin de répondre au mieux aux besoins et contraintes.

**Évacuation d'air :** En mode évacuation d'air, la hotte de table aspire la buée et filtre les particules de graisse à l'aide du filtre à graisse. L'air filtré est ensuite évacué de la cuisine vers l'extérieur via plusieurs conduits associés à une grille d'évacuation.

**Recyclage d'air guidé :** En mode recyclage guidé, la hotte de table aspire la buée et filtre les particules de graisse à l'aide du filtre à graisse. Un filtre à charbon actif spécial retient également de façon fiable les odeurs, et l'air purifié est ainsi ré-introduit dans la pièce via plusieurs conduits associés à une grille d'évacuation.



**Plug&Play :** Avec l'installation Plug&Play, les filtre à graisse et filtre à charbon installés au niveau de la hotte centrale filtre efficacement l'air aspiré, qui est ré-introduit dans la pièce via une ouverture très discrète au niveau de la plinthe. L'installation est largement simplifiée, plus besoin de conduits ou de grille d'évacuation.

# Conditions d’installation optimales

## À chaque besoin, l'appareil qui convient



**Cadre inox intégral**



**Installation à fleur de plan**

# MattFinish, un design élégant

## Surface robuste en noir mat élégant

Notre table 2-en-1 en noir mat allie performance et design pour transformer votre expérience culinaire au quotidien.



**Design Premium**



**Haute résistance aux rayures**



**Nettoyage simple et sans effort**



**Pratique et résistant aux traces de doigts**


Con@ctivity

# Fonctions exclusives pour des résultats qui raviront les gourmets !

Les avantages produit* des tables de cuisson 2-en-1 de Miele

**Con@ctivity**
Avec Con@ctivity, vous pouvez vous concentrer pleinement sur le plaisir de cuisiner. En effet, la hotte et la table de cuisson communiquent entre elles. La table de cuisson transmet les réglages à l'électronique de l'évacuation des buées et cette dernière régule automatiquement les niveaux d'aspiraation.  Vous n'avez plus à vous rappeler d'éteindre la hotte plus tard. Toutes les tables de cuisson TwoInOne Miele sont équipées de la technologie Con@ctivity.



Exclusivité Miele **Moteur Silence**
Extra silencieux : Le moteur développé par Miele est 25 % plus silencieux à forte puissance de ventilation que les précédents modèles.




Exclusivité Miele **PowerFlex XL**
Gain de place : L'utilisation de toute la profondeur de la table de cuisson permet de disposer parfaitement de grands récipients de cuisson.



Exclusivité Miele **TwinBooster**
Une flexibilité unique : La puissance d'induction peut être répartie individuellement ou concentrée sur une zone.



**ComfortSelect White**
Confort et élégance : Commandez votre table de cuisson Miele aisément tout en profitant d'un aspect Premium.



**MattFinish**
Design unique : La surface noire mate anti-traces assure une esthétique séduisante et offre une résistance élevée aux rayures.



* Les caractéristiques varient selon le modèle

# Que signifient les pictogrammes ?

Aperçu de tous les pictogrammes des tables de cuisson 2-en-1 Miele




**Commande**

Commande rapide et élégante via la rangée de chiffres blancs.




Les zones de cuisson et les ventilateurs sont commandés par une rangée de chiffres centrale.




**Con@ctivity**

Fonction automatique pour un climat idéal dans la pièce et un excellent confort d'utilisation.

**Flexibilité**




Zone de cuisson extrêmement grande avec une puissance particulièrement élevée permettant de placer de grandes batteries de cuisine l'une derrière l'autre, voire un plat à rôtir.




Grande zone de cuisson permettant de placer des batteries de cuisine l'une derrière l'autre, voire un plat à rôtir.

**Moteur Silence**




Le moteur Miele est 25 % plus silencieux à forte puissance de ventilation que les modèles précédents.

**TwinBooster**




Deux niveaux de puissance pour des temps de montée en température extrêmement courts.

**MattFinish**




Design unique : surface robuste – noir mat élégant.

# TABLE DE CUISSON AVEC HOTTE INTÉGRÉE

reddot winner 2023

DESIGN AWARD 2023






**KMDA 7272 FR-U** (Design)
**Table de cuisson**

- Cadre Inox haut large
- Commande frontale ComfortSelect Plus avec affichage ambré
- 4 zones de cuisson

Zone avant gauche Vario Ø110-220 mm, max booster 3000W
Zone arrière gauche Vario Ø100-190 mm, max booster 2100W
Zone arrière droite Vario Ø110-220 mm, max booster 3000W
Zone avant droite Vario Ø100-190 mm, max booster 2100W

- Accès direct aux puissances
- Minuteurs, maintien au chaud et Stop&Go

**Hotte**

- Moteur Eco Silence
- **Installation en recyclage: kit Plug&Play & filtre charbon inclus**
- **Si installation en évacuation externe souhaitée, kit DFKS-AR à ajouter.**
- 4 allures d'aspiration dont :
  1 booster : 510 m3/h, 70 dB(A)
  3ème vitesse : 465 m3/h, 68 dB(A)
- Arrêt différé
- 1 filtre à graisse Inox - Filtration A – Lavable au lave-vaisselle
- 1 filtre à charbon AirClean DKF 35-P inclus
- Conso/an 32 kWh/an – Énergie A+
- Équipée Con@ctivity et de Miele@home

**Accessoires optionnels**

- Filtre à charbon AirClean DKF 35-P
- Filtre à charbon Sensitive AirClean DKF 35-S
- Extensions Kit Plug&Play DVS 150 pour les meubles dont la profondeur est supérieure à 60cm

KMDA 7272 FR-U

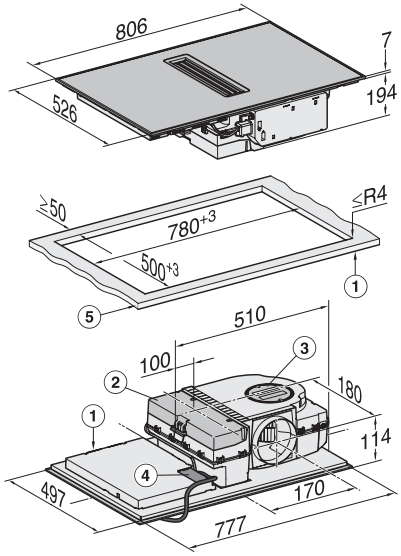


1) Avant, 2) Bac de récupération d'eau de condensation amovible, 3) Boîtier de connexion secteur avec câble de connexion secteur, L = 1440 mm

KMDA 7272 FR-U

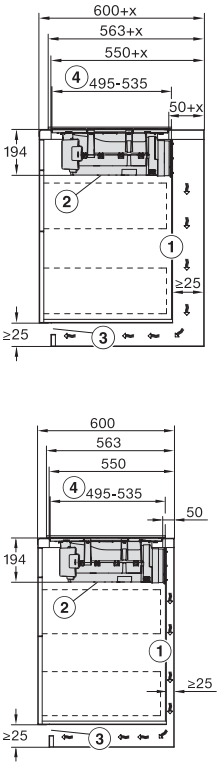


1) La paroi arrière du meuble doit être amovible pour l'entretien. Une distance minimale de 25 mm doit être maintenue pour acheminer le conduit d'évacuation d'air entre la paroi du meuble et un mur ou un meuble adjacent.
2) Le bac de collecte amovible et le rabat de nettoyage doivent être accessibles après l'installation
3) La section transversale de l'ouverture dans la plinthe doit être d'au moins 425 cm².

# TABLE DE CUISSON AVEC HOTTE INTÉGRÉE

reddot winner 2023

DESIGN AWARD 2023






**KMDA 7272 FL-U Silence** (Design)
**Table de cuisson**

- **Encastrement standard ou à fleur de plan**
- Commande frontale ComfortSelect Plus avec affichage ambré
- 4 zones de cuisson

Zone avant gauche Vario Ø110-220 mm, max booster 3000W
Zone arrière gauche Vario Ø100-190 mm, max booster 2100W
Zone arrière droite Vario Ø110-220 mm, max booster 3000W
Zone avant droite Vario Ø100-190 mm, max booster 2100W

- Accès direct aux puissances
- Minuteurs, maintien au chaud et Stop&Go

**Hotte**

- Moteur Eco Silence
- **Installation en recyclage: kit Plug&Play & filtre charbon inclus**
- **Si installation en évacuation externe souhaitée, kit DFKS-AR à ajouter.**
- 4 allures d'aspiration dont :
  1 booster : 510 m3/h, 70 dB(A)
  3ème vitesse : 465 m3/h, 68 dB(A)
- Arrêt différé
- 1 filtre à graisse Inox - Filtration A – Lavable au lave-vaisselle
- 1 filtre à charbon AirClean DKF 35-P inclus
- Conso/an 32 kWh/an – Énergie A+
- Équipée Con@ctivity et de Miele@home

**Accessoires optionnels**

- Filtre à charbon AirClean DKF 35-P
- Filtre à charbon Sensitive AirClean DKF 35-S
- Extensions Kit Plug&Play DVS 150 pour les meubles dont la profondeur est supérieure à 60cm

KMDA 7272 FL-U

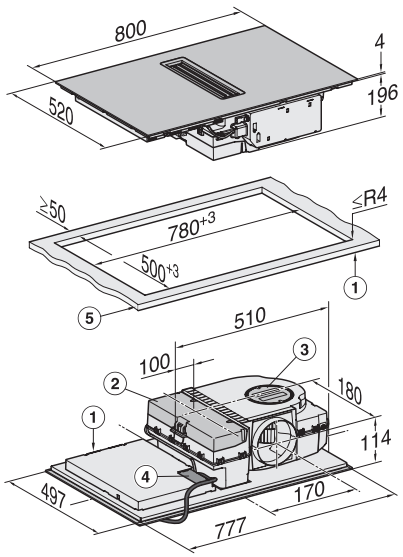


Encastrement standard
1) Avant, 2) Bac de récupération d'eau de condensation amovible, 3) Boîtier de connexion secteur avec câble de connexion secteur, L = 1440 mm

KMDA 7272 FL-U

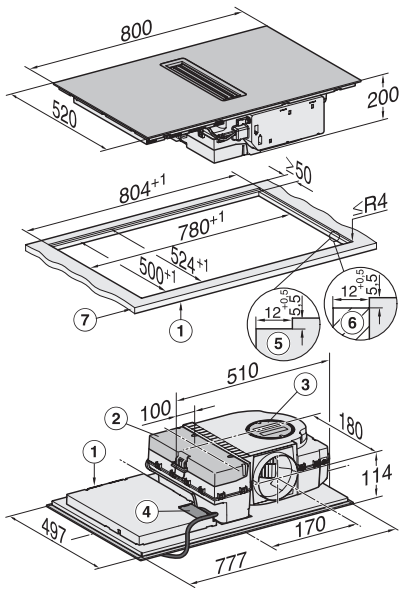


Encastrement à fleur de plan
1) Avant, 2) Bac de récupération d'eau de condensation amovible, 3) Boîtier de connexion secteur avec câble de connexion secteur, L = 1440 mm

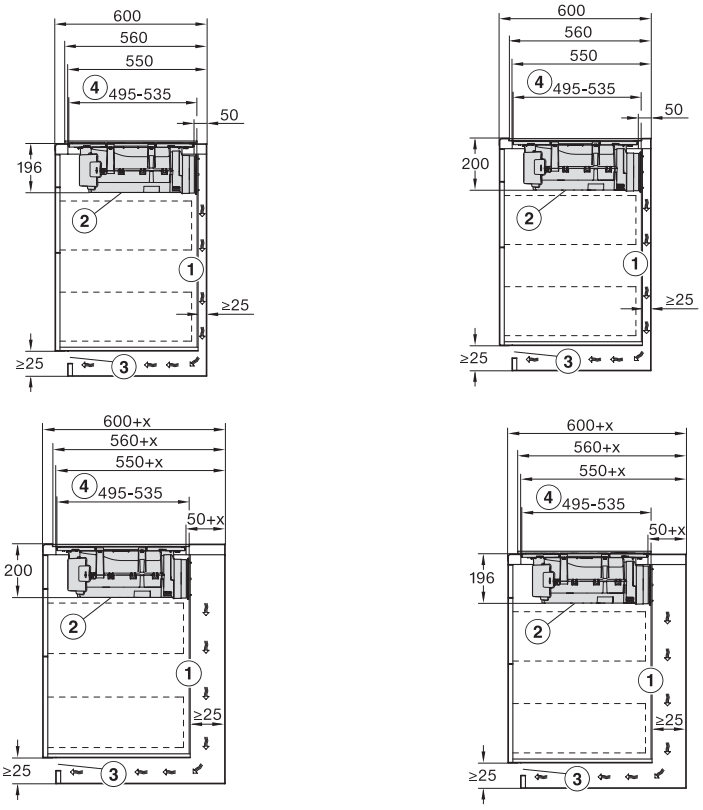


1) La paroi arrière du meuble doit être amovible pour l'entretien. Une distance minimale de 25 mm doit être maintenue pour acheminer le conduit d'évacuation d'air entre la paroi du meuble et un mur ou un meuble adjacent.
2) Le bac de collecte amovible et le rabat de nettoyage doivent être accessibles après l'installation
3) La section transversale de l'ouverture dans la plinthe doit être d'au moins 425 cm².

# TABLE DE CUISSON AVEC HOTTE INTÉGRÉE

reddot winner 2023

DESIGN AWARD 2023






**KMDA 7473 FR-U** (Design)

**Table de cuisson**
- Cadre Inox haut large
- Commande frontale ComfortSelect Plus avec affichage ambré
- 4 zones de cuisson dont 2 zones modulables FlexZone
  Zones individuelles 110 x 210mm, max booster 3000W
  Zones Flex 210 x 420mm, max booster **3650W**
- Accès direct aux puissances, **Protection nettoyage**
- Minuteurs, maintien au chaud et Stop&Go

**Hotte**
- Moteur Eco Silence
- **Installation en recyclage: kit Plug&Play & filtre charbon inclus**
- **Si installation en évacuation externe souhaitée, kit DFKS-AR à ajouter.**
- 4 allures d'aspiration dont :
  1 booster : 510 m3/h, 70 dB(A)
  3ème vitesse : 465 m3/h, 68 dB(A)
- Arrêt différé
- 1 filtre à graisse Inox - Filtration A – Lavable au lave-vaisselle
- 1 filtre à charbon AirClean DKF 35-P inclus
- Conso/an 32 kWh/an – Énergie A+
- Équipée Con@ctivity et de Miele@home

**Accessoires optionnels:**
- Filtre à charbon DKF 35-P
- Filtre à charbon Sensitive AirClean DKF 35-S
- Extensions Kit Plug&Play DVS 150 pour les meubles dont la profondeur est supérieur à 60 cm

KMDA 7473 FR-U

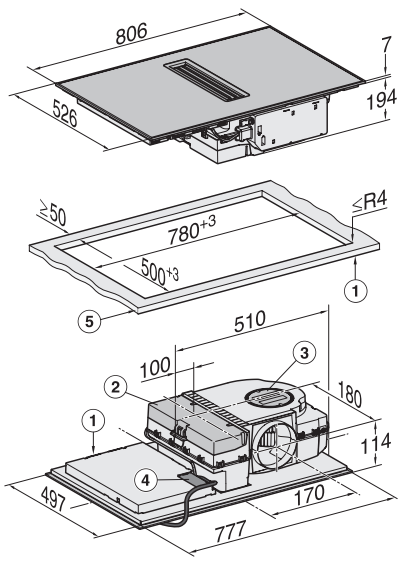


KMDA 7473 FR-U

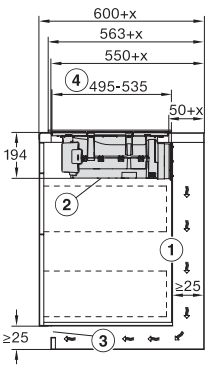


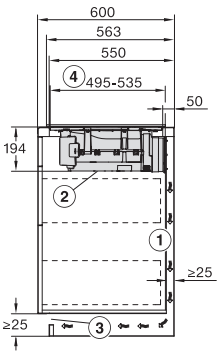


1) La paroi arrière du meuble doit être amovible pour l'entretien. Une distance minimale de 25 mm doit être maintenue pour acheminer le conduit d'évacuation d'air entre la paroi du meuble et un mur ou un meuble adjacent.
2) Le bac de collecte amovible et le rabat de nettoyage doivent être accessibles après l'installation
3) La section transversale de l'ouverture dans la plinthe doit être d'au moins 425 cm².

reddot winner 2023

DESIGN AWARD 2023






**KMDA 7473 FL-U** (Prestige)

**Table de cuisson**
**Encastrement standard ou à fleur de plan**
- Commande frontale ComfortSelect Plus avec affichage ambré
- 4 zones de cuisson dont 2 zones modulables FlexZone
  Zones individuelles 110 x 210mm, max booster 3000W
  Zones Flex 210 x 420mm, max booster **3650W**
- Accès direct aux puissances, **Protection nettoyage**
- Minuteurs, maintien au chaud et Stop&Go

**Hotte**
- Moteur Eco Silence
- **Installation en recyclage: kit Plug&Play & filtre charbon inclus**
- **Si installation en évacuation externe souhaitée, kit DFKS-AR à ajouter.**
- 4 allures d'aspiration dont : 1 booster : 510 m3/h, 70 dB(A) 3ème vitesse : 465 m3/h, 68 dB(A)
- Arrêt différé
- 1 filtre à graisse Inox - Filtration A – Lavable au lave-vaisselle
- 1 filtre à charbon AirClean DKF 35-P inclus
- Conso/an 32 kWh/an – Énergie A+
- Équipée Con@ctivity et de Miele@home

**Accessoires optionnels:**
- Filtre à charbon DKF 35-P
- Filtre à charbon Sensitive AirClean DKF 35-S
- Extensions Kit Plug&Play DVS 150 pour les meubles dont la profondeur est supérieur à 60cm

KMDA 7473 FL-U

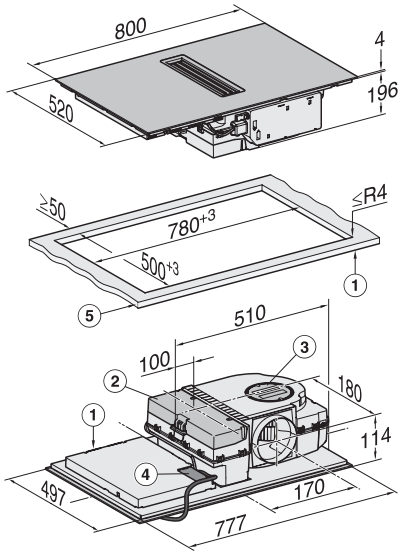


KMDA 7473 FL-U

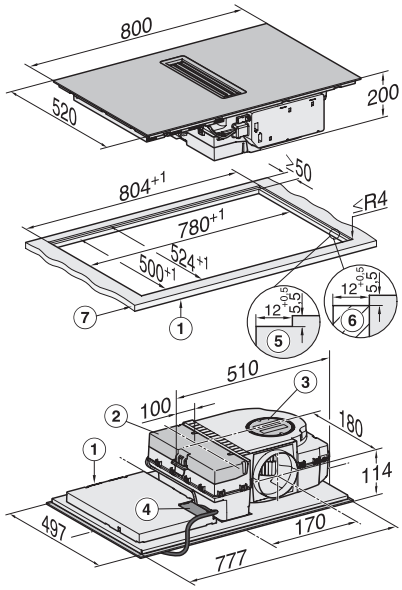

# TABLE DE CUISSON AVEC HOTTE INTÉGRÉE

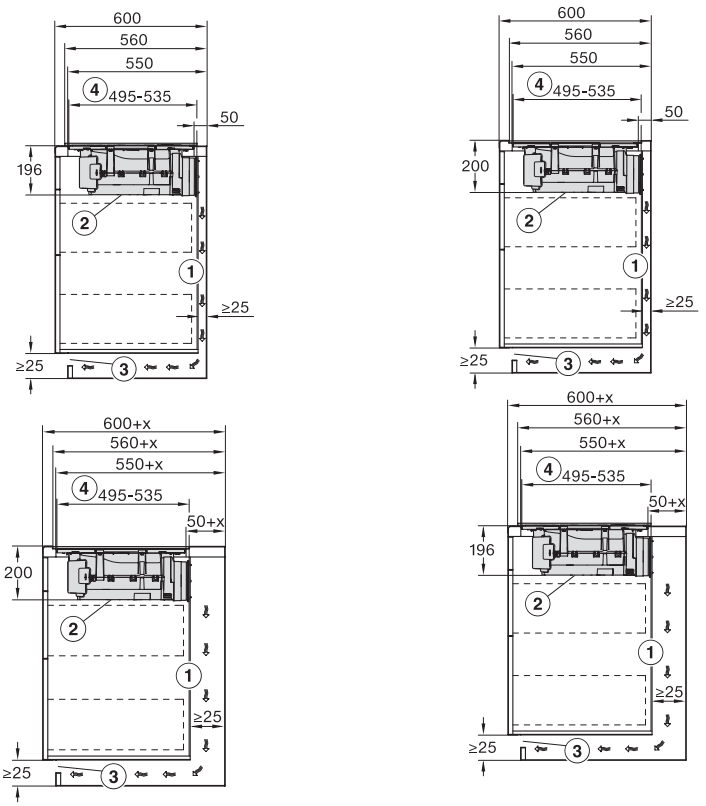


1) La paroi arrière du meuble doit être amovible pour l'entretien. Une distance minimale de 25 mm doit être maintenue pour acheminer le conduit d'évacuation d'air entre la paroi du meuble et un mur ou un meuble adjacent.
2) Le bac de collecte amovible et le rabat de nettoyage doivent être accessibles après l'installation
3) La section transversale de l'ouverture dans la plinthe doit être d'au moins 425 cm².

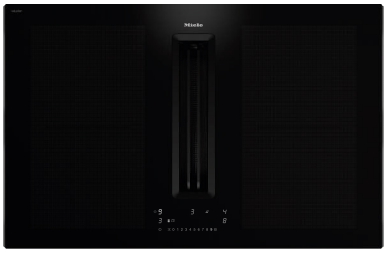

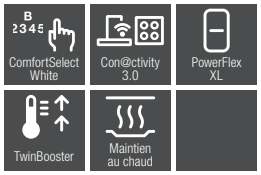


**KMDA 7676 FL-U** (Prestige)
**Table de cuisson**

- **Encastrement standard ou a fleur de plan**
- Commande frontale à touches sensitives ComfortSelect White
- Affichage blanc
- 4 zones ou 2 espaces modulables PowerFlex XL : 46 x 23 cm
- 7300 W, 6 TwinBoosters
- Accès direct aux puissances
- Minuteurs, maintien au chaud et Stop&Go
- Protection nettoyage

**Hotte**

- Installation en recyclage avec kit Plug&Play et filtre à charbon actif inclus: pas de conduits ou de grille d'évacuation nécessaires
- Moteur Eco à courant continu
- 4 allures d'aspiration dont 1 Booster : 570 m³/h, 73 dB(A) re 1 pw

3ème vitesse : 490 m³/h, 69 dB(A) re 1 pw

- Arrêt différé
- 1 filtre à graisse Inox - Filtration A - Lavable au lave-vaisselle
- Conso/an 25 kWh/an - Energie A++
- Équipée de Con@ctivity 3.0 et de Miele@home

**Existe également en version à évacuation KMDA 7676 FL-A (Prestige)**

KMDA 7676 FL-U / KMDA 7676 FL-A
(encastrement standard)

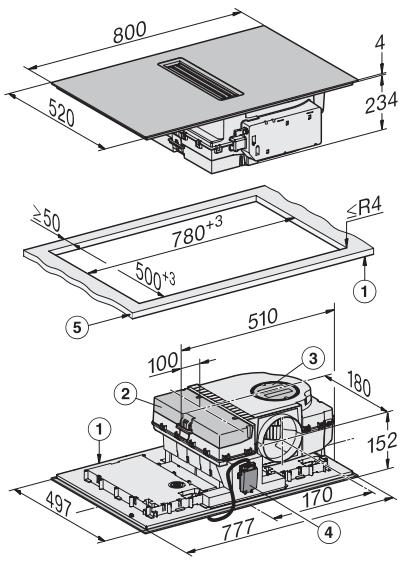


KMDA 7676 FL-U / KMDA 7676 FL-A
(encastrement à fleur de plan)

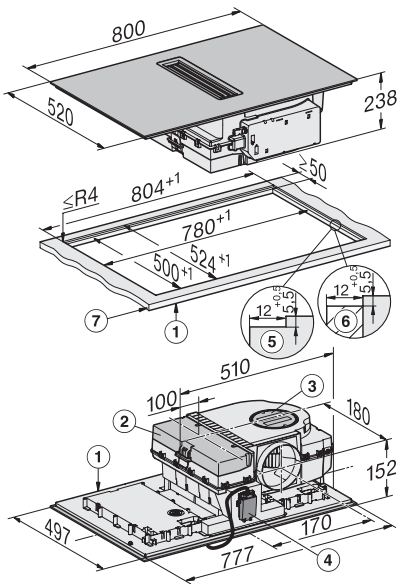

# TABLE DE CUISSON AVEC HOTTE INTEGREE

KMDA 7676 FL-A

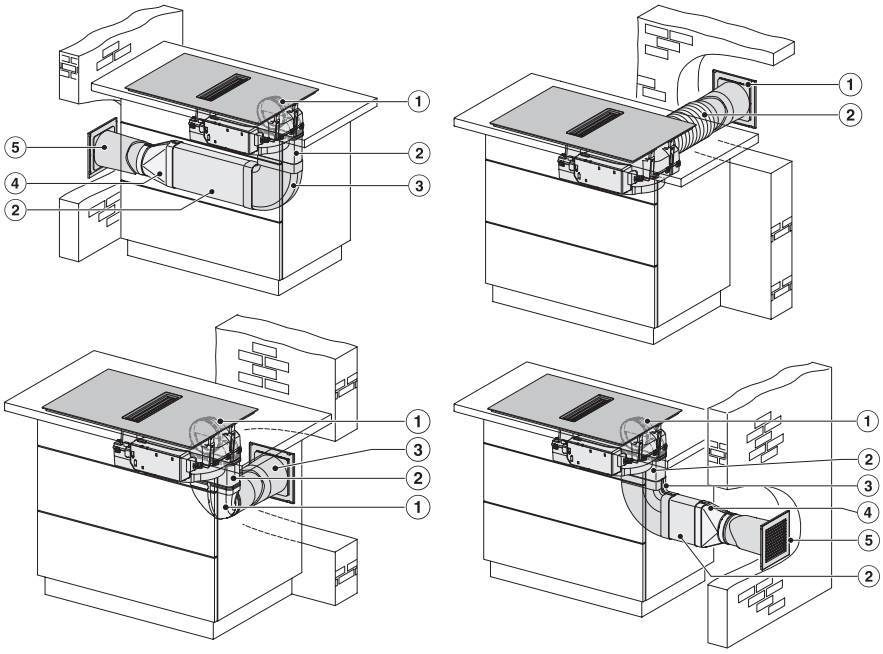


KMDA 7676 FL-U

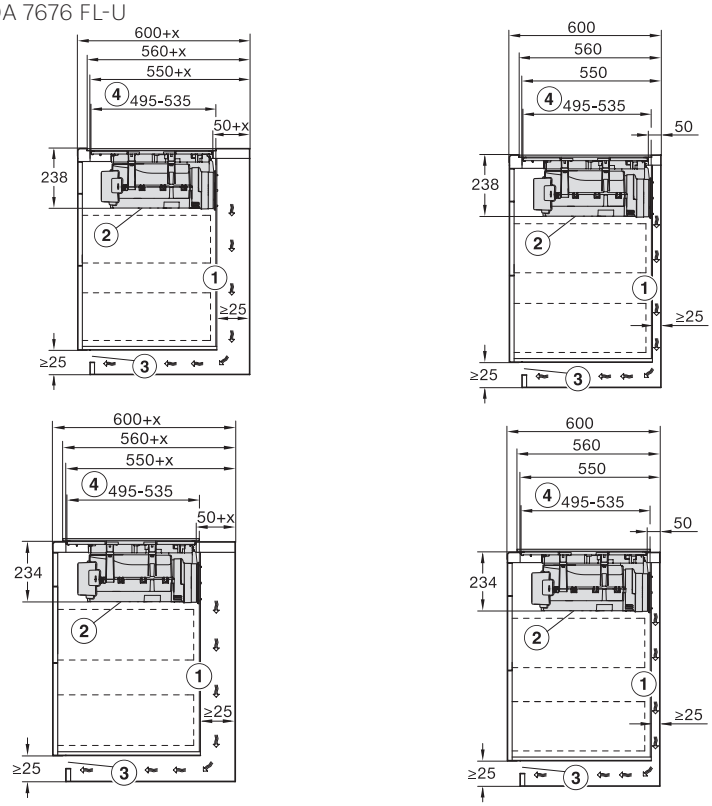


1) Une distance minimale de 25 mm doit être maintenue pour acheminer le conduit d'évacuation d'air entre la paroi du meuble et un mur ou un meuble adjacent.
2) Le bac de collecte amovible et le rabat de nettoyage doivent être accessibles après l'installation
3) La section transversale de l'ouverture dans la plinthe doit être d'au moins 425 $cm^2$.






**KMDA 7876 FL-U** (Prestige)
**Table de cuisson**

- **Encastrement standard ou a fleur de plan**
- Commande frontale à touches sensitives ComfortSelect White
- Affichage blanc
- 4 zones ou 2 espaces modulables PowerFlex XL : 46 x 23 cm
- 7300 W, 6 TwinBoosters
- Accès direct aux puissances
- Minuteurs, maintien au chaud et Stop&Go
- Protection nettoyage
- **Finition Noir Mat, revêtement anti-rayures et anti-traces de doigts**

**Hotte**

- Installation en recyclage: kit Plug&Play & filtre charbon inclus
- Si installation en évacuation externe souhaitée, kit DFKS-AR à ajouter.
- Moteur Eco à courant continu
- 4 allures d'aspiration dont
  1 Booster : 570 m³/h, 73 dB(A) re 1 pw
  3ème vitesse : 490 m³/h, 69 dB(A) re 1 pw
- Arrêt différé
- 1 filtre à graisse Inox - Filtration A - Lavable au lave-vaisselle
- Conso/an 25 kWh/an - Energie A++
- Équipée de Con@ctivity 3.0 et de Miele@home

KMDA 7876 FL-U
(encastrement standard)

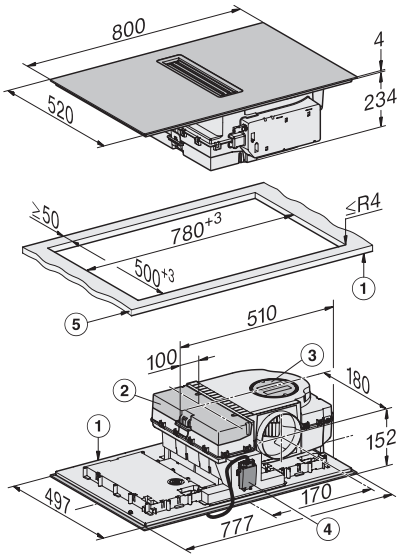


KMDA 7876 FL-U
(encastrement à fleur de plan)

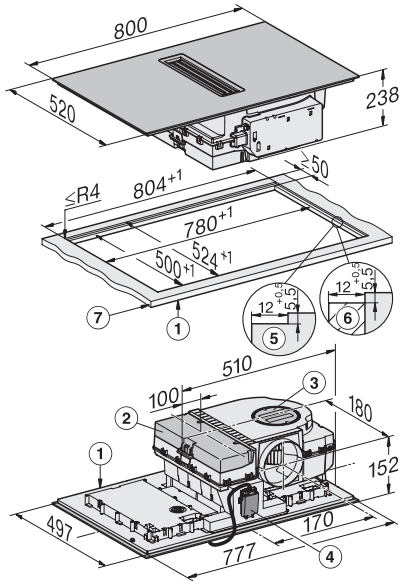


KMDA 7876 FL-U

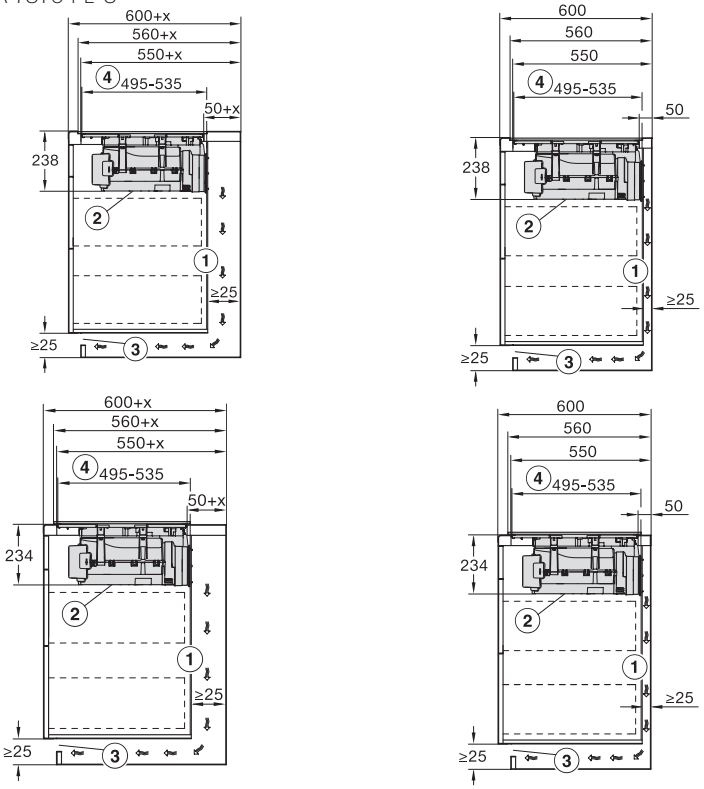


1) Une distance minimale de 25 mm doit être maintenue pour acheminer le conduit d'évacuation d'air entre la paroi du meuble et un mur ou un meuble adjacent.
2) Le bac de collecte amovible et le rabat de nettoyage doivent être accessibles après l'installation
3) La section transversale de l'ouverture dans la plinthe doit être d'au moins 425 cm².



# SmartLine

Smartline



# Être libre de cuisiner comme bon vous semble

## À chaque besoin l'appareil qui convient



**Induction**
Rapidité et efficacité énergétique : La cuisson à induction permet la diffusion de la chaleur directement au niveau du fond des casseroles, tandis que le diamètre de la casserole est automatiquement détecté. Il n'y a pratiquement aucune déperdition d'énergie. Les zones situées à côté des zones de cuisson à induction restent relativement froides et permettent ainsi de cuisiner en toute sécurité. Les zones de cuisson PowerFlex offrent une grande flexibilité et une montée en température rapide. Avec ses nombreux avantages, l'induction s'est imposée depuis un certain temps dans les cuisines professionnelles.



**Gaz**
Le gaz est une énergie primaire. . On entend par là une forme d'énergie naturelle et qui ne doit subir aucun processus de transformation pour être utilisée. . Ainsi, la cuisson au gaz est particulièrement respectueuse de l'environnement.



**Wok à induction**
Digne d'une cuisine professionnelle : La forme de la poêle wok de Miele s'intègre avec une grande précision dans un emplacement dédié, pour une utilisation optimale. La chaleur se répartit de manière homogène pour un résultat exceptionnel. De plus, le système intelligent ControlInduc® du wok empêche la surchauffe des huiles et des graisses. Par ailleurs, le wok à induction Miele vous offre des fonctionnalités spécifiques participant au confort, telles que la technologie booster..



**Teppan Yaki**
Tradition culinaire japonaise moderne : La cuisson Teppan compte parmi les expériences culinaires de la cuisine moderne. Les aliments sont directement saisis sur la surface chaude en inox. Le Teppan Yaki à induction Miele possède deux zones de chauffe séparées : Vous pouvez donc préparer ou maintenir au chaud plusieurs plats simultanément à différentes températures.



**Hotte de table**
Il est désormais possible de cuisiner sans fumées ni odeurs gênantes grâce à la hotte de table Miele.  Placé entre deux éléments SmartLine, la hotte de table Miele aspire les vapeurs directement là où elles se forment. La hotte de table peut également être utilisée à proximité des éléments au gaz. Dans ce cas, le cache de fermeture aimanté en verre sert de protection anti-retour de flamme.




0
0 1 2 3 4 5 6 7 8 9 B
Miele
INDUCTION

# Quelles caractéristiques recherchez-vous ?

## Les points forts* des dominos SmartLine de Miele

Exclusivité Miele **SmartSelect**
Grâce à cette commande, les niveaux de puissance et les durées peuvent être sélectionnés de manière rapide et intuitive. Chaque zone de cuisson est dotée d'une rangée de chiffres à rétroéclairage ambré. Une excellente lisibilité est ainsi assurée. La durée de la minuterie peut également être réglée confortablement grâce à la sélection séparée de la fonction Minuterie et de l'arrêt automatique, ainsi que l'affichage à trois chiffres.



Exclusivité Miele **PowerFlex**
Une rapidité et une flexibilité incomparables : Le booster avec une puissance maximale de 3,65 kW est unique.

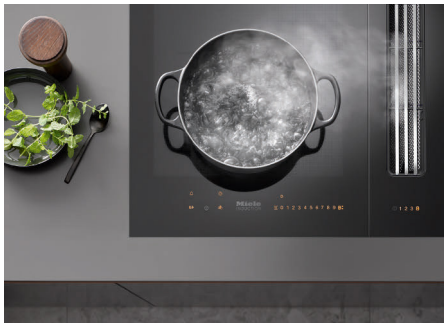

Exclusivité Miele **TwinBooster**
Une flexibilité unique : La puissance d'induction peut être répartie individuellement ou concentrée sur une zone.



**Supports de casseroles ComfortClean**
Nettoyage rapide : supports de casserole lavables au lave-vaisselle. La table de cuisson au gaz reste ainsi propre longtemps.



**Brûleur wok**
Professionnel : un brûleur wok puissant pour une régulation simultanée ou séparée des deux cercles de flamme.




**Sécurité gaz thermocouple**
Rassurant : Si la flamme s'éteint, notamment à cause d'un courant d'air, l'arrivée de gaz est coupée.



* selon le modèle

# Que signifient les pictogrammes ?

Aperçu de tous les pictogrammes des appareils SmartLine de Miele




**Commande**
Les niveaux de puissance peuvent être sélectionnés très rapidement et intuitivement. Rangées de chiffres rétroéclairées en jaune.




Sélection rapide et unique de chaque zone de cuisson au moyen d'un sélecteur rotatif individuel.

**Flexibilité**




Zone extra large pour deux casseroles ou batteries de cuisine, un grand plat à rôtir ou une grande casseroles de pâtes.




Des résultats parfaits grâce à l'induction et à la technologie de boost.




Les aliments sont cuits directement sur la surface en inox chaude. Deux circuits de chauffe avec commandes indépendantes.

**TwinBooster**




Deux niveaux de puissance pour des temps de montée en température extrêmement courts.

**Sécurité gaz thermocouple**




Sécurité élevée grâce à une coupure immédiate de l'arrivée de gaz en cas de défaillance de la flamme.

**10 x filtration**




Filtre à graisses en métal à 10 couches, convient pour le nettoyage au lave-vaisselle.

**Efficacité énergétique**




Indique une classe d'efficacité énergétique A++.

## Domino gaz 38 cm



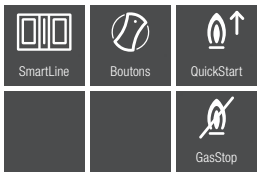


**CS 7102-1 FL** (Prestige)
- Encastrement standard ou à fleur de plan
- **2 brûleurs gaz : 1 brûleur 100-200 mm et 1 Booster 140-220 mm**
- Boutons de commande inox, supports amovibles en fonte émaillées
- Allumage une main, Rallumage automatique
- Plateau en verre vitrocéramique noir
- Sécurité Thermocouple, Sécurité oubli Gaz Stop
- **2 supports ComfortClean** amovibles en fonte émaillées (lavables au lave-vaisselle)
- Livré avec le clapet de fermeture aimanté en verre FlameGuard pour hotte de table CSDA 7001 FL

Encastrement standard

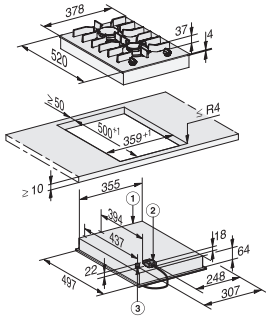


1) à l'avant
2) Boîtier de raccordement avec câble d'alimentation électrique, L = 2000 mm
3) Raccordement au gaz R 1/2 - ISO 7-1 (DIN EN 10226)

Encastrement à fleur de plan

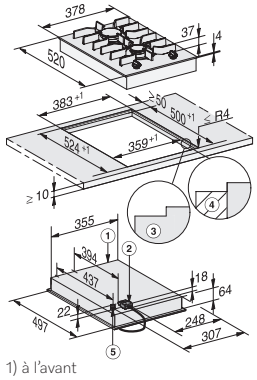


1) à l'avant
2) Boîtier de raccordement avec câble d'alimentation électrique, L = 2000 mm
3) Fraisage en gradins
4) Baguette en bois 12 mm (non fourni)
5) Raccordement au gaz R 1/2 - ISO 7-1 (DIN EN 10226)

## Domino gaz 38 cm



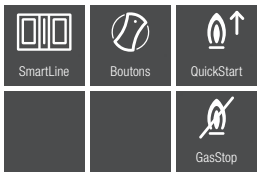


**CS 7101-1 FL** (Prestige)
- Encastrement standard ou à fleur de plan
- **1 brûleur gaz triple couronne (150-280 mm)**
- Boutons de commande inox, support amovible en fonte émaillée
- Allumage une main, Rallumage automatique
- Plateau en verre vitrocéramique noir
- Sécurité Thermocouple, Sécurité oubli Gaz Stop
- Support ComfortClean amovible en fonte émaillée (lavables au lave-vaisselle)
- Livré avec le clapet de fermeture aimanté en verre FlameGuard pour hotte de table CSDA 7001 FL

Encastrement standard

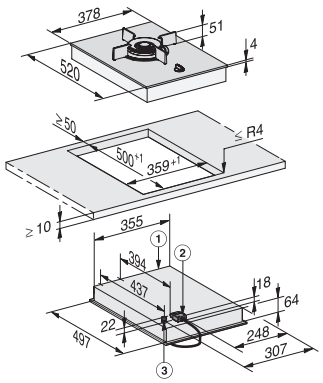


1) à l'avant
2) Boîtier de raccordement avec câble d'alimentation électrique, L = 2000 mm
3) Raccordement au gaz R 1/2 - ISO 7-1 (DIN EN 10226)

Encastrement à fleur de plan

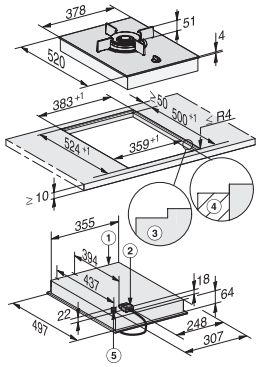


1) à l'avant
2) Câble de raccordement, L = 2000 mm
3) Fraisage en gradins
4) Baguette en bois 12 mm (non fourni)
5) Raccordement au gaz R 1/2 - ISO 7-1 (DIN EN 10226)

# Domino induction 38 cm

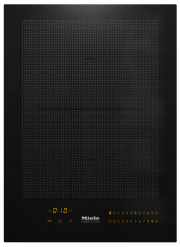

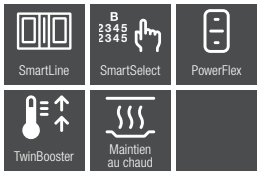


**CS 7612 FL** (Prestige)
- Encastrement standard ou à fleur de plan
- 2 zones modulables PowerFlex (150-230 mm), 9 puissances programmables
- Minuteur, Maintien au chaud, Stop&Go
- Protection nettoyage
- 3650 W – 2 TwinBoosters jusqu'à 3650 W
- Commande frontale à touches sensitives SmartSelect
- Affichage ambré
- Accès direct aux puissances
- Arrêt automatique
- Sécurité ON/OFF

Encastrement standard

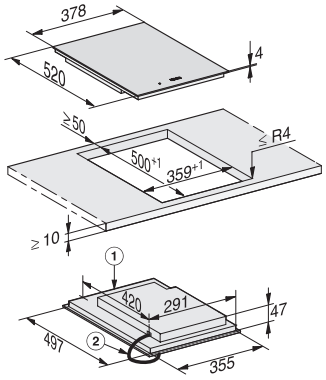


1) à l'avant
2) Câble de raccordement, L = 2000 mm

Encastrement à fleur de plan

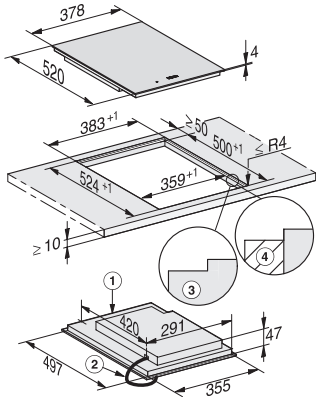


1) à l'avant
2) Câble de raccordement, L = 2000 mm
3) Fraisage en gradins
4) Baguette en bois 12 mm (non fourni)

## Domino Wok induction 38 cm






**CS 7641 FL** (Prestige)
- Encastrement standard ou à fleur de plan
- 1 zone Vario Wok diamètre 30 cm, 9 puissances programmables
- Minuteur, Maintien au chaud, Stop&Go
- Protection nettoyage
- 3200 W – Booster jusqu'à 3200 W
- Commande frontale à touches sensitives SmartSelect
- Affichage ambré
- Accès direct aux puissances
- Arrêt automatique
- Sécurité ON/OFF

Encastrement standard

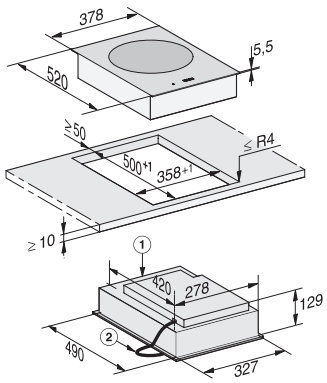


1) à l'avant
2) Câble de raccordement, L = 2000 mm

Encastrement à fleur de plan

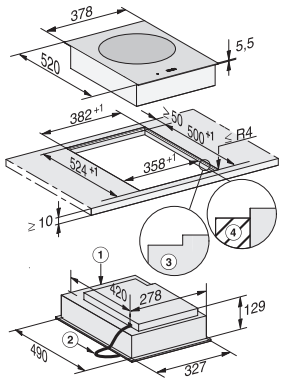


1) à l'avant
2) Câble de raccordement, L = 2000 mm
3) Fraisage en gradins
4) Baguette en bois 12 mm (non fourni)

# Domino Teppan Yaki induction 38 cm



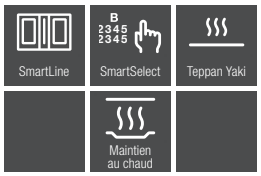


**CS 7632 FL** (Prestige)
- Encastrement standard ou à fleur de plan
- 1 Teppan Yaki à induction Inox, 9 puissances programmables
- 2 zones de cuisson
- Minuteur, Maintien au chaud, Stop&Go
- Protection nettoyage
- 2800 W – Booster jusqu'à 2800 W
- Commande frontale à touches sensitives SmartSelect
- Affichage ambré
- Accès direct aux puissances
- Arrêt automatique
- Sécurité ON/OFF

Encastrement standard

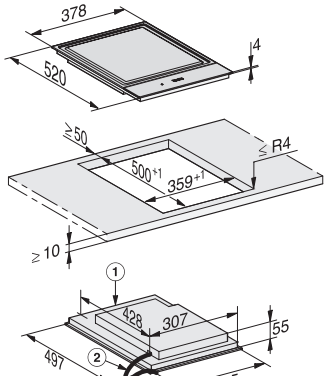


1) à l'avant
2) Boîtier de raccordement électrique avec câble d'alimentation électrique, L = 2000 mm

Encastrement à fleur de plan

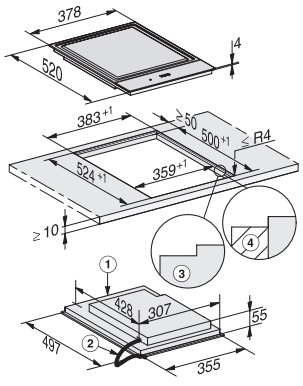


1) à l'avant
2) Câble de raccordement, L = 2000 mm
3) Fraisage en gradins
4) Baguette en bois 12 mm (non fourni)

## Domino Hotte 12 cm



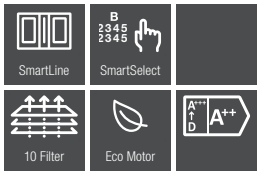


**CSDA 7001 FL** (Prestige)
- Encastrement standard ou à fleur de plan
- Domino hotte mixte[1)]
- A positionner entre deux dominos ou latéralement de part et d'autre d'une table de cuisson compatible SmartLine
- Moteur Eco à courant continu
- 4 allures d'aspiration dont
  1 Booster : 560 m³/h, 69 dB(A)
  3ème vit : 460 m³/h, 65 dB(A)
- Commande frontale à touches sensitives SmartSelect - Affichage ambré
- 1 filtre à graisses inox – Filtration B – Lavable au lave-vaisselle
- Déflecteur amovible
- Conso/an 25 kWh/an – Energie A++
- Puissance totale : 170 W
- Arrêt de sécurité, arrêt différé

Encastrement standard

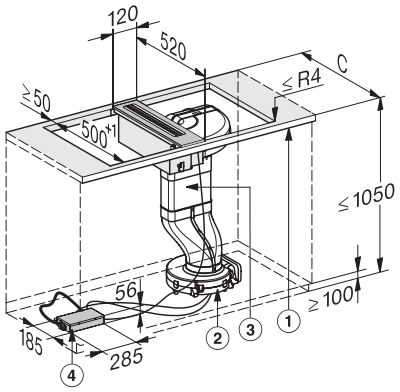


1) à l'avant
2) Ventilateur (fixation dans le socle au niveau du sol)
3) Boîtier électrique
4) Conduit de ventilation

Encastrement standard

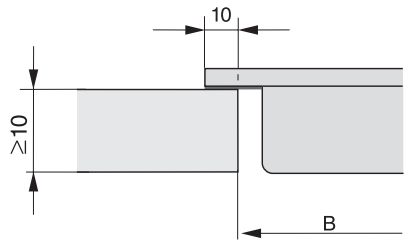


Encastrement à fleur de plan

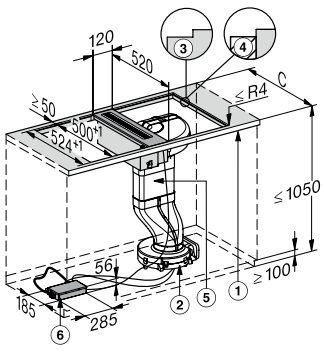


1) à l'avant
2) Ventilateur (fixation dans le socle au niveau du sol)
3) Fraisage en gradins
4) Baguette en bois 12 mm (non fournie)
5) Conduit de ventilation
6) Boîtier électrique

Encastrement à fleur de plan

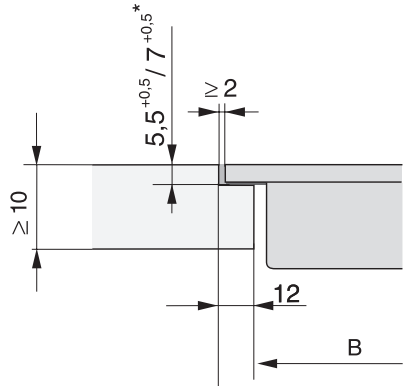


[1)] Evacuation ou recyclage. Pour les installations en recyclage, penser à commander les accessoires nécessaires : Kit de recyclage DUU 1000-2 et filtre à charbon DKF 1000-R.


Miele
INDUCTION
0 1 2 3 4 5 6 7 8 9 B
0 1 2 3 4 5 6 7 8 9 B
1 2 3 B



# ProLine

ProLine


DE OLIVA


Miele

# Parfaitement adapté à vos exigences

## Type, modèles et dimensions des éléments ProLine Miele

### Type

Les éléments ProLine peuvent être installés dans un linéaire de meubles indépendamment d'un four. L'espace disponible sous les éléments ProLine peut alors accueillir des tiroirs ou des placards, en fonction du modèle. Vous pouvez ainsi planifier votre cuisine en toute flexibilité.

### Modèles

Les appareils ProLine Miele sont disponibles en version électrique, induction ou gaz. Vous disposez ainsi d'une table de cuisson adaptée à chaque mode de préparation.



**Électrique**
La mise à température de la zone de cuisson est assurée par des résistances placées sous la vitrocéramique. Cela est indiqué par le rougeoiement de la zone de cuisson. Tout comme les tables de cuisson électriques classiques, les tables de cuisson électriques de la série ProLine sont équipées de zones de cuisson de tailles différentes.



**Induction**
La grande tendance du moment. Avec la cuisson à induction, la chaleur est générée directement au fond de la casserole. La taille de la casserole est automatiquement détectée. L'avantage : pratiquement aucune déperdition d'énergie. Les zones situées à côté des zones de cuisson à induction restent relativement froides et permettent ainsi de cuisiner en toute sécurité.



**Gaz**
Cuisson douce ou intense : Tout est possible avec la traditionnelle table de cuisson au gaz Miele. Elle est disponible en plusieurs largeurs et avec différents équipements. Les brûleurs à gaz ProLine à commande électronique disposent de fonctionnalités innovantes qui contribuent à votre confort et à votre sécurité.

### Grande diversité de tailles



Vous cuisinez avec peu de casseroles ou préférez concocter des menus élaborés nécessitant une multitude de casseroles et de poêles ? Selon les éléments ProLine, Miele vous propose jusqu'à trois largeurs à combiner à votre convenance.

**Classique** - Largeur : 288 mm
**Confortable** - Largeur : 380 mm
**Généreuse** - **Largeur : 576 mm**

Vous pouvez ainsi personnaliser votre combinaison d'appareils et disposez toujours d'une place suffisante pour la batterie de cuisine.

# Différentes options de préparation réunies en un seul système de cuisson

## Tour du monde des saveurs avec les éléments ProLine

Une cuisine ambitieuse requiert une technologie professionnelle. Miele propose à cet effet des appareils spécifiques tels que le Teppan Yaki, la friteuse, le barbecue/gril et bien plus encore. Explorez de nouveaux horizons culinaires !



**Barbecue/Gril**
La viande, le poisson ou les légumes cuits sur le gril sont des plus savoureux. Grâce à deux zones de gril réglables séparément, vous pouvez commander la chaleur à votre guise : Griller tout en maintenant au chaud est par exemple possible. Entièrement à votre goût: En utilisant le gril avec le réservoir d'eau, vos aliments seront particulièrement juteux. Les pierres de lave permettent d'obtenir la saveur particulière du barbecue.



**Teppan Yaki**
Les aliments sont directement saisis sur la surface chaude en inox. Le Teppan Yaki Miele possède deux zones de chauffe séparées : Vous pouvez donc préparer ou maintenir au chaud plusieurs plats simultanément à différentes températures.



**Friteuse**
La friteuse est idéale pour les amateurs de spécialités croustillantes. Un voyant s'allume dès que la température de l'huile atteint le niveau choisi, pour un résultat optimal et une cuisson en toute sécurité. Toute formation d'acrylamides est ainsi évitée. La friteuse ne s'utilise pas qu'avec de l'huile. Le panier à pâtes vous permet de préparer facilement et rapidement votre plat de pâtes préféré.






Miele

# Quelles caractéristiques recherchez-vous ?

## Les points forts* des éléments ProLine de Miele

Les éléments ProLine Miele se caractérisent par leur design raffiné et leur facilité d'utilisation au quotidien. Malgré leurs fonctionnalités spécifiques, tous les appareils reposent sur la même base. Combinés, les éléments forment un ensemble élégant et uniforme. La star du design dans chaque cuisine !




**Boutons**
Confort adapté : Les boutons métalliques complètent harmonieusement les éléments ProLine.




**TwinBooster**
Une flexibilité unique : La puissance d'induction peut être répartie individuellement ou concentrée sur une zone.

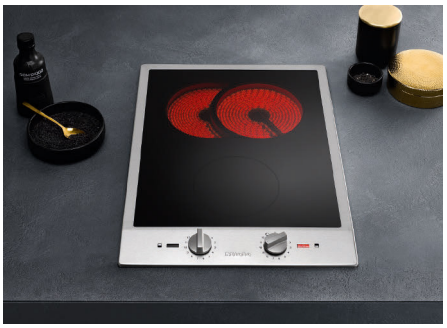

**Zone de rôtissage**
Pour les grandes casseroles et les plats à rôtir : Avec la zone de rôtissage, la surface de chauffe peut être étendue sur une largeur de 26,5 cm



**Sécurité gaz thermocouple & redémarrage**
Cuire en toute sécurité : Si la flamme s'éteint, elle est rallumée. En cas d'échec, l'alimentation en gaz est coupée.



**QuickStart**
Allumage facilité : élégante et confortable électronique de mise en marche avec fonction de rotation.



* selon le modèle

# Que signifient les pictogrammes ?

Aperçu de tous les pictogrammes des appareils ProLine de Miele




**Commande**
Sélection rapide et unique de chaque zone de cuisson au moyen d'un sélecteur rotatif individuel.




**Sécurité gaz thermocouple & redémarrage**
Plus de confort grâce au rallumage automatique en cas de défaillance de la flamme.




**QuickStart**
Plus de confort grâce à un allumage plus rapide de la flamme du gaz.




**TwinBooster**
Deux niveaux de puissance pour des temps de montée en température extrêmement courts.




**Flexibilité**
Friteuse à chauffage électrique pour des aliments croustillants.




Teppan Yaki à chauffage électrique pour un chauffage polyvalent.




Gril barbecue électrique pour des grillades professionnelles.




**Maintien au chaud**
Conserve les aliments au chaud à la température de service quelle que soit la quantité.

# DOMINOS PROLINE

## Domino Induction



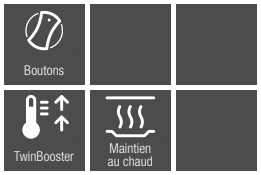


**CS 1212-1 I** (Design)
- Enc. L 27,2 x P 50 cm
- Cadre inox, boutons métal, sérigraphie LightPrint
- 2 zones induction autonomes à diamètre variable dont 1 avec TwinBooster max. 3700 W
- 12 niveaux de puissances, Puissance totale 3700 W
- Maintien au chaud, Mijotage automatique
- Sécurité anti-surchauffe, Sécurité oubli

## Domino Gaz



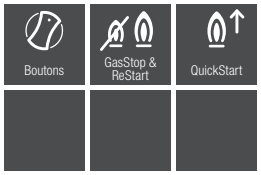


**CS 1012-2 G** (Design)
- Enc. L 27,2 x P 50 cm
- **Plateau Cadre et boutons inox, support amovible en fonte émaillée**
- 2 brûleurs gaz SpiralFlame
- Puissance totale 4800 W
- Allumage une main, Rallumage automatique, Injecteurs propane/butane
- Sécurité Thermocouple, Sécurité oubli

CS 1212-1 I

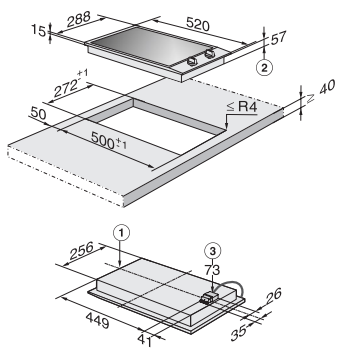


1) à l'avant
2) Hauteur d'encastrement
3) Hauteur d'encastrement boîte de raccordement au réseau dotée d'une ligne de raccordement, L = 2000mm

CS 1012-2 G

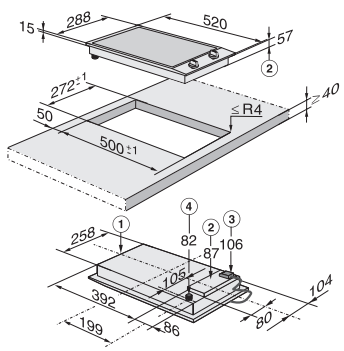


1) à l'avant
2) Hauteur d'encastrement
3) Raccordement gaz R 1/2-ISO-7-1 (DIN EN 10226)
4) Boîte de raccordement avec ligne de raccordement réseau, L = 2000 mm

# DOMINOS PROLINE

## Domino Gril



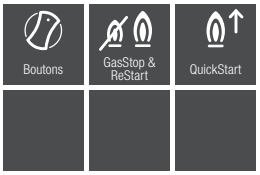


**CS 1312 BG** (Design)
- Enc. L 27,2 x P 50 cm
- Cadre inox, boutons métal, 1 grille amovible
- **Barbecue/Gril avec 2 résistances autonomes et relevables de 1500 W**
- 12 niveaux de puissance, Puissance totale 3000 W
- Utilisation au choix avec eau ou pierres de lave (livrées) et fond d'eau

## Domino Friteuse






**CS 1411 F** (Prestige)
- Enc. L 27,2 x P 50 cm
- **Friteuse avec couvercle et cadre inox, boutons métal**
- Puissance totale 2400 W
- Température réglable de 80 à 200°C
- Livrée avec panier friteuse et couvercle (couvercle sans charnière, ni poignée)

CS 1312 BG

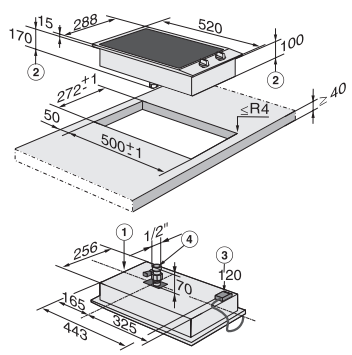


1) à l'avant
2) Hauteur d'encastrement
3) Boîte de raccordement au réseau dotée d'une ligne de raccordement, L = 2000 mm
4) Vanne de vidange

CS 1411 F

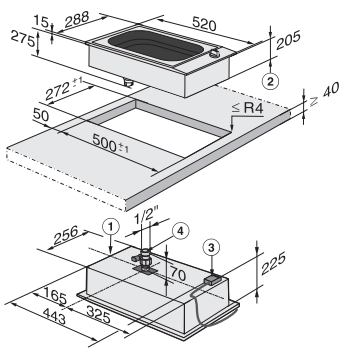


1) à l'avant
2) Hauteur d'encastrement
3) Hauteur d'encastrement avec boîte de raccordement au réseau dotée d'une ligne de raccordement, L = 2000 mm
4) Vanne de vidange


°C
200
180
160
140
120
Miele

# Tables de cuisson gaz

Tables de cuisson Gaz



**Modèle**



**Tables de cuisson au gaz**

Les tables de cuisson au gaz Miele s'installent indépendamment d'un four. L'espace sous la table de cuisson peut alors accueillir des tiroirs ou des placards. Vous pouvez ainsi planifier votre cuisine en toute flexibilité.

**Modèles**



**Gaz**

Le gaz est une énergie primaire. On entend par là une forme d'énergie naturelle qui ne doit subir aucun processus de transformation pour être utilisée. La cuisson au gaz est donc particulièrement respectueuse de l'environnement. Cuisiner au gaz est également une tradition ancestrale. Les premières cuisinières à gaz ont vu le jour au XIXe siècle, bien avant les tables de cuisson électriques.

# Parfaitement adaptées à vos exigences

Types, modèles et dimensions des tables de cuisson au gaz de Miele

**Dimensions**



**Classique**
60 cm de largeur – tables de cuisson avec trois à quatre brûleurs

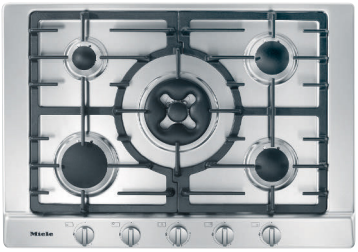

**Pratique**
75 cm de largeur – tables de cuisson présentant quatre à cinq  brûleurs



**XL**
90 cm de largeur – tables de cuisson extra larges avec cinq brûleurs

**Différents modèles**



**Classiques –** tables de cuisson au gaz sur une base inox



**Intégrées –** tables de cuisson au gaz plates inox



**Élégantes –** tables de cuisson au gaz vitrocéramique

**Modes de commande**



**Tables de cuisson au gaz sans électronique**
Toutes les tables de cuisson au gaz Miele sont dotées de la fonction sécurité gaz thermocouple. Cette dernière coupe immédiatement l'arrivée de gaz en cas de défaillance de flamme.  Le gaz ne peut ainsi pas s'échapper involontairement.



**Tables de cuisson au gaz avec électronique**
QuickStart* pour un allumage plus rapide, Sécurité gaz thermocouple & redémarrage* pour un rallumage automatique en cas d'extinction de flamme. Certains modèles disposent également d'une fonction Minuterie ainsi que d'indicateurs de chaleur et de chaleur résiduelle.



* Brevet : DE 102007015822



# Quelles caractéristiques recherchez-vous ?

Les points forts* des tables de cuisson au gaz Miele

**Tables de cuisson au gaz avec électronique**
Les tables de cuisson au gaz Miele dotées de modules électroniques sont équipées de caractéristiques spéciales qui offrent encore plus de sécurité et de caractéristiques : QuickStart* assure un allumage rapide tandis que la sécurité gaz thermocouple & redémarrage* garantit un rallumage automatique en cas de défaillance de la flamme. Certains modèles disposent également d'une fonction Minuterie ainsi que d'indicateurs de chaleur et de chaleur résiduelle.



**QuickStart****
Allumage facilité : élégante et confortable électronique de mise en marche avec fonction de rotation.



**Sécurité gaz thermocouple & redémarrage****
Cuire en toute sécurité : Si la flamme s'éteint, elle est rallumée. En cas d'échec, l'alimentation en gaz est immédiatement coupée.

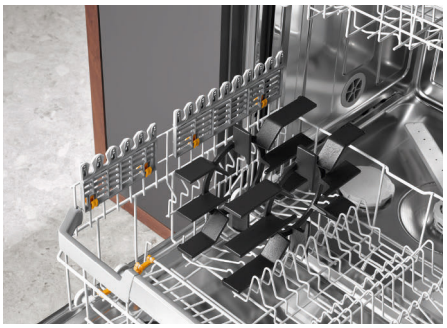

**Supports de casseroles ComfortClean**
Nettoyage rapide : supports de casserole lavables au lave-vaisselle. La table de cuisson au gaz reste propre longtemps.



**Brûleur wok**
Professionnel : un brûleur monowok ou wok double pour une régulation simultanée ou séparée des deux cercles de flammes.



**Éventail de brûleurs**
D'économe à puissant : à chaque application son brûleur adapté avec une puissance optimale.



* selon le modèle
** Brevet : DE 102007015822

# Que signifient les pictogrammes ?

Aperçu de tous les pictogrammes des tables de cuisson au gaz Miele




**Commande**
Sélection rapide et unique de chaque zone de cuisson au moyen d'un sélecteur rotatif individuel.




**Sécurité**
Plus de confort grâce au rallumage automatique en cas de défaillance de la flamme.




Sécurité élevée grâce à une coupure immédiate de l'arrivée de gaz en cas de défaillance de la flamme.




**QuickStart**
Plus de confort grâce à un allumage plus rapide de la flamme du gaz.




**Supports de casseroles**
Une propreté parfaite assurée par les supports de casseroles adaptés au lave-vaisselle.




**Brûleurs PerfectClean**
Le revêtement de surface breveté offre une facilité de nettoyage imbattable.

# TABLES DE CUISSON GAZ

## Tables de cuisson gaz inox, largeur 60/65 cm



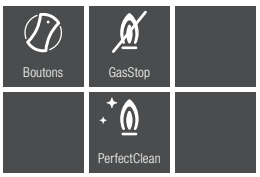


**KM 2010** (Design)
- Enc. L 56 x P 49 cm
- Plateau et cadre inox
- Bandeau de commande incliné, Boutons PVC galvanisés
- 4 brûleurs PerfectClean
- Puissance totale 7100 W, 2 supports amovibles en fonte émaillée
- Allumage une main, Injecteur propane/ butane
- Sécurité thermocouple en cas d'extinction ou d'absence de flamme



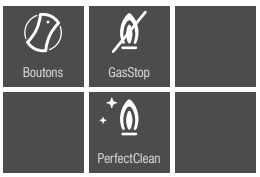


**KM 2012** (Design)
- Enc. L 56 x P 49 cm
- Plateau et cadre inox
- Bandeau de commande incliné, Boutons PVC galvanisés
- 4 brûleurs PerfectClean **dont 1 MonoWok 3800 W**
- **Puissance totale 8300 W,** 2 supports amovibles en fonte émaillée
- Allumage une main, Injecteur propane/ butane
- Sécurité thermocouple en cas d'extinction ou d'absence de flamme



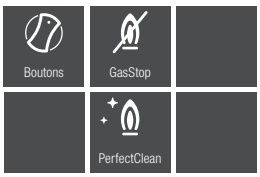


**KM 2312** (Design)
- Enc. L 58 x P 49 cm
- Plateau et cadre inox
- Bandeau de commande incliné, Boutons PVC galvanisés
- **3 brûleurs PerfectClean dont 1 MonoWok 4000 W**
- Puissance totale 7700 W, 2 supports amovibles en fonte émaillée
- Allumage une main, Injecteur propane/ butane
- Sécurité thermocouple en cas d'extinction ou d'absence de flamme

KM 2010

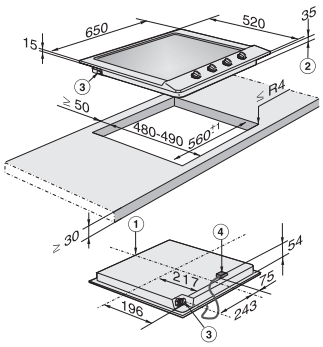


1) à l'avant
2) Hauteur d'encastrement
3) Raccordement gaz R 1/2-ISO-7-1(DIN EN 10226)
4) Boîte de raccordement avec ligne de raccordement réseau, L = 2000 mm

KM 2012

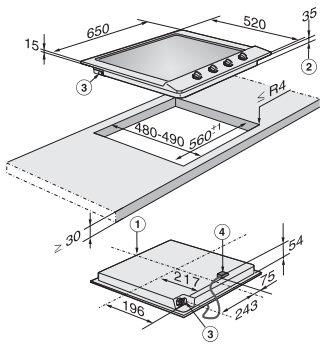


1) à l'avant
2) Hauteur d'encastrement
3) Raccordement gaz R 1/2-ISO-7-1(DIN EN 10226)
4) Boîte de raccordement avec ligne de raccordement réseau, L = 2000 mm

KM 2312

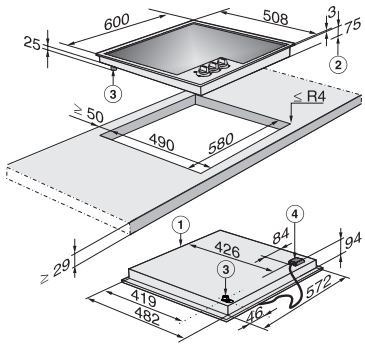


1) à l'avant
2) Hauteur d'encastrement
3) Raccordement gaz R 1/2-ISO-7-1(DIN EN 10226)
4) Boîte de raccordement avec ligne de raccordement réseau, L = 2000 mm

# TABLES DE CUISSON GAZ

## Tables de cuisson gaz inox, largeur 75 cm






**KM 2032** (Design)
- **Largeur 75 cm**
- Enc. L 56 x P 48 cm
- Plateau et cadre inox
- Bandeau de commande incliné, Boutons PVC galvanisés
- **5 brûleurs PerfectClean** dont 1 MonoWok 3800 W
- **Puissance totale 10 900 W,** 2 supports amovibles en fonte émaillée
- Allumage une main, Injecteur propane/butane
- Sécurité thermocouple en cas d'extinction ou d'absence de flamme

## Tables de cuisson gaz inox, largeur 89 cm






**KM 2356-1** (Prestige)
- **Largeur 88,8 cm**
- **Enc. L 86,2 x P 49 cm**
- Plateau et cadre inox
- **Bandeau de commande affleurant, frontal - Boutons métal**
- 5 brûleurs PerfectClean dont **1 DualWok 4500 W** - anneau de support Wok
- **Puissance totale 11600 W, 3 supports ComfortClean** amovibles en fonte émaillée
- Allumage une main - **QuickStart**, Injecteur propane/butane
- Sécurité thermocouple en cas d'extinction ou d'absence de flamme

## Tables de cuisson Gaz sur verre, largeur 60 cm






**KM 3010** (Design)
- **Largeur 62,6 cm**
- **Enc. L 60 x P 50 cm**
- **Plateau vitrocéramique et liseré inox à l'avant et à l'arrière**
- Bandeau de commande affleurant frontal, Boutons métal
- **4 brûleurs PerfectClean**
- **Puissance totale 7100 W, 4 supports ComfortClean** amovibles en fonte émaillée
- Allumage une main, injecteur propane/butane
- Sécurité thermocouple en cas d'extinction ou d'absence de flamme

KM 2032

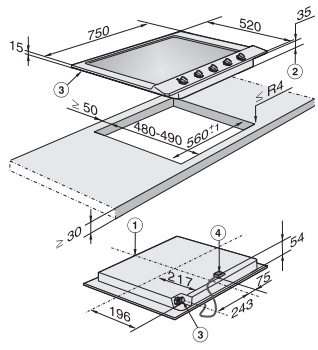


1) à l'avant
2) Hauteur d'encastrement
3) Raccordement gaz R 1/2-ISO-7-1 (DIN EN 10226)
4) Boîte de raccordement avec ligne de raccordement réseau, L = 2000 mm

KM 2356-1

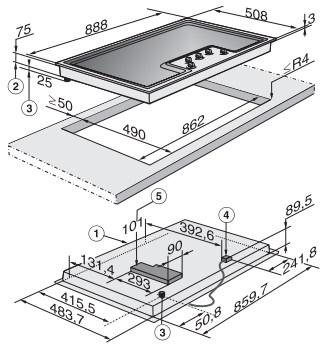


1) à l'avant
2) Hauteur d'encastrement
3) Raccordement gaz R 1/2-ISO-7-1(DIN EN 10226)
4) Boîte de raccordement avec ligne de raccordement réseau, L = 2000 mm

KM 3010

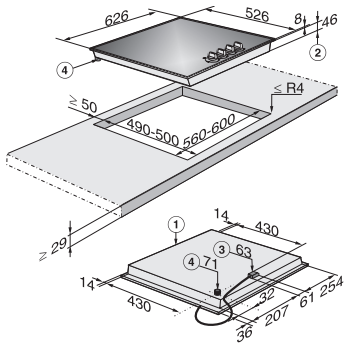


1) à l'avant
2) Hauteur d'encastrement
3) Boîte de raccordement avec ligne de raccordement réseau, L = 2000 mm
4) Raccordement gaz R 1/2-ISO-7-1 (DIN EN 10226)

# Tables de cuisson Gaz sur verre, largeur 75 cm et plus






**KM 3034-1** (Prestige)
- Largeur 80,6 cm
- **Enc. L 78 x P 50 cm**
- Plateau vitrocéramique et cadre inox
- Bandeau de commande affleurant frontal, Boutons métal
- **5 brûleurs dont un DualWok 4700 W**
- **Puissance totale 11 800 W, 5 supports ComfortClean** amovibles en fonte émaillée lavables au lave-vaisselle
- Allumage une main, injecteur propane/butane
- Sécurité thermocouple en cas d'extinction ou d'absence de flamme






**KM 3054-1** (Prestige)
- **Largeur 94,2 cm**
- **Enc. L 91,6 x P 50 cm**
- **Plateau vitrocéramique et cadre inox haut plat**
- Bandeau de commande affleurant frontal, Boutons métal
- 5 brûleurs dont 1 DualWok 4700 W
- Puissance totale 11800 W , 5 supports ComfortClean amovibles en fonte émaillée, Minuterie jusqu'à 6 h
- Allumage une main - **Rallumage automatique, Touche QuickStop**, Injecteur propane/butane
- **Pack 5 sécurités dont Thermocouple**

KM 3034-1

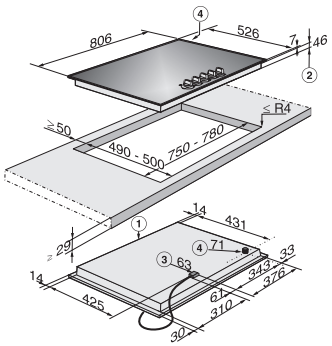


1) à l'avant
2) Hauteur d'encastrement
3) Boîte de raccordement avec ligne de raccordement réseau, L = 2000 mm
4) Raccordement gaz R 1/2-ISO-7-1 (DIN EN 10226)

KM 3054-1

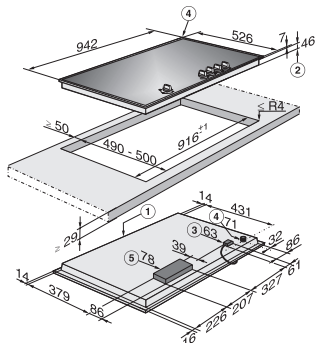


1) à l'avant
2) Hauteur d'encastrement
3) Boîte de raccordement avec ligne de raccordement réseau, L = 2000 mm
4) Raccordement gaz R 1/2-ISO-7-1 (DIN EN 10226)



# Hottes

Hottes



# De bonnes perspectives pour votre projet de cuisine

## Modèles de hottes Miele

**Modèles**

**Hottes murales et îlots**
Un accroche-regard pour votre cuisine



Hottes îlots



Hottes murales

**Hottes de plafond**
Hottes de plan de travail



**Hottes de plan de travail Downdraft**
La solution élégante derrière la table de cuisson



**Hottes encastrables**
La solution parfaite pour chaque type d'encastrement

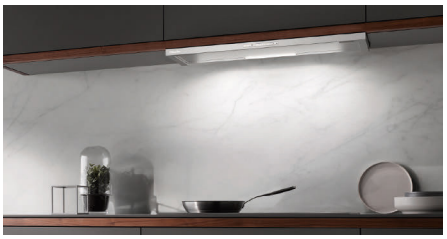

Hottes télescopiques



Hottes classiques



Hottes de table



Hottes totalement intégrables

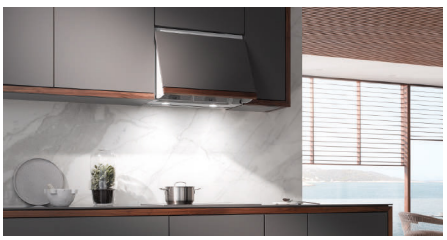

Système d'extraction

# La hotte idéale pour votre table de cuisson

## Largeurs de la hotte Miele

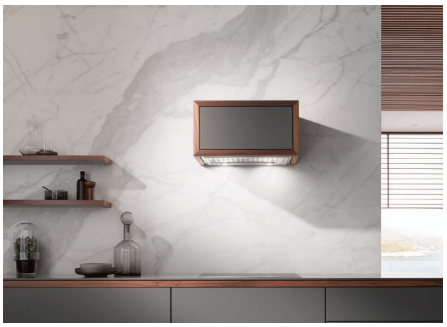

**Pour des cuisines de petite et moyenne taille**
Hottes de largeurs comprises entre 50 cm et 80 cm



**Pour grandes cuisines et cuisines ouvertes**
Hottes de largeurs comprises entre 90 cm et 120 cm



**Quelle couleur préférez-vous pour votre hotte ?**
**Des hottes de couleur sont disponibles en fabrication sur mesure**
Vous cherchez une hotte dans une couleur spéciale pour en faire un élément phare de votre cuisine ? Ou préférez-vous une couleur qui s'harmonise parfaitement avec votre cuisine ? Ces options sont offertes avec les modèles suivants sous forme de fabrication sur mesure :
• hottes murales PUR 68 W et PUR 98 W
• hottes îlots PUR 98 D
Choisissez la nuance parfaite parmi une large gamme de couleurs RAL.

# Commande intuitive pour simplifier la cuisine

## La commande intuitive des hottes Miele



SmartControl White – une commande intuitive et élégante




SmartControl – une commande tactile élégante




ComfortControl – une commande ultra simple



EasySwitch – sélection par simple pression de doigt

# La solution adaptée à chaque foyer

## Modes de fonctionnement de la hotte Miele

Lors de la cuisson, et en particulier du rôtissage, un mélange de vapeur d'eau, de graisses et d'odeurs se forme. Sans évacuation ni système de filtration, la buée reste dans la cuisine, dégradant ainsi l'air ambiant. Sur le long terme, le mobilier, les tapis, les rideaux, etc. s'abîment en raison des graisses et des fumées qui s'y logent. Vous disposez de trois possibilités pour purifier efficacement l'air : le mode évacuation d'air, le mode évacuation d'air avec ventilateur externe et le mode recyclage.



**Mode évacuation d'air** – extrêmement efficace et déshumidifiant



**Mode évacuation d'air** avec ventilateur externe – puissant et très silencieux



**Mode recyclage** – simplicité et avantages énergétique

# Des possibilités multiples

## Systèmes de filtration Miele pour le mode recyclage

Les hottes de Miele en mode recyclage éliminent efficacement les odeurs de cuisine. Pour cela, un filtre à charbon actif spécial retient de façon fiable les odeurs. Pour éliminer les odeurs, Miele propose différents filtres à charbon actif, qui garantissent un air pur dans la cuisine. La sélection du filtre dépend du modèle.

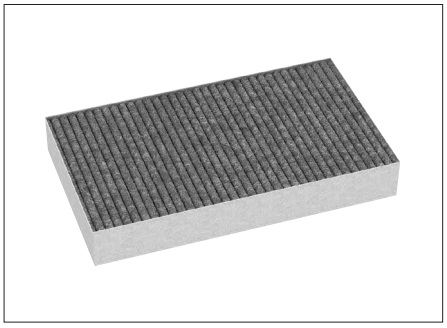

**Filtre Active AirClean**



**Filtre AirClean Longlife**

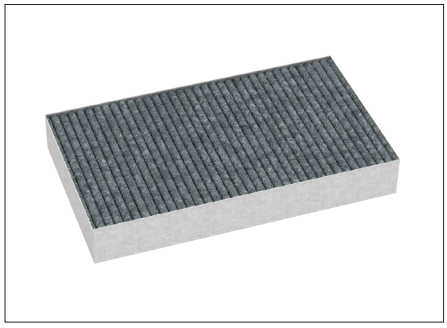

**Filtre AirClean Sensitive**

# Aura 4.0 Ambient

## Élégante et doté d'une commande intelligente

La hotte Aura 4.0 Ambient confère des touches d'élégance uniques à votre cuisine. Bien sûr, cette hotte à recyclage innovante aspire et filtre les fumées, mais elle dispose également de nouvelles fonctions. Grâce à sa fonction de déshumidification HumidityBalance, la hotte capture l'humidité générée par la cuisson. Un capteur intégré mesure l'air ambiant et détecte le moment idéal pour libérer l'humidité contenue dans le filtre. MyAmbientLight vous permet de paramétrer des couleurs d'éclairage personnalisées. Profitez d'une odeur agréable grâce à la fonction de diffusion de parfum AmbientFragrance. Faites votre choix parmi de multiples parfums selon vos préférences Il s'agit en outre de la première hotte Miele à disposer exclusivement d'une commande intelligente via l'App Miele.



Commande intelligente, exclusivement via l'App Miele

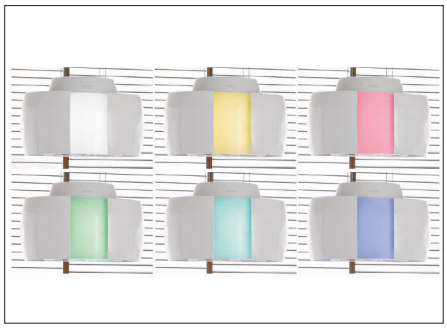

Éclairage coloré personnalisable




Un parfum frais sans pareil




Fonction de déshumidification unique

# Un positionnement adéquat pour chaque situation

## Les hottes Miele en mouvement – Hood in Motion

Les hottes Miele sont conçues pour les personnes qui apprécient le caractère exceptionnel des choses. Avez-vous des exigences particulières ? Vous allez adorer nos hottes mobiles. Le corps de la hotte de ces appareils exclusifs et de prestige se déplace dans la position de fonctionnement idéale et vous fait gagner de la place en se remettant en position initiale (position Parking) lorsque vous éteignez la hotte. De surcroît, vous pouvez régler en continu la hotte îlot motorisée à la hauteur qui vous convient. Une ergonomie idéale, une aspiration hautement efficace et une intégration harmonieuse dans la conception de la cuisine. C'est toute la technologie fascinante de Miele.



**DA 7378 D Aura 4.0 Ambient**
Quand la hotte îlot Aura 4.0 Ambient est éteinte, deux panneaux enserrent son corps rond. Allumez la hotte et le moteur se charge de déployer les panneaux pour former un élégant ovale. Cette transformation augmente l'espace de récupération de la vapeur pour capturer encore plus de vapeurs de cuisson. Pour une aspiration optimale, les panneaux comprennent des éléments qui guident les vapeurs.



**DAD 4x41 Black Levantar**
L'un des principaux avantages de cette hotte est de pouvoir s'adapter à tous les styles de cuisine. Une simple pression de bouton suffit pour faire apparaître la hotte de plan de travail Downdraft et la mettre en marche. Les vapeurs de cuisson et les odeurs sont absorbées immédiatement. Si vous n'avez plus besoin de la hotte, vous pouvez également l'escamoter à nouveau dans le plan de travail par une légère pression du bouton.


Miele

# Quelles caractéristiques recherchez-vous ?

## Les points forts* des hottes Miele

Exclusivité Miele

**Con@ctivity – la fonction automatique des hottes Miele**

Concentrez-vous pleinement sur la cuisson : Avec Con@ctivity, votre hotte fait automatiquement ce qu'il faut. Dès que la table de cuisson est allumée ou éteinte, la hotte réagit automatiquement. La puissance d'aspiration est automatiquement adaptée en fonction de la table de cuisson, assurant ainsi un climat ambiant idéal. Les appareils communiquent entre eux par Wi-Fi.




**SmartControl**

Fonctionnelle et de qualité supérieure : Profitez d'une commande tactile pratique avec affichage en jaune.



**EcoMotor**

Puissant et économe en énergie : Le moteur à courant continu permet d'économiser jusqu'à 50 % d'énergie par rapport aux ventilateurs classiques.



**Silence**

Efficace et très silencieux : Le ventilateur est doté de nattes insonorisantes spéciales et d'une isolation parfaite.



**Miele CleanCover**

Protection et nettoyage aisé : La paroi lisse fermée permet d'éviter tout contact avec les câbles ou le moteur.



**Filtres à graisses métalliques en inox (à dix couches)**

Efficace et esthétique: excellente séparation de la graisse et nettoyage facile au lave-vaisselle.



* selon le modèle

# Glossaire des pictogrammes

Aperçu de tous les pictogrammes des hottes Miele




**Efficacité énergétique**
Les classes d'efficacité énergétique indiquées vont de A+++ à B.




**Con@ctivity**
Fonction automatique Wi-Fi pour un air ambiant optimal et un confort d'utilisation maximal.




**Filtre dix couches**
Filtre à graisses métallique dix couches, lavable au lave-vaisselle.




**Indicateur du filtre**
Indique la saturation du filtre à graisses et à charbon actif.




**EcoMotor**
Hotte particulièrement performante.




**Silence**
Émissions sonores très faibles dans la cuisine.

## Hottes Classiques – Largeur 60 cm




**DA 1260** (Design)
- Largeur 60 cm - Mixte[1)]
- Commandes par curseur
- Cleancover
- Eclairage LED 2 x 3 W
- Moteur à haute stabilité de pression
- 4 allures d'aspiration dont :
  1 Booster : 545 m³/h - 74 dB(A) re1pW*,
  3ème vit : 355 m³/h - 64 dB (A) re1pW*
- 2 filtres à graisses inox – Filtration graisses : A
- Conso/an 92 kWh/an - Energie C
- Coloris Inox, Blanc brilliant

## Hottes Classiques – Largeur 100 cm




**DA 1200** (Design)
- **Largeur 100 cm** - Mixte[1)]
- Commandes par curseur
- Cleancover
- Eclairage LED 2 x 3 W
- Moteur à haute stabilité de pression
- 4 allures d'aspiration dont :
  1 Booster : 545 m³/h - 74 dB(A) re1pW*,
  3ème vit : 355 m³/h - 64 dB (A) re1pW*
- **3 filtres à graisses inox** – Filtration graisses : A
- **Conso/an 90 kWh/an** - Energie C
- Coloris Inox

DA 1260

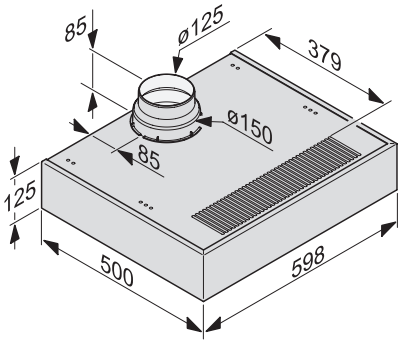


1) Evacuation ou recyclage. Pour les installations en recyclage, pensez à commander les accessoires nécessaires : Kit de recyclage et filtre à charbon. Puissance en m³/h correspondant à la norme EN61591, puissance acoustique dB(A) re1pW correspondant aux normes EN 60704-2-12 et EN 60704

DA 1200

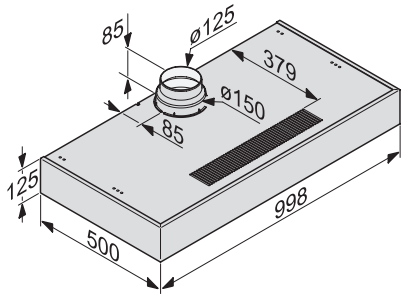


1) Evacuation ou recyclage. Pour les installations en recyclage, pensez à commander les accessoires nécessaires : Kit de recyclage et filtre à charbon. Puissance en m³/h correspondant à la norme EN61591,puissance acoustique dB(A) re1pW correspondant aux normes EN 60704-2-12 et EN 60704

* Puissance en m³/h correspondant à la norme EN61591, puissance acoustique dB(A) re1pW correspondant aux normes EN 60704-2-12 et EN 60704-

# HOTTES

## Groupes filtrants – Largeur 50 cm




Mai 2025




**DAE 1530** (Design)
- Largeur 50 cm - Mixte1)
- Commande EasySwitch: facile d'utilisation
- Eclairage LED 1 x 3,2 W
- Cleancover
- 4 allures d'aspiration dont 1 Booster:
  3ème vit.: 415 m3/h - 53 dB(A)
  Booster: 685 m3/h - 65 dB(A)
- 1 filtre à graisses inox – Filtration graisses : B
- Conso/an 65 kWh/an - Energie B



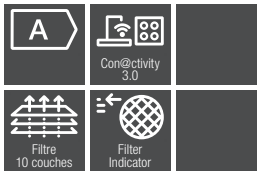


**DA 2558** (Design)
- Largeur 50 cm – Mixte[1)]
- **Touches micro-contact diodes LED**
- Eclairage LED 2 x 3 W
- Cleancover
- Moteur à haute stabilité de pression
- 4 allures d'aspiration dont :
  **1 Booster: 600 m³/h** - 67 dB(A) re1pW*,
  3ème vit : 360 m³/h - 56 dB(A) re1pW*
- **Arrêt différé - Témoin de saturation**
- 1 filtres à graisses inox - Filtration graisses : B
- **Equipée de WifiConn@ct et de Con@ctivity 3.0**
- Conso/an 52 kWh/an - Energie A

## Groupes filtrants – Largeur 60 cm






**DA 2360** (Design)
- **Largeur 60 cm** - Mixte[1)]
- Touches micro-contact diodes LED
- Eclairage LED 2 x 3 W
- Cleancover
- Moteur à haute stabilité de pression
- 4 allures d'aspiration dont :
  1 Booster : 600 m³/h - 64 dB(A) re1pW*,
  3ème vit : 360 m³/h - 52 dB(A) re1pW*
- 1 filtre à graisses inox – Filtration graisses : B
- **Conso/an 49 kWh/an** - Energie A

DAE 1530

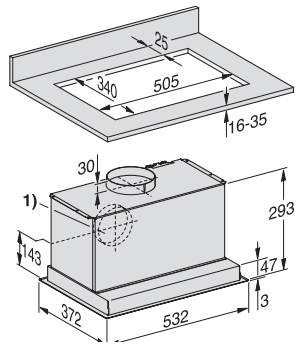


1) Possibilité de positionner le raccord d'évacuation à l'arrière. Evacuation ou recyclage. Pour les installations en recyclage, penser à commander les accessoires nécessaires : Kit de recyclage et filtre à charbon. Puissance en m³/h correspondant à la norme EN61591, puissance acoustique dB(A) re1pW correspondant aux normes EN 60704-2-12 et EN 60704-

DA 2558

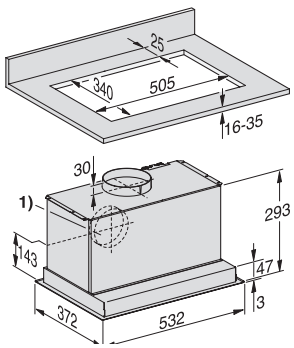


Possibilité de positionner le raccord d'évacuation à l'arrière. Evacuation ou recyclage. Pour les installations en recyclage, penser à commander les accessoires nécessaires : Kit de recyclage DUU151 et filtre à charbon DKF 15-P. Puissance en m³/h correspondant à la norme EN61591, puissance acoustique dB(A) re1pW correspondant aux normes EN 60704-2-12 et EN 60704-

DA 2360

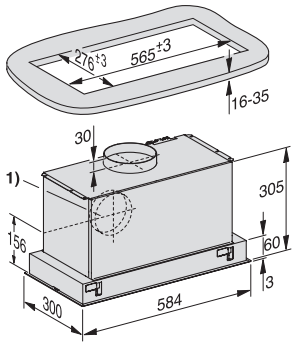


1) Possibilité de positionner le raccord d'évacuation à l'arrière. Evacuation ou recyclage. Pour les installations en recyclage, penser à commander les accessoires nécessaires : Kit de recyclage et filtre à charbon. Puissance en m³/h correspondant à la norme EN61591, puissance acoustique dB(A) re1pW correspondant aux normes EN 60704-2-12 et EN 60704-

 * Puissance en m³/h correspondant à la norme EN61591, puissance acoustique dB(A) re1pW correspondant aux normes EN 60704-2-12 et EN 60704-




**DA 2668** (Design)
- Largeur 60 cm – Mixte[1)]
- Touches micro-contact diodes LED
- **Eclairage LED 2 x 4,5 W**
- Cleancover
- **Moteur ECO à courant continu**
- 4 allures d'aspiration dont :
  **1 Booster : 585 m³/h** - 64 dB(A) re1pW*,
  3ème vit : 365 m³/h - 51 dB(A) re1pW*
- **Arrêt différé - Témoin de saturation**
- 2 filtres à graisses inox - Filtration graisses : A
- **Equipée de WifiConn@ct et de Con@ctivity 3.0**
- Conso/an 28 kWh/an - Energie A+

## Groupes filtrants – Largeur 70 cm




**DA 2578** (Design)
- **Largeur 70 cm** – Mixte[1)]
- Touches micro-contact diodes LED
- Eclairage LED 2 x 3 W
- Cleancover
- Moteur à haute stabilité de pression
- 4 allures d'aspiration dont :
  **1 Booster : 600 m³/h** - 67 dB(A) re1pW*,
  **3ème vit : 360 m³/h** - 56 dB(A) re1pW*
- Arrêt différé - Témoin de saturation
- 2 filtres à graisses inox - Filtration graisses : B
- Equipée de WifiConn@ct et de Con@ctivity 3.0
- Conso/an 52 kWh/an - Energie A

## Groupes filtrants – Largeur 90 cm




**DA 2390** (Design)
- **Largeur 90 cm** - Mixte[1)]
- Touches micro-contact diodes LED
- **Eclairage LED 4 x 3 W**
- Cleancover
- Moteur à haute stabilité de pression
- 4 allures d'aspiration dont :
  1 Booster : 600 m³/h - **64 dB(A) re1pW*,**
  3ème vit : 360 m³/h - **52 dB(A) re1pW***
- 2 filtres à graisses inox – Filtration graisses : A
- Conso/an 55 kWh/an - Energie A

DA 2668

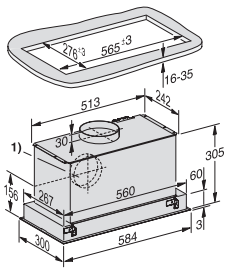


Possibilité de positionner le raccord d'évacuation à l'arrière. Evacuation ou recyclage. Pour les installations en recyclage, penser à commander les accessoires nécessaires : Kit de recyclage DUU151 et filtre à charbon DKF 19-P. Puissance en m³/h correspondant à la norme EN61591, puissance acoustique dB(A) re1pW correspondant aux normes EN 60704-2-12 et EN 60704-

DA 2578

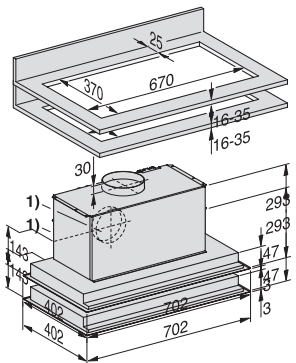


Possibilité de positionner le raccord d'évacuation à l'arrière. Evacuation ou recyclage. Pour les installations en recyclage, penser à commander les accessoires nécessaires : Kit de recyclage DUU151 et filtre à charbon DKF 15-P. Puissance en m³/h correspondant à la norme EN61591, puissance acoustique dB(A) re1pW correspondant aux normes EN 60704-2-12 et EN 60704-

DA 2390

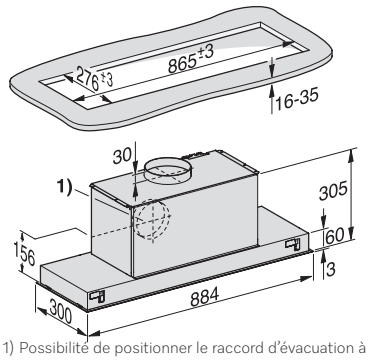


1) Possibilité de positionner le raccord d'évacuation à l'arrière. Evacuation ou recyclage. Pour les installations en recyclage, penser à commander les accessoires nécessaires : Kit de recyclage et filtre à charbon. Puissance en m³/h correspondant à la norme EN61591, puissance acoustique dB(A) re1pW correspondant aux normes EN 60704-2-12 et EN 60704-



* Puissance en m³/h correspondant à la norme EN61591, puissance acoustique dB(A) re1pW correspondant aux normes EN 60704-2-12 et EN 60704-

# HOTTES

## Groupes filtrants – Largeur 90 cm



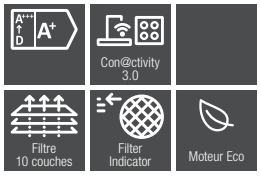


**DA 2698 Inox** (Design)
- Largeur 90 cm – Mixte[1)]
- Touches micro-contact diodes LED
- Eclairage LED 4 x 3 W
- Cleancover
- **Moteur ECO à courant continu**
- 4 allures d'aspiration dont :
  **1 Booster: 640 m³/h - 62 dB(A) re1pW*, 3ème vit: 400 m³/h - 51 dB(A) re1pW***
- **Arrêt différé - Témoin de saturation**
- **2 filtres à graisses inox - Filtration graisses: A**
- **Equipée de WifiConn@ct et de Con@ctivity 3.0**
- Conso/an 29 kWh/an - **Energie A+**



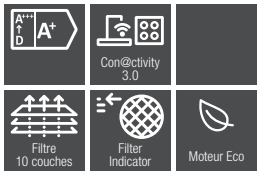


**DA 2698 Blanc brillant** (Design)
- Largeur 90 cm – Mixte[1)]
- Touches micro-contact diodes LED
- Eclairage LED 4 x 3 W
- Cleancover
- Moteur ECO à courant continu
- 4 allures d'aspiration dont :
  1 Booster : 640 m³/h - 62 dB(A) re1pW*, 3ème vit : 400 m³/h - 51 dB(A) re1pW*
- Arrêt différé - Témoin de saturation
- 2 filtres à graisses inox - Filtration graisses : A
- Equipée de WifiConn@ct et de Con@ctivity 3.0
- Conso/an 29 kWh/an - Energie A+

## Groupe filtrant – Largeur 110 cm



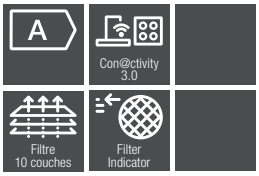


**DA 2518** (Design)
- **Largeur 110 cm** – Mixte[1)]
- Touches micro-contact diodes LED
- Eclairage LED 4 x 3 W
- Cleancover
- Moteur à haute stabilité de pression
- 4 allures d'aspiration dont :
  1 Booster : 600 m³/h - 67 dB(A) re1pW*, 3ème vit : 360 m³/h - 56 dB(A) re1pW*
- Arrêt différé - Témoin de saturation
- **3 filtres à graisses inox** - Filtration graisses : B
- Equipée de WifiConn@ct et de Con@ctivity 3.0
- Conso/an 56 kWh/an - **Energie A**

DA 2698 Inox

DA 2698 Inox EXT A (sans moteur)

DA 2698

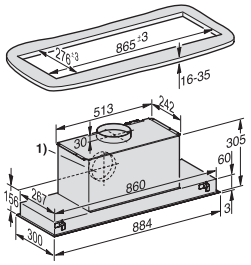


Possibilité de positionner le raccord d'évacuation à l'arrière. Evacuation ou recyclage. Pour les installations en recyclage, penser à commander les accessoires nécessaires : Kit de recyclage DUU151 et filtre à charbon DKF 19-P. Puissance en m³/h correspondant à la norme EN61591, puissance acoustique dB(A) re1pW correspondant aux normes EN 60704-2-12 et EN 60704-

DA 2698

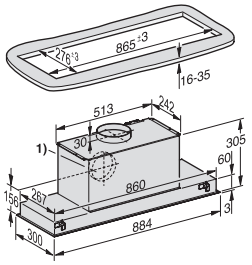


Possibilité de positionner le raccord d'évacuation à l'arrière. Evacuation ou recyclage. Pour les installations en recyclage, penser à commander les accessoires nécessaires : Kit de recyclage DUU151 et filtre à charbon DKF 19-P. Puissance en m³/h correspondant à la norme EN61591, puissance acoustique dB(A) re1pW correspondant aux normes EN 60704-2-12 et EN 60704-

DA 2518

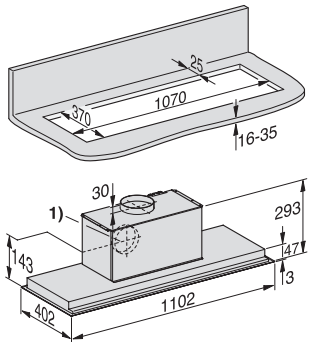


Possibilité de positionner le raccord d'évacuation à l'arrière. Evacuation ou recyclage. Pour les installations en recyclage, penser à commander les accessoires nécessaires : Kit de recyclage DUU151 et filtre à charbon DKF 15-P. Puissance en m³/h correspondant à la norme EN61591, puissance acoustique dB(A) re1pW correspondant aux normes EN 60704-2-12 et EN 60704-

 * Puissance en m³/h correspondant à la norme EN61591, puissance acoustique dB(A) re1pW correspondant aux normes EN 60704-2-12 et EN 60704-

## Groupes filtrants – Largeur 120 cm



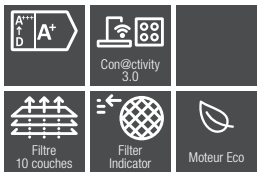


**DA 2628 Inox** (Prestige)

- **Largeur 120 cm** – Mixte
- Touches micro-contact diodes LED
- **Eclairage LED 3 x 4,5 W**
- Cleancover
- **Moteur ECO à courant continu**
- 4 allures d'aspiration dont :
  **1 Booster : 640 m³/h - 62 dB(A) re1pW*,**
  3ème vit : 400 m³/h - 51 dB(A) re1pW*
- Arrêt différé - Témoin de saturation
- **4 filtres à graisses inox - Filtration graisses : A**
- **Equipée de WifiConn@ct et de Con@ctivity 3.0**
- Conso/an 27 kWh/an - **Energie A+**

DA 2628

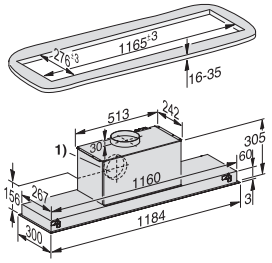


Possibilité de positionner le raccord d'évacuation à l'arrière. Evacuation uniquement. Puissance en m³/h correspondant à la norme EN61591, puissance acoustique dB(A) re1pW correspondant aux normes EN 60704-2-12 et EN 60704-

* Puissance en m³/h correspondant à la norme EN61591, puissance acoustique dB(A) re1pW correspondant aux normes EN 60704-2-12 et EN 60704-

# HOTTES

## Hotte télescopique – Largeur 60 cm






**DAS 2620** (Design)
- Largeur 60 cm – Mixte[1)]
- Commande EasySwitch
- CleanCover
- Eclairage LED 1 x 3,2 W
- 4 allures d'aspiration dont :
  Booster : 555 m³/h 68 dB(A) re 1 pw
  3ème vit : 410 m³/h 61 dB(A) re 1 pw
- 1 filtre à graisses inox - Filtration graisses : A
- Conso/an 42 kWh/an - Energie A

DAS 2620

DAS 2620 EXT (sans moteur)

DAS 2620

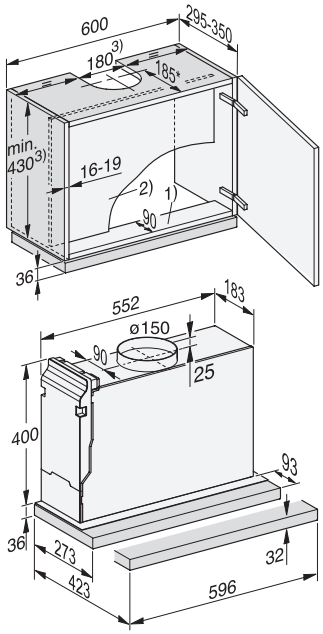


1) L'armoire haute doit disposer dans la zone avant jusqu'à la paroi intermédiaire d'un soubassement. Si l'appareil est monté à l'arrière, par exemple dans le cas d'un montage sur une façade avant, le soubassement doit également être situé de manière correspondante plus en bas.
2) La paroi intermédiaire du placard haut doit pouvoir être retirée.
3) Évacuation ou recyclage avec kit de recyclage DUU 151.
* Dans cette situation de montage, le déflecteur affleure le bord avant du corps de meuble. , Si vous souhaitez positionner la hotte plus en avant ou plus en arrière (par exemple parce qu'elle a un panneau avant), les dimensions doivent être adaptées en conséquence Évacuation d'air: il convient de tenir compte des accessoires installés (par exemple réducteur de bruit) pour les hauteurs de placard et les découpes.
Puissance en m³/h correspondant à la norme EN61591, puissance acoustique dB(A) re1pW correspondant aux normes EN 60704-2-12 et EN 60704



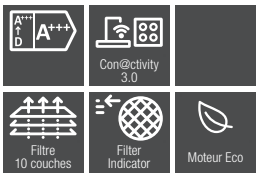


**DAS 4620** (Design)
- Largeur 60 cm – Mixte[1)]
- Commande EasySwitch
- CleanCover
- **Eclairage LED 1 x 3 W avec variateur de luminosité**
- **Moteur ECO à courant continu**
- 4 allures d'aspiration dont :
  **Booster : 600 m³/h 66 dB(A) re 1 pw**
  **3ème vit : 400 m³/h 56 dB(A) re 1 pw**
- **Arrêt différé - Arrêt de sécurité - Témoin de saturation**
- 1 filtre à graisses inox - Filtration graisses : A
- **Equipée de WifiConn@ct et de Con@ctivity 3.0**
- **Conso/an 23 kWh/an - Energie A+++**

Existe en Noir Mat DAS 4620 MASW (Design)

 * Puissance en m³/h correspondant à la norme EN61591, puissance acoustique dB(A) re1pW correspondant aux normes EN 60704-2-12 et EN 60704-

# Hotte télescopique - Largeur 60 cm



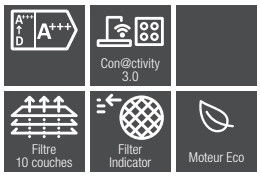


**DAS 4630** (Design)

- Largeur 60 cm – Mixte[1)]
- **Commande SmartControl Yellow**
- CleanCover
- Eclairage LED 1 x 3 W **avec variateur de luminosité sur 3 niveaux**
- Moteur ECO à courant continu
- 4 allures d'aspiration dont :
  Booster : 720 m³/h 70 dB(A) re 1 pw
  3ème vit : 400 m³/h 56 dB(A) re 1 pw
- Arrêt différé - Arrêt de sécurité - Témoin de saturation
- 1 filtre à graisses inox - Filtration graisses : A
- Equipée de WifiConn@ct et de Con@ctivity 3.0
- Conso/an 23,5 kWh/an - Energie A+++

DAS 4620

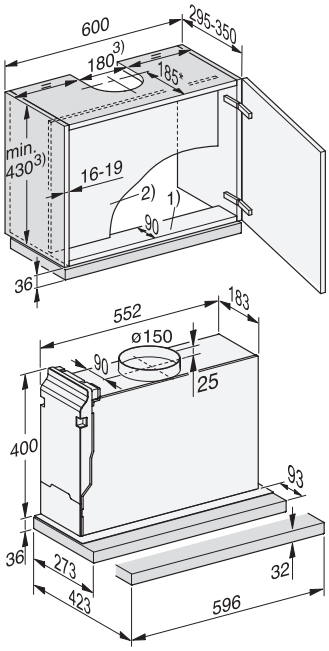


1) La partie avant de l'élément haut doit être équipée d'un soubassement pour fixer la hotte aspirante. Si l'appareil est monté plus en arrière, par ex. pour accueillir un panneau avant, la profondeur de l'étagère doit être plus profonde en conséquence.
2) La paroi intermédiaire du placard haut doit pouvoir être retirée.
3) Évacuation ou recyclage avec kit de recyclage DUU 151.
* Dans cette situation de montage, le déflecteur affleure le bord avant du corps de meuble. , Si vous souhaitez positionner la hotte plus en avant ou plus en arrière (par exemple parce qu'elle a un panneau avant), les dimensions doivent être adaptées en conséquence
Évacuation d'air: il convient de tenir compte des accessoires installés (par exemple réducteur de bruit) pour les hauteurs de placard et les découpes.
Puissance en m³/h correspondant à la norme EN61591, puissance acoustique dB(A) re1pW correspondant aux normes EN 60704-2-12 et EN 60704

DAS 4630

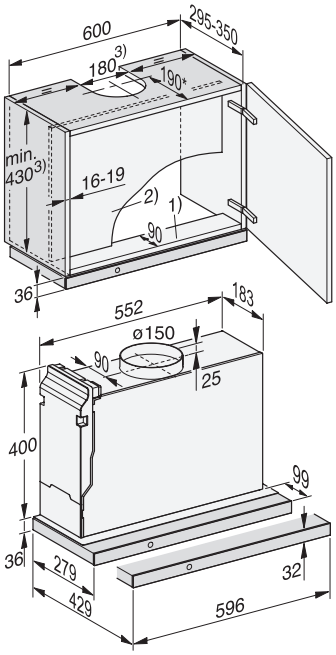


1) La partie avant de l'élément haut doit être équipée d'un soubassement pour fixer la hotte aspirante. Si l'appareil est monté plus en arrière, par ex. pour accueillir un panneau avant, la profondeur de l'étagère doit être plus profonde en conséquence.
2) La paroi intermédiaire du placard haut doit pouvoir être retirée.
3) Évacuation ou recyclage avec kit de recyclage DUU 151.
* Dans cette situation de montage, le déflecteur affleure le bord avant du corps de meuble. , Si vous souhaitez positionner la hotte plus en avant ou plus en arrière (par exemple parce qu'elle a un panneau avant), les dimensions doivent être adaptées en conséquence
Évacuation d'air: il convient de tenir compte des accessoires installés (par exemple réducteur de bruit) pour les hauteurs de placard et les découpes.
Puissance en m³/h correspondant à la norme EN61591, puissance acoustique dB(A) re1pW correspondant aux normes EN 60704-2-12 et EN 60704



* Puissance en m³/h correspondant à la norme EN61591, puissance acoustique dB(A) re1pW correspondant aux normes EN 60704-2-12 et EN 60704-

## Hotte télescopique – Largeur 60 cm

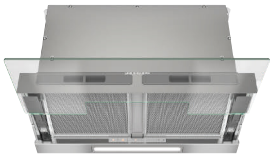

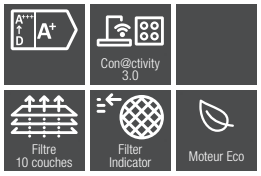


**DAS 4640** (Design)
- Largeur 60 cm – Mixte[1)]
- Commande EasySwitch
- **Finition Verre**
- CleanCover
- Eclairage LED 1 x 3 W avec variateur de luminosité
- Moteur ECO à courant continu
- 4 allures d'aspiration dont :
  Booster : 625 m³/h 64 dB(A) re 1 pw
  3ème vit : 400 m³/h 52 dB(A) re 1 pw
- Arrêt différé - Arrêt de sécurité - Témoin de saturation
- **2 filtres à graisses inox** - Filtration graisses : B
- Equipée de WifiConn@ct et de Con@ctivity 3.0
- Conso/an 27 kWh/an - Energie A+

DAS 4640

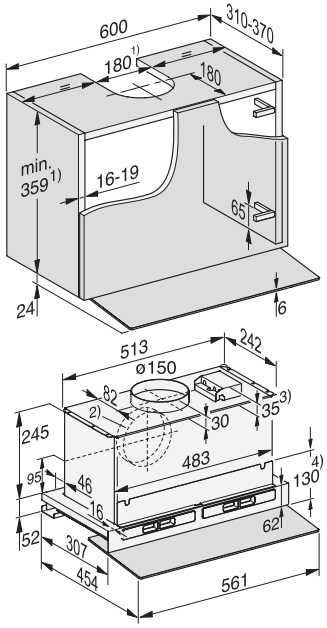


1) Évacuation ou recyclage avec kit de recyclage DUU 151.
2) Possibilité de positionner le raccord d'évacuation à l'arrière.
3) Accessoire module DSM
Il convient de tenir compte des accessoires installés (par exemple réducteur de bruit, kit pour évacuaton en recyclage, module DSM) pour les hauteurs de placard et les découpes.
Puissance en m³/h correspondant à la norme EN61591, puissance acoustique dB(A) re1pW correspondant aux normes EN 60704-2-12 et EN 60704



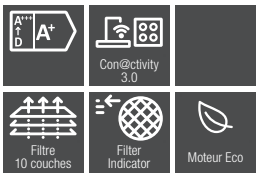


**DAS 8630** (Prestige)
- Largeur 60 cm – Mixte[1)]
- **Commande SmartControl White**
- CleanCover
- Eclairage LED 1 x 3 W avec variateur de luminosité **sur 3 niveaux**
- Moteur ECO à courant continu
- 4 allures d'aspiration dont 2 boosters:
  Booster : 880 m³/h 71 dB(A) re 1 pw
  3ème vit : 400 m³/h 52 dB(A) re 1 pw
- Arrêt différé - Arrêt de sécurité - Témoin de saturation
- 2 filtres à graisses inox - Filtration graisses : B
- Equipée de WifiConn@ct et de Con@ctivity 3.0
- Conso/an 27 kWh/an - Energie A+

 * Puissance en m³/h correspondant à la norme EN61591, puissance acoustique dB(A) re1pW correspondant aux normes EN 60704-2-12 et EN 60704-

# Hotte télescopique –
# Largeur 90 cm



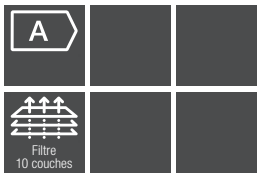


**DAS 2920** (Design)
- Largeur 90 cm – Mixte[1)]
- Commande EasySwitch
- CleanCover
- Eclairage LED 1 x 3,2 W
- 4 allures d'aspiration dont :
  Booster : 555 m³/h 68 dB(A) re 1 pw
  3ème vit : 410 m³/h 61 dB(A) re 1 pw
- 1 filtre à graisses inox - Filtration graisses : A
- Conso/an 42 kWh/an - Energie A

DAS 2920

DAS 2920 EXT (sans moteur)

DAS 8630

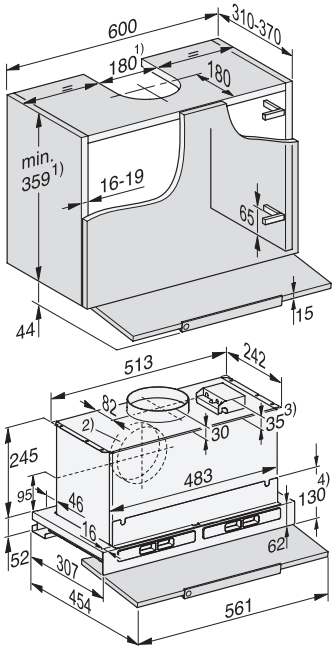


1) Évacuation ou recyclage avec kit de recyclage DUU 151.
2) Possibilité de positionner le raccord d'évacuation à l'arrière.
3) Accessoire module DSM
Il convient de tenir compte des accessoires installés (par exemple réducteur de bruit, kit pour évacuaton en recyclage, module DSM) pour les hauteurs de placard et les découpes.
Puissance en m³/h correspondant à la norme EN61591, puissance acoustique dB(A) re1pW correspondant aux normes EN 60704-2-12 et EN 60704

DAS 2920

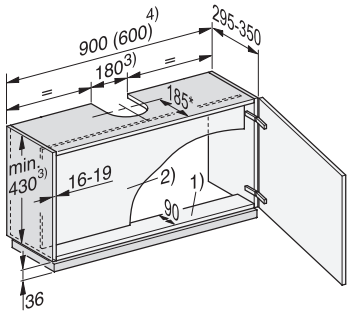


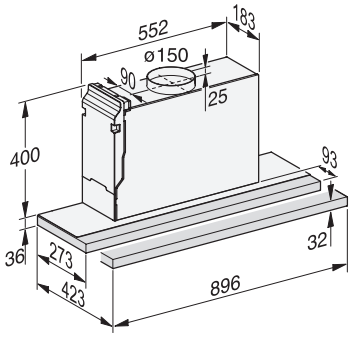


1) L'armoire haute doit disposer dans la zone avant jusqu'à la paroi intermédiaire d'un soubassement. Si l'appareil est monté à l'arrière, par exemple lors du montage d'une façade avant, le soubassement doit également être installé plus bas.
2) La paroi intermédiaire du placard haut doit être retirée.
3) Évacuation ou recyclage avec kit de recyclage DUU 151.
* Dans cette situation de montage, le déflecteur affleure le bord avant du corps de meuble. , Si vous souhaitez positionner la hotte plus en avant ou plus en arrière (par exemple parce qu'elle a un panneau avant), les dimensions doivent être adaptées en conséquence
Évacuation d'air: il convient de tenir compte des accessoires installés (par exemple réducteur de bruit) pour les hauteurs de placard et les découpes.
Puissance en m³/h correspondant à la norme EN61591, puissance acoustique dB(A) re1pW correspondant aux normes EN 60704-2-12 et EN 60704



* Puissance en m³/h correspondant à la norme EN61591, puissance acoustique dB(A) re1pW correspondant aux normes EN 60704-2-12 et EN 60704-

# HOTTES

## Hotte télescopique - Largeur 90 cm





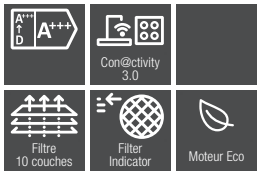


**DAS 4920** (Design)
- Largeur 90 cm – Mixte[1)]
- Commande EasySwitch
- CleanCover
- Eclairage LED 1 x 3 W **avec variateur de luminosité**
- **Moteur ECO à courant continu**
- 4 allures d'aspiration dont :
  **Booster : 600 m³/h 66 dB(A) re 1 pw**
  **3ème vit : 400 m³/h 56 dB(A) re 1 pw**
- **Arrêt différé - Arrêt de sécurité - Témoin de saturation**
- 1 filtre à graisses inox - Filtration graisses : A
- **Equipée de WifiConn@ct et de Con@ctivity 3.0**
- Conso/an 23 kWh/an - **Energie A+++**

Existe en Noir Mat DAS 4920 MASW (Design)

DAS 4920

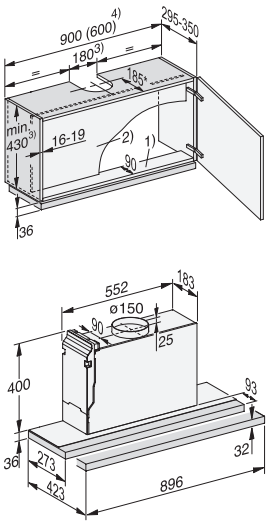


1) La partie avant de l'élément haut doit être équipée d'un soubassement pour fixer la hotte aspirante. Si l'appareil est monté plus en arrière, par ex. pour accueillir un panneau avant, la profondeur de l'étagère doit être plus profonde en conséquence.
2) La paroi intermédiaire du placard haut doit pouvoir être retirée.
3) Évacuation ou recyclage avec kit de recyclage DUU 151.
* Dans cette situation de montage, le déflecteur affleure le bord avant du corps de meuble. , Si vous souhaitez positionner la hotte plus en avant ou plus en arrière (par exemple parce qu'elle a un panneau avant), les dimensions doivent être adaptées en conséquence
Évacuation d'air: il convient de tenir compte des accessoires installés (par exemple réducteur de bruit) pour les hauteurs de placard et les découpes.
Puissance en m³/h correspondant à la norme EN61591, puissance acoustique dB(A) re1pW correspondant aux normes EN 60704-2-12 et EN 60704



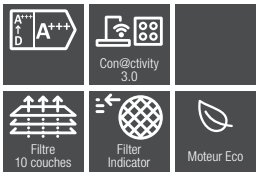


**DAS 4930** (Design)
- Largeur 90 cm – Mixte[1)]
- **Commande SmartControl Yellow**
- CleanCover
- Eclairage LED 1 x 3 W **avec variateur de luminosité sur 3 niveaux**
- Moteur ECO à courant continu
- 4 allures d'aspiration dont :
  **Booster : 720 m³/h 70 dB(A) re 1 pw**
  3ème vit : 400 m³/h 56 dB(A) re 1 pw
- Arrêt différé - Arrêt de sécurité - Témoin de saturation
- 1 filtre à graisses inox - Filtration graisses : A
- Equipée de WifiConn@ct et de Con@ctivity 3.0
- Conso/an 23 kWh/an - Energie A+++

 * Puissance en m³/h correspondant à la norme EN61591, puissance acoustique dB(A) re1pW correspondant aux normes EN 60704-2-12 et EN 60704-

# Hotte télescopique – Largeur 90 cm

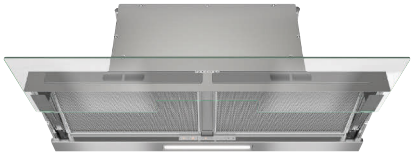

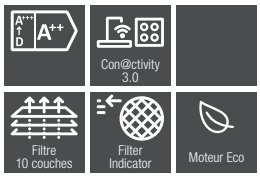


**DAS 4940** (Design)

- Largeur 90 cm – Mixte[1)]
- **Commande EasySwitch**
- **Finition verre**
- CleanCover
- Eclairage LED 1 x 3 W avec variateur de luminosité
- Moteur ECO à courant continu
- 4 allures d'aspiration dont :
  Booster : 625 m³/h 64 dB(A) re 1 pw
  3ème vit : 400 m³/h 52 dB(A) re 1 pw
- Arrêt différé - Arrêt de sécurité - Témoin de saturation
- **2 filtres à graisses inox** - Filtration graisses : B
- Equipée de WifiConn@ct et de Con@ctivity 3.0
- Conso/an 25 kWh/an - Energie A++

DAS 4930

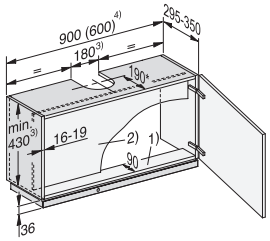


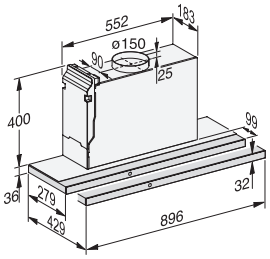


1) La partie avant de l'élément haut doit être équipée d'un soubassement pour fixer la hotte aspirante. Si l'appareil est monté plus en arrière, par ex. pour accueillir un panneau avant, la profondeur de l'étagère doit être plus profonde en conséquence.
2) La paroi intermédiaire du placard haut doit pouvoir être retirée.
3) Évacuation ou recyclage avec kit de recyclage DUU 151.
* Dans cette situation de montage, le déflecteur affleure le bord avant du corps de meuble. , Si vous souhaitez positionner la hotte plus en avant ou plus en arrière (par exemple parce qu'elle a un panneau avant), les dimensions doivent être adaptées en conséquence
Évacuation d'air: il convient de tenir compte des accessoires installés (par exemple réducteur de bruit) pour les hauteurs de placard et les découpes.
Puissance en m³/h correspondant à la norme EN61591, puissance acoustique dB(A) re1pW correspondant aux normes EN 60704-2-12 et EN 60704

DAS 4940

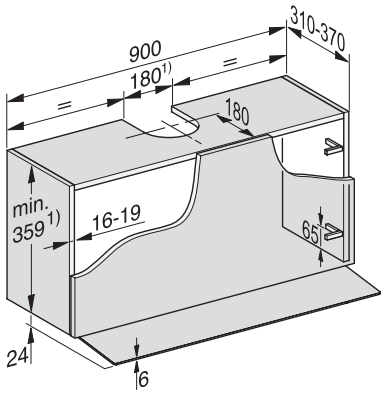


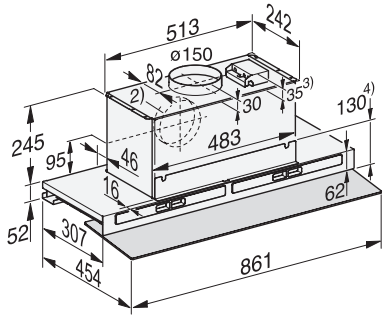


1) Évacuation ou recyclage avec kit de recyclage DUU 151.
2) Possibilité de positionner le raccord d'évacuation à l'arrière.
3) Accessoire module DSM
Il convient de tenir compte des accessoires installés (par exemple réducteur de bruit, kit pour évacuaton en recyclage, module DSM) pour les hauteurs de placard et les découpes.
Puissance en m³/h correspondant à la norme EN61591, puissance acoustique dB(A) re1pW correspondant aux normes EN 60704-2-12 et EN 60704



* Puissance en m³/h correspondant à la norme EN61591, puissance acoustique dB(A) re1pW correspondant aux normes EN 60704-2-12 et EN 60704-

# HOTTES



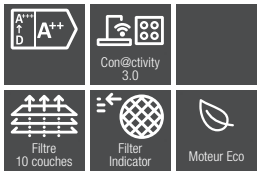


**DAS 8930** (Prestige)

- Largeur 90 cm – Mixte[1)]
- **Commande SmartControl White**
- CleanCover
- Eclairage LED 1 x 3 W avec variateur de luminosité **sur 3 niveaux**
- Moteur ECO à courant continu
- 4 allures d'aspiration dont 2 boosters:
  Booster : 880 m³/h 71 dB(A) re 1 pw
  3ème vit : 400 m³/h 52 dB(A) re 1 pw
- Arrêt différé - Arrêt de sécurité - Témoin de saturation
- 2 filtres à graisses inox - Filtration graisses : B
- Equipée de WifiConn@ct et de Con@ctivity 3.0
- Conso/an 25 kWh/an - Energie A++

DAS 8930

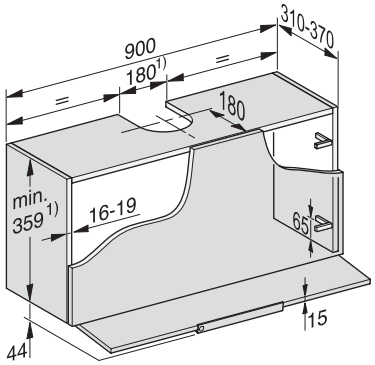


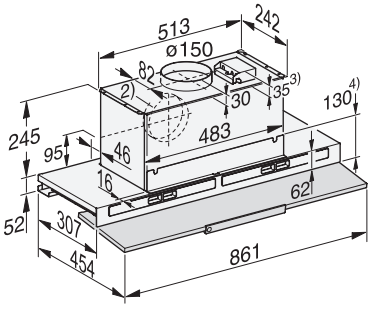


1) Évacuation ou recyclage avec kit de recyclage DUU 151.
2) Possibilité de positionner le raccord d'évacuation à l'arrière.
3) Accessoire module DSM
Il convient de tenir compte des accessoires installés (par exemple réducteur de bruit, kit pour évacuaton en recyclage, module DSM) pour les hauteurs de placard et les découpes.
Puissance en m³/h correspondant à la norme EN61591, puissance acoustique dB(A) re1pW correspondant aux normes EN 60704-2-12 et EN 60704

 * Puissance en m³/h correspondant à la norme EN61591, puissance acoustique dB(A) re1pW correspondant aux normes EN 60704-2-12 et EN 60704-

# Hotte murale box inox – Largeur 60 cm




**DAW 1620 Active** (Design)
- Largeur 60 cm - Mixte
- Boutons de commande EasySwitch
- Eclairage LED 1 x 3,2 W
- 2 allures d'aspiration dont
  1 Booster : 640m³/h - 70 dB (A) re1pW*,
  2ème vit. : 395 m³/h - 62 dB (A) re1pW*
- 2 filtres à graisses inox - Filtration B
- Conso/an 49,9 kWh/an - Energie A




**PUR 68 W** (Design)
- Largeur 60 cm - Mixte[1)]
- Touches micro-contact/diodes
- Eclairage LED 2 x 3 W
- **Cleancover**
- 4 allures d'aspiration dont
  1 Booster : 650m³/h - 67 dB (A) re1pW*,
  3ème vit. : 395 m³/h - 56 dB (A) re1pW*
- 2 filtres à graisses inox - Filtration A
- Conso/an 47 kWh/an - Energie A




**PUR 68 W masw** (Design)
- Largeur 60 cm - Mixte1)
- Touches micro-contact/diodes
- Eclairage LED 2 x 3 W
- Cleancover
- 4 allures d'aspiration dont
  1 Booster : 650m³/h - 67 dB (A) re1pW*,
  3ème vit. : 395 m³/h - 56 dB (A) re1pW*
- 2 filtres à graisses inox - Filtration A
- Conso/an 47 kWh/an - Energie A

DAW 1620 Active

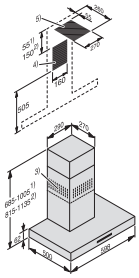

1) Evacuation air
2) Air recyclé
3) Sortie d'air en cas de montage vers le haut de l'air Recyclé
4 + 5) Zone d'installation (en cas d'air recyclé seulement
4) Evacuation ou recyclage. Pour les installations en recyclage, penser à commander les accessoires nécessaires : Kit de recyclage DKFS 36-P pour une première installation (kit + filtre à charbon), puis le filtre à charbon seul DKF 36-P si besoin de remplacer.
Puissance en m³/h correspondant à la norme EN61591, puissance acoustique dB(A) re1pW correspondant aux normes EN 60704-2-12 et EN 60704-

PUR 68 W

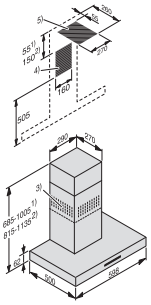

1) Evacuation air
2) Air recyclé
3) Sortie d'air en cas de montage vers le haut de l'air Recyclé
4 + 5) Zone d'installation (en cas d'air recyclé seulement
4) Evacuation ou recyclage. Pour les installations en recyclage, penser à commander les accessoires nécessaires : Kit de recyclage et filtre à charbon.
Puissance en m³/h correspondant à la norme EN61591, puissance acoustique dB(A) re1pW correspondant aux normes EN 60704-2-12 et EN 60704-

PUR 68 W masw

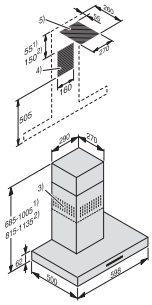

1) Evacuation air
2) Air recyclé
3) Sortie d'air en cas de montage vers le haut de l'air Recyclé
4 + 5) Zone d'installation (en cas d'air recyclé seulement
4) Evacuation ou recyclage. Pour les installations en recyclage, penser à commander les accessoires nécessaires : Kit de recyclage et filtre à charbon.
Puissance en m³/h correspondant à la norme EN61591, puissance acoustique dB(A) re1pW correspondant aux normes EN 60704-2-12 et EN 60704-



* Puissance en m³/h correspondant à la norme EN61591, puissance acoustique dB(A) re1pW correspondant aux normes EN 60704-2-12 et EN 60704-

# HOTTES

## Hotte murale box inox — Largeur 90 cm



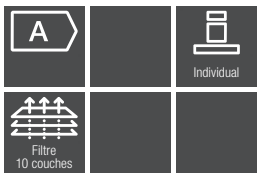


**DAW 1920 Active** (Design)
- Largeur 90 cm - Mixte
- Boutons de commande EasySwitch
- Eclairage LED 1 x 3,2 W
- 2 allures d'aspiration dont
  1 Booster : 645m³/h - 71 dB (A) re1pW*,
  2ème vit. : 400 m³/h - 62 dB (A) re1pW*
- 3 filtres à graisses inox - Filtration B
- Conso/an 49,8 kWh/an - Energie A



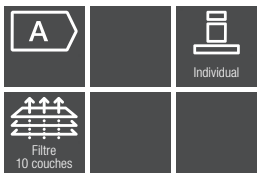


**PUR 98 W** (Design)
- Largeur 90 cm - Mixte[1)]
- Touches micro-contact/diodes
- Eclairage LED 3 x 3 W
- **Cleancover**
- 4 allures d'aspiration dont
  1 Booster : 650m³/h - 67 dB (A) re1pW*,
  3ème vit. : 395 m³/h - 56 dB (A) re1pW*
- 3 filtres à graisses inox - Filtration A
- Conso/an 50 kWh/an - Energie A






**PUR 98 W masw** (Design)
- Largeur 90 cm - Mixte[1)]
- Touches micro-contact/diodes
- Eclairage LED 3 x 3 W
- Cleancover
- 4 allures d'aspiration dont
  1 Booster : 650m³/h - 67 dB (A) re1pW*,
  3ème vit. : 395 m³/h - 56 dB (A) re1pW*
- 3 filtres à graisses inox - Filtration A
- Conso/an 50 kWh/an - Energie A

DAW 1920 Active

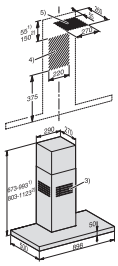

1) Evacuation air
2) Air recyclé
3) Sortie d'air en cas de montage vers le haut de l'air Recyclé
4 + 5) Zone d'installation (en cas d'air recyclé seulement
4) Evacuation ou recyclage. Pour les installations en recyclage, penser à commander les accessoires nécessaires : Kit de recyclage DKFS 36-P pour une première installation (kit + filtre à charbon), puis le filtre à charbon seul DKF 36-P si besoin de remplacer.
Puissance en m³/h correspondant à la norme EN61591, puissance acoustique dB(A) re1pW correspondant aux normes EN 60704-2-12 et EN 60704-

PUR 98 W

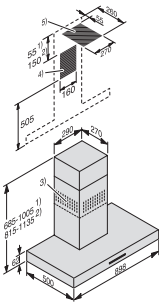

1) Evacuation air
2) Air recyclé
3) Sortie d'air en cas de montage vers le haut de l'air Recyclé
4 + 5) Zone d'installation (en cas d'air recyclé seulement
4) Evacuation ou recyclage. Pour les installations en recyclage, penser à commander les accessoires nécessaires : Kit de recyclage et filtre à charbon.
Puissance en m³/h correspondant à la norme EN61591, puissance acoustique dB(A) re1pW correspondant aux normes EN 60704-2-12 et EN 60704-

PUR 98 W masw

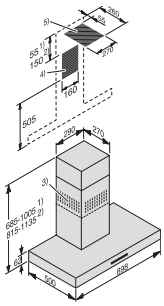

1) Evacuation air
2) Air recyclé
3) Sortie d'air en cas de montage vers le haut de l'air Recyclé
4 + 5) Zone d'installation (en cas d'air recyclé seulement
4) Evacuation ou recyclage. Pour les installations en recyclage, penser à commander les accessoires nécessaires : Kit de recyclage et filtre à charbon.
Puissance en m³/h correspondant à la norme EN61591, puissance acoustique dB(A) re1pW correspondant aux normes EN 60704-2-12 et EN 60704-

 * Puissance en m³/h correspondant à la norme EN61591, puissance acoustique dB(A) re1pW correspondant aux normes EN 60704-2-12 et EN 60704-

## Hotte murale box inox et verre
## Largeur 90 cm



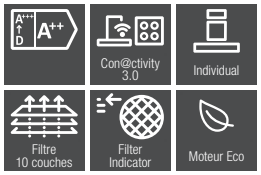


**DA 4298 W** (Design)
- Largeur 90 cm – Mixte[1)]
- Touches micro-contact diodes LED
- Eclairage LED 3 x 3 W
- Cleancover
- **Moteur ECO à courant continu**
- 4 allures d'aspiration dont :
  1 Booster : 630 m³/h – 64 dB(A) re 1 pW***,
  3ème vit. : 390 m³/h – 52 dB(A) re 1 pW***
- **Témoins de saturation, Arrêt différé**
- **Equipée de WifiConn@ct et de Con@ctivity 3.0**
- 3 filtres à graisse inox – Filtration A
- **Conso/an 27 kWh/an – Energie A++**

DA 4298 W



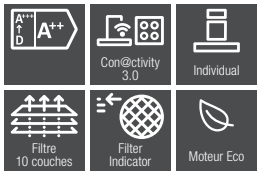


**DA 6698 W IN** (Prestige)
- Largeur 90 cm – Mixte[1)]
- Touches sensitives rétroéclairées sur verre
- Eclairage LED 3 x 3 W
- Cleancover
- Moteur ECO à courant continu
- 4 allures d'aspiration dont :
  1 Booster : 640 m³/h – 63 dB(A) re 1 pW***,
  3ème vit. : 400 m³/h – 52 dB(A) re 1 pW***
- Témoins de saturation, Arrêt différé
- Equipée de WifiConn@ct et Con@ctivity 3.0
- 3 filtres à graisse inox – Filtration A
- Conso/an 25 kWh/an – Energie A++

DA 4298 W EXT A (sans moteur)

DA 4298 W

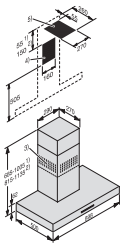

1) Evacuation d'air
2) Air recyclé
3) Sortie d'air en cas de montage vers le haut de l'air Recyclé
4+5) Zone d'installation (en cas d'air recyclé seulement) Evacuation ou recyclage. Pour les installations en recyclage, penser à commander les accessoires nécessaires : Kit de recyclage DUW20 et filtre à charbon DFK12-P ou DKF12-R. Puissance en m³/h correspondant à la norme EN61591, puissance acoustique dB(A) re1pW correspondant aux normes EN 60704-2-12 et EN 60704-

DA 6698 W

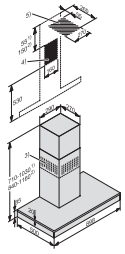

1) Evacuation d'air
2) Air recyclé
3) Sortie d'air en cas de montage vers le haut de l'air Recyclé
4+5) Zone d'installation (en cas d'air recyclé seulement) Evacuation ou recyclage. Pour les installations en recyclage, penser à commander les accessoires nécessaire s: Kit de recyclage DUW20 et filtre à charbon DFK12-P ou DKF12-R. Puissance en m³/h correspondant à la norme EN61591, puissance acoustique dB(A) re1pW correspondant aux normes EN 60704-2-12 et EN 60704-

* Puissance en m³/h correspondant à la norme EN61591, puissance acoustique dB(A) re1pW correspondant aux normes EN 60704-2-12 et EN 60704-

# HOTTES

## Hottes îlot box






**PUR 98 D**
- Dimension 90 x 60 cm - Mixte[1)]
- Touches micro-contact/diodes
- Eclairage LED 4 x 3 W
- Cleancover
- 4 allures d'aspiration dont
  1 Booster : 650m³/h - 69 dB (A) re1pW*,
  3ème vit. : 400 m³/h - 57 dB (A) re1pW*
- 3 filtres à graisses inox - Filtration A
- Conso/an 52 kWh/an- Energie A

## Hotte îlot design



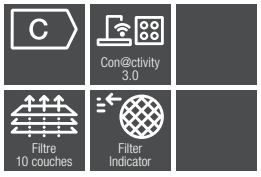


**DA 6708 D Aura** (Prestige)
- **Dimensions 100 x 70 cm – Recyclage**
- Touches sensitives rétroéclairées sur verre
- Eclairage LED 4 x 3 W
- Cleancover
- 2 moteurs à haute stabilité de pression
- 4 allures d'aspiration dont :
  1 Booster : 620 m³/h – 74 dB(A) re 1 pW***,
  3ème vit. : 470 m³/h – 67 dB(A) re 1 pW***
- Témoins de saturation, Arrêt différé
- Equipée de WifiConn@ct et de
  Con@ctivity 3.0
- 2 filtres à graisse inox – Filtration B
- Conso/an 81 kWh/an – Energie C
- Inox



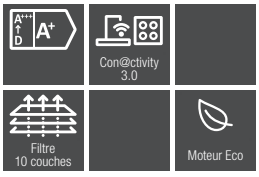


**DA 7378 D Aura 4.0** (Prestige)
- **Uniquement sur commande, livrée sous 4 à 6 semaines**
- Dim Ø 50-70 x 44 cm - Recyclage
- Touche micro-contact LED
- Éclairage **MyAmbientLight LED 2 x 5 W**
- Cleancover
- **Diffuseur de parfum AmbientFragrance**
- **Capteur d'humidité HumidityBalance**
- Moteur ECO à courant continu
- 4 allures d'aspirations dont :
  1 Booster : 600 m³/h – 73 dB(A) re 1 pW***,
  3ème vit. : 440 m³/h – 66 dB(A) re 1 pW***
- 2 filtres à graisses inox – Filtration A
- Equipée de Con@ctivity 3.0
- Conso/an 32 kWh, Energie A+
- Blanc brillant

PUR 98 D

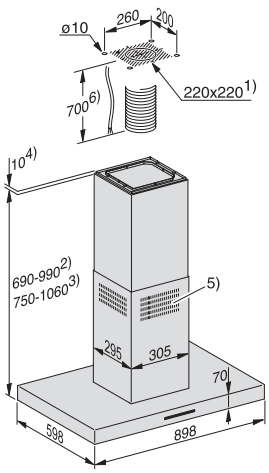


DA 6708 D

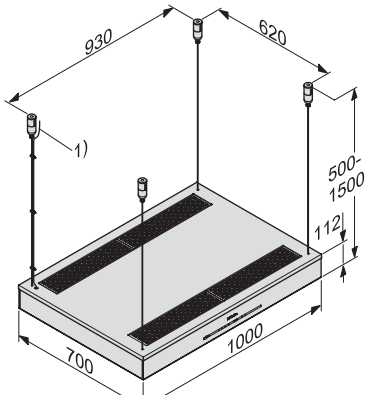


Câble d'alimentation
L'écart entre le plafond ou des meubles fixés au-dessus de la hotte doit être d'au moins 300 mm.

DA 7378 D Aura

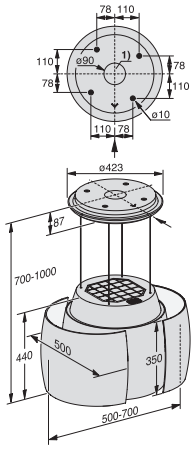



* Puissance en m³/h correspondant à la norme EN61591, puissance acoustique dB(A) re1pW correspondant aux normes EN 60704-2-12 et EN 60704-

## Domino Hotte 12 cm



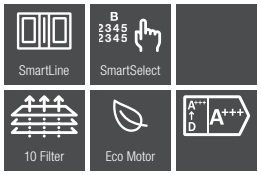


**CSDA 7001 FL** (Prestige)
- Encastrement standard ou à fleur de plan
- Domino hotte mixte
- A positionner entre deux dominos ou latéralement de part et d'autre d'une table de cuisson compatible
- Cleancover
- Moteur Eco à courant continu
- 4 allures d'aspiration dont 1 Booster : 535 m³/h - 70 dB(A) re1pW*, 3ème vit : 440 m³/h - 66 dB(A) re1pW*
- Commande frontale à touches sensitives SmartSelect
- Affichage ambré
- 1 filtre à graisses inox – Filtration A
- Déflecteur amovible
- Conso/an 25 kWh/an – Energie A++
- Puissance totale : 170 W
- Arrêt de sécurité, arrêt différé

CSDA 7001 FL

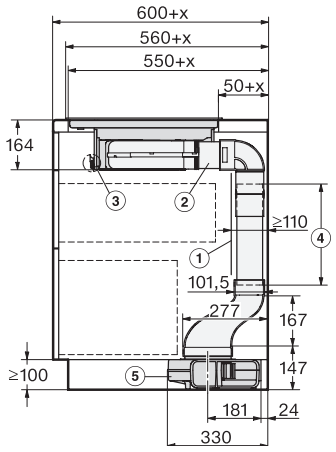


## Hottes de plan de travail



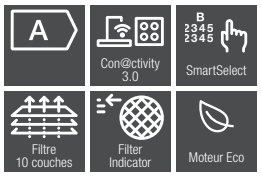


**DAD 4841 Levantar** (Prestige)
- Dim. ouverte 91,6 x 30 cm
- Mixte
- Commande SmartControl Yellow
- Eclairage LED 1 x 11.2W / 400 LUX avec variateur de luminosité sur 3 niveaux
- Cleancover
- Moteur ECO à courant continu
- 5 allures d'aspiration dont 2 boosters : Booster : 640 m³/h - 72 dB(A) re1pW*, 3ème vit : 440 m³/h - 62 dB(A) re1pW*
- Témoins de saturation, Arrêt différé
- 2 filtres à graisses inox - Filtration B
- Equipée de Con@ctivity 3.0
- Conso/an 42 kWh/an -Energie A
- Installation Plug&Play avec DUP 150
- Kit de recyclage en option DUU 600
- Barrette de jonction fournie pour, si besoin, installer la hotte et la table de cuisson dans une seule découpe

DAD 4841

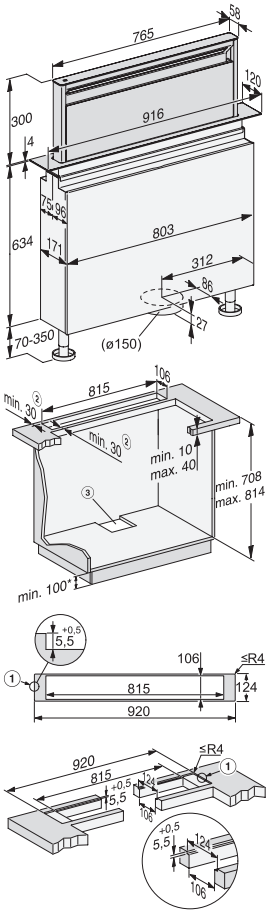


1) Découpe en escalier pour une installation encastrée dans des plans de travail en pierre (granit, marbre).
2) Assurez-vous que les matériaux soient suffisamment stables.
3) Découpe pour conduit d'aération Ø 150 mm.
* Requis uniquement lorsque des conduits plats ou le kit de recyclage DUU 600 sont utilisés.

* Puissance en m³/h correspondant à la norme EN61591, puissance acoustique dB(A) re1pW correspondant aux normes EN 60704-2-12 et EN 60704-

## Hottes de plan de travail



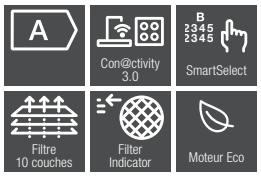


**DAD 4941 Levantar** (Prestige)

- **Dim. ouverte 93,6 x 30 cm**
- Mixte
- Commande SmartControl Yellow
- Eclairage LED 1 x 11.2W / 400 LUX avec variateur de luminosité sur 3 niveaux
- Cleancover
- Moteur ECO à courant continu
- 5 allures d'aspiration dont 2 boosters : Booster : 640 m³/h - 72 dB(A) re1pW*, 3ème vit : 440 m³/h - 62 dB(A) re1pW*
- Témoins de saturation, Arrêt différé
- 2 filtres à graisses inox - Filtration B
- Equipée de Con@ctivity 3.0
- Conso/an 42 kWh/an -Energie A
- Installation Plug&Play avec DUP 150
- Kit de recyclage en option DUU 600
- Barrette de jonction fournie pour, si besoin, installer la hotte et la table de cuisson dans une seule découpe

DAD 4941

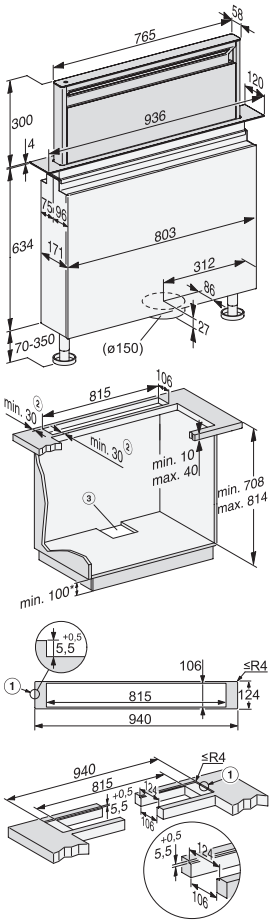


1) Découpe en escalier pour une installation encastrée dans des plans de travail en pierre (granit, marbre).
2) Assurez-vous que les matériaux soient suffisamment stables.
3) Découpe pour conduit d'aération Ø 150 mm.
* Requis uniquement lorsque des conduits plats ou le kit de recyclage DUU 600 sont utilisés.

 * Puissance en m³/h correspondant à la norme EN61591, puissance acoustique dB(A) re1pW correspondant aux normes EN 60704-2-12 et EN 60704-

# HOTTES

## Hottes décoratives murales

### Largeur 60 cm






**DAH 1650 OBSW Active** (Design)
**Disponible Mai 2024**
- Largeur 60 cm – Mixte
- Commande ComfortSelect
- Eclairage LED 1 x 3,2 W
- 4 allures d'aspiration dont
  1 Booster : 635 m³/h - 69 dB (A)
  3ème vit. : 405 m³/h - 60 dB (A)
- 2 filtres à graisses inox - filtration C
- Conso/an 57 kWh/an - Energie B
- Noir obsidien



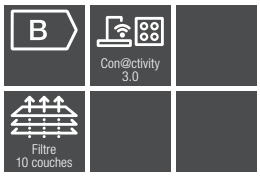


**DAH 2660 OBSW Escala** (Design)
**Disponible Mai 2024**
- Largeur 60 cm - Mixte
- **Cleancover**
- **Equipée WifiConn@ct et Con@ctivity 3.0**
- Commande ComfortSelect
- Eclairage LED 1 x 3,2 W
- 4 allures d'aspiration dont
  **1 Booster : 675 m³/h - 64 dB (A)**
  **3ème vit. : 415 m³/h - 52 dB (A)**
- 2 filtres à graisses inox - filtration C
- Conso 72 kWh/an – Energie B
- Noir obsidien

### Design verre
### Largeur 88 cm



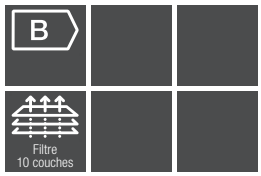


**DA 9092 W Screen** (Design)
- **Largeur 88 cm** - Mixte[1] -
  Fût DADC 9000 en option
- Cleancover
- Touches sensitives sur verre
- Possibilité de fixer une tablette pour aromates
- Eclairage LED 1 x 3,2 W
- Moteur à courant continu
- 4 allures d'aspiration dont :
  1 Booster : 670 m³/h - 62 db(A) re1pW*
  3ème vit. : 415 m³/h - 50 db(A) re1pW*
- 1 filtre à graisses inox - Filtration A
- Conso/an 67,7 kW/an - Energie B
- Noir obsidien, Gris graphite

DAH 1650 OBSW

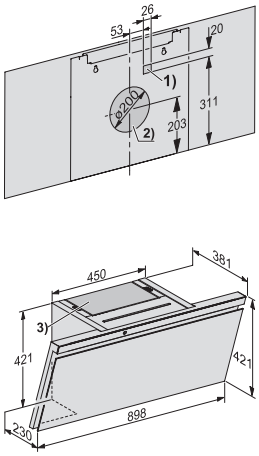


Pour les installations en recyclage, penser à commander le filtre à charbon DKF 29-P, DKF29-R ou DKF 29-S

DAH 2660 OBSW Escala

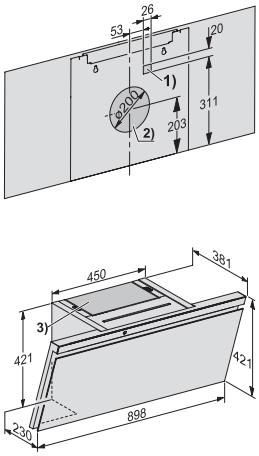


Pour les installations en recyclage, penser à commander le filtre à charbon DKF 29-P, DKF29-R ou DKF 29-S

DA 9092 W

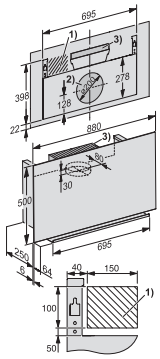


Possibilité de positionner le raccord d'évacuation à l'arrière. Evacuation ou recyclage. Pour les installations en recyclage, penser à commander le filtre à charbon DKF29 ou DKF29-R. Puissance en m³/h correspondant à la norme EN61591, puissance acoustique dB(A) re1pW correspondant aux normes EN 60704-2-12 et EN 60704-

* Puissance en m³/h correspondant à la norme EN61591, puissance acoustique dB(A) re1pW correspondant aux normes EN 60704-2-12 et EN 60704-

# HOTTES

## Hottes décoratives murales

### Largeur 90 cm






**DAH 1950 OBSW Active** (Design)
**Disponible Mai 2024**
- Largeur 90 cm - Mixte
- Commande ComfortSelect
- Eclairage LED 1 x 3,2 W
- 4 allures d'aspiration dont
  1 Booster : 630 m³/h - 68 dB (A)
  3ème vit. : 385 m³/h - 60 dB (A)
- 2 filtres à graisses inox - filtration C
- Conso 56 kWh/an – Energie B
- Noir obsidien






**DAH 2960 OBSW Escala** (Design)
**Disponible Mai 2024**
- Largeur 90 cm - Mixte
- **Cleancover**
- Commande ComfortSelect
- Eclairage LED 1 x 3,2 W
- 4 allures d'aspiration dont
  **1 Booster : 675 m³/h - 65 dB (A)**
  **3ème vit. : 415 m³/h - 53 dB (A)**
- 2 filtres à graisses inox - filtration D
- Conso 72 kWh/an – Energie B
- **Equipée WifiConn@ct et Con@ctivity 3.0**
- Noir obsidien, gris graphite

DAH 2960 OBSW Escala EXT A
(sans moteur)

DAH 1950 OBSW Active

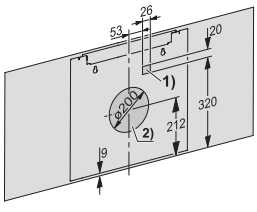


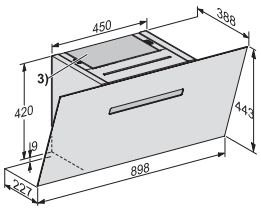


Pour les installations en recyclage, penser à commander le filtre à charbon DKF 29-P, DKF29-R ou DKF 29-S

DAH 2960 OBSW Escala

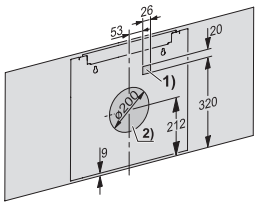


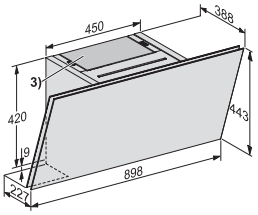


Pour les installations en recyclage, penser à commander le filtre à charbon DKF 29-P, DKF 29-R ou DKF 29-S

# HOTTES








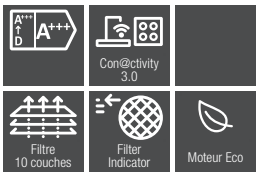


**DA 9299 W Screen Blackboard** (Design)
- **Largeur 90 cm** - Mixte[1] - Fût DADC 9000 en option
- Cleancover
- **Commande SmartControl Yellow**
- **25 cm de profondeur: la hotte se déploie de 10 cm à l'allumage**
- Eclairage LED 1 x 3 W **avec variateur de luminosité sur 3 niveaux**
- Moteur ECO à courant continu
- Arrêt différé - Arrêt de sécurité - Témoin de saturation
- **4 allures d'aspiration dont 2 boosters:** Booster : 915 m³/h - 70 db(A) re1pW* 3ème vit. : 415 m³/h - 53 db(A) re1pW*
- **3 filtre à graisses inox** - Filtration C
- **Conso/an 21 kW/an - Energie A+++**

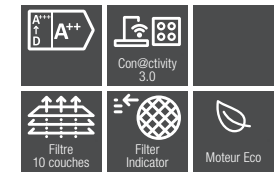


**DAH 4980 Sienna PeBe / DAH 4970 CONO Sienna / DAH 4970 OBSW Sienna** (Prestige)
- Largeur 90 cm Mixte
- Moteur ECO à courant continu
- Cleancover
- **Commande SmartControl**
- Eclairage LED 1 x 3,2 W **variateur de 3 intensités et variation de couleur via app.**
- 3 allures d'aspiration + 2 boosters **Booster 2 : 875 m³/h - 68 dB (A) / Booster 1: 660 m³/h - 61 dB (A) 3ème vit. : 415 m³/h - 50 dB (A)**
- **Témoin de saturation - Arrêt différé**
- 2 filtres à graisses inox - Filtration D
- Equipée de Miele@home et **Con@ctivity Plus**
- **Conso 28 kWh/an – Energie A++**
- Pearl Beige (Avril 2025), Noir obsidien, Finition béton

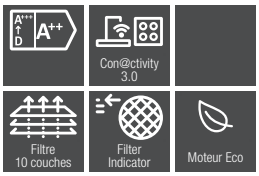


**DAH 4980 OBSW/MAT 125 Gala Edition** (Prestige)
- Largeur 90 cm Mixte
- Moteur ECO à courant continu
- Cleancover
- Commande SmartControl White
- Eclairage LED 1 x 3,2 W variateur de 3 intensités et variation de couleur via app.
- 3 allures d'aspiration + 2 boosters Booster 2 : 875 m³/h - 68 dB (A) / Booster 1: 660 m³/h - 61 dB (A) 3ème vit. : 415 m³/h - 50 dB (A)
- Témoin de saturation - Arrêt différé
- 2 filtres à graisses inox - Filtration D
- Equipée de Miele@home et Con@ctivity Plus
- Conso 28 kWh/an – Energie A++

**125 semaines d'extension de garantie**

DA 9299 W

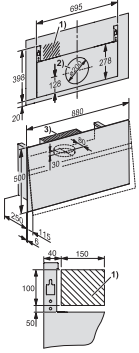

1) Zone d'installation pour le raccordement électrique
2) Possibilité de positionner le raccord d'évacuation à l'arrière.
3) Evacuation ou recyclage. Une distance d'au moins 200 mm doit être maintenue entre le haut de l'appareil et le plafond ou tout meuble installé au-dessus de l'appareil.
Puissance en m³/h correspondant à la norme EN61591, puissance acoustique dB(A) re1pW correspondant aux normes EN 60704-2-12 et EN 60704-

DAH 49x0

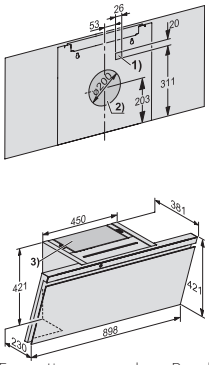

Evacuation ou recyclage. Pour les installations en recyclage, penser à commander les accessoires nécessaires : filtre à charbon DKF 29-P, DKF 29-R ou DKF 29-S.
Puissance en m³/h correspondant à la norme EN61591, puissance acoustique dB(A) re1pW correspondant aux normes EN 60704-2-12 et EN 60704-

DAH 4980

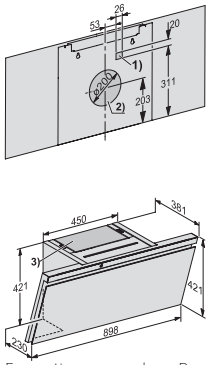

Evacuation ou recyclage. Pour les installations en recyclage, penser à commander les accessoires nécessaires : filtre à charbon DKF 29-P, DKF 29-R ou DKF 29-S.
Puissance en m³/h correspondant à la norme EN61591, puissance acoustique dB(A) re1pW correspondant aux normes EN 60704-2-12 et EN 60704-

# HOTTES

## Hottes de plafond

### Largeur 90 cm





**DAC 2940 EDST Stella** (Prestige)

- Largeur 90 cm Mixte
- Installation recyclage en mode „Plug&Play“ possible
- **Commande EasySwitch**
- Eclairage LED 2 x 7,2 W avec variation de l’intensité
- Moteur ECO à courant continu
- 4 allures d’aspiration dont
  1 Booster : 685 m³/h - 68 dB (A)
  3ème vit. : 510 m³/h - 61 dB (A)
- **Témoin de saturation - Arrêt différé**
- 4 filtres à graisses inox - Filtration C
- Equipée de WifiConn@ct et **Con@ctivity Plus**
- **Télécommande incluse**
- **Conso 31,7 kWh/an – Energie A++**
- Inox anti-traces

**DAC 4940 EDST Stella Ambient** (Prestige)

- Largeur 90 cm Mixte
- Installation recyclage en mode „Plug&Play“ possible
- **Commande EasySwitch**
- Eclairage LED 2 x 7,2 W **Dynamic White et MyAmbientLight:** variation de l’intensité **et la température de couleur**
- Moteur ECO à courant continu
- **5 allures d’aspiration dont 2 boosters:**
  **Booster 1: 755 m³/h - 68 dB (A)**
  **Booster 2: 680 m³/h - 66 dB (A)**
  **3ème vit.: 505 m³/h - 59 dB (A)**
- Témoin de saturation - Arrêt différé
- 4 filtres à graisses inox - Filtration C
- Equipée de WifiConn@ct et Con@ctivity Plus
- Télécommande incluse
- Conso 32 kWh/an – Energie A++
- Inox anti-traces, blanc mat, noir mat

DAC 4943 EDST EXT A Stella Ambient
(sans moteur)

DAC 2940 EDST Stella

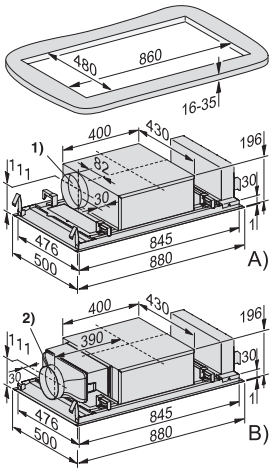


Pour les installations en recyclage, penser à commander le filtre à charbon DKF 35-P, DKF 35-S ou DKF 40-R

DAC 4940 EDST Stella Ambient

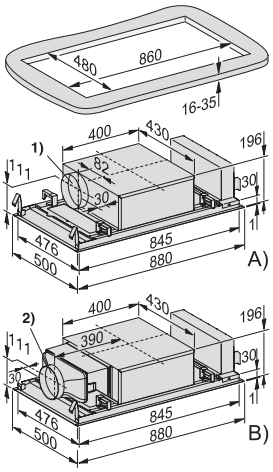


Pour les installations en recyclage, penser à commander le filtre à charbon DKF 35-P, DKF 35-S ou DKF 40-R

# HOTTES

## Hottes de plafond

### Largeur 120 cm



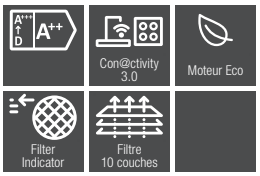


**DAC 2240 EDST Stella** (Prestige)
**Disponible Juin 2024**

- **Largeur 120 cm Mixte**
- Installation recyclage en mode «Plug&Play» possible
- **Commande EasySwitch**
- Eclairage LED 2 x 7,2 W avec variation de l'intensité
- Moteur ECO à courant continu
- 4 allures d'aspiration dont
  1 Booster : 680 m³/h - 68 dB (A)
  3ème vit. : 505 m³/h - 62 dB (A)
- Témoin de saturation - Arrêt différé
- 4 filtres à graisses inox - Filtration C
- Equipée de WifiConn@ct et Con@ctivity Plus
- Télécommande incluse
- Conso 31,4 kWh/an – Energie A++
- Inox anti-traces, blanc mat.



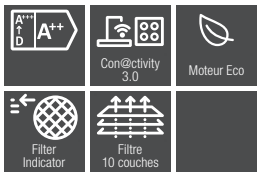


**DAC 4240 EDST Stella** (Prestige)
**Disponible Juin 2024**

- **Largeur 120 cm Mixte**
- Installation recyclage en mode «Plug&Play» possible
- **Commande EasySwitch**
- Eclairage LED 2 x 7,2 W **Dynamic White et MyAmbientLight:** variation de l'intensité et de **la température de l'-éclairage + couleurs variées**
- Moteur ECO à courant continu
- **5 allures d'aspiration dont 2 boosters:**
  **Booster 1 : 750 m³/h - 68 dB (A)**
  **Booster 2 : 685 m³/h - 66 dB (A)**
  **3ème vit. : 510 m³/h - 60 dB (A)**
- Pack silence
- Témoin de saturation - Arrêt différé
- 4 filtres à graisses inox - Filtration C
- Equipée de WifiConn@ct et Con@ctivity Plus
- Télécommande incluse
- **Conso 31,2 kWh/an** – Energie A++
- Inox anti-traces

DAC 2240 EDST Stella

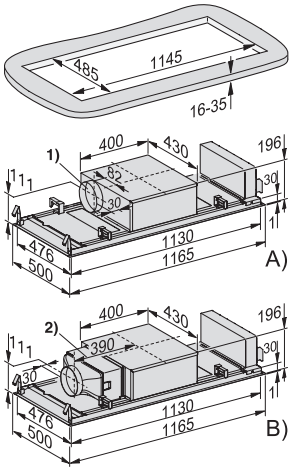


Pour les installations en recyclage, penser à commander le filtre à charbon DKF 35-P, DKF 35-S ou DKF 40-R

DAC 4240 EDST Stella

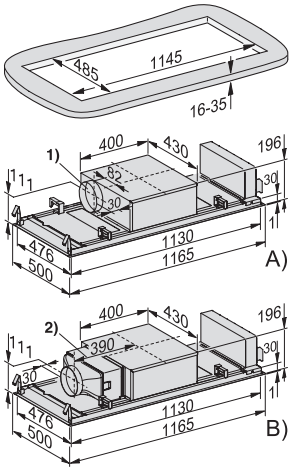


Pour les installations en recyclage, penser à commander le filtre à charbon DKF 35-P, DKF 35-S ou DKF 40-R

# Machines à café




Machines
à café




Miele
Miele
Miele

# Quel type d’appareil souhaitez-vous ?

Les modèles et panneaux de commande des machines à café Miele

**À chaque besoin son appareil**
Selon votre cuisine et vos préférences, Miele vous permet d’opter pour des machines à café encastrables ou posables. Vous trouverez ainsi toujours la machine à café faite pour vous.



**Intégration parfaite**
Pour un aspect harmonieux dans votre cuisine : La machine à café Miele s’encastre parfaitement dans une niche de 45 cm de hauteur. Combinez-la à d’autres appareils encastrables, à la verticale comme à l’horizontale, pour créer un linéaire parfait. Cela vous permet également d’optimiser tout l’espace de votre cuisine.

L’appareil encastrable est aussi disponible avec raccordement à l’eau froide. Votre appareil Miele est ainsi toujours prêt à l’emploi. La machine à café étant directement raccordée à l’eau renouvelée, il n’est plus nécessaire de remplir manuellement le réservoir d’eau, pour un gain de temps et un confort supplémentaire.



**Le plaisir du café, où que vous soyez**
En toute simplicité : Les appareils posables Miele s’installent partout, dans votre cuisine, dans votre salon ou votre véranda. À savoir partout où vous pourriez avoir envie de savourer un bon café. De plus, vous avez le choix entre la série épurée CM7 avec écran tactile CM Touch et les appareils compacts CM6 et CM5 avec commande DirectSensor.

**Les panneaux de commande**



**M Touch**
Toujours plus de confort avec l’élégant écran tactile M Touch : Comme sur un smartphone, procédez aux réglages de l’appareil par effleurement ou défilement. Pour une utilisation particulièrement simple et pratique.



**DirectSensor**
Avec DirectSensor, préparez votre café d’une simple pression de doigt, grâce à l’écran couleur TFT haute résolution.



# Quelles caractéristiques recherchez-vous ?

Les points forts* des machines à café encastrables Miele

**Le plaisir du café – La vraie expérience du goût**
Préparez un savoureux café grâce à votre machine à café premium Miele. Grâce à l'AromaticSystemFresh, les grains sont fraîchement moulus pour chaque café juste avant la percolation, pour un goût intense. Grâce à ses trois réservoirs à grains séparés, CoffeeSelect vous permet de préparer chacun de vos cafés avec la variété de grains la plus adaptée. La technique de percolation intelligente, quant à elle, permet aux arômes de se développer pleinement. Et pour que votre pause café soit absolument parfaite, Miele a développé son propre café, parfaitement adapté à ses machines à café. . Profitez ainsi de saveurs inégalées qui feront de vos matinées, vos après-midis, mais également vos soirées une véritable expérience gustative.



**Simplicité d'utilisation**
Une dégustation parfaite : Une préparation rapide et simple de vos boissons grâce à des fonctions intelligentes.



**Nettoyage facile**
Hygiène sans effort : Les pièces amovibles et les programmes de nettoyage automatiques garantissent la propreté de votre machine.



Exclusivité Miele **CoffeeSelect[1)]**
Au choix : Grâce aux trois réservoirs à grains, votre café est toujours préparé avec la variété de grains la plus adaptée.



Exclusivité Miele **Nettoyage automatique[2)]**
Pratique et sans effort : Le nettoyage ainsi que le détartrage sont pris en charge par votre machine à café Miele.




Exclusivité Miele **CupSensor[3)]**
Distance idéale : Le capteur CupSensor détecte la hauteur de la tasse et ajuste la position de la distribution centrale.

* Les caractéristiques varient selon le modèle
[1)] Brevet : EP 2957199
[2)] Brevet : EP 2705783, EP 2705784, DE 102014113160, DE 102014113161
[3)] Brevet : EP 2454977 B1

# Glossaire des pictogrammes

Aperçu de tous les pictogrammes des machines à café encastrables




**Mode de commande**
Commande intuitive par pression de doigt directement sur l'écran couleur TFT




Sélection des spécialités de boissons via des touches sensitives, affichage texte sur un écran à quatre lignes




**AromaticSystemFresh**
Moulin à café innovant qui moud fraîchement les grains pour chaque café




**Système Aromatique**
Le café moulu et l'eau se mélangent intensément pour un arôme du café particulièrement sublimé




**CupSensor** [1)]
Détecte la hauteur de la tasse et ajuste la position de la distribution centrale




**DirectWater**
Nul besoin de remplir un réservoir d'eau grâce au raccordement à l'eau froide.




**CoffeeSelect** [2)]
Trois réservoirs à grains séparés garantissent la sélection de la bonne variété de grains




**AutoDescale**
Détartrage automatique breveté[3)]
pour plus de confort

[1)] Brevet : EP 2454977 B1
[2)] Brevet : EP 2957199
[3)] Brevet : EP 2705783 B1, EP 2705784, DE 102014113160, DE 102014113161

# MACHINES À CAFÉ ENCASTRABLES, HAUTEUR 45 CM

## Machine à café encastrables à grains
## Collection PureLine



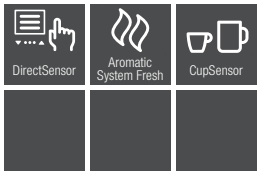


**CVA 7440** (Prestige)
- Commande sensitive DirectSensor
- Prog. auto. Cappuccino et Latte Macchiato, Espresso, Ristretto
- Préparation de mousse de lait, lait chaud, eau chaude, 7 variations de thé
- Ouverture latérale ComfortDoor
- AromaticSystemFresh, OneTouch for two
- Réservoir eau 2,7 l ; 2 bacs à grain de 300 g
- 4 modes auto. et 10 profils utilisateurs : Programmation quantité d'eau, café, température et degré de la mouture.
- CupSensor, éclairage BrilliantLight
- Mise en marche et arrêt auto., Timer
- Fonctions connectées : Miele@home
- Inox anti-traces






**CVA 7445** (Prestige)
- Commande sensitive DirectSensor
- Prog. auto. Cappuccino et Latte Macchiato, Espresso, Ristretto
- Préparation de mousse de lait, lait chaud, eau chaude, 7 variations de thé
- Ouverture latérale ComfortDoor
- AromaticSystemFresh, OneTouch for two
- Réservoir eau 2,7 l ; 2 bacs à grain de 300 g
- 4 modes auto. et 10 profils utilisateurs : Programmation quantité d'eau, café, température et degré de la mouture.
- CupSensor, éclairage BrilliantLight
- Mise en marche et arrêt auto., Timer
- Fonctions connectées : Miele@home
- **Raccordement à l'eau courante**
- Inox anti-traces



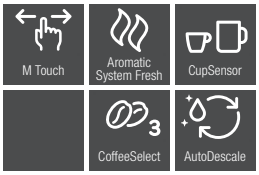


**CVA 7840** (Prestige)
- **Commande tactile MTouch**
- **Capteur de mouvement MotionReact**
- Prog. auto. Cappuccino et Latte Macchiato, Espresso, Ristretto
- Préparation de mousse de lait, lait chaud, eau chaude, 7 variations de thé
- Ouverture latérale ComfortDoor
- AromaticSystemFresh, OneTouch for two
- Réservoir eau 2,7 l ; **CoffeeSelect 3 bacs à grain de 300 g, 150g et 150 g**
- 4 modes auto. et 10 profils utilisateurs : Programmation quantité d'eau, café, température et degré de la mouture.
- CupSensor, éclairage BrilliantLight
- **Cartouche de détartrage et nettoyage auto.**
- Fonctions connectées : Miele@home
- Inox anti-traces

CVA 7440

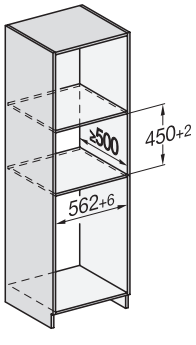


CVA 7445

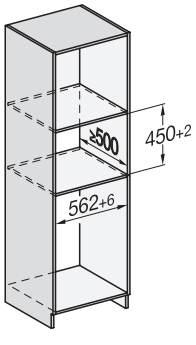


CVA 7840

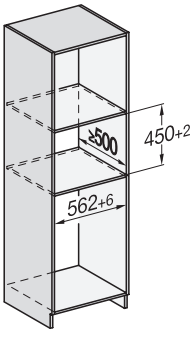

# MACHINES À CAFÉ ENCASTRABLES, HAUTEUR 45 CM

## Machine à café encastrables à grains
## Collection VitroLine - ArtLine



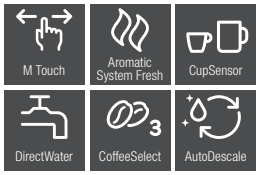


**CVA 7845** (Prestige)
- Commande tactile MTouch
- Capteur de mouvement MotionReact
- Prog. auto. Cappuccino et Latte Macchiato, Espresso, Ristretto
- Préparation de mousse de lait, lait chaud, eau chaude, 7 variations de thé
- Ouverture latérale ComfortDoor
- AromaticSystemFresh, OneTouch for two
- Réservoir eau 2,7 l ; CoffeeSelect 3 bacs à grain de 300 g, 150g et 150 g
- 4 modes auto. et 10 profils utilisateurs : Programmation quantité d'eau, café, température et degré de la mouture.
- CupSensor, éclairage BrilliantLight
- Cartouche de détartrage et nettoyage auto.
- Fonctions connectées : Miele@home
- **Raccordement à l'eau courante**
- Inox anti-traces

Nouveau



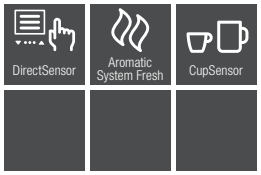


**CVA 7440** (Prestige)
- Commande sensitive **DirectSensor**
- Prog. auto. Cappuccino et Latte Macchiato, Espresso, Ristretto
- Préparation de mousse de lait, lait chaud, eau chaude, 7 variations de thé
- **Ouverture latérale ComfortDoor**
- **AromaticSystemFresh, OneTouch for two**
- Réservoir eau 2,7 l ; 2 bacs à grain de 300 g
- 4 modes auto. et 10 profils utilisateurs : Programmation quantité d'eau, café, température et degré de la mouture.
- **CupSensor, éclairage BrilliantLight**
- Mise en marche et arrêt auto., **Timer**
- **Fonctions connectées : Miele@home**
- Pearl Beige, Gris graphite, Noir Mat, Noir obsidien

Nouveau



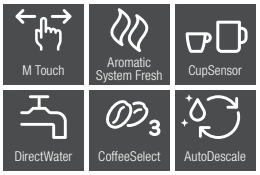


**CVA 7845** (Prestige)
- **Commande tactile MTouch**
- **Capteur de mouvement MotionReact**
- Prog. auto. Cappuccino et Latte Macchiato, Espresso, Ristretto
- Préparation de mousse de lait, lait chaud, eau chaude, 7 variations de thé
- Ouverture latérale ComfortDoor
- AromaticSystemFresh, OneTouch for two
- Réservoir eau 2,7 l ; **CoffeeSelect 3 bacs à grain de 300 g, 150g et 150 g**
- 4 modes auto. et 10 profils utilisateurs : Programmation quantité d'eau, café, température et degré de la mouture.
- CupSensor, éclairage BrilliantLight
- **Cartouche de détartrage et nettoyage auto.**
- Fonctions connectées : Miele@home
- **Raccordement à l'eau courante**
- Pearl Beige, Gris graphite, Noir Mat, Noir obsidien

CVA 7845

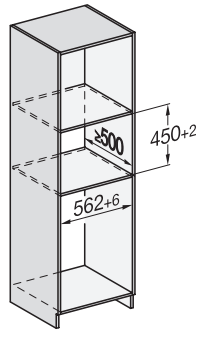


CVA 7440

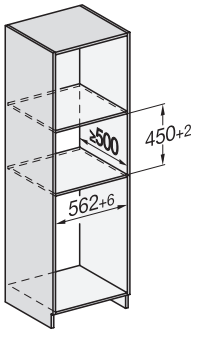


CVA 7845

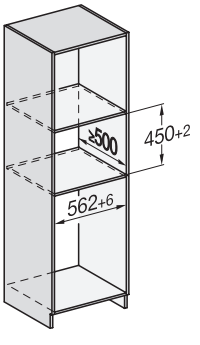

# Glossaire des pictogrammes

Tous les pictogrammes des machines à café posables Miele en un coup d'œil




**Commande**
Commande intuitive par pression du doigt directement sur l'écran couleur TFT




**AromaticSystemFresh**
Le moulin à café innovant moud les grains pour chaque café.




**Système Aromatique**
Le café moulu et l'eau se mélangent pour un arôme du café particulièrement sublimé




**Miele@home**[1)]
Vous pouvez mettre vos appareils en réseau avec Miele@home – pour plus de possibilités.




**CupSensor**[2)]
Reconnaissance de la hauteur de tasse et adaptation automatique de la position de la distribution centrale




**AutoDescale**
Détartrage automatique breveté[3)] pour plus de confort




**CoffeeSelect**
Trois variétés de grains de café dans trois réservoirs à grains distincts.

[1)] Offre numérique supplémentaire de Miele & Cie. KG. Toutes les applications intelligentes sont réalisables grâce au système Miele@home. Les fonctionnalités peuvent varier selon le modèle et les régions.
[2)] Brevet : EP 2454976 B1
[3)] Brevet : EP 2705783, 2705784, US 9370271

# MACHINES À CAFÉ AUTOMATIQUES CM5 SILENCE



Système aromatique

**CM 5310 Silence** (Excellence)
- Noir obsidien, Framboise
- AromaticSystem
- Touches sensitives, OneTouch for Two
- Café en grains ou café moulu - Ecran affleurant, Préparation de 10 boissons dont Espresso, Cappuccino, Latte Macchiato, fonction cafetière (3 à 8 tasses)
- Réservoir grains 200 g / à eau 1,3 L
- Programmation de la quantité d'eau, de lait et de mousse de lait, de l'intensité du café, de la finesse de mouture et de la température de percolation
- Démarrage et arrêt auto., Buse de distribution réglable en hauteur
- Rinçage auto., Détartrage manuel
- Dim : H 36 x L 24,1 x P 46 cm




Système aromatique

**CM 5510 Silence** (Classic)
- Rose Gold, Alu argenté, Noir Mat
- AromaticSystem
- Touches sensitives, OneTouch for Two
- Café en grains ou café moulu - Ecran affleurant, Préparation de **11 boissons** dont Espresso, Cappuccino, Latte Macchiato, **Eau chaude**, fonction cafetière (3 à 8 tasses)
- Réservoir grains 200 g / à eau 1,3 L
- **2 profils utilisateurs**, Programmation de la quantité d'eau, de lait et de mousse de lait, de l'intensité du café, de la finesse de mouture et de la température de percolation
- Démarrage et arrêt auto., Buse de distribution réglable en hauteur
- Rinçage auto., Détartrage manuel
- Dim : H 36 x L 24,1 x P 46 cm



Système aromatique

**CM 5710 Silence** (Classic)
- Bronze
- AromaticSystem
- Touches sensitives, OneTouch for Two
- Café en grains ou café moulu - Ecran affleurant, Préparation de 11 boissons idem CM 5510, fonction cafetière (3 à 8 tasses)
- Réservoir grains 200 g / à eau 1,3 L
- 2 profils utilisateurs, Programmation de la quantité d'eau, de lait et de mousse de lait, de l'intensité du café, de la finesse de mouture et de la température de percolation
- Démarrage et arrêt auto., Buse de distribution réglable en hauteur
- Rinçage auto., Détartrage manuel
- **Bon incluant 1kg de café et une verseuse isotherme d'1L**
- Dim : H 36 x L 24,1 x P 46 cm






**CM 6160 MilkPerfection** (Excellence)
- Noir obsidien
- AromaticSystem
- **Connectée : WifiConn@ct**
- **4 modes d'usage : Eco, Barista, Latte et Party**
- Touches sensitives, OneTouch for Two
- Café en grains ou café moulu,

**Préparation de 21 boissons dont Espresso, Cappuccino, Latte Macchiato, Eau chaude, fonction cafetière (3 à 8 tasses)**
- Réservoir : à grains 300 g / à eau 1,8 L
- **4 profils utilisateurs,** Programmation de la quantité d'eau, de lait et de mousse de lait, de l'intensité du café, de la finesse de mouture et de la température de percolation
- **BrilliantLight**
- Démarrage et arrêt auto., Buse de distribution réglable en hauteur
- Rinçage auto., Détartrage manuel
- **Dim : H 35,9 x L 25,1 x P 42,7 cm**







**CM 6360 MilkPerfection** (Classic)
- Noir Mat, Noir obs. CleanSteelMetallic, Blanc Lotus CleanSteelMetallic, Noir obsidien bronze
- AromaticSystem
- Connectée : WifiConn@ct
- 4 modes d'usage : Eco, Barista, Latte et Party
- Touches sensitives, OneTouch for Two
- Café en grains ou moulu,

Préparation de 21 boissons idem CM 6160
- Réservoir : à grains 300 g / à eau 1,8 L
- **8 profils utilisateurs**, Programmation de la quantité d'eau, de lait et de mousse de lait par tasse, de l'intensité du café, de la finesse de mouture et de la température de percolation
- **Récipient à lait en verre (0,7 L),**

BrilliantLight, **Chauffe Tasse**
- Démarrage et arrêt auto., Buse de distribution réglable en hauteur
- Rinçage auto., Détartrage manuel
- Dim : H 35,9 x L 25,1 x P 42,7 cm






**CM 6560 MilkPerfection** (Excellence)
- Noir obs. PearlFinish, Gris graphite PearlFinish
- AromaticSystem
- Connectée : WifiConn@ct
- 4 modes d'usage : Eco, Barista, Latte et Party
- Touches sensitives, OneTouch for Two
- Café en grain ou moulu,

Préparation de 21 boissons idem CM 6360
- Réservoir à grains 300 g / à eau 1,8 L
- 8 profils utilisateurs, Programmation de la quantité d'eau, de lait et de mousse de lait, de l'intensité du café, de la finesse de mouture et de la température de percolation
- Récipient à lait en verre (0,7 L), BrilliantLight, Chauffe Tasse
- Démarrage et arrêt auto., Buse de distribution réglable en hauteur
- Rinçage auto., Détartrage manuel
- **Bon incluant 1kg de café et une verseuse isotherme d'1 L**
- H 35,9 x L 25,1 x P 42,7 cm

# MACHINES À CAFÉ AUTOMATIQUES CM7



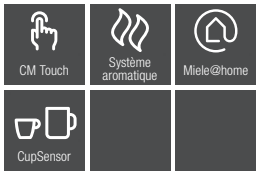


**CM 7350** (Classic)
- Noir obsidien, Blanc brillant
- AromaticSystem
- Connectée : WifiConn@ct
- Ecran tactile CM Touch, OneTouch for Two
- Café en grains ou moulu,

Préparation de **23 boissons** dont Espresso, Cappuccino, Latte Macchiato, fonction cafetière (3 à 8 tasses) et eau chaude

**Réservoir : à grains 500 g / à eau 2,2 L**
- 8 profils utilisateurs**,** Programmation de la quantité d'eau, de lait et de mousse de lait, de l'intensité du café, de la finesse de mouture et de la température de percolation
- Récipient à lait en verre (0,7 L)
- **Chauffe-tasse revêtement Inox**
- BrilliantLight
- CupSensor
- Démarrage et arrêt auto.
- Détartrage manuel
- Rinçage auto
- **Dim : H 39,7 x L 31,1 x P 44,5 cm**



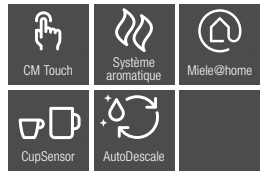


**CM 7550** (Classic)
- Noir obsidien, Blanc brillant
- AromaticSystem
- Connectée : WifiConn@ct
- Ecran tactile CM Touch, OneTouch for Two
- Café en grains ou moulu,

Préparation de 23 boissons dont Espresso, Cappuccino, Latte Macchiato, fonction cafetière (3 à 8 tasses) et eau chaude
- Réservoir : à grains 500 g / à eau 2,2 L
- **10 profils utilisateurs,** Programmation de la quantité d'eau, de lait et de mousse de lait, de l'intensité du café, de la finesse de mouture et de la température de percolation
- Récipient à lait en verre (0,7 L)
- Chauffe-tasse revêtement Inox
- BrilliantLight
- CupSensor
- Démarrage et arrêt auto.
- **Détartrage entièrement automatisé avec cartouche de détartrage intégrée**
- Rinçage auto
- Dim : H 39,7 x L 31,1 x P 44,5 cm




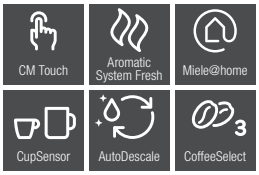


**CM 7750 Coffee Select** (Classic)
- Noir obsidien
- **AromaticSystemFresh**
- Connectée : WifiConn@ct
- Ecran tactile CM Touch, OneTouch for Two
- Café en grains ou moulu,

Préparation de 23 boissons dont Espresso, Cappuccino, Latte Macchiato, fonction cafetière (3 à 8 tasses) et eau chaude
- Réservoir : **3 bacs à grains (210, 180, 150 g) capacité totale de 540 g** / à eau 2,2 L
- 10 profils utilisateurs, Programmation de la quantité d'eau, de lait et de mousse de lait, de l'intensité du café, de la finesse de mouture et de la température de percolation
- Récipient à lait en verre (0,7 L)
- Chauffe-tasse revêtement Inox
- BrilliantLight
- CupSensor
- Démarrage et arrêt auto.
- Détartrage entièrement automatisé avec cartouche de détartrage intégrée
- Rinçage auto
- **Dim : H 42 x L 31,1 x P 44,5 cm**


Miele
12:05
Miele

# Appareils de froid et caves à vin



Froids et caves à vin



# Quel type d’appareil souhaitez-vous ?

Modèles et catégories des appareils de froid et caves à vin Miele

## Modèles




**Appareils posables**




**Appareils encastrables**



**Caves à vin**




**MasterCool**

## Catégories



**Réfrigérateurs**



**Combinés réfrigérateur/congélateur**



**Congélateurs**

# Préférez-vous une installation côte à côte ?

## Flexibilité des appareils de froid et des caves à vin Miele

Les appareils de froid Miele se distinguent à la fois par leurs tailles variées, leur qualité et leur conception premium, et par leur flexibilité exceptionnelle. Les appareils de froid Miele offrent la solution idéale, quelle que soit la situation d'installation. Pour les appareils encastrables, un appareil FNS est nécessaire pour une installation côte à côte.

Les appareils encastrables suivants sont conçus pour un meuble haut de 60 cm de large et peuvent être installés côte à côte. Nul besoin de respecter un ordre particulier pour l'encastrement de ces appareils : Vous pouvez les installer à votre convenance.

| Niche d'encastrement de 140 cm | |
|---|---|
| FNS 7470 D | K 7437 D, K 7438 D, K 7447 C, K 7448 C, K 7477 B, K 7478 C |
| Niche d'encastrement de 178 cm | |
| FNS 7710 E, FNS 7740 D, FNS 7774 D, FNS 7794 D L, FNS 7794 D R | K 7715 E, K 7716 E, K 7737 D, K 7738 D, K 7731 E, K 7732 D, K 7767 D, K 7768 D, K 7747 C, K 7747 D, K 7748 C, K 7748 D, K 7777 C, K 7778 C, K 7797 C R, K 7797 C L, K 7798 C R, K 7798 C L, KF 7731 D, KFN 7733 E, KFN 7734 E, KFN 7734 C, KFN 7764 C, KFN 7785 C, KF 7742 C, KF 7742 B, KFN 7744 D, KFN 7744 C, KF 7772 B, KFN 7774 C, KFN 7795 C |

Les caves à vin sencastrables suivantes sont conçues pour un meuble de 60 cm de large et peuvent être installées côte à côte. Nul besoin de respecter un ordre particulier pour l'encastrement de ces appareils : Vous pouvez les installer à votre convenance.

| | |
|---|---|
| KWTUS 7055 F | KWTUS 7054 F |
| KWTUS 7055 F | KWTUS 7074 F |
| KWTUS 7055 F | KWTUS 7096 E |
| KWTUS 7054 F | KWTUS 7074 F |
| KWTUS 7054 F | KWTUS 7096 E |
| KWTUS 7074 F | KWTUS 7096 E |

**MasterCool**
Tous les appareils de froid encastrables de la série MasterCool peuvent être placés côte à côte. Il faut toutefois systématiquement installer entre deux appareils l'accessoire KSK 200x, disponibleséparément.

Les caves à vin encastrables suivantes sont conçues pour un meuble haut de 60 cm de large et peuvent être installées côte à côte.

| Niche d'encastrement de 45 cm | |
|---|---|
| KWT 7112 iG | KWT 7112 iG |
| Niche d'encastrement de 88 cm | |
| KWT 6422 iG | KWT 6422 iG |
| KWT 6422 i | KWT 6422 i |
| Niche d'encastrement de 178 cm | |
| KWT 6722 iGS | KWT 6722 iGS |
| KWT 6722 iS | KWT 6722 iS |

Les caves à vin posables suivantes font 60 cm de large et peuvent être installées côte à côte.

| | |
|---|---|
| KWTS 4785 F Noir obsidien 125 Gala Ed | KS 4887 DD edt/cs |
| KWNS 4784 DE edt/cs | KS 4887 DD edt/cs |

Les appareils posables suivants font 60 cm de large et peuvent être installées côte à côte.

| Modèle | Appareil de gauche | Appareil de droite |
|---|---|---|
| | FNS 4882 D edt/cs | KS 4887 DD edt/cs |
| | FNS 4782 D Noir obsidien/ mat | KS 4783 DD Noir obsidien/mat |
| | FNS 4782 D bst | KS 4783 DD bst |
| | FNS 4782 D edt/cs | KS 4783 DD edt/cs |
| | FNS 4782 D ws | KS 4783 DD ws |
| | FNS 4382 D el | KS 4383 DD el |
| | FNS 4382 D ws | KS 4383 DD ws |
| | FNS 4882 D edt/cs N | KS 4885 DD edt/cs N |
| | FNS 4782 D edt/cs N | KS 4783 DD edt/cs N |
| | FNS 4782 D ws N | KS 4783 DD ws N |
| | FNS 4382 D el N | KS 4383 DD el N |
| | FNS 4382 D ws N | KS 4383 DD ws N |
| | FNS 4782 D bst N | KS 4783 DD bst N |
| | FNS 4782 D edt/cs N | KS 4784 DD edt/cs N |
| | FNS 4782 D ws N | KS 4784 DD ws N |
| | FNS 4383 D el N | KS 4384 DD el N |
| | FNS 4383 D ws N | KS 4384 DD ws N |

# Quel type de commande préférez-vous ?

Les panneaux de commande des appareils de froid encastrables Miele

**Les panneaux de commande**
Les panneaux de commande de Miele sont très ergonomiques. Chaque appareil de froid est doté d'éléments de commande ultramodernes, alliant parfaitement fonctionnalité et esthétique.

**Commande FreshTouch**
La commande FreshTouch se compose d'un écran couleur TFT avec fonction tactile et n'est équipée d'aucune touche supplémentaire. Tous les affichages et toutes les fonctions peuvent être facilement sélectionnés sur l'écran central et peuvent être réglés d'une simple pression de doigt.




**Commande SensorTouch**
La commande SensorTouch se compose d'un écran LCD. Naviguer dans les menus se fait de manière intuitive avec une simple pression de doigt sur les trois zones tactiles situées à droite de l'écran.




**Commande EasyControl**
Sélection facile : Sélectionnez les options en effleurant simplement les touches sensitives. La commande EasyControl permet de régler au degré près la température de la partie réfrigération.

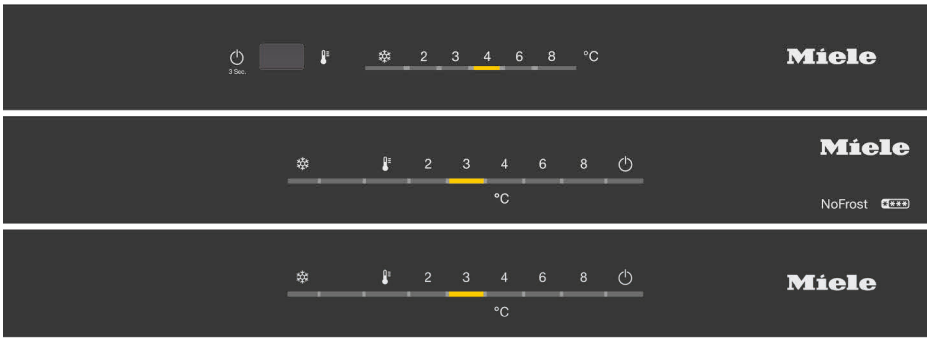


**Commande MasterSensor (uniquement pour les appareils MasterCool)**
La commande MasterSensor se compose d'un écran tactile TFT à haute résolution. Réglez aisément la température ou l'éclairage au niveau souhaité, par une simple pression de doigt. La couleur d'arrière-plan de l'écran tactile peut être réglée au choix sur noir ou blanc.






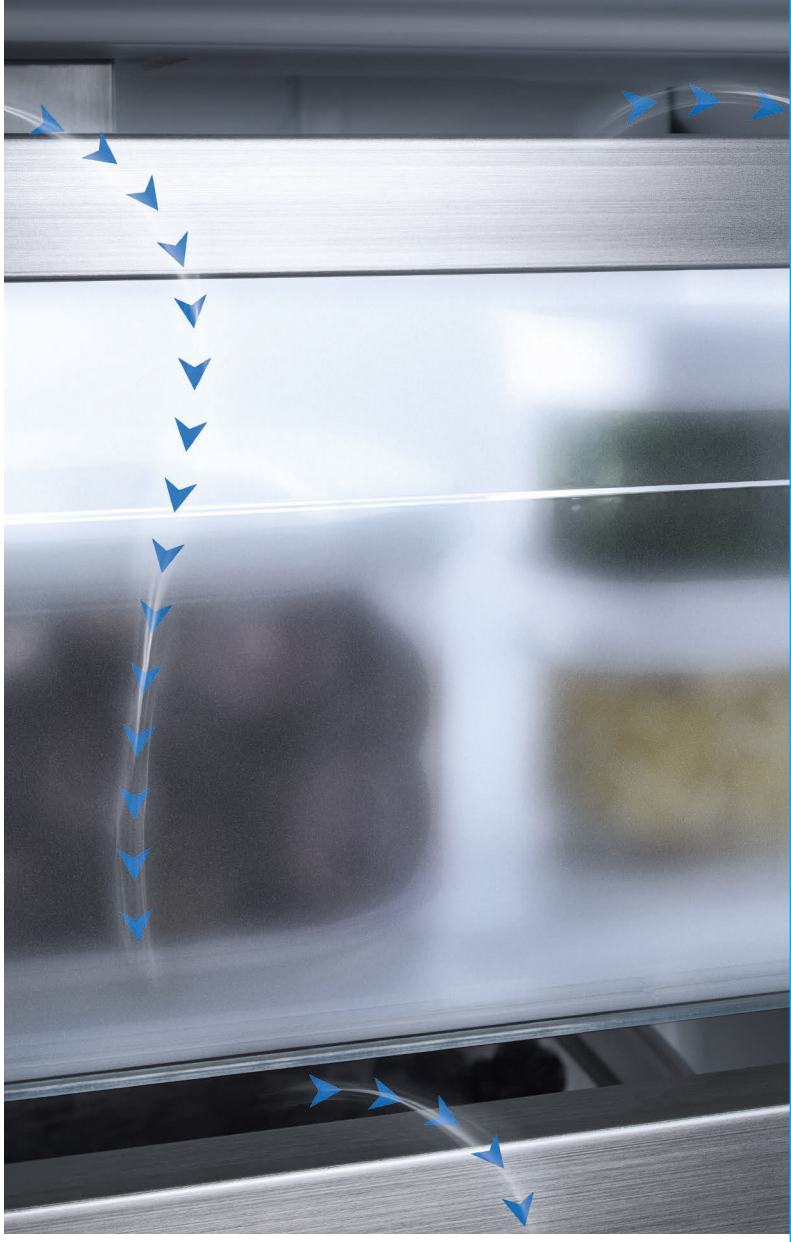

**Quel système de réfrigération souhaitez-vous ?**
**Pur plaisir et goût préservé**

**PerfectFresh Active**
Impossible de faire plus frais : Un brumisateur assure une humidification active et visible dans le tiroir, ce qui évite la déshydratation des aliments. Même si le tiroir est peu rempli, vos fruits et légumes sont conservés de manière optimale. En plus de la fonction d'humidification active, ce système de réfrigération présente une zone de température à réglage automatique entre 0 et +3 °C.. La durée de conservation de la viande, du poisson et de nombreux produits laitiers est multipliée par trois, et les fruits et légumes restent frais cinq fois plus longtemps. Fonctionnalité et esthétique – Des éléments qui sauront attirer tous les regards.

**PerfectFresh Pro**
Les aliments restent frais jusqu'à cinq fois plus longtemps. Dans la zone de température à réglage automatique entre 0 et +3 °C, la viande, le poisson et de nombreux produits laitiers se conservent jusqu'à trois fois plus longtemps. Grâce au niveau d'humidité du tiroir régulé en fonction des aliments, les fruits et les légumes restent même frais jusqu'à cinq fois plus longtemps.

**DailyFresh**
Le spacieux tiroir de la partie réfrigération peut accueillir une grande quantité d'aliments frais. L'humidité est parfaitement retenue dans le tiroir. Les fruits et les légumes restent frais jusqu'à deux fois plus longtemps. Certains modèles disposent d'un tiroir ExtraCool dans lequel règnent des températures plus basses que dans le reste du réfrigérateur : idéal pour la viande, le poisson et les produits.

**Quel système de congélation souhaitez-vous ?**
**Conservation longue durée et grand confort**

**NoFrost**
Grâce au système NoFrost, plus besoin de dégivrer votre appareil de froid Miele. L'air froid ventilé permet d'envoyer un air sec et frais uniforme afin d'éviter la formation de givre à l'intérieur. De plus, vos aliments congelés ne sont pas recouverts de givre et vos tiroirs restent faciles à ouvrir et à fermer sans couche de givre. NoFrost offre le plus haut niveau de confort de congélation : finis les dégivrages fastidieux.

**ComfortFrost**
Grâce à ComfortFrost, espacez la corvée de dégivrage dans la partie congélation. La formation de givre dans l'enceinte est nettement ralentie. Vous évitez ainsi les désagréments d'un dégivrage trop fréquent.

**DuplexCool**
Les deux circuits d'air séparés l'un de l'autre pour la partie réfrigération et la partie congélation offrent chacun un refroidissement optimal. De plus, il n'y a aucun échange d'air entre les zones. Cela empêche les aliments de la partie congélation de prendre les odeurs de poisson, d'oignon ou de fromage par exemple. Grâce à DuplexCool, les aliments sont conservés dans des conditions optimales dans les combinés réfrigérateur/congélateur.


Miele
DynaCool

# Quelles caractéristiques recherchez-vous ?

## Les points forts* des réfrigérateurs encastrables Miele

**Volume XL**
XL encastrable – le rangement devient un jeu d'enfant. Vous adorerez aller au supermarché sera grâce à un appareil de froid offrant beaucoup d'espace pour vos achats en vrac. La partie réfrigération dispose d'un volume de 29 litres de plus que le Miele KFN 7744 C, notre modèle éprouvé, avec une niche encastrement standard de 178 cm de hauteur et de 60 cm de largeur. En comparaison, votre appareil MasterCool offre 17 % d'espace de refroidissement en plus, et grâce à la tablette en verre supplémentaire et aux généreux compartiments à l'intérieur des portes, vous bénéficiez d'encore plus de flexibilité pour le stockage de vos aliments – des légumes délicats aux boissons, en passant par la viande fraîche, les fruits de mer et les produits laitiers.



**ActiveDoor**
Flexible et confortable : Ouvrez et fermez automatiquement la porte de l'appareil par commande vocale ou en toquant.



**PerfectFresh Active**
Climat parfait : humidification active et température optimale pour une fraîcheur jusqu'à cinq fois plus longue.



**Freeze&Cool**
Nouvelles possibilités : Utilisez la partie congélation pour la réfrigération et profitez d'encore plus d'espace.



Exclusivité Miele **FlexiLight 2.0**
Pas d'éblouissement : Les clayettes éclairées se placent librement dans la partie réfrigération, pour une flexibilité maximale.




**FlexiBoard**
Grande flexibilité : FlexiBoard accueille de grands récipients et conserve une surface de pose à l'arrière.



* Les caractéristiques varient selon le modèle

# RÉFRIGÉRATEURS INTÉGRABLES

## Réfrigérateur intégrable
## Sous-plan

Nouveau



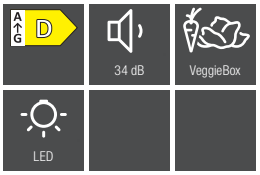


**KU 7015 D** (Design)
- Réfrigérateur intégrable tout utile 4*
- Fixation directe/pantographe
- Volume 127 L
- Bandeau de commande EasyControl
- Classe énergétique D, 74,10 kWh/an
  Classe de perception sonore B, 34 dB(A)
- Eclairage LED
- 1 bac à légumes, 3 tablettes en verre
- Fonction SuperFroid
- Nettoyage des balconnets au lave-vaisselle ComfortClean
- Miele@home et WifiConn@ct
- Classe climatique SN-ST

KU 7015 D

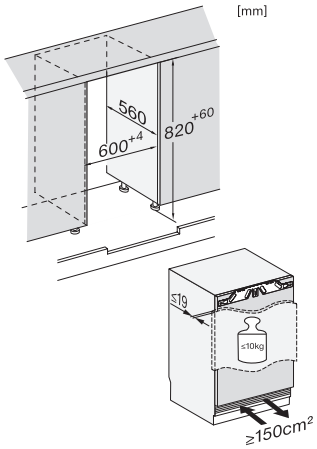


Nouveau



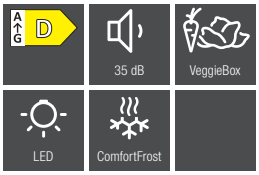


KU 7016 D

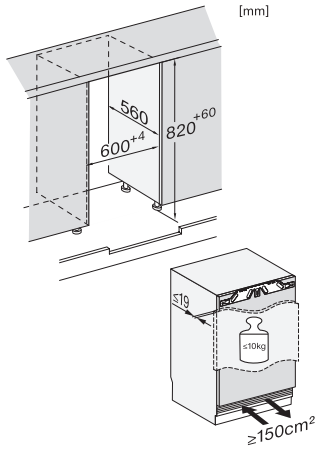

# RÉFRIGÉRATEURS INTÉGRABLES

Nouveau



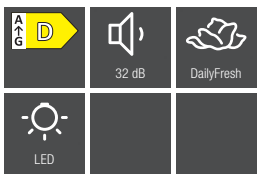


**KU 7016 D** (Design)
- Réfrigérateur intégrable avec **compartiment congélateur 4***
- Fixation directe/pantographe
- Volume 106 L: Réfri.92 L + **Congél.14 L**
- Bandeau de commande EasyControl
- Classe énergétique D, 115,20 kWh/an
- Classe de perception sonore B, 34 dB(A)
- Eclairage LED
- 1 bac à légumes, 3 tablettes en verre
- Nettoyage des balconnets au lave-vaisselle ComfortClean
- Classe climatique SN-ST

KU 7035 D

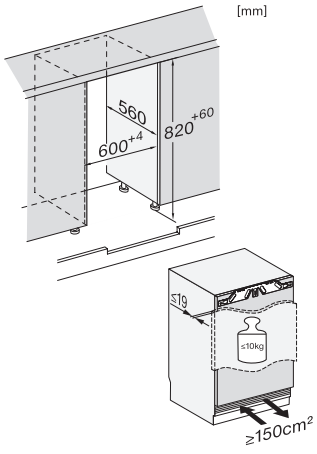


**KU 7035 D** (Prestige)
- Réfrigérateur intégrable tout utile 4*
- Fixation directe/pantographe
- Volume 126 L
- **Froid dynamique DynaCool**
- **Bandeau de commande FreshTouch**
- Classe énergétique D, 73,70 kWh/an
- Classe de perception sonore **B, 32 dB(A)**
- Eclairage LED
- **2 compartiments DailyFresh,** 3 tablettes en verre **dont 1 FlexiBoard**
- Fonction SuperFroid
- Nettoyage des balconnets au lave-vaisselle ComfortClean
- **Miele@home et WifiConn@ct**
- Classe climatique SN-ST

# RÉFRIGÉRATEURS INTÉGRABLES

Réfrigérateur intégrable à ouverture tiroir
Sous-plan

Niche 88 cm






D | 32 dB | VeggieBox | LED

**KU 7030 D** (Prestige)
- Réfrigérateur intégrable tout utile
- Volume 125 L
- Froid dynamique DynaCool
- Fixation directe/pantographe
- Classe énergétique D, 73,90 kWh/an
  Classe de perception sonore B, **32 dB(A)**
- Bandeau de commande FreshTouch
- Eclairage LED
- 2 tablettes télescopiques + 1 bac à légumes
- **Ouverture tiroir coulissant, fermeture SoftClose**
- Classe climatique SN-ST

E | 35 dB | VeggieBox | LED | ComfortFrost

KU 7030 D

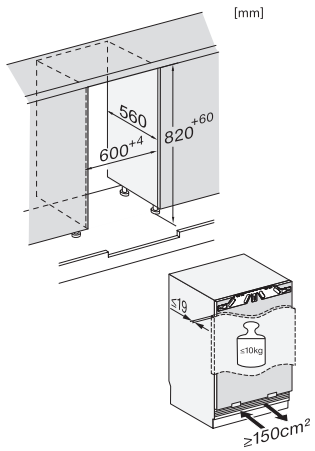


K 7126 E

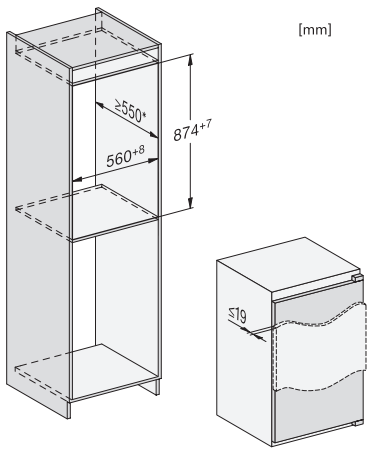

# REFRIGERATEURS INTEGRABLES



**K 7126 E** (Design)
- Réfrigérateur intégrable tout utile avec compartiment congélateur 4*
- Fixation directe/pantographe
- Volume 119 L : Réfri. 104 L + Congél. 15 L
- Classe énergétique E, 144kWh/an
- Classe de perception sonore B, 35dB(A)
- Bandeau de commande EasyControl
- Eclairage LED
- 1 bac à légumes
- 2 tablettes en verre
- Fonction SuperFroid
- Alarme de porte ouverte
- Classe climatique SN-ST
- Mode Party

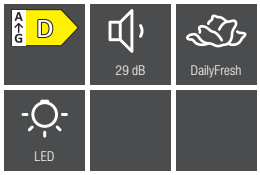


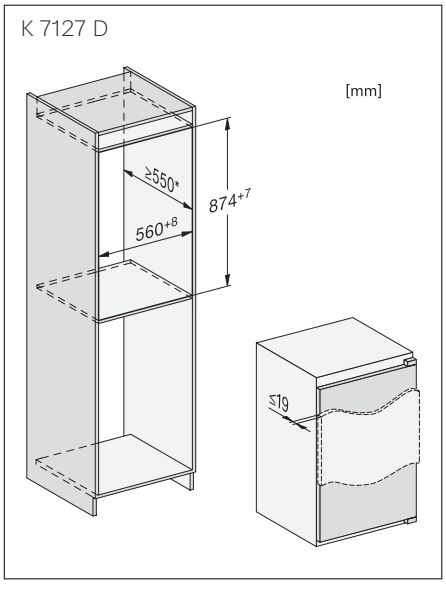


**K 7127 D** (Design)
- Réfrigérateur intégrable tout utile
- Fixation directe/pantographe
- **Volume 136 L**
- **Classe énergétique D, 74 kWh/an**
- **Classe de perception sonore A, 29 dB(A)**
- Bandeau de commande EasyControl
- Eclairage LED
- **1 bac DailyFresh**
- 3 tablettes en verre
- Fonction SuperFroid
- **Alarme de porte ouverte**
- **Classe climatique SN-ST**
- Mode Party
- **Fermeture douce SoftClose**

# REFRIGERATEURS INTEGRABLES

## Niche 122 cm



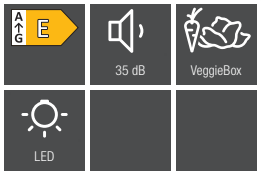


**K 7325 E** (Design)

- Réfrigérateur intégrable tout utile
- Fixation de porte directe
- Volume 204 L
- Classe énergétique E, 101 kWh/an
- Classe de perception sonore B, 35 dB(A)
- Bandeau de commande EasyControl
- Eclairage LED
- 1 bac à légumes
- 5 tablettes en verre
- Fonction SuperFroid
- Alarme de porte ouverte
- Classe climatique SN-ST
- Mode Party



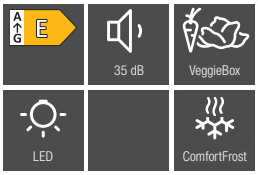


K 7325 E

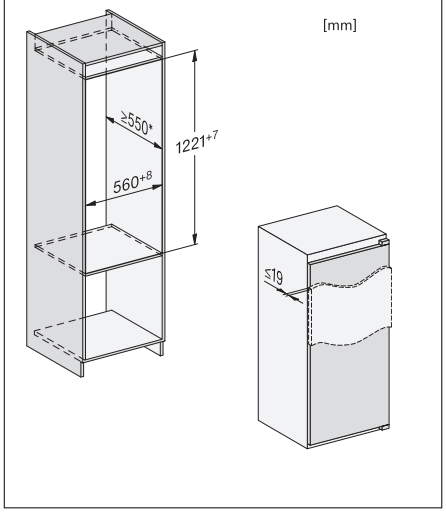


K 7326 E

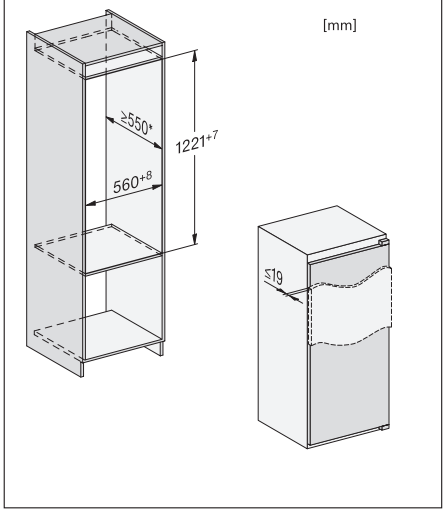

# REFRIGERATEURS INTEGRABLES



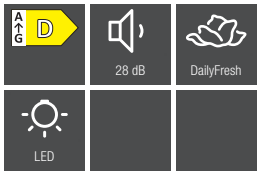


**K 7326 E** (Design)
- Réfrigérateur intégrable avec compartiment congélateur 4*
- Fixation de porte directe
- Volume 187L: Réfri. 172 L + **Congél. 15L**
- **Classe énergétique E,** 147 kWh/an
- Classe de perception sonore B, 35 dB(A)
- Bandeau de commande EasyControl
- Eclairage LED
- 1 bac à légumes
- 4 tablettes en verre
- 1 porte-bouteille
- Fonction SuperFroid
- Alarme de porte ouverte
- Classe climatique SN-ST
- Mode Party

K 7327 D

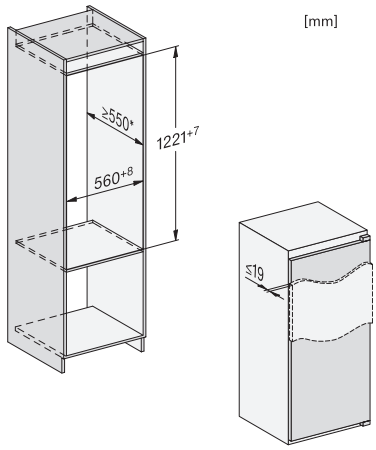


**K 7327 D** (Design)
- Réfrigérateur intégrable tout utile
- Fixation de porte directe
- Volume 204 L
- Classe énergétique **D, 81 kWh/an**
- Classe de perception sonore **A, 28 dB(A)**
- Bandeau de commande EasyControl
- Eclairage LED
- **Zone DailyFresh**
- 4 tablettes en verre
- 1 porte-bouteille
- Fonction SuperFroid
- Alarme de porte ouverte
- Classe climatique SN-ST
- Mode Party
- **Fermeture douce SoftClose**

# REFRIGERATEURS INTEGRABLES

Niche 122 cm





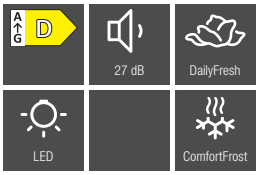


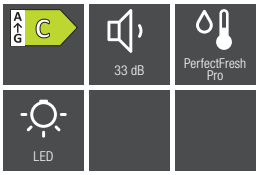


**K 7328 D** (Design)
- Réfrigérateur intégrable tout utile avec compartiment congélateur 4*
- Fixation porte directe
- Volume 187 L : Réfri. 172 L + **Congél. 15 L**
- Classe énergétique D  118 kWh/an
- Classe de perception sonore A, **27 dB(A)**
- Bandeau de commande SensorTouch
- Eclairage LED
- Zone DailyFresh
- 3 tablettes en verre
- 1 Porte-bouteille
- Fonction superFroid
- Fonction alarme porte ouverte
- Classe climatique SN-T
- Mode Party
- Fermeture douce SoftClose

K 7328 D

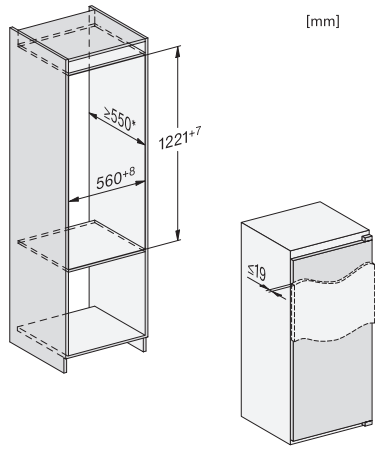


K 7347 C

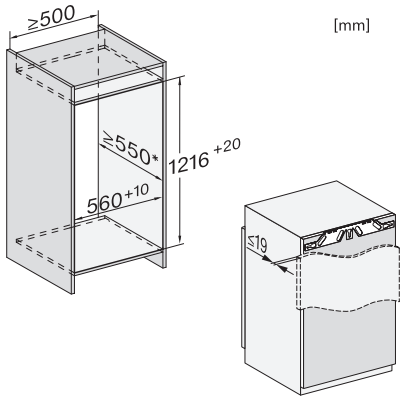

# REFRIGERATEURS INTEGRABLES

Niche 122 cm



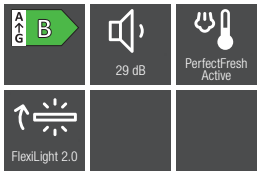


**K 7347 C** (Design)
- **Réfrigérateur intégrable tout utile**
- Fixation de porte directe
- Froid dynamique **DynaCool**
- **Volume 190 L**
- Classe énergétique **C, 92 kWh/an**
- Classe de perception sonore B, 33 dB(A)
- Bandeau de commande **SensorTouch**
- Eclairage LED
- **Zone PerfectFresh Pro 67 L, 2 tiroirs**
- 3 tablettes en verre **dont 1 Flexiboard**
- Porte-bouteille en métal chromé
- Nettoyage des balconnets au lave-vaisselle ComfortClean
- ComfortSize
- Modes Shabbat, Party, Vacances
- Fonction SuperFroid
- **Miele@home et WiFiConn@ct**
- **Paroi arrière sèche**
- Alarme de porte ouverte
- Classe climatique SN-T
- Fermeture douce SoftClose

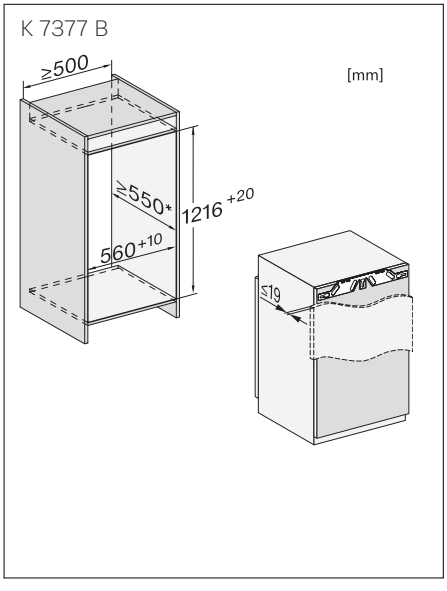


**K 7377 B** (Prestige)
- **Réfrigérateur intégrable tout utile**
- Fixation de porte directe
- Froid dynamique DynaCool
- **Volume 191 L**
- Classe énergétique **B, 72 kWh/an**
- Classe de perception sonore **A, 29 dB(A)**
- **Bandeau de commande FreshTouch**
- **Eclairage LED FlexiLight 2.0**
- Zone **PerfectFresh Active** 67 L, 2 tiroirs
- 3 tablettes en verre dont 1 Flexiboard
- Porte-bouteille en métal chromé
- Nettoyage des balconnets au lave-vaisselle ComfortClean
- ComfortSize
- Modes Shabbat, Party, Vacances
- Fonction SuperFroid
- Miele@home et WiFiConn@ct
- **Paroi arrière sèche Inox anti-traces**
- Fermeture douce SoftClose
- Alarme de porte ouverte
- Classe climatique SN-T

# REFRIGERATEURS INTEGRABLES

Niche 140 cm








**K 7378 B** (Prestige)

- **Réfrigérateur intégrable avec compartiment congélateur 4***
- Fixation de porte directe
- Froid dynamique DynaCool
- **Volume 174 L : Réfri. 167 L + Congél. 16 L**
- Classe énergétique B, 94 kWh/an
- Classe de perception sonore B, 31 dB(A)
- Bandeau de commande FreshTouch
- Eclairage LED FlexiLight 2.0
- Zone PerfectFresh Active 67 L, 2 tiroirs
- 2 tablettes en verre
- Nettoyage des balconnets au lave-vaisselle ComfortClean
- ComfortSize
- Modes Shabbat, Party, Vacances
- Fonction SuperFroid
- Miele@home et WiFiConn@ct
- Paroi arrière sèche Inox anti-traces
- Fermeture douce SoftClose
- Alarme de porte ouverte
- Classe climatique SN-T

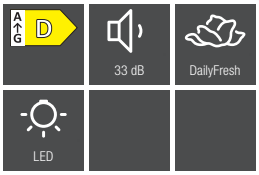


K 7378 B

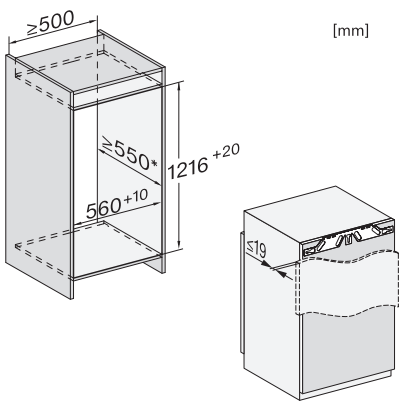


K 7437 D

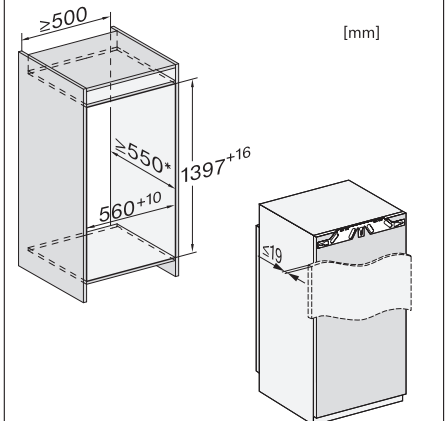

# REFRIGERATEURS INTEGRABLES



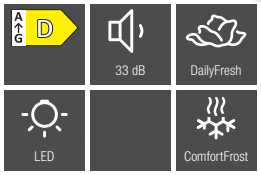


**K 7437 D** (Design)
- Réfrigérateur intégrable tout utile
- Fixation de porte directe
- Froid dynamique DynaCool
- Volume 236 L
- Classe énergétique D, 84 kWh/an
- Classe de perception sonore B, 33 dB(A)
- Bandeau de commande SensorTouch
- Eclairage LED
- 1 tiroir DailyFresh
- 6 tablettes en verre dont 1 FlexiBoard
- Porte-bouteille en métal chromé
- Nettoyage des balconnets au lave-vaisselle ComfortClean
- ComfortSize
- Modes Shabbat, Party, Vacances
- Fonction SuperFroid
- Miele@home et WiFiConn@ct
- Alarme de porte ouverte
- Classe climatique SN-T
- Fermeture douce SoftClose

K 7438 D

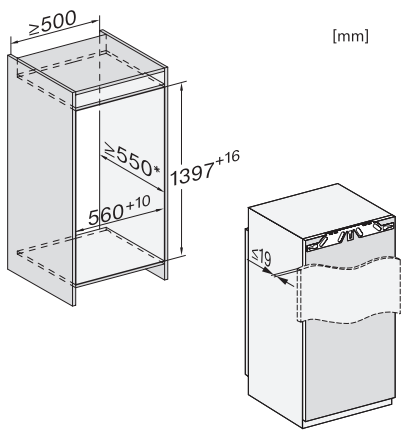


**K 7438 D** (Design)
- **Réfrigérateur intégrable avec compartiment congélateur 4***
- Fixation de porte directe
- **Volume 218 L : Réfri. 202 L + Congél. 16 L**
- Classe énergétique D, 122 kWh/an
- Classe sonore B, 33 dB(A)
- Bandeau de commande SensorTouch
- Eclairage LED
- 1 tiroir DailyFresh
- 5 tablettes en verre dont 1 FlexiBoard
- Porte-bouteille en métal chromé
- Nettoyage des balconnets au lave-vaisselle ComfortClean
- ComfortSize
- Modes Shabbat, Party, Vacances
- Fonction SuperFroid
- Miele@home et WiFiConn@ct
- Alarme de porte ouverte
- Classe climatique SN-T
- Fermeture douce SoftClose

# REFRIGERATEURS INTEGRABLES



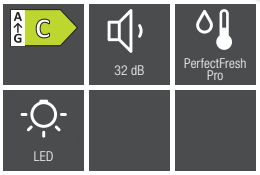


**K 7447 C** (Design)

- **Réfrigérateur intégrable tout utile**
- Fixation de porte directe
- Froid dynamique DynaCool
- **Volume 223 L**
- Classe énergétique **C, 91 kWh/an**
- Classe de perception sonore **B, 32 dB(A)**
- Bandeau de commande SensorTouch
- Eclairage LED
- **2 compartiments PerfectFresh Pro 67 L**
- 4 tablettes en verre dont 1 FlexiBoard
- Porte-bouteille en métal chromé
- Nettoyage des balconnets au lave-vaisselle ComfortClean
- ComfortSize
- Modes Shabbat, Party, Vacances
- Fonction SuperFroid
- Miele@home et WiFiConn@ct
- **Paroi arrière sèche**
- Alarme de porte ouverte
- Classe climatique SN-T
- Fermeture douce SoftClose

K 7447 C

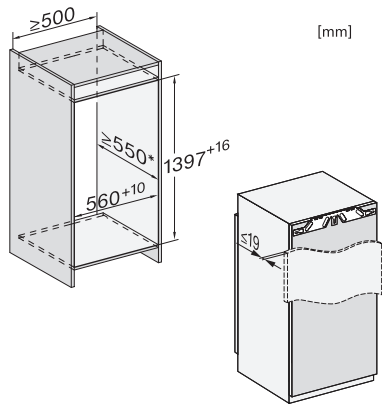




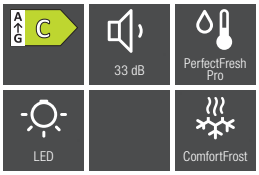


K 7448 C

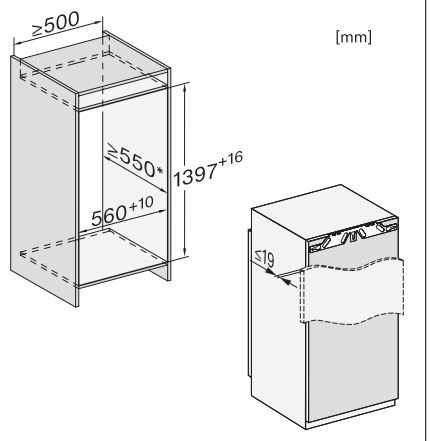

# REFRIGERATEURS INTEGRABLES

## Niche 140 cm



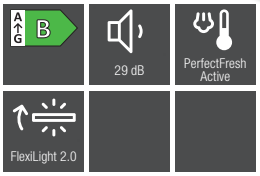


**K 7448 C** (Design)
- **Réfrigérateur intégrable avec compartiment congélateur 4***
- Fixation de porte directe
- Froid dynamique DynaCool
- **Volume 207 L : Réfri. 191 L + Congél. 16 L**
- Classe énergétique C, 116 kWh/an
- Classe de perception sonore B, 33 dB(A)
- Bandeau de commande SensorTouch
- Eclairage LED
- 2 compartiments PerfectFresh Pro 67 L
- 3 tablettes en verre dont 1 FlexiBoard
- Porte-bouteille en métal chromé
- Nettoyage des balconnets au lave-vaisselle ComfortClean
- ComfortSize
- Modes Shabbat, Party, Vacances
- Fonction SuperFroid
- Miele@home et WiFiConn@ct
- Paroi arrière sèche
- Alarme de porte ouverte
- Fermeture douce SoftClose
- Classe climatique SN-T

K 7477 B

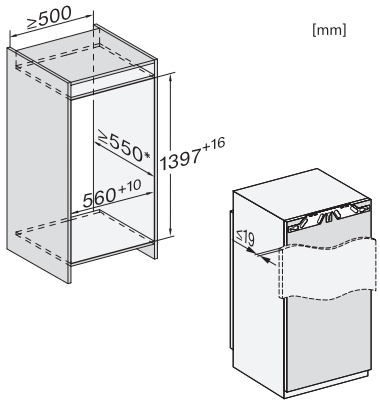


**K 7477 B** (Prestige)
- **Réfrigérateur intégrable tout utile**
- Fixation de porte directe
- Froid dynamique DynaCool
- **Volume 225 L**
- Classe énergétique **B, 73 kWh/an**
- Classe de perception sonore **A, 29 dB(A)**
- Bandeau de commande **FreshTouch**
- **Eclairage LED FlexiLight 2.0**
- 2 compartiments **PerfectFresh Active** 67 L
- **5 tablettes en verre dont 1 FlexiBoard**
- Porte-bouteille en métal chromé
- Nettoyage des balconnets au lave-vaisselle ComfortClean
- ComfortSize
- Modes Shabbat, Party, Vacances
- Fonction SuperFroid
- Miele@home et WiFiConn@ct
- Alarme de porte ouverte
- **Paroi arrière sèche Inox anti-traces**
- **Fermeture douce SoftClose**
- Classe climatique SN-T

# REFRIGERATEURS INTEGRABLES

Niche 158 cm





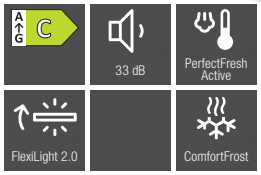


**K 7478 C** (Prestige)

- **Réfrigérateur intégrable avec compartiment congélateur 4***
- Fixation de porte directe
- Froid dynamique DynaCool
- **Volume 208 L : Réfri. 192 L + Congél. 16 L**
- Classe énergétique C, 116 kWh/an
- Classe de perception sonore B, 33 dB(A)
- Bandeau de commande FreshTouch
- Eclairage LED FlexiLight 2.0
- 2 compartiments PerfectFresh Active 67 L
- 4 tablettes en verre dont 1 FlexiBoard
- Porte-bouteille en métal chromé
- Nettoyage des balconnets au lave-vaisselle ComfortClean
- ComfortSize
- Modes Shabbat, Party, Vacances
- Fonction SuperFroid
- Miele@home et WiFiConn@ct
- Alarme de porte ouverte
- Paroi arrière sèche Inox anti-traces
- Fermeture douce SoftClose
- Classe climatique SN-T




K 7478 C

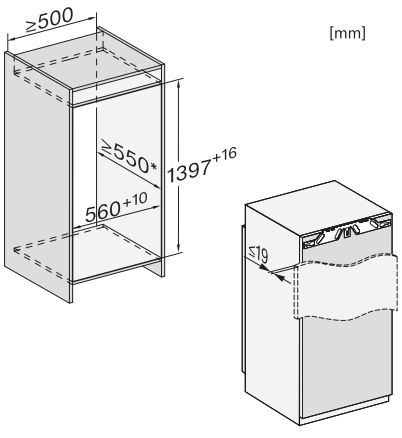


K 7678 D

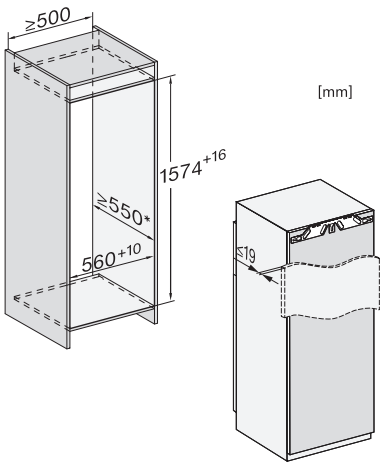

# REFRIGERATEURS INTEGRABLES

## Niche 178 cm



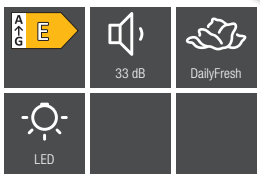


**K 7678 D** (Prestige)
- Réfrigérateur intégrable avec compartiment congélateur 4*
- Fixation de porte directe
- Froid dynamique DynaCool
- Volume 238 L : Réfri. 211 L + Congél. 27 L
- Classe énergétique D, 155 kWh/an
- Classe de perception sonore B, 33 dB(A)
- Bandeau de commande FreshTouch
- Eclairage LED FlexiLight 2.0
- 2 compartiments PerfectFresh Active 67 L
- 5 tablettes en verre dont 1 FlexiBoard
- Porte-bouteille en métal chromé
- Nettoyage des balconnets au lave-vaisselle ComfortClean
- ComfortSize
- Modes Shabbat, Party, Vacances
- Fonction SuperFroid
- Miele@home et WiFiConn@ct
- Alarme de porte ouverte
- Paroi arrière sèche Inox anti-traces
- Fermeture douce SoftClose
- Classe climatique SN-T

K 7715 E

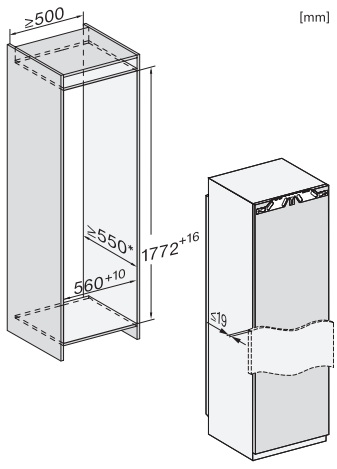


**K 7715 E** (Design)
- Réfrigérateur intégrable tout utile
- Fixation de porte directe
- Froid dynamique DynaCool
- Volume 309 L
- Classe énergétique E, 114 kWh/an
- Classe de perception sonore B, 33 dB(A)
- Bandeau de commande SensorTouch
- Eclairage LED
- 1 compartiment DailyFresh
- 7 tablettes en verre
- Porte-bouteille en métal chromé
- Nettoyage des balconnets au lave-vaisselle ComfortClean
- ComfortSize
- Modes Shabbat, Party, Vacances
- Fonction SuperFroid
- Miele@home et WiFiConn@ct
- Alarme de porte ouverte
- Classe climatique SN-T

# REFRIGERATEURS INTEGRABLES



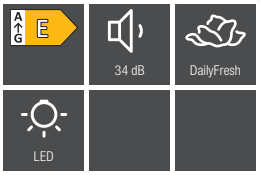


**K 7716 E** (Design)

- **Réfrigérateur intégrable tout utile avec compartiment congélateur 4***
- Fixation de porte directe
- Froid dynamique DynaCool
- **Volume 286 L : Réfri. 259 L + Congél. 27 L**
- Classe énergétique E, 171 kWh/an
- Classe de perception sonore B, 34 dB(A)
- Bandeau de commande SensorTouch
- Eclairage LED
- 1 compartiment DailyFresh
- 5 tablettes en verre
- Porte-bouteille en métal chromé
- Nettoyage des balconnets au lave-vaisselle ComfortClean
- ComfortSize
- Modes Shabbat, Party, Vacances
- Fonction SuperFroid
- Miele@home et WiFiConn@ct
- Alarme de porte ouverte
- Classe climatique SN-T



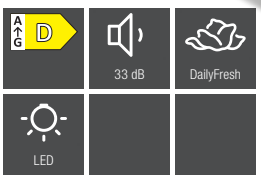


K 7716 E

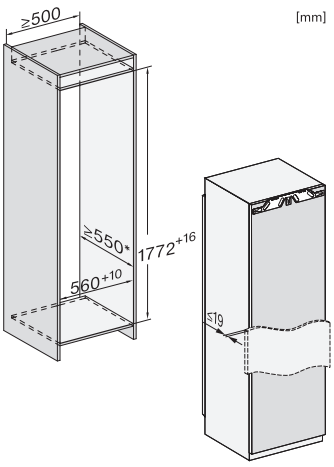


K 7737 D

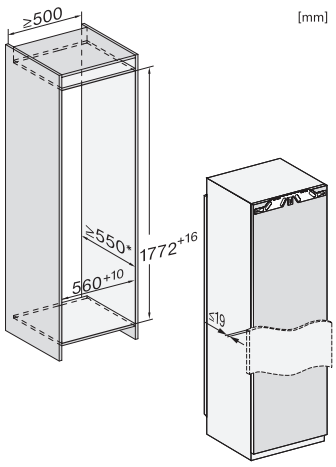

# REFRIGERATEURS INTEGRABLES



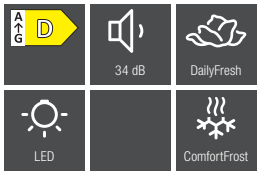


**K 7737 D** (Design)
- Réfrigérateur intégrable tout utile
- Fixation de porte directe
- Froid dynamique DynaCool
- Volume 309 L
- Classe énergétique D, 92 kWh/an
- Classe sonore B, 33 dB(A)
- Bandeau de commande SensorTouch
- Eclairage LED
- 1 tiroir DailyFresh
- 7 tablettes en verre dont **1 FlexiBoard**
- Porte-bouteille en métal chromé
- Nettoyage des balconnets au lave-vaisselle ComfortClean
- ComfortSize
- Modes Shabbat, Party, Vacances
- Fonction SuperFroid
- Miele@home et WiFiConn@ct
- Alarme de porte ouverte
- Classe climatique SN-T
- **Fermeture douce SoftClose**

K 7738 D

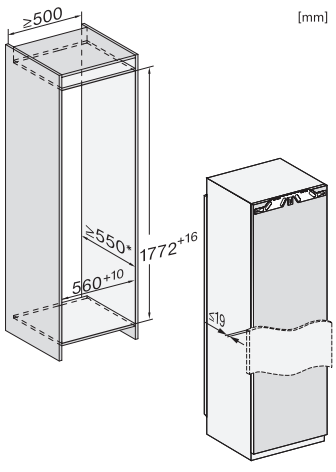


**K 7738 D** (Design)
- **Réfrigérateur intégrable avec compartiment congélateur 4***
- Fixation de porte directe
- Froid dynamique DynaCool
- **Volume 286 L : Réfri. 259 L + Congél. 27 L**
- Classe énergétique D, 137 kWh/an - Classe de perception sonore C, 34 dB(A)
- Bandeau de commande SensorTouch
- Eclairage LED
- 1 tiroir DailyFresh
- 5 tablettes en verre dont 1 FlexiBoard
- Porte-bouteille en métal chromé
- Nettoyage des balconnets au lave-vaisselle ComfortClean
- ComfortSize
- Modes Shabbat, Party, Vacances
- Fonction SuperFroid
- Miele@home et WiFiConn@ct
- Alarme de porte ouverte
- Classe climatique SN-T
- Fermeture douce SoftClose

# REFRIGERATEURS INTEGRABLES





**K 7732 D** (Design)

- **Réfrigérateur intégrable tout utile**
- Fixation de porte directe
- Froid dynamique DynaCool
- **Volume 309 L**
- Classe énergétique D, 91 kWh/an
- Classe de perception sonore B, 33 dB(A)
- Bandeau de commande SensorTouch
- Eclairage LED
- 1 tiroir DailyFresh
- 6 tablettes en verre
- **2 paniers à bouteilles**
- Nettoyage des balconnets au lave-vaisselle ComfortClean
- ComfortSize
- Modes Shabbat, Party, Vacances
- Fonction SuperFroid
- Miele@home et WiFiConn@ct
- Alarme de porte ouverte
- Classe climatique SN-T
- Fermeture douce SoftClose

K 7732 D

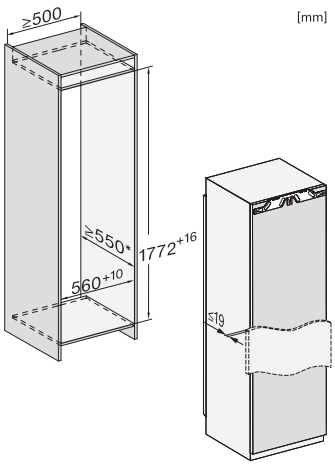


K 7747 D

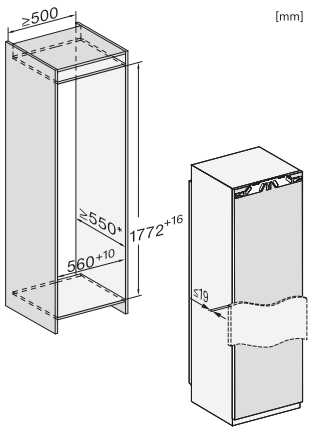

# REFRIGERATEURS INTEGRABLES



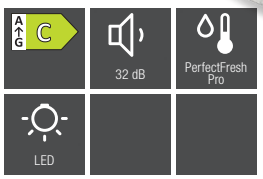


**K 7747 D** (Design)
- Réfrigérateur intégrable tout utile
- Fixation de porte directe
- Froid dynamique DynaCool
- Volume 294 L
- Classe énergétique D, 125 kWh/an
- Classe de perception sonore B, 33 dB(A)
- Bandeau de commande SensorTouch
- Eclairage LED
- **3 compartiments PerfectFresh Pro 98 L**
- **6 tablettes en verre dont 1 FlexiBoard**
- **Porte-bouteille en métal chromé**
- Nettoyage des balconnets au lave-vaisselle ComfortClean
- ComfortSize
- Modes Shabbat, Party, Vacances
- Fonction SuperFroid
- Miele@home et WiFiConn@ct
- **Paroi arrière sèche**
- Alarme de porte ouverte
- Classe climatique SN-T
- Fermeture douce SoftClose

K 7747 C

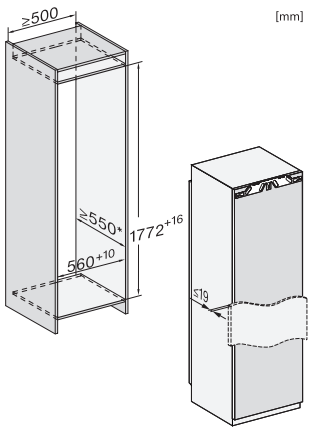


- **K 7747 C Gala Edition 125** (Prestige)
- Réfrigérateur intégrable tout utile
- Fixation de porte directe
- Froid dynamique DynaCool
- **Volume 294 L**
- **Classe énergétique C, 100 kWh/an**
- **Classe de perception sonore B, 32 dB(A)**
- Bandeau de commande SensorTouch
- Eclairage LED
- 3 compartiments PerfectFresh Pro 98 L
- 6 tablettes en verre dont 1 FlexiBoard
- Porte-bouteille en métal chromé
- Nettoyage des balconnets au lave-vaisselle ComfortClean
- ComfortSize
- Modes Shabbat, Party, Vacances
- Fonction SuperFroid
- Miele@home et WiFiConn@ct
- **Paroi arrière sèche Inox anti-traces**
- Alarme de porte ouverte
- Classe climatique SN-T

# REFRIGERATEURS INTEGRABLES





**K 7748 D** (Design)

- **Réfrigérateur intégrable avec compartiment congélateur 4***
- Fixation de porte directe
- Froid dynamique DynaCool
- **Volume 275 L : Réfri. 248 L + Congél. 27 L**
- Classe énergétique D, 164 kWh/an
- Classe de perception sonore B, 34 dB(A)
- Bandeau de commande SensorTouch
- Eclairage LED
- 3 compartiments PerfectFresh Pro 98 L
- 4 tablettes en verre dont 1 FlexiBoard
- Porte-bouteille en métal chromé
- Nettoyage des balconnets au lave-vaisselle ComfortClean
- ComfortSize
- Modes Shabbat, Party, Vacances
- Fonction SuperFroid
- Miele@home et WiFiConn@ct
- Paroi arrière sèche
- Alarme de porte ouverte
- Classe climatique SN-T
- Fermeture douce SoftClose

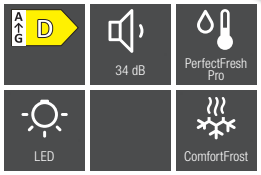


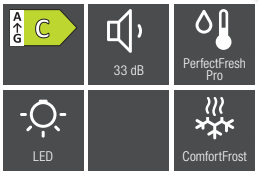


K 7748 D

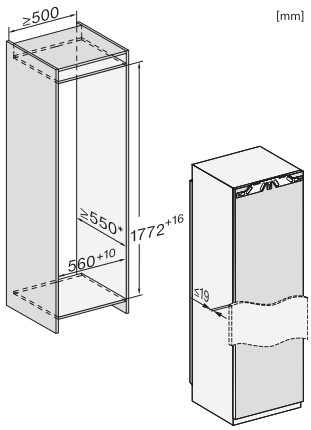


K 7748 C

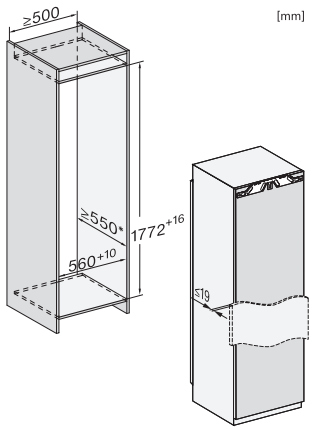

# REFRIGERATEURS INTEGRABLES



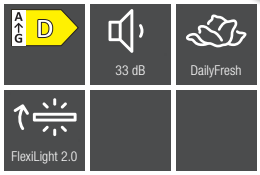


- **K 7748 C** (Design)
- **Réfrigérateur intégrable avec compartiment congélateur 4***
- Fixation de porte directe
- Froid dynamique DynaCool
- Volume 275 L : Réfri. 248 L + Congél. 27 L
- **Classe énergétique C, 131 kWh/an**
- Classe de perception sonore B, 33 dB(A)
- Bandeau de commande SensorTouch
- Eclairage LED
- 3 compartiments PerfectFresh Pro 98 L
- 4 tablettes en verre dont 1 FlexiBoard
- Porte-bouteille en métal chromé
- Nettoyage des balconnets au lave-vaisselle ComfortClean
- ComfortSize
- Modes Shabbat, Party, Vacances
- Fonction SuperFroid
- Miele@home et WiFiConn@ct
- Paroi arrière sèche
- Alarme de porte ouverte
- Fermeture douce SoftClose
- Classe climatique SN-T

K 7767 D

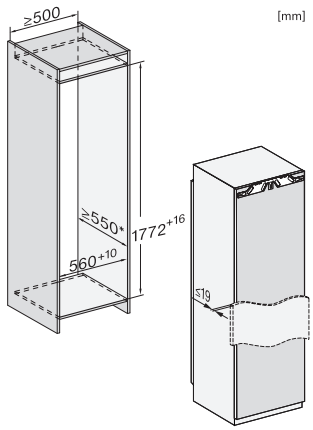


**K 7767 D** (Design)
- **Réfrigérateur intégrable tout utile**
- Fixation de porte directe
- Froid dynamique DynaCool
- **Volume 311 L**
- Classe énergétique D, 92 kWh/an
- Classe de perception sonore B, 33 dB(A)
- Bandeau de commande **FreshTouch**
- **Eclairage LED FlexiLight 2.0**
- 2 tiroirs DailyFresh
- 7 tablettes en verre dont 1 FlexiBoard
- **Ajustement de la hauteur des balconnets**
- Porte-bouteille en métal chromé
- Nettoyage des balconnets au lave-vaisselle ComfortClean
- ComfortSize
- Modes Shabbat, Party, Vacances
- Fonction SuperFroid
- Miele@home et WiFiConn@ct
- Fermeture douce SoftClose
- Alarme de porte ouverte
- Classe climatique SN-ST

# REFRIGERATEURS INTEGRABLES

Niche 178 cm





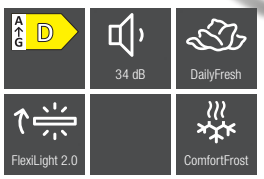


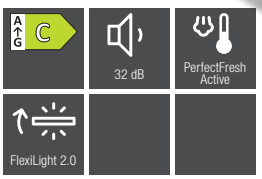


**K 7768 D** (Design)

- **Réfrigérateur intégrable avec compartiment congélateur 4***
- Fixation de porte directe
- Froid dynamique DynaCool
- **Volume 288 L : Réfri. 261 L + Congél. 27 L**
- Classe énergétique D, 137 kWh/an
- Classe de perception sonore B, 34 dB(A)
- Bandeau de commande FreshTouch
- Eclairage LED FlexiLight 2.0
- 2 tiroirs DailyFresh
- 6 tablettes en verre dont 1 FlexiBoard
- Porte-bouteille en métal chromé
- Ajustement de la hauteur des balconnets
- Nettoyage des balconnets au lave-vaisselle ComfortClean
- ComfortSize
- Modes Shabbat, Party, Vacances
- Fonction SuperFroid
- Miele@home et WiFiConn@ct
- Fermeture douce SoftClose
- Alarme de porte ouverte
- Classe climatique SN-ST

K 7768 D

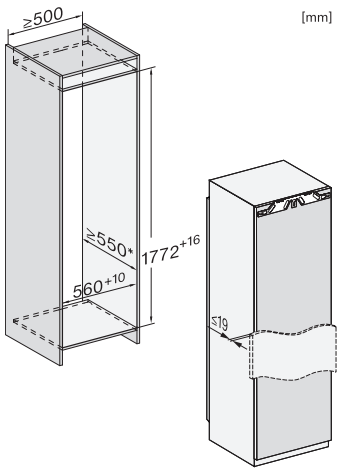


K 7777 C

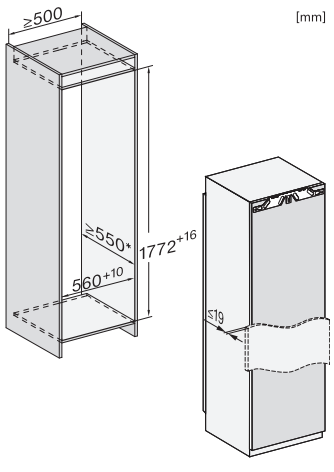

# REFRIGERATEURS INTEGRABLES



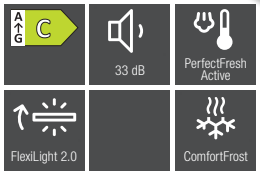


**K 7777 C** (Prestige)
- **Réfrigérateur intégrable tout utile**
- Fixation de porte directe
- Froid dynamique DynaCool
- **Volume 296 L**
- Classe énergétique **C, 100 kWh/an**
- Classe de perception sonore B, **32 dB(A)**
- Bandeau de commande FreshTouch
- Eclairage LED FlexiLight 2.0
- **3 compartiments PerfectFresh Active 98 L**
- 7 tablettes en verre dont 1 FlexiBoard
- Porte-bouteille en métal chromé
- Ajustement de la hauteur des balconnets
- Nettoyage des balconnets au lave-vaisselle ComfortClean
- ComfortSize
- Modes Shabbat, Party, Vacances
- Fonction SuperFroid
- Miele@home et WiFiConn@ct
- **Paroi arrière sèche Inox anti-traces**
- Alarme de porte ouverte
- Fermeture douce SoftClose
- Classe climatique SN-T

K 7778 C

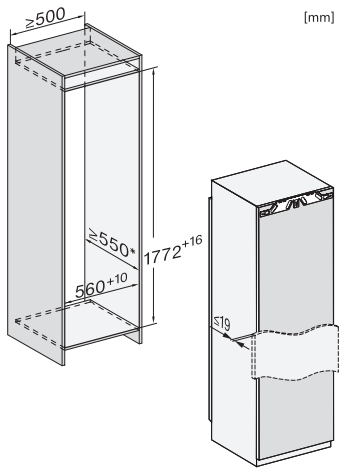


**K 7778 C** (Prestige)
- **Réfrigérateur intégrable tout utile avec compartiment congélateur 4***
- Fixation de porte directe
- Froid dynamique DynaCool
- **Volume 277 L : Réfri. 250 L + Congél. 27 L**
- Classe énergétique C, 131 kWh/an
- Classe de perception sonore B, 33 dB(A)
- Bandeau de commande FreshTouch
- Eclairage LED FlexiLight 2.0
- 3 compartiments PerfectFresh Active 98 L
- 5 tablettes en verre dont 1 FlexiBoard
- Ajustement de la hauteur des balconnets
- Nettoyage des balconnets au lave-vaisselle ComfortClean
- ComfortSize
- Modes Shabbat, Party, Vacances
- Fonction SuperFroid
- Miele@home et WiFiConn@ct
- Paroi arrière sèche Inox anti-traces
- Alarme de porte ouverte
- Fermeture douce SoftClose
- Classe climatique SN-T

# REFRIGERATEURS INTEGRABLES



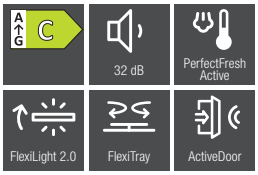


K 7797 C RE

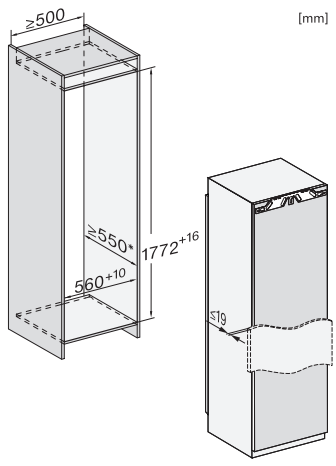


**K 7797 C RE** (Prestige)
- Réfrigérateur intégrable Fixation de porte directe
- **Ouverture de porte automatique ActiveDoor avec charniere à droite** (non modifiable)
- Froid dynamique DynaCool
- Volume 296 L
- Classe énergétique C, 100 kWh/an
- Classe de perception sonore B, 32 dB(A) - Bandeau de commande FreshTouch
- Eclairage LED FlexiLight 2.0
- **3 compartiments PerfectFresh Active 98 L**
- 6 tablettes en verre
- Ajustement de la hauteur des balconnets
- ComfortSize - **FlexiTray - CompactCase**
- Modes Shabbat, Party, Vacances
- Fonction SuperFroid
- Miele@home et WiFiConn@ct
- Fermeture douce SoftClose
- Paroi arrière sèche Inox anti-traces
- Classe climatique SN-ST

Existe avec charniere à gauche **K 7797 C LI**

## COMBINES INTEGRABLES congélateur 2 tiroirs
Niche 178 cm



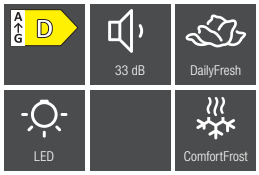


**KF 7731 D** (Design)
- Combiné intégrable
- Fixation de porte à glissières
- 2 circuits DuplexCool
- Froid dynamique DynaCool
- Volume 266 L : Réfri. 212 L + Congél. 54 L
- Classe énergétique D, 159 kWh/an
- Classe de perception sonore B, 33 dB(A)
- Bandeau de commande SensorTouch
- Eclairage LED
- 1 tiroir DailyFresh
- 5 tablettes en verre dont 1 FlexiBoard
- Porte-bouteille en métal chromé
- Nettoyage des balconnets au lave-vaisselle ComfortClean
- ComfortSize
- Congélateur 4* ComfortFrost 2 tiroirs
- Capacité de congélation 4kg/24h
- Modes Shabbat, Party, Vacances
- Fonctions SuperFroid et SuperFreeze
- Miele@home et WiFiConn@ct
- Alarme de porte ouverte
- Classe climatique SN-ST
- Fermeture douce SoftClose

KF 7731 D

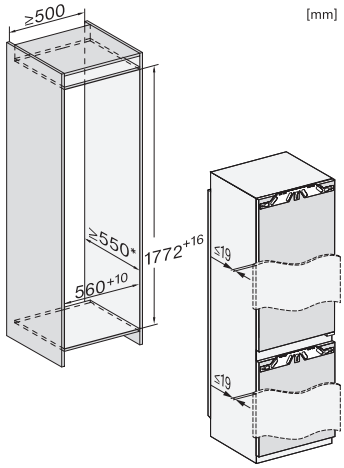


KF 7731 D

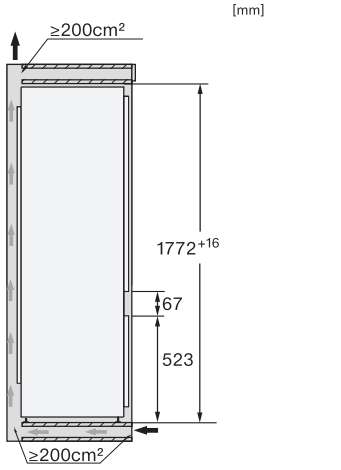

# COMBINES INTEGRABLES

## COMBINES INTEGRABLES congélateur 2 tiroirs
Niche 178 cm



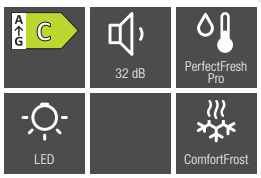


**KF 7742 C** (Design)
- Combiné intégrable
- **Fixation de porte directe**
- 2 circuits DuplexCool
- Froid dynamique DynaCool
- **Volume 255 L : Réfri. 201 L + Congél. 54 L**
- Classe énergétique **C, 145 kWh/an**
- Classe de perception sonore **B, 32 dB(A)**
- Bandeau de commande SensorTouch
- Eclairage LED
- **2 compartiments PerfectFresh Pro 71 L**
- **3 tablettes en verre dont 1 FlexiBoard**
- Porte-bouteille en métal chromé
- Nettoyage des balconnets au lave-vaisselle ComfortClean
- ComfortSize
- Congélateur 4* ComfortFrost 2 tiroirs
- Capacité de congélation 4kg/24h
- Modes Shabbat, Party, Vacances
- Fonctions SuperFroid et SuperFreeze
- Miele@home et WiFiConn@ct
- **Paroi arrière sèche**
- Alarme de porte ouverte
- Classe climatique SN-T
- Fermeture douce SoftClose

KF 7742 C

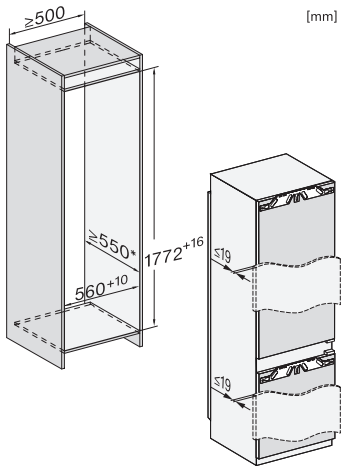


KF 7742 C

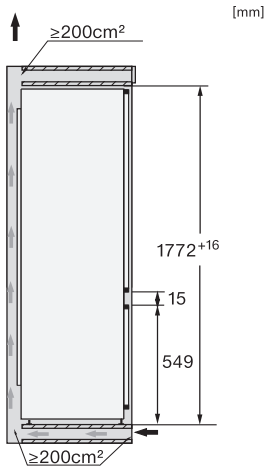

# COMBINES INTEGRABLES

## COMBINES INTEGRABLES congélateur 2 tiroirs
Niche 178 cm



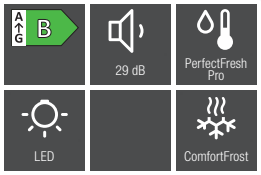


- **KF 7742 B** (Design)
- Combiné intégrable
- Fixation de porte directe
- 2 circuits DuplexCool
- Froid dynamique DynaCool
- Volume 255 L : Réfri. 201 L +
- Congél. 54 L
- **Classe énergétique B, 116 kWh/an**
- **Classe de perception sonore A, 29 dB(A)**
- Bandeau de commande SensorTouch
- Eclairage LED
- 2 compartiments PerfectFresh Pro 71 L
- 3 tablettes en verre dont 1 FlexiBoard
- Porte-bouteille en métal chromé
- Nettoyage des balconnets au lave-vaisselle ComfortClean
- ComfortSize
- Congélateur 4* ComfortFrost 2 tiroirs
- Capacité de congélation 4kg/24h
- Modes Shabbat, Party, Vacances
- Fonctions SuperFroid et SuperFreeze
- Miele@home et WiFiConn@ct
- Paroi arrière sèche
- Fermeture douce SoftClose
- Alarme de porte ouverte
- Classe climatique SN-T

KF 7742 B

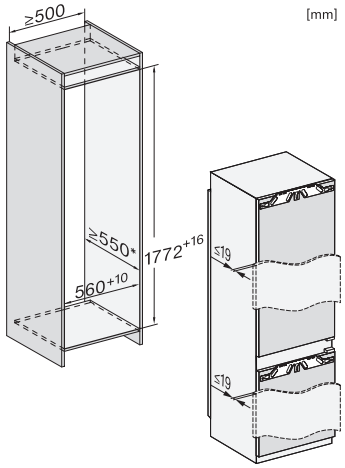


KF 7742 B

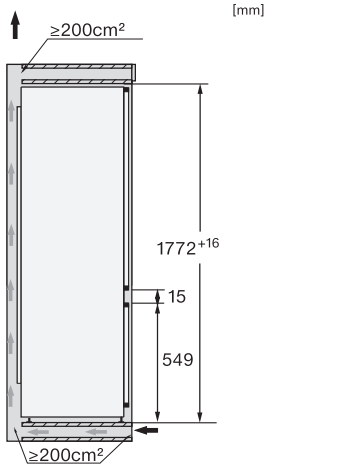

# COMBINES INTEGRABLES

## COMBINES INTEGRABLES congélateur 2 tiroirs
Niche 178 cm



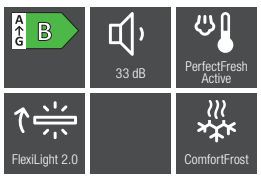


**KF 7772 B** (Design)
- Combiné intégrable
- Fixation de porte directe
- 2 circuits DuplexCool
- Froid dynamique DynaCool
- **Volume 256 L : Réfri. 202 L + Congél. 54 L**
- Classe énergétique B, 116 kWh/an
- Classe de perception sonore A, 29 dB(A)
- Bandeau de commande **FreshTouch**
- **Eclairage LED FlexiLight 2.0**
- **Eclairage du congélateur**
- **2 compartiments PerfectFresh Active 71 L**
- 4 tablettes en verre
- Ajustement de la hauteur des balconnets
- Nettoyage des balconnets au lave-vaisselle ComfortClean
- ComfortSize
- Congélateur 4* ComfortFrost 2 tiroirs
- Capacité de congélation 4kg/24h
- Modes Shabbat, Party, Vacances
- Fonctions SuperFroid et SuperFreeze
- Miele@home et WiFiConn@ct
- **Paroi arrière sèche Inox anti-traces**
- Alarme de porte ouverte
- Fermeture douce SoftClose
- Classe climatique SN-T

KF 7772 B

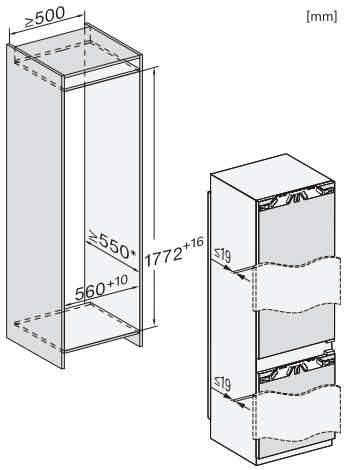


KF 7772 B

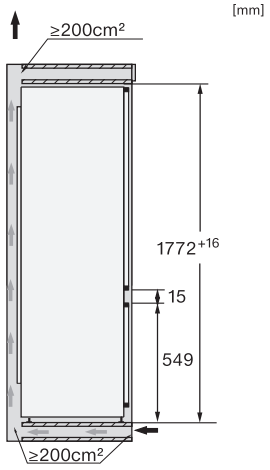

# COMBINES INTEGRABLES

## COMBINES INTEGRABLES congélateur 3 tiroirs
Niche 178 cm



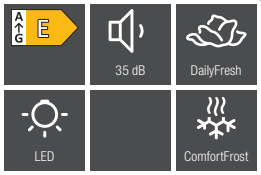


**KD 7724 E** (Design)
- Combiné intégrable
- Fixation de porte directe
- Volume 254 L : Réfri. 187 L + Congél. 67 L, Mono circuit
- Classe énergétique E, 228,86 kWh/an - Classe de perception sonore B, 35 db
- Bandeau de commande TouchControl
- Eclairage LED
- 1 tiroir DailyFresh
- 4 étagères – 1 tiroir à légumes
- 4 tablettes en verre
- Congélateur 4* ComfortFrost 3 tiroirs
- Porte bouteille en métal chromé - Plateau pour 12 oeufs
- Mode Party - Fonctions SuperCool et SuperFreeze
- Alarme de porte ouverte
- Classe climatique SN-ST

KD 7724 E

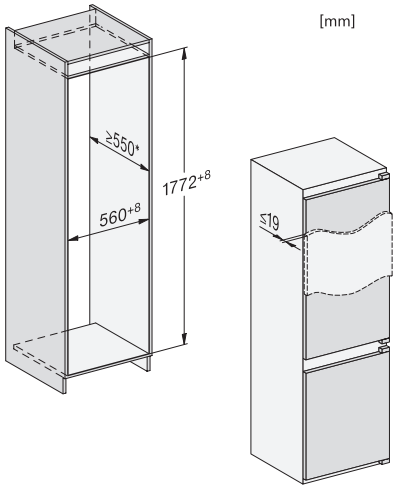


KD 7724 E

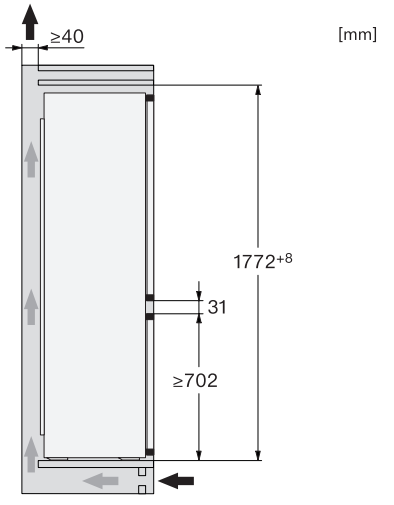

# COMBINES INTEGRABLES

## COMBINES INTEGRABLES congélateur 3 tiroirs
Niche 178 cm



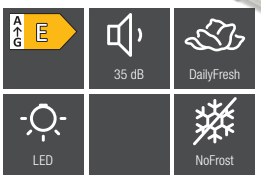


**KDN 7724 E** (Design)
- Combiné intégrable
- Fixation de porte directe
- Volume 260 L : Réfri. 184 L + Congél. 76 L, Mono circuit
- Classe énergétique E, 243 kWh/an
- Classe de perception sonore B 35 dB(A)
- Bandeau de commande TouchControl
- Eclairage LED
- 1 tiroir DailyFresh
- 1 tiroir DailyFresh—**ExtraCool**
- 4 tablettes en verre
- 1 étagère de porte pour bouteille - **Congélateur 4* NoFrost** 3 tiroirs
- Porte bouteille en métal chromé
- Plateau pour 12 oeufs
- Mode Party - Fonctions SuperCool et SuperFreeze
- Alarme de porte ouverte
- Classe climatique SN-ST

KDN 7724 E

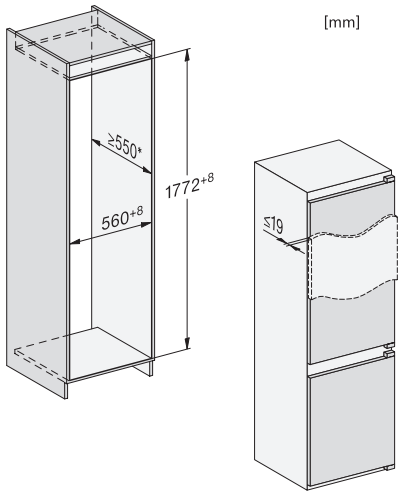


KDN 7724 E

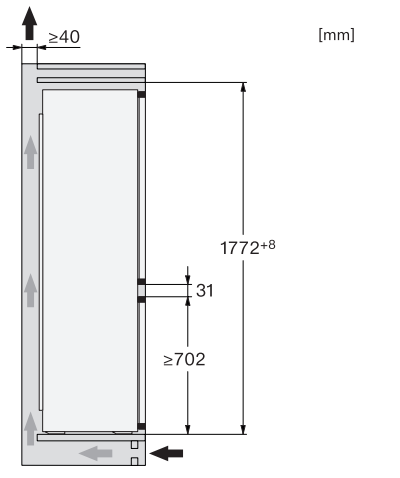

# COMBINES INTEGRABLES

## COMBINES INTEGRABLES congélateur 3 tiroirs
Niche 178 cm



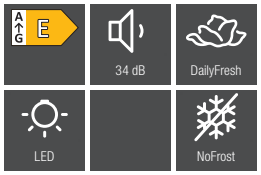


**KFN 7734 E** (Design)
- Combiné intégrable
- Fixation de porte directe
- **2 circuits DuplexCool**
- **Froid dynamique DynaCool**
- **Volume 253 L : Réfri. 183 L + Congél. 70 L**
- Classe énergétique E, 277 kWh/an
- Classe de perception sonore **B, 34 dB(A)**
- Bandeau de commande **SensorTouch**
- Eclairage LED
- **1 tiroir DailyFresh**
- **5 tablettes en verre dont 1 FlexiBoard**
- **Nettoyage des balconnets au lave-vaisselle ComfortClean**
- ComfortSize
- Congélateur 4* NoFrost 3 tiroirs
- Capacité de congélation 5kg/24h
- Modes **Shabbat, Party,** Vacances
- Fonctions SuperFroid et SuperFrost
- Alarme de porte ouverte
- Classe climatique SN-ST

KFN 7734 E

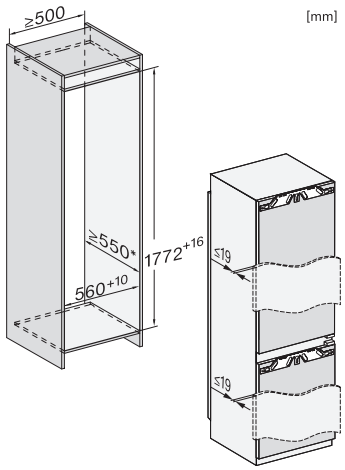


KFN 7734 E

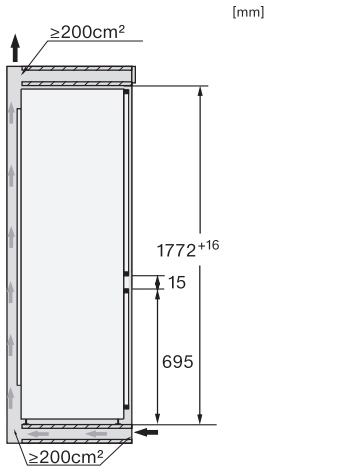

# COMBINES INTEGRABLES

## COMBINES INTEGRABLES congélateur 3 tiroirs
Niche 178 cm



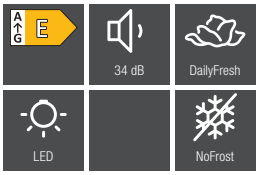


**KFN 7733 E** (Design)
- Combiné intégrable
- **Fixation de porte à glissières**
- 2 circuits DuplexCool
- Froid dynamique DynaCool
- Volume 253 L : Réfri. 183 L + Congél. 70 L
- Classe énergétique E, 227 kWh/an
- Classe de perception sonore B, 34 dB(A)
- Bandeau de commande SensorTouch
- Eclairage LED
- 1 tiroir DailyFresh
- 4 tablettes en verre dont 1 FlexiBoard
- **Porte-bouteille en métal chromé**
- Nettoyage des balconnets au lave-vaisselle ComfortClean
- ComfortSize
- Congélateur 4* NoFrost 3 tiroirs
- Capacité de congélation 5kg/24h
- Modes Shabbat, Party, Vacances
- Fonctions SuperFroid et SuperFreeze
- Alarme de porte ouverte
- Classe climatique SN-ST

KFN 7733 E

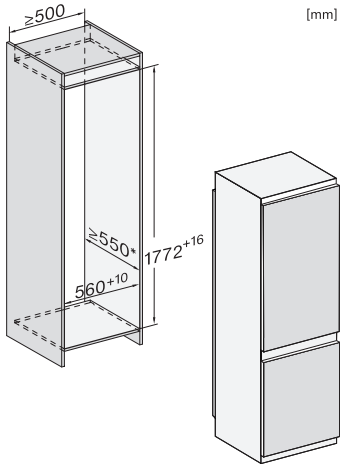


KFN 7733 E

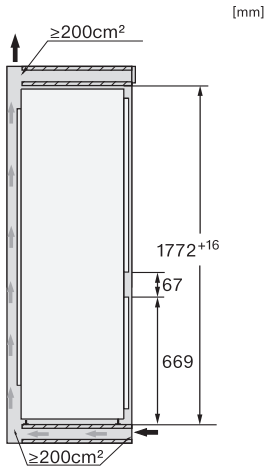

# COMBINES INTEGRABLES



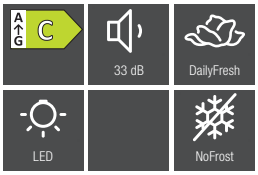


**KFN 7734 C** (Design)
- Combiné intégrable
- Fixation de porte directe
- 2 circuits DuplexCool
- Froid dynamique DynaCool
- Volume 253 L : Réfri. 183 L + Congél. 70 L
- **Classe énergétique C, 145 kWh/an**
- Classe sonore B, **33 dB(A)**
- Bandeau de commande SensorTouch
- Eclairage LED
- 1 tiroir DailyFresh
- 5 tablettes en verre
- Nettoyage des balconnets au lave-vaisselle ComfortClean
- Congélateur 4* NoFrost 3 tiroirs
- Capacité de congélation 6kg/24h
- Modes Shabbat, Party, Vacances
- Fonctions SuperFroid et SuperFreeze
- **Fermeture douce SoftClose**
- Alarme de porte ouverte
- Classe climatique SN-T

KFN 7734 C

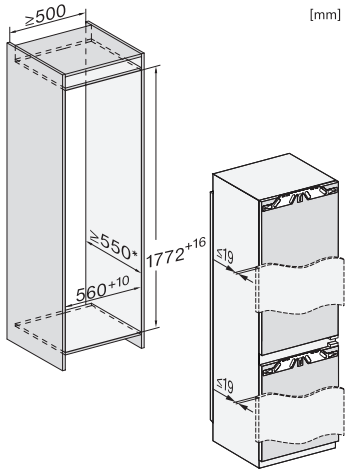


KFN 7734 C

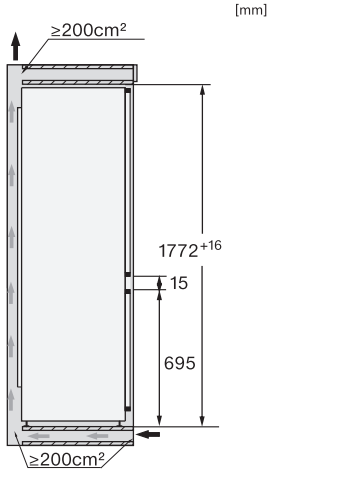

# COMBINES INTEGRABLES



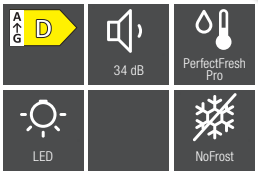


**KFN 7744 D** (Design)
- Combiné intégrable
- Fixation de porte directe
- 2 circuits DuplexCool
- Froid dynamique DynaCool
- **Volume 244 L : Réfri. 174 L + Congél. 70 L**
- Classe énergétique D, 207 kWh/an
- Classe de perception sonore B, 34 dB(A)
- Bandeau de commande SensorTouch
- Eclairage LED
- **2 compartiments PerfectFresh Pro 71 L**
- **3 tablettes en verre dont 1 FlexiBoard**
- **Porte-bouteille en métal chromé**
- Nettoyage des balconnets au lave-vaisselle ComfortClean
- ComfortSize
- Congélateur 4* NoFrost 3 tiroirs
- Capacité de congélation 6kg/24h
- Modes Shabbat, Party, Vacances
- Fonctions SuperFroid et SuperFreeze
- Miele@home et WiFiConn@ct
- **Paroi arrière sèche**
- Alarme de porte ouverte
- Fermeture douce SoftClose
- Classe climatique SN-ST

KFN 7744 D

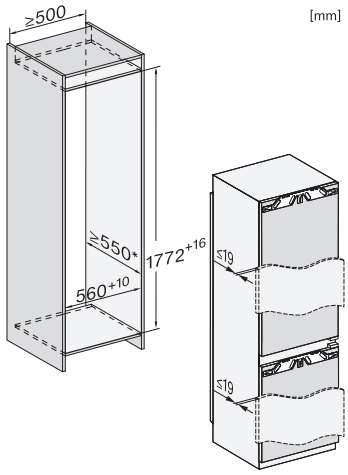


KFN 7744 D

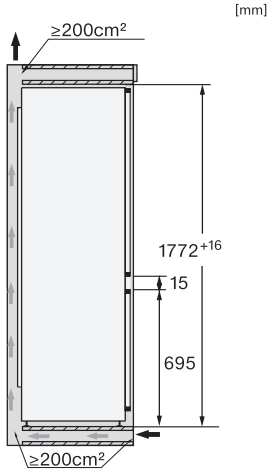

# COMBINES INTEGRABLES

## COMBINES INTEGRABLES congélateur 3 tiroirs
Niche 178 cm




**KFN 7744 C 125 Gala Edition** (Design)
- Fixation de porte directe
- 2 circuits DuplexCool
- Froid dynamique DynaCool
- **Volume 244 L : Réfri. 174 L + Congél. 70 L**
- **Classe énergétique C, 166 kWh/an**
- Classe de perception sonore B, **33 dB(A)**
- Bandeau de commande SensorTouch
- Eclairage LED
- 2 compartiments PerfectFresh Pro 71 L
- 3 tablettes en verre dont 1 FlexiBoard
- Porte-bouteille en métal chromé
- Nettoyage des balconnets au lave-vaisselle ComfortClean
- ComfortSize
- Congélateur 4* NoFrost 3 tiroirs
- Capacité de congélation 6kg/24h
- Modes Shabbat, Party, Vacances
- Fonctions SuperFroid et SuperFreeze
- Miele@home et WiFiConn@ct
- **Paroi arrière sèche**
- Alarme de porte ouverte
- Fermeture douce SoftClose
- Classe climatique SN-ST

KFN 7744 C 125 Gala Edition

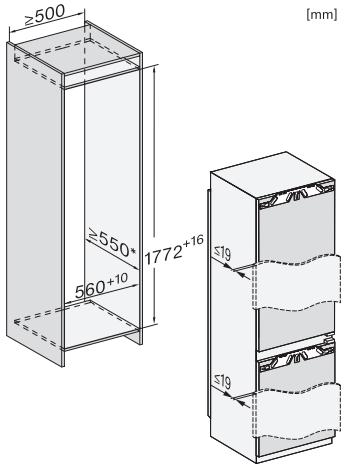


KFN 7744 C 125 Gala Edition

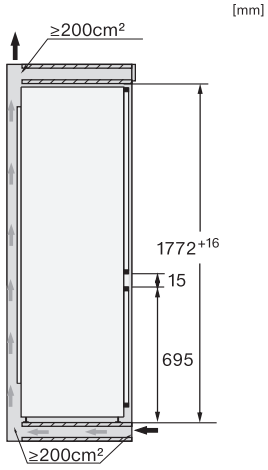

# COMBINES INTEGRABLES

## COMBINES INTEGRABLES congélateur 3 tiroirs
Niche 178 cm



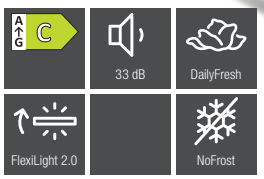


**KFN 7764 C** (Design)
- Combiné intégrable
- Fixation de porte directe
- 2 circuits DuplexCool
- Froid dynamique DynaCool
- **Volume 254 L : Réfri. 184 L + Congél. 70 L**
- Classe énergétique C, 145 kWh/an
- Classe de perception sonore B, 33 dB(A)
- Bandeau de commande **FreshTouch**
- **Eclairage LED FlexiLight 2.0**
- **Eclairage du congélateur**
- 1 compartiment DailyFresh
- 5 tablettes en verre dont 1 FlexiBoard
- Ajustement de la hauteur des balconnets
- Nettoyage des balconnets au lave-vaisselle ComfortClean
- ComfortSize
- Congélateur 4* NoFrost **3 tiroirs télescopiques**
- Capacité de congélation 6kg/24h
- Modes Shabbat, Party, Vacances
- Fonctions SuperFroid et SuperFreeze
- Miele@home et WiFiConn@ct
- Paroi arrière sèche Inox anti-traces
- Alarme de porte ouverte
- Fermeture douce SoftClose
- Classe climatique SN-T

KFN 7764 C

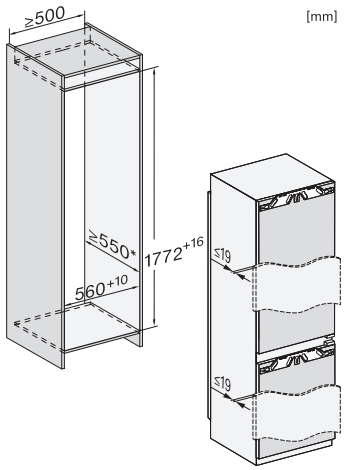


KFN 7764 C

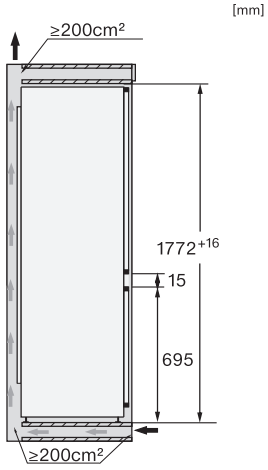

# COMBINES INTEGRABLES



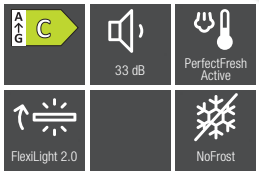


**KFN 7774 C** (Prestige)
- Combiné intégrable
- Fixation de porte directe
- 2 circuits DuplexCool
- Froid dynamique DynaCool
- **Volume 245 L : Réfri. 175 L + Congél. 70 L**
- Classe énergétique C, 165 kWh/an
- Classe de perception sonore B, 33 dB(A)
- Bandeau de commande FreshTouch
- Eclairage LED FlexiLight 2.0
- Eclairage du congélateur
- **2 compartiments PerfectFresh Active 71 L**
- 4 tablettes en verre dont 1 FlexiBoard
- Ajustement de la hauteur des balconnets
- Nettoyage des balconnets au lave-vaisselle ComfortClean
- ComfortSize
- Congélateur 4* NoFrost 3 tiroirs télescopiques
- Capacité de congélation 6kg/24h
- Modes Shabbat, Party, Vacances
- Fonctions SuperFroid et SuperFreeze
- Miele@home et WiFiConn@ct
- Paroi arrière sèche Inox anti-traces
- Alarme de porte ouverte
- Fermeture douce SoftClose
- Classe climatique SN-ST

KFN 7774 C

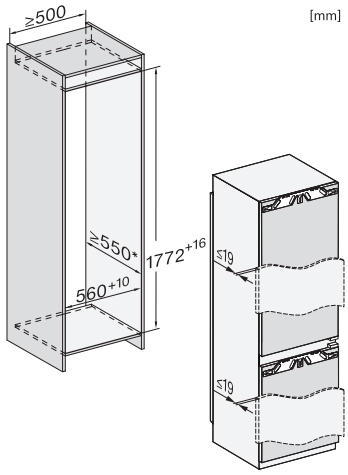


KFN 7774 C

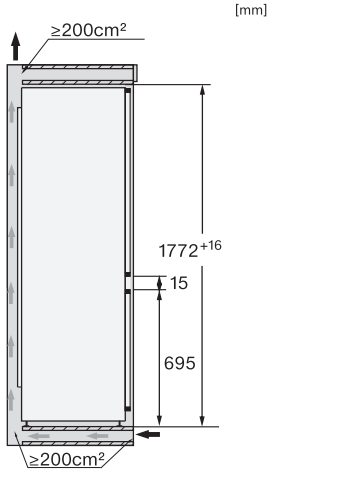

# COMBINES INTEGRABLES

## COMBINES INTEGRABLES congélateur 3 tiroirs
Niche 178 cm



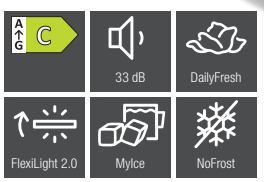


**KFN 7785 C** (Design)
- Combiné intégrable
- Fixation de porte directe
- 2 circuits DuplexCool
- Froid dynamique DynaCool
- Volume 245 L : Réfri. 175 L + Congél. 70 L
- Classe énergétique C, **146 kWh/an**
- Classe de perception sonore B, 33 dB(A)
- Bandeau de commande FreshTouch
- Eclairage LED FlexiLight 2.0
- Eclairage du congélateur
- 1 compartiment DailyFresh
- 4 tablettes en verre
- **FlexiTray**
- Ajustement de la hauteur des balconnets
- Nettoyage des balconnets au lave-vaisselle ComfortClean
- ComfortSize
- Congélateur 4* NoFrost 3 tiroirs télescopiques
- **IceMaker (réservoir)**
- Capacité de congélation 6kg/24h
- **Freeze&Cool**
- Modes Shabbat, Party, Vacances
- Fonctions SuperFroid et SuperFreeze
- Miele@home et WiFiConn@ct
- Paroi arrière sèche Inox anti-traces
- Alarme de porte ouverte
- Fermeture douce SoftClose
- Classe climatique SN-T

KFN 7785 C

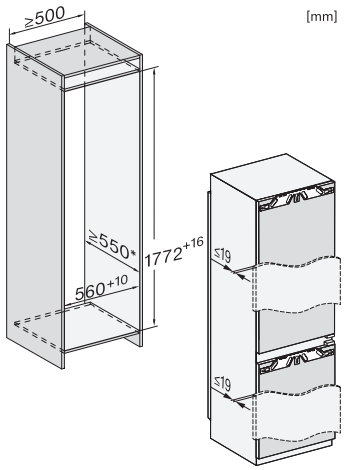


KFN 7785 C

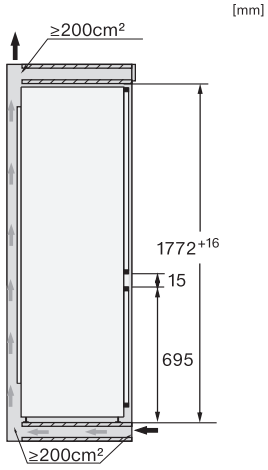

# COMBINES INTEGRABLES






**KFN 7795 C** (Prestige)

- Combiné intégrable
- Fixation de porte directe
- 2 circuits DuplexCool
- Froid dynamique DynaCool
- Volume 245 L : Réfri. 175 L + Congél. 70 L
- Classe énergétique C, 166 kWh/an
- Classe de perception sonore B, 33 dB(A)
- Bandeau de commande FreshTouch
- Eclairage LED FlexiLight 2.0
- Eclairage du congélateur
- **2 compartiments PerfectFresh Active 71 L**
- **2 tablettes en verre**
- FlexiTray
- Ajustement de la hauteur des balconnets
- Nettoyage des balconnets au lave-vaisselle ComfortClean
- ComfortSize
- Congélateur 4* NoFrost 3 tiroirs télescopiques
- **IceMaker (relié à l'eau)**
- Capacité de congélation 6kg/24h
- Modes Shabbat, Party, Vacances
- Fonctions SuperFroid et SuperFreeze
- Miele@home et WiFiConn@ct
- Freeze&Cool
- Paroi arrière sèche Inox anti-traces
- Alarme de porte ouverte
- Fermeture douce SoftClose
- Classe climatique SN-ST

KFN 7795 C

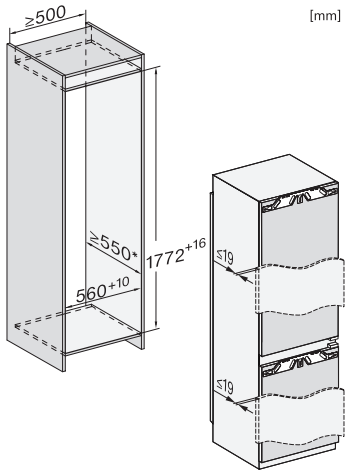


KFN 7795 C

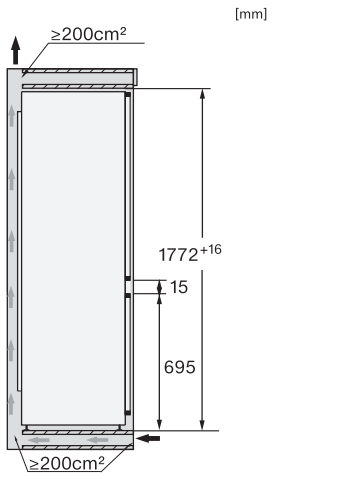

# COMBINES INTEGRABLES

## Niche 194 cm




**KFN 7844 C** (Design)
- Combiné intégrable
- Fixation de porte directe
- 2 circuits DuplexCool
- Froid dynamique DynaCool
- Volume 273 L : Réfri. 204 L + Congél. 70 L
- Classe énergétique C, 162 kWh/an
- Classe de perception sonore B, 33 dB(A)
- Bandeau de commande SensorTouch
- Eclairage LED FlexiLight 2.0
- Eclairage du congélateur
- 2 compartiments PerfectFresh Pro 71 L
- 4 tablettes en verre dont 1 FlexiBoard
- Porte-bouteille en métal chromé
- Ajustement de la hauteur des balconnets
- Nettoyage des balconnets au lave-vaisselle ComfortClean
- ComfortSize
- Congélateur 4* NoFrost 3 tiroirs télescopiques
- Capacité de congélation 6kg/24h
- Modes Shabbat, Party, Vacances
- Fonctions SuperFroid et SuperFreeze
- Miele@home et WiFiConn@ct
- Paroi arrière sèche Inox anti-traces
- Alarme de porte ouverte
- Fermeture douce SoftClose
- Classe climatique SN-ST

KFN 7844 C

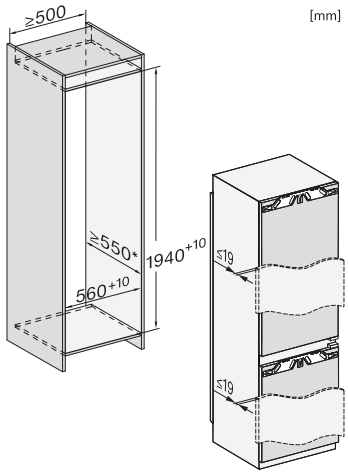


KFN 7844 C

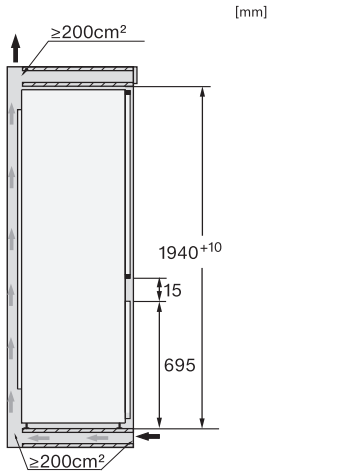

## Sous-plan




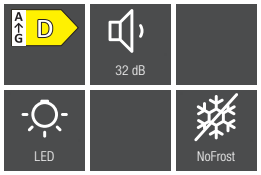


FNUS 7040 D

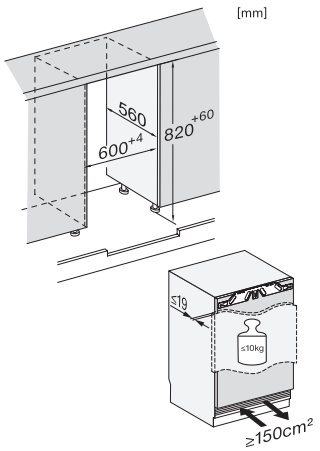


**FNUS 7040 D** (Design)
- Congélateur 4* 3 tiroirs
- Fixation directe/pantographe
- Volume 74 L
- Classe énergétique D, 149,70 kWh/an - Classe de perception sonore B, 32 dB(A)
- Bandeau de commande FreshTouch
- Technologie NoFrost
- Fonction SuperFreeze
- Combinaison Side by Side
- Pouvoir de congélation: 12kg/24h
- Autonomie en cas de coupure : 24 h
- Miele@home et WifiConn@ct
- Fermeture douce SoftClose
- Classe climatique SN-T

# CONGÉLATEURS INTÉGRABLES

## Niche 88 cm



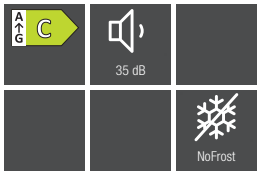


**FNS 7140 C** (Prestige)
- Congélateur intégrable – side by side
- Technologie NoFrost
- Congélateur 4* - 4 étoiles
- Fixation directe/pantographe
- Volume 87 L
- Classe énergétique C, 122 kWh/an - Classe de perception sonore C, 35 dB(A)
- Bandeau de commande SensorControl
- Zone de congélation peut être désactivée – Bac à glaçons
- Fonction SuperFreeze
- Fermeture SoftClose
- Mode Shabbat, Party
- Fonction de verrouillage
- Miele@home – WifiConn@ct
- Alarme sonore porte/température - Alarme optique porte/température
- Classe climatique SN-T

FNS 7140 C

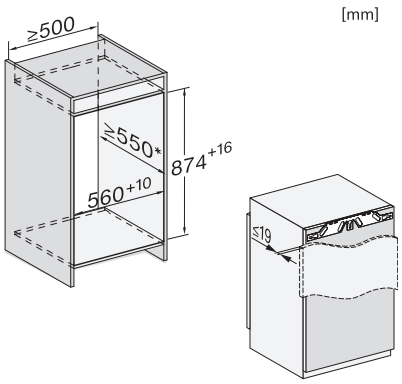


## Niche 140 cm



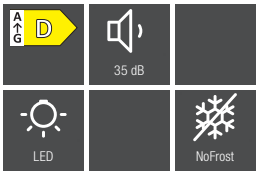


FNS 7470 D

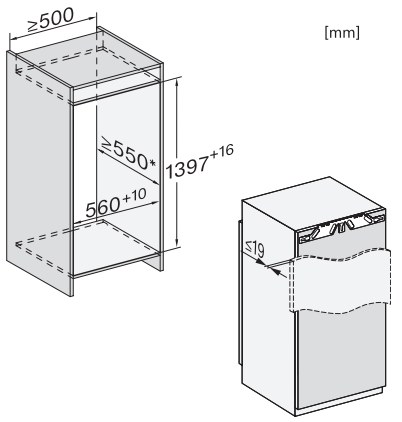

# CONGÉLATEURS INTÉGRABLES

## Niche 178 cm



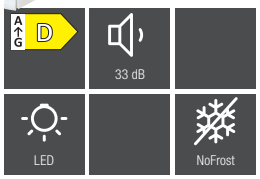


**FNS 7470 D** (Design)
- **Congélateur 4* - 6 tiroirs**
- Technologie NoFrost
- Fixation directe/pantographe
- **Volume 156 L**
- **Classe énergétique D, 171 kWh/an - Classe de perception sonore B, 35dB(A)**
- Bandeau de commande TouchControl
- **Éclairage LED**
- VarioRoom, fermeture SoftClose
- Mode Shabbat
- Fonction SuperFreeze
- Autonomie en cas de coupure : 16 h
- Classe climatique SN-T
- **Installation Side-by-Side (livré avec Kit SBS)**
- **Compatible avec Miele@home et WifiConn@ct**

FNS 7740 D

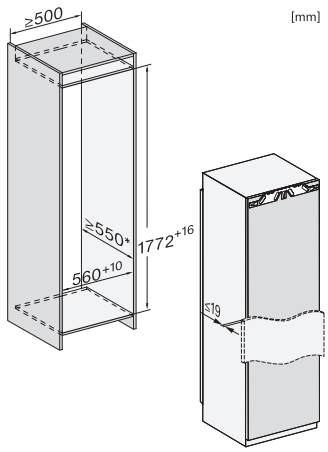


**FNS 7740 D 125 Gala Edition** (Prestige)
- Congélateur 4* - 8 tiroirs
- Technologie NoFrost
- Fixation directe/pantographe
- Volume 213 L
- Classe énergétique D, 190 kWh/an - Classe de perception sonore B, 33 dB(A)
- Bandeau de commande SensorTouch
- Éclairage LED
- VarioRoom, fermeture SoftClose
- Mode Shabbat, Party
- Fonction SuperFreeze
- Installation Side-by-Side (livré avec Kit SBS)
- Miele@home et WifiConn@ct
- Autonomie en cas de coupure : 9h
- Classe climatique SN-T

# CONGÉLATEURS INTÉGRABLES





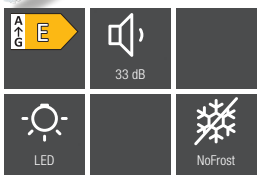


**FNS 7710 E** (Design)
- Congélateur 4* - 8 tiroirs
- Technologie NoFrost
- Fixation directe/pantographe
- Volume 213 L
- Classe énergétique E, 237 kWh/an - Classe de perception sonore B, 33 dB(A)
- Bandeau de commande SensorTouch
- Éclairage LED
- VarioRoom, fermeture SoftClose
- Mode Shabbat, Party
- Fonction SuperFreeze
- Autonomie en cas de coupure : 9 h
- Classe climatique SN-T
- Installation Side-by-Side (livré avec Kit SBS)
- Compatible avec Miele@home et WifiConn@ct

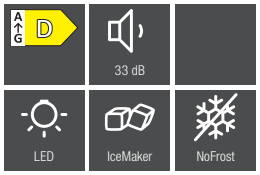


FNS 7710 E

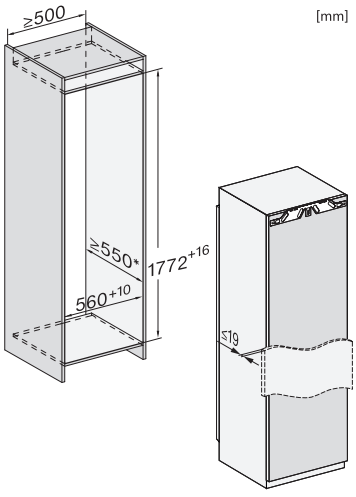


FNS 7774 D

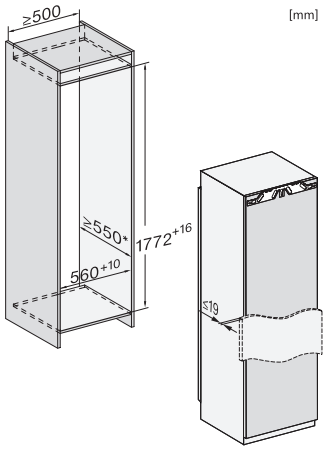

# CONGÉLATEURS INTÉGRABLES



**FNS 7774 D** (Prestige)
- **Congélateur 4* - 8 tiroirs dont 1 PizzaBox et 1 IceBox**
- Technologie NoFrost
- Fixation directe/pantographe
- **Volume 213 L**
- Classe énergétique **D, 190 kWh/an -** Classe de perception sonore B, 33 dB(A)
- **Bandeau de commande FreshTouch**
- **Éclairage LED**
- VarioRoom, fermeture SoftClose
- Mode Shabbat, Party
- Fonction SuperFreeze
- **IceMaker (relié à l'eau)**
- Miele@home et WifiConn@ct
- Autonomie en cas de coupure : 9 h
- Classe climatique SN-T
- **Installation Side-by-Side (livré avec Kit SBS)**

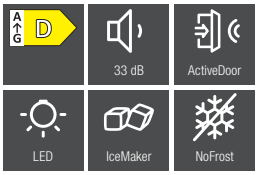


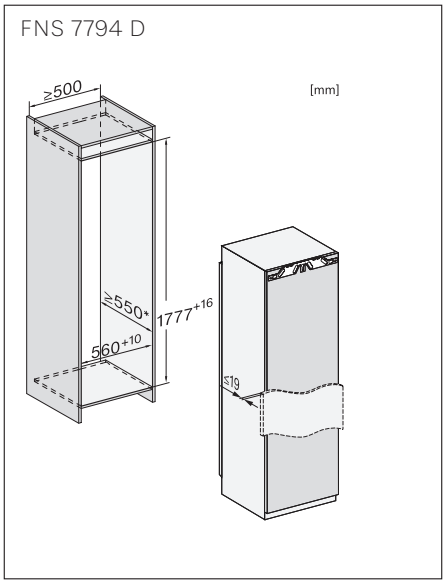


**FNS 7794 D LI** (Prestige)
- Congélateur 4* - 8 tiroirs dont 1 PizzaBox et 1 IceBox
- Technologie NoFrost
- Fixation directe/pantographe
- **Ouverture de porte automatique ActiveDoor avec charniere à gauche** (non modifiable)
- Volume 213 L
- Classe énergétique D, 190 kWh/an - Classe de perception sonore B, 33 dB(A)
- Bandeau de commande FreshTouch
- Éclairage LED
- VarioRoom, fermeture SoftClose
- Mode Shabbat, Party
- Fonction SuperFreeze
- Miele@home et WifiConn@ct
- IceMaker (relié à l'eau)
- Autonomie en cas de coupure : 9 h
- Classe climatique SN-T
- Installation Side-by-Side (livré avec Kit SBS)
- Existe en ouverture à droite **FNS 7794 D RE**

# Quel type d’appareil souhaitez-vous ?

Les modèles et tailles des appareils de froid posables Miele

## Catégories



**Réfrigérateurs**



**Combinés réfrigérateur/congélateur**



**Congélateurs**

## Dimensions



**Hauteur : 85 cm, largeur : 60 cm**



**Hauteur : > 90 cm, largeur : 60 cm**



**Largeur : 70/75 cm**

Les appareils posables Miele offrent beaucoup de place et de confort pour la conservation de vos aliments grâce au grand espace qu’ils offrent.



**Espace intérieur XL**
Plus de place pour les choses volumineuses. La zone utile la plus profonde de la partie réfrigération permet de ranger aisément des objets très larges et encombrants comme une plaque de cuisson.



**Box XXL**
Plus de place pour les aliments congelés volumineux. Le tiroir de congélation particulièrement haut offre un espace nettement plus grand. Vous gagnez ainsi en place et en flexibilité pour entreposer vos aliments à congeler.

# Quel design extérieur préférez-vous ?

Intégration parfaite des appareils de froid posables Miele dans l'environnement de votre cuisine

**Intégration parfaite**




**Gris graphite**

**Blanc brillant***

Noir obsidien mat/
Edition Blackboard
Blacksteel

CleanSteel Inox antitrace

Aspect inox

Blanc

# Quelle poignée souhaitez-vous ?

Concepts d'ouverture des appareils posables Miele

Les concepts d'ouverture des appareils Miele s'adaptent aux envie des clients en matière de design et de confort. Préférez-vous une poignée en retrait ou plutôt une poignée visible et élégante ? Avec ou sans dispositif d'ouverture de porte ? C'est à vous de choisir !



**Click2open**
Avec Click2Open, l'appareil s'ouvre facilement et avec élégance. Click2open disparaît discrètement dans la paroi latérale de la porte et laisse ainsi plus de place pour le design extérieur.



**Poignée EasyOpen**
L'élégante poignée visible dispose d'un dispositif d'ouverture de porte avec effet levier. La porte s'ouvre ainsi très facilement.



**EasyHandle**
Une élégante poignée de grande qualité souligne le caractère premium de Miele et offre une ouverture classique par l'avant.



**SideOpen**
Une poignée se trouve dans la paroi latérale de la porte. Le design rectiligne sans poignée s'intègre à merveille dans différents environnements de cuisine.



**FrontOpen**
Les réfrigérateurs et congélateurs d'une hauteur de 85 cm sont dotés d'une façade avec poignée en retrait horizontale. Outre son design de qualité de façade sans poignée, la poignée en retrait est facile à nettoyer.

# Quel type de commande préférez-vous ?

Interfaces utilisateur appareils de froid posables Miele

**Les panneaux de commande**
Les panneaux de commande de Miele sont très ergonomiques. Chaque appareil de froid est doté d'éléments de commande ultramodernes, alliant parfaitement fonctionnalité et esthétique.

**Commande FreshTouch**
La commande FreshTouch se compose d'un écran couleur TFT avec fonction tactile et n'est équipée d'aucune touche supplémentaire. Tous les affichages et toutes les fonctions peuvent être facilement sélectionnés sur l'écran central et peuvent être réglés d'une simple pression de doigt.




**Commande SensorTouch**
La commande SensorTouch se compose d'un écran LCD. Naviguer dans les menus se fait de manière intuitive avec une simple pression de doigt sur les trois zones tactiles situées à droite de l'écran.




**Commande TouchControl**
La commande TouchControl se distingue par sa surface de commande lisse avec des touches sensitives et un affichage de température numérique d'une grande précision. Une légère pression du doigt suffit pour sélectionner la fonction souhaitée.




**Commande EasyControl**
Sélection facile : Réglez la température et les options en effleurant simplement les touches sensitives.



Illustration à titre d'exemple







**Quel système de réfrigération souhaitez-vous ?**
**Pur plaisir et goût préservé**

**PerfectFresh Pro**
Les aliments restent frais jusqu'à cinq fois plus longtemps. Dans la zone de température à réglage automatique entre 0 et +3 °C, la viande, le poisson et de nombreux produits laitiers se conservent jusqu'à trois fois plus longtemps. Grâce à l'optimisation du réglage d'humidité sur le tiroir, les fruits et les légumes restent même frais jusqu'à cinq fois plus longtemps. L'éclairage LED lumineux a été intégré pour une vue d'ensemble parfaite à l'intérieur du tiroir.

**PerfectFresh**
Grâce à PerfectFresh, les aliments restent frais jusqu'à trois fois plus longtemps. La zone de température comprise entre 0 et +3 °C offre des conditions idéales pour une durée de conservation nettement prolongée de la viande, du poisson et de nombreux produits laitiers. Dans le compartiment humide, les fruits et légumes bénéficient d'un climat idéal. Les nutriments, la saveur et la consistance sont préservés pour longtemps, pour un plaisir renouvelé.

**DailyFresh**
Le spacieux tiroir de la partie réfrigération peut accueillir une grande quantité d'aliments frais. L'humidité est parfaitement retenue dans le tiroir. Les fruits et les légumes restent frais jusqu'à deux fois plus longtemps.

**Quel système de congélation souhaitez-vous ?**
**Conservation longue durée et grand confort**

**NoFrost**
Grâce au système NoFrost, plus besoin de dégivrer votre appareil de froid Miele. L'air froid ventilé permet d'envoyer un air sec et frais uniforme afin d'éviter la formation de givre à l'intérieur. De plus, vos aliments congelés ne sont pas recouverts de givre et vos tiroirs restent faciles à ouvrir et à fermer sans couche de givre. NoFrost offre le plus haut niveau de confort de congélation : finis les dégivrages fastidieux.

**ComfortFrost**
Grâce à ComfortFrost, espacez la corvée de dégivrage dans la partie congélation. La formation de givre dans l'enceinte est nettement ralentie. Vous évitez ainsi les désagréments d'un dégivrage trop fréquent.

**DuplexCool**
Les deux circuits d'air séparés l'un de l'autre pour la partie réfrigération et la partie congélation offrent chacun un refroidissement optimal. De plus, il n'y a aucun échange d'air entre les zones. Cela empêche les aliments de la partie congélation de prendre les odeurs de poisson, d'oignon ou de fromage par exemple. Grâce à DuplexCool, les aliments sont conservés dans des conditions optimales dans les combinés réfrigérateur/congélateur.


Pull
Push

# Quelles caractéristiques recherchez-vous ?

Les points forts* des appareils de froid posables Miele

**PerfectFresh Active**
Miele innove pour la fraîcheur de vos aliments ! Toutes les 90 minutes et à chaque ouverture de porte, une brume d'eau est pulvérisée dans le tiroir PerfectFresh Active. Vos aliments sont légèrement humidifiés et le niveau d'humidité de l'air est toujours optimal, quelle que soit la quantité d'aliments stockés. Le système de réfrigération PerfectFresh Active de Miele garantit ainsi des conditions de conservation optimales dans votre réfrigérateur.



**Freeze&Cool**
Nouvelles possibilités : Utilisez la partie congélation pour la réfrigération et profitez d'encore plus d'espace.



Exclusivité Miele **FlexiLight 2.0**
Pas d'éblouissement : Les clayettes éclairées se placent librement dans la partie réfrigération, pour une flexibilité maximale.



**FlexiBoard**
Grande flexibilité : FlexiBoard accueille de grands récipients et conserve une surface de pose à l'arrière.



**Réglage précis porte intérieure**
Facilement adaptable : réglage en hauteur dans l'intérieur de la porte pour une utilisation optimale de l'espace.



**Click2open**
Ouverture facile : Même sur les appareils sans poignée, la porte s'ouvre sans effort.



* Les caractéristiques varient selon le modèle

# FROID POSE LIBRE

Réfrigérateurs Simple Porte Pose Libre
Haute 185 cm, Largeur : 60 cm



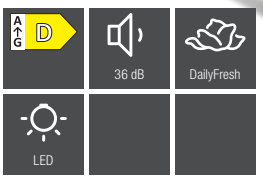


**K 4373 D D ws** (Classic)
- Volume 399 L
- Classe énergétique D, 98 kWh/an, Classe de perception sonore C, 36 dB(A)
- DynaCool
- 7 tablettes en verre
- 2 tiroirs DailyFresh
- Nettoyage des balconnets au lave-vaisselle - ComfortClean
- Eclairage LED
- Poignée SideOpen
- Modes Shabbat, Party et Vacances
- Alarme de porte ouverte
- Bandeau SensorTouch
- Miele@Home
- Blanc brillant
- Classe climatique SN-T



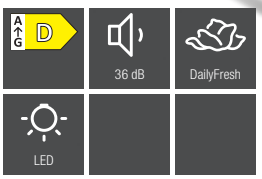


K 4373 D D ws

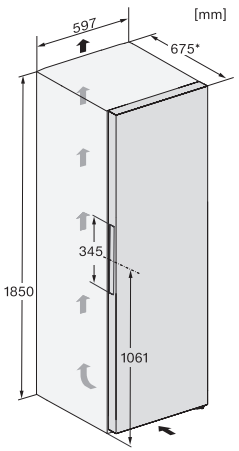


KS 4383 D D el

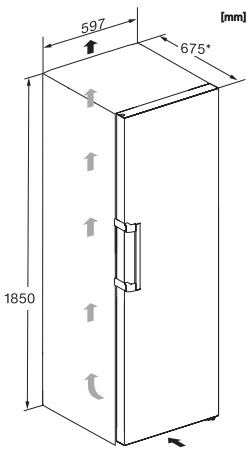

# FROID POSE LIBRE





**KS 4383 D D el** (Classic)
- Volume 399 L
- Classe énergétique D, 98 kWh/an, Classe de perception sonore C, 36 dB(A)
- **Side-by-side**
- DynaCool
- 1 tiroir DailyFresh
- 7 tablettes en verre
- Nettoyage des balconnets au lave-vaisselle - ComfortClean
- Eclairage LED
- Poignée SideOpen
- Fermeture SoftClose
- Modes Shabbat, Party et Vacances
- Fonction SuperFroid
- Bandeau SensorTouch
- Miele@Home
- Inox anti-traces
- Classe climatique SN-T

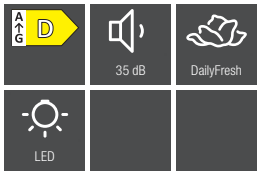


KS 4783 D D edt/cs

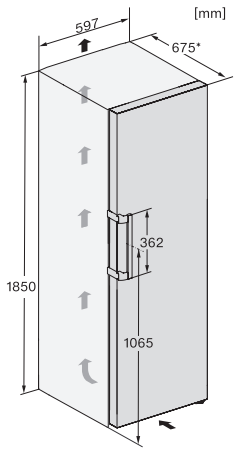


**KS 4783 D D edt/cs** (Classic)
- Volume 399 L
- Classe énergétique D, 98 kWh/an, Classe de perception sonore **B, 35 dB(A)**
- **FlexiBoard, Porte-bouteilles**
- **Fermeture SoftClose**
- Side-by-side
- DynaCool
- 2 tiroirs DailyFresh
- Nettoyage des balconnets au lave-vaisselle - ComfortClean
- Eclairage LED
- Mode Shabbat, Party et Vacances
- Alarme de porte ouverte
- Bandeau SensorTouch
- Miele@Home
- Inox anti-traces, Blacksteel
- Classe climatique SN-T

# FROID POSE LIBRE



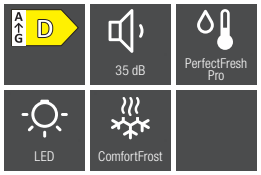


**K 4776 D D edt/cs** (Classic)
- Volume **351 L : réfri. 317L congel. 34 L**
- Classe énergétique D, **164 kWh/an,**
  Classe de perception sonore B, 35 dB(A)
- **2 tiroirs PerfectFresh Pro**
- 6 tablettes en verre dont 1 FlexiBoard
- Porte-bouteilles
- Fermeture SoftClose
- Poignée à dépression EasyOpen
- DynaCool
- Nettoyage des balconnets au lave-vaisselle - ComfortClean
- Eclairage LED
- Bandeau SensorTouch
- Mode Shabbat, Party et Vacances
- Alarme de porte ouverte
- Miele@Home
- Inox anti-traces
- Classe climatique SN-T



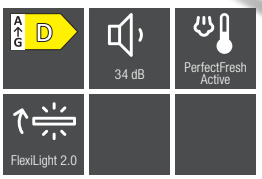


K 4776 D D edt/cs

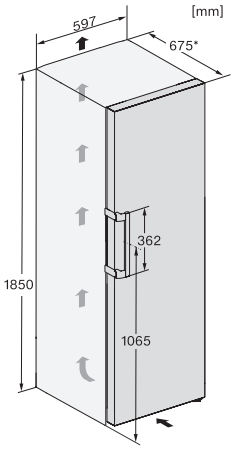


KS 4887 D D edt/cs

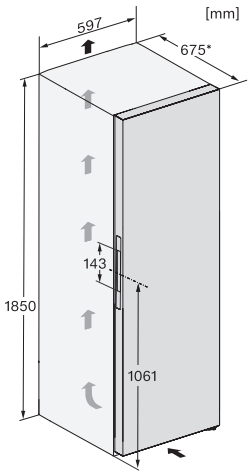

# FROID POSE LIBRE

Réfrigérateur simple porte :
Hauteur 85 cm



**KS 4887 D D edt/cs** (Classic)
- Volume 387 L
- Classe énergétique D, **134kWh/an,** Classe de perception sonore B, 35 dB(A)
- **3 tiroirs PerfectFresh Active**
- **5 tablettes en verre dont 1 FlexiBoard**
- **FlexiLight 2.0**
- **Poignée à dépression Click2Open**
- **Fermeture SelfClose et SoftClose**
- **Porte-bouteilles**
- **Side-by-side**
- **Bandeau FreshTouch**
- Mode Shabbat, Party et Vacances
- Alarme de porte ouverte
- DynaCool
- Nettoyage des balconnets au lave-vaisselle - ComfortClean
- Paroi arrière sèche Inox anti-traces
- Miele@Home
- Inox anti-traces
- Classe climatique SN-T

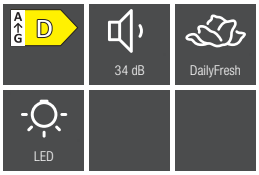


K 4003 D ws

[mm]

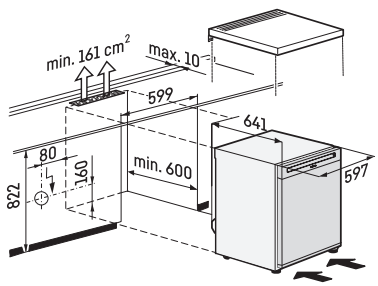


**K 4003 D ws** (Classic)
- Volume 141 L
- Classe énergétique D, 73 kWh/an, Classe de perception sonore B, 34 dB(A)
- 1 tiroir DailyFresh
- Nettoyage des balconnets au lave-vaisselle - ComfortClean
- 4 tablettes en verre dont 1 FlexiBoard
- Eclairage LED
- Bandeau EasyControl
- Miele@Home
- Blanc brillant
- Classe climatique SN-T

# FROID POSE LIBRE

Congélateur armoire :
Hauteur 85 cm





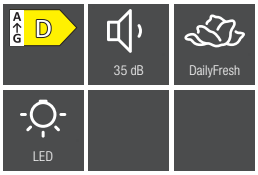


**K 4002 D ws** (Classic)
- **Volume 126 L : Réfri. 109L + Congél. 17L**
- Classe énergétique D, 98 kWh/an, Classe de perception sonore C, 35 dB(A)
- 1 tiroir DailyFresh
- Ouverture FrontOpen
- Nettoyage des balconnets au lave-vaisselle - ComfortClean
- 3 tablettes en verre dont 1 FlexiBoard
- Eclairage LED
- Bandeau EasyControl
- Miele@Home
- Mode Shabbat
- Alarme de porte ouverte
- Blanc brillant
- Classe climatique SN-T

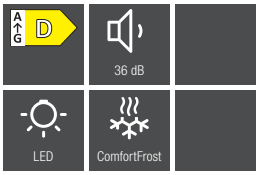


K 4002 D ws

[mm]

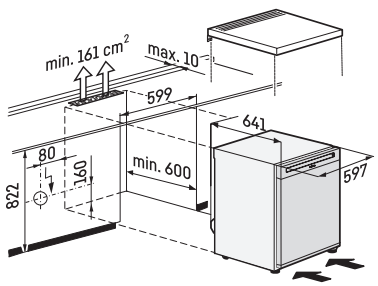


F 4001 D ws

[mm]

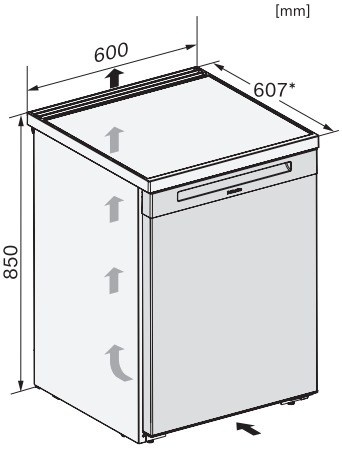

# FROID POSE LIBRE



**F 4001 D ws** (Classic)
- Volume 107 L
- Classe énergétique D, 137 kWh/an, Classe de perception sonore C, 36 dB(A)
- ComfortFrost, VarioRoom
- 4 tiroirs dont 1 tiroir XXL
- Pouvoir de congélation 11kg/ 24h
- Autonomie en cas de panne 23h
- Eclairage LED
- Bandeau EasyControl
- Fonction SuperFreeze
- Mode Shabat
- Miele@Home
- Blanc brillant
- Classe climatique SN-T

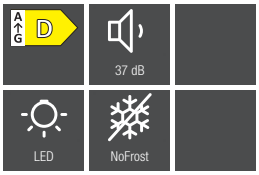


FN 4002 D ws

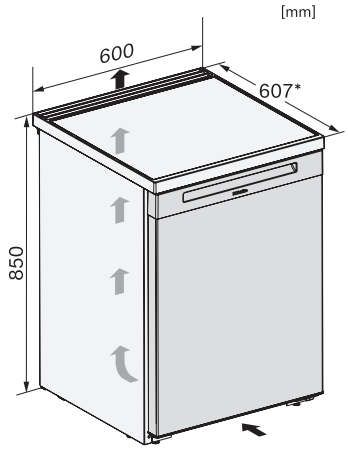


**FN 4002 D ws** (Classic)
- Volume 93 L
- Classe énergétique D, **148 kWh/an,** Classe de perception sonore C, **37 dB(A)**
- **NoFrost,** VarioRoom
- 4 tiroirs dont 1 tiroir XXL
- Pouvoir de congélation 11kg/ 24h
- Autonomie en cas de panne 23h
- Eclairage LED
- Bandeau EasyControl
- Fonction SuperFreeze
- Mode Shabat
- Miele@Home
- Blanc brillant
- Classe climatique SN-T

# FROID POSE LIBRE

Congélateurs armoire pose libre :
Hauteur 145 cm



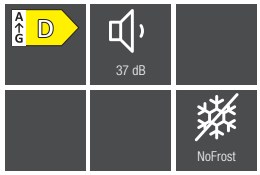


**FN 4322 D ws-1** (Classic)
- Volume 200 L
- Classe énergétique D, 177 kWh/an, Classe de perception sonore C, 37 dB(A)
- Miele@Home
- Poignée intégrée SideOpen
- NoFrost, VarioRoom
- 1 Bac à glaçons
- 5 tiroirs dont 1 XXL
- Pouvoir de congélation 16kg/ 24h
- Fonction SuperFreeze
- Mode Shabbat et Party
- Alarme de porte ouverte
- Autonomie en cas de panne 16h
- Bandeau SensorTouch
- Blanc brillant
- Classe climatique SN-






FN 4322 D ws-1

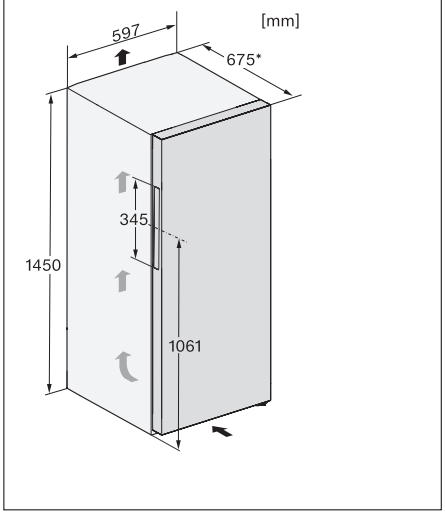


FN 4322 C ws

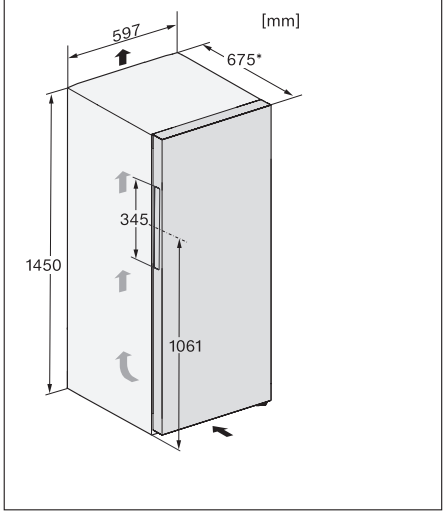

Congélateurs armoire pose libre :
Hauteur 165 cm



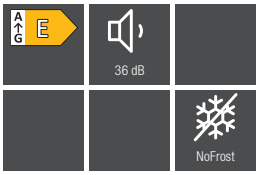


**FN 4322 C ws** (Classic)
- Volume 200 L
- Classe énergétique **C, 142 kWh/an,** Classe de perception sonore C, 37 dB(A)
- Miele@Home
- Poignée intégrée SideOpen
- NoFrost
- 5 tiroirs dont 1 XXL
- Pouvoir de congélation 16kg/ 24h
- Autonomie en cas de panne 16h
- VarioRoom
- 1 Bac à glaçons
- Fonction SuperFreeze
- Mode Shabbat et Party
- Alarme de porte ouverte
- Bandeau SensorTouch, SideOpen
- Blanc brillant
- Classe climatique SN-T

FN 4342 E ws

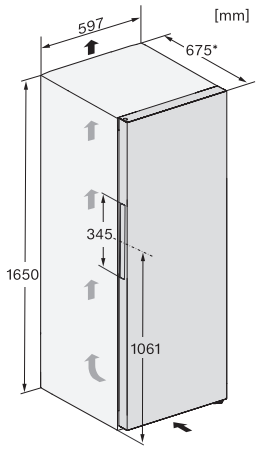


**FN 4342 E ws** (Classic)
- Volume 239 L
- Classe énergétique E, 234 kWh/an, Classe de perception sonore C, 38 dB(A)
- NoFrost
- 6 tirois de congélation dont 1 XXL
- 1 bac à glaçons
- Poignée intégrée SideOpen
- Pouvoir de congélation 17kg/ 24h
- Autonomie en cas de panne 17h
- VarioRoom
- Fonction SuperFreeze
- Mode Shabbat et Party
- Alarme de porte ouverte
- Bandeau SensorTouch
- Blanc brillant
- Classe climatique SN-T

# FROID POSE LIBRE



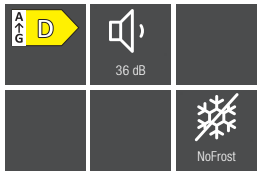


**FN 4342 D ws** (Classic)
- Volume 239 L
- Classe énergétique C, 188 kWh/an, Classe de perception sonore C, 36 dB(A)
- NoFrost
- 6 tirois de congélation dont 1 XXL
- 1 bac à glaçons
- Poignée intégrée SideOpen
- Pouvoir de congélation 17kg/ 24h
- Autonomie en cas de panne 17h
- VarioRoom
- Fonction SuperFreeze
- Mode Shabbat et Party
- Alarme de porte ouverte
- Bandeau SensorTouch
- Blanc brillant
- Classe climatique SN-T



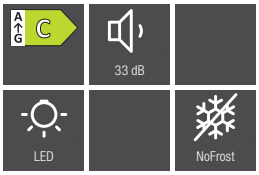


FN 4342 D ws

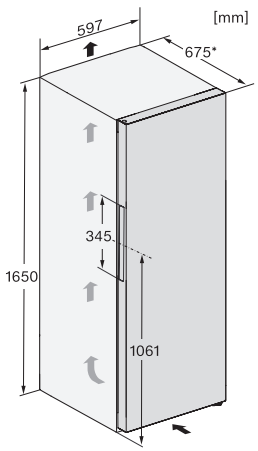


FN 4844 C ws

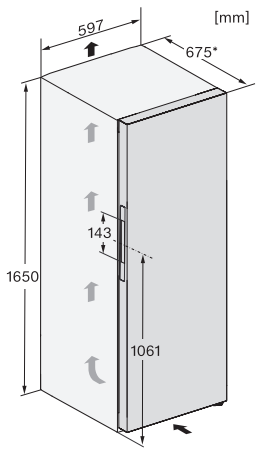

## Congélateurs armoire pose libre : Hauteur 185 cm



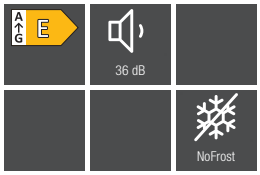


**FN 4844 C ws** (Classic)
- Volume 239 L
- Classe énergétique **C, 150 kWh/an,** Classe de perception sonore C, **33 dB(A)**
- **Click2Open**
- **SoftClose**
- **Bandeau FreshTouch**
- **Eclairage LED**
- Miele@Home
- NoFrost
- 6 tiroirs de congélation dont 1 XXL
- Pouvoir de congélation 17kg/ 24h
- Fonction SuperFreeze
- Mode Shabbat et Party
- Alarme de porte ouverte
- Autonomie en cas de panne 17h
- VarioRoom
- Blanc brillant
- Classe climatique SN-T

FN 4372 E

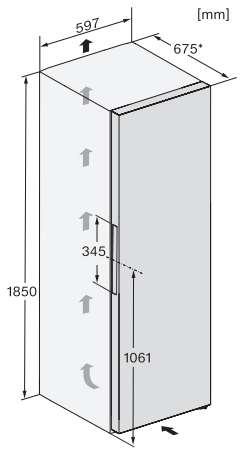


**FN 4372 E** (Classic)
- Volume 278 L
- Classe énergétique E, 249 kWh/an, Classe de perception sonore C, 36 dB(A)
- NoFrost
- 7 tiroirs de congélation dont 1 XXL
- 1 bac à glaçons
- Poignée intégrée SideOpen
- Pouvoir de congélation 18kg/ 24h
- Autonomie en cas de panne 16h
- Fonction SuperFreeze
- Mode Shabbat et Party
- Alarme de porte ouverte
- VarioRoom
- Bandeau SensorTouch
- Inox anti-traces
- Classe climatique SN-T

# FROID POSE LIBRE

Congélateurs armoire pose libre :
Hauteur 185 cm



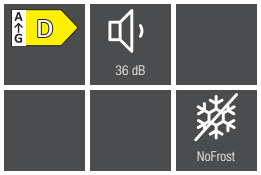


**FNS 4382 D el** (Classic)
- Volume 278 L
- Classe énergétique **D, 199 kWh/an,** Classe de perception sonore C, 36 dB(A)
- **kit Side-by-side**
- NoFrost
- 7 tiroirs de congélation dont 1 XXL
- 1 bac à glaçons
- Poignée intégrée SideOpen
- Pouvoir de congélation 18kg/ 24h
- Autonomie en cas de panne 16h
- Fonction SuperFreeze
- Mode Shabbat et Party
- Alarme de porte ouverte
- VarioRoom
- Bandeau SensorTouch
- Inox anti-traces
- Classe climatique SN-T



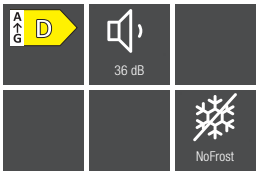


FNS 4382 D el

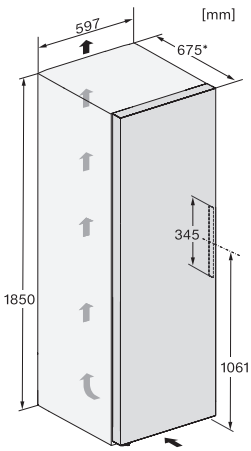


FN 4372 D ws-1

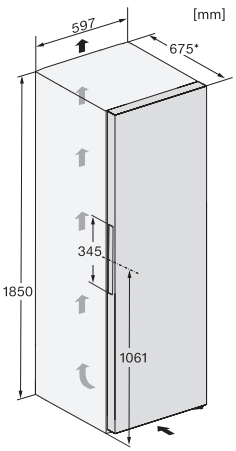

# FROID POSE LIBRE







**FN 4372 D ws-1** (Classic)
- Volume 278 L
- Classe énergétique **D, 198 kWh/an,** Classe de perception sonore C, 36 dB(A)
- NoFrost
- 7 tiroirs de congélation dont 1 XXL
- Poignée intégrée SideOpen
- Pouvoir de congélation 18kg/ 24h
- Autonomie en cas de panne 14h
- Fonction SuperFreeze
- Mode Shabbat et Party
- Alarme de porte ouverte
- VarioRoom
- Bandeau SensorTouch
- Blanc brillant, Inox anti-traces
- Classe climatique SN-T

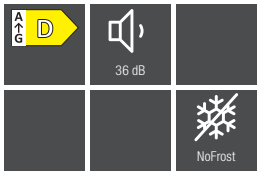


FNS 4782 D edt/cs

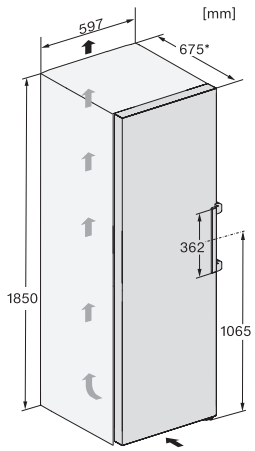


**FNS 4782 D edt/cs** (Classic)
- Volume 278 L
- Classe énergétique **D, 199 kWh/an,** Classe de perception sonore C, 36 dB(A)
- **kit Side-by-side**
- **Miele@Home**
- Poignée à dépression EasyOpen
- **Fermeture SoftClose**
- NoFrost
- 7 tiroirs dont 1 XXL
- 1 bac à glaçons
- Pouvoir de congélation 18kg/ 24h
- Autonomie en cas de panne 18h
- VarioRoom
- Fonction SuperFreeze
- Mode Shabbat et Party
- Alarme de porte ouverte
- Bandeau SensorTouch
- Inox anti-traces , Blacksteel
- Classe climatique SN-T

# FROID POSE LIBRE





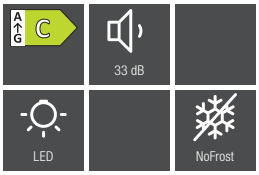


**FN 4874 C ws** (Classic)
- Volume 278 L
- Classe énergétique **C, 159 kWh/an,** Classe de perception sonore B, **33** dB(A)
- **Click2Open,** SoftClose
- **Bandeau FreshTouch**
- **Eclairage LED**
- NoFrost
- 7 tiroirs de congélation dont 1 XXL
- Pouvoir de congélation 18kg/ 24h
- Autonomie en cas de panne 18h
- VarioRoom
- Fonction SuperFreeze
- Mode Shabbat et Party
- Alarme de porte ouverte
- Miele@Home
- Blanc brilliant
- Classe climatique SN-T

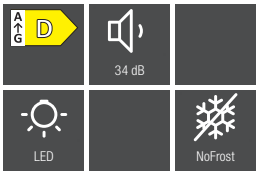


FN 4874 C ws

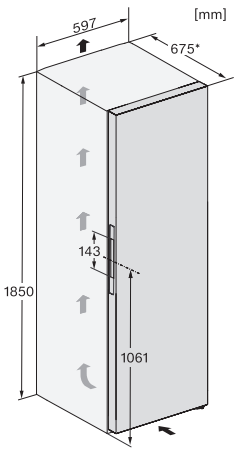


FNS 4882 D edt/cs

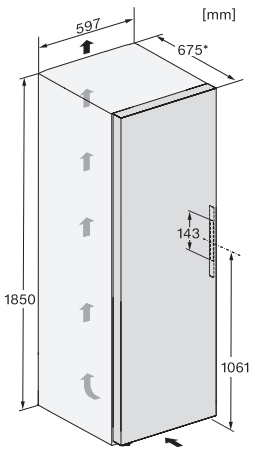

## Réfrigérateurs combinés pose libre : Hauteur 186 cm





**FNS 4882 D edt/cs** (Classic)
- Volume 278 L
- Classe énergétique D, 199 kWh/an, Classe de perception sonore B, 34 dB(A)
- **kit Side-by-side**
- Click2Open, SoftClose
- Bandeau FreshTouch
- Eclairage LED
- NoFrost
- 7 tiroirs de congélation dont 1 XXL
- 1 bac à glaçons
- Pouvoir de congélation 16kg/ 24h
- Autonomie en cas de panne 18h
- Mode Shabbat et Party
- Alarme de porte ouverte
- Miele@home
- VarioRoom
- Inox anti-traces
- Classe climatique SN-T

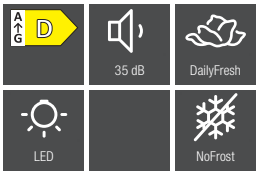


KFN 4375 D D ws

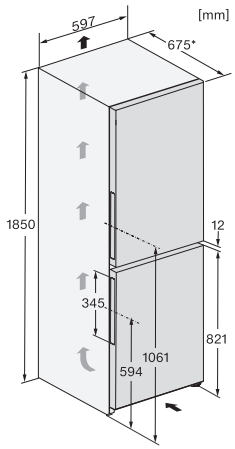


**KFN 4375 D D ws** (Classic)
- Volume 330 L : réfri. 227 L + congél. 103 L
- Classe énergétique D, 211 kWh/an, Classe de perception sonore B, 35 dB(A)
- DuplexCool, Double circuit
- Nettoyage des balconnets au lave-vaisselle - ComfortClean
- Bandeau SensorTouch
- 4 tablettes en verre
- DynaCool
- 1 tiroir DailyFresh
- NoFrost
- Eclairage LED
- VarioRoom
- Mode Shabbat, Party et Vacances
- Alarme de porte ouverte
- Pouvoir de congélation 10kg/ 24h
- Autonomie en cas de panne 20h
- Inos anti-traces, Blanc brillant
- Classe climatique SN-T

# FROID POSE LIBRE





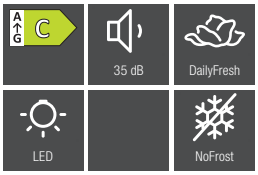


- **KFN 4375 C D ws** (Classic)
- Volume 330 L : réfri. 227 L + congél. 103 L
- **Classe énergétique C, 161 kWh/an,** Classe de perception sonore B, 35 dB(A)
- DuplexCool, Double circuit
- Nettoyage des balconnets au lave-vaisselle - ComfortClean
- Poignée intégrée SideOpen
- Bandeau SensorTouch
- 4 tablettes en verre
- 1 tiroir DailyFresh
- NoFrost
- DynaCool
- Eclairage LED
- VarioRoom
- Pouvoir de congélation 10kg/ 24h
- Mode Eco
- Alarme de porte ouverte
- Autonomie en cas de panne 20h
- Blanc brillant
- Classe climatique SN-T

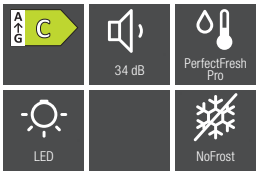


KFN 4375 C D ws

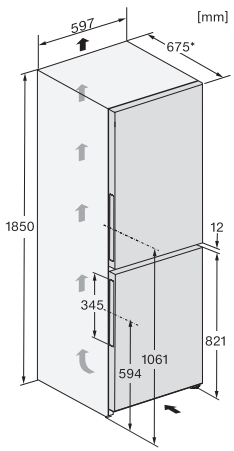


KFN 4377 C D el 125 Edition

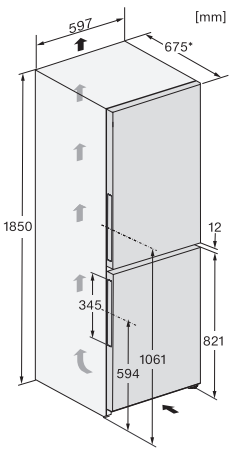

## Réfrigérateurs combinés pose libre : Hauteur 201 cm





**KFN 4377 C D el 125 Edition** (Classic)
- **Volume 321 L: Réfri. 218 L + Congel. 103 L**
- Classe énergétique C, 170 kWh/an, **Classe de perception sonore B, 34 db(A)**
- 4 tablettes en verre
- Poignée intégrée SideOpen
- **1 tiroir PerfectFresh Pro**
- DuplexCool, Double circuit
- Nettoyage des balconnets au lave-vaisselle - ComfortClean
- Bandeau SensorTouch
- DynaCool
- **Paroi arrière sèche Blanche**
- NoFrost
- Eclairage LED
- Mode Eco, Shabbat, Party et Vacances
- Alarme de porte ouverte
- VarioRoom
- Miele@home
- Inox anti-traces
- Classe climatique SN-T

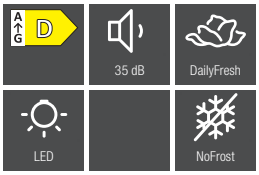


KFN 4375 D D ws

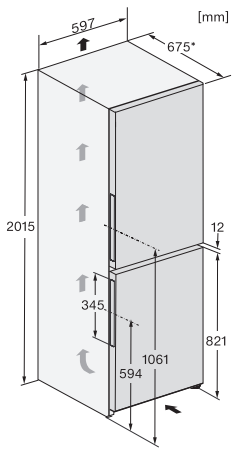


**KFN 4395 D D ws** (Classic)
- Volume 371 L : Réfri. 268 L. + congel. 103L
- Classe énergétique D, 203 kWh/an, Classe de perception sonore C, 36 dB(A)
- DuplexCool, Double circuit
- Nettoyage des balconnets au lave-vaisselle - ComfortClean
- Poignée intégrée SideOpen
- Bandeau SensorTouch
- 5 tablettes en verre
- 1 tiroir DailyFresh
- DynaCool
- NoFrost
- Eclairage LED
- VarioRoom
- Mode Shabbat, Party et Vacances
- Alarme de porte ouverte
- Pouvoir de congélation 10kg/ 24h
- Autonomie en cas de panne 12h
- Blanc brillant, Inox anti-traces
- Classe climatique SN-T

# FROID POSE LIBRE



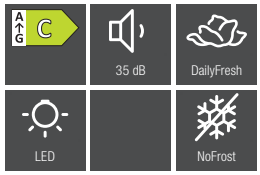


KFN 4395 C D ws

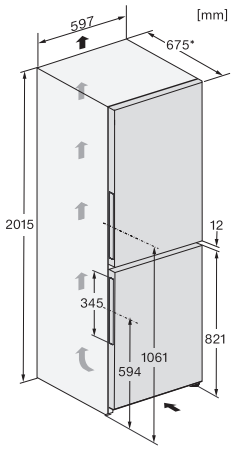


**KFN 4395 C D ws** (Classic)

- Volume 371 L : Réfri. 268 L. + congel. 103L
- Classe énergétique **C, 162 kWh/an,** Classe de perception sonore C, 39 dB(A)
- DuplexCool, Double circuit
- Nettoyage des balconnets au lave-vaisselle - ComfortClean
- Poignée à dépression EasyOpen
- Bandeau SensorTouch
- 5 tablettes en verre
- 1 tiroir de conservation DailyFresh
- DynaCool
- NoFrost
- Eclairage LED
- VarioRoom
- Pouvoir de congélation 10kg/ 24h
- Mode Eco
- Alarme de porte ouverte
- Autonomie en cas de panne 12h
- Blanc brilliant
- Classe climatique SN-T



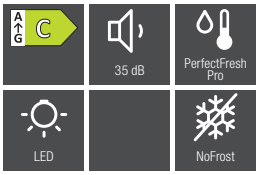


KFN 4397 C D el 125 Edition

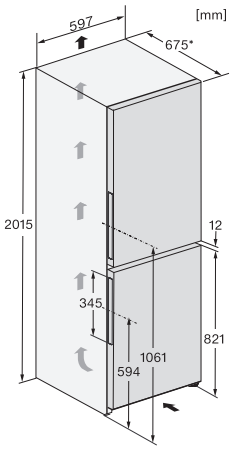



**KFN 4397 C D el 125 Edition** (Classic)
- **Volume 361 L: Réfri. 258 L** + congel. 103 L
- Classe énergétique **C, 181 kWh/an,** Classe de perception sonore **B, 35 dB(A)**
- Poignée intégrée SideOpen
- 4 tablettes en verre
- **2 tiroirs de conservation PerfectFresh Pro**
- **Paroi sèche blanche**
- DuplexCool, Double circuit
- Nettoyage des balconnets au lave-vaisselle - ComfortClean
- Bandeau EasyControl
- DynaCool
- NoFrost
- Eclairage LED
- VarioRoom
- Pouvoir de congélation 10kg/ 24h
- Autonomie en cas de panne 12h
- **Miele@home**
- Inox anti-traces
- Classe climatique SN-T

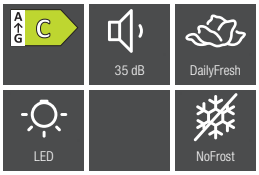


KFN 4795 C D edt/cs

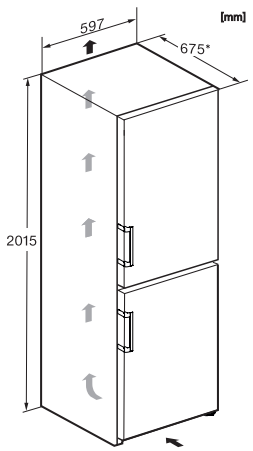




**KFN 4795 C D edt/cs** (Classic)
- Volume 371 L: Réfri. 268 L. + congel. 103L
- Classe énergétique **C, 162 kWh/an,** Classe de perception sonore B, 35 dB(A)
- **Fermeture SoftClose**
- Miele@home
- DuplexCool, Double circuit
- Nettoyage des balconnets au lave-vaisselle - ComfortClean
- Poignée à dépression EasyOpen
- Bandeau SensorTouch
- 5 tablettes en verre dont **1 FlexiBoard**
- 1 tiroir DailyFresh
- **Porte-bouteilles**
- DynaCool
- NoFrost
- Eclairage LED
- VarioRoom
- Pouvoir de congélation 10kg/ 24h Autonomie en cas de panne 20h
- Mode shabbat, Party et Vacances
- Alarme de porte ouverte
- Miele@home
- Inox anti-traces
- Classe climatique SN-T

# FROID POSE LIBRE





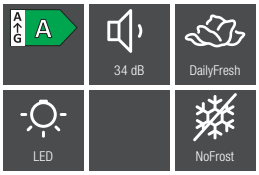


KFN 4795 A D edt/cs

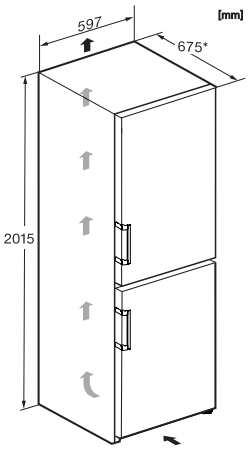


**KFN 4795 A D edt/cs** (Classic)

- Volume 371 L: Réfri. 268 L. + congel. 103L
- Classe énergétique **A, 104 kWh/an,**
  Classe de perception sonore B, **34 dB(A)**
- Fermeture SoftClose
- Poignée à dépression EasyOpen
- 5 tablettes en verre dont 1 FlexiBoard
- 1 tiroir DailyFresh
- Porte-bouteilles
- DuplexCool, Double circuit
- Nettoyage des balconnets au lave-vaisselle
  - ComfortClean
- Bandeau SensorTouch
- DynaCool
- Double ciruit
- NoFrost
- Eclairage LED
- VarioRoom
- Pouvoir de congélation 10kg/ 24h
  Autonomie en cas de panne 20h
- Mode Shabbat, Party et Vacances
- Alarme de porte ouverte
- Miele@home
- Inox anti-traces
- Classe climatique SN-T

# FROID POSE LIBRE







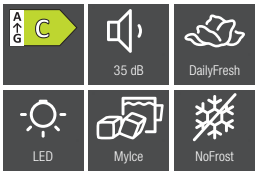


**KFN 4799 C DE edt/cs** (Classic)

- **Volume 372 L: Réfri. 268 L + Congél. 104 L**
- Classe énergétique C, 163 kWh/an - Classe de perception sonore B, 35 dB(A)
- Poignée à dépression EasyOpen
- SoftClose
- 4 tablettes en verre dont 1 FlexiBoard
- Porte-bouteilles
- DuplexCool, Double circuit
- Nettoyage des balconnets au lave-vaisselle - ComfortClean
- Bandeau SensorTouch
- DynaCool
- 2 tiroirs DailyFresh
- paroi sèche inox
- NoFrost
- **MyIce (fabrique à glaçons avec réservoir)**
- Eclairage LED
- VarioRoom
- Pouvoir de congélation 10kg/ 24h
- Autonomie en cas de panne 20h
- Mode Shabbat, Party et Vacances
- Alarme de porte ouverte
- Miele@home
- Inox anti-traces
- Classe climatique SN

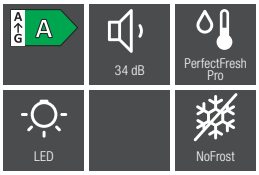


KFN 4799 C DE edt/cs

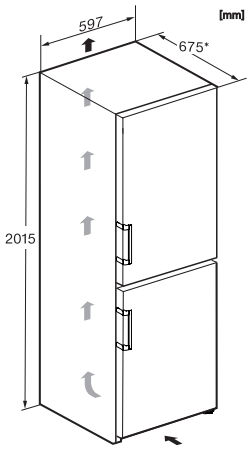


KFN 4799 A D edt/cs 125 Gala Edition

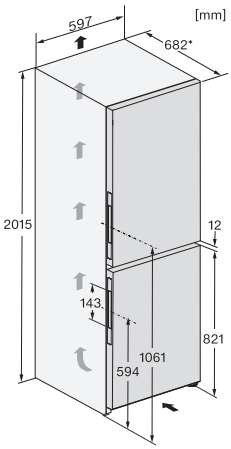

# FROID POSE LIBRE







**KFN 4799 A D edt/cs 125 Gala Edition** (Excellence)
- Volume 361 L: Réfri. 258 L + Congél. 103 L
- **Classe énergétique A, 116 kWh/an**
  **Classe de perception sonore B, 34 dB(A)**
- Poignée à dépression EasyOpen
- **2 tiroirs PerfectFresh Pro**
- 5 tablettes en verre dont 1 FlexiBoard
- **Paroi sèche inox**
- SoftClose
- Porte-bouteilles
- DuplexCool, Double circuit
- Nettoyage des balconnets au lave-vaisselle - ComfortClean
- Bandeau SensorTouch
- DynaCool
- NoFrost 3 tiroirs
- Eclairage LED
- VarioRoom
- Pouvoir de congélation 10kg/24h
- Autonomie de cas de panne 20h
- Mode Shabbat, Party et Vacances
- Alarme de porte ouverte
- Miele@home Inox anti-traces
- Classe climatique SN-T

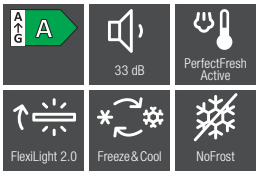


KFN 4898 A D

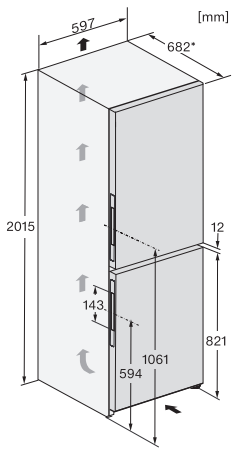


**KFN 4898 A D** (Excellence)
- Volume 362 L: Réfri. 259 L + Congél. 103 L
- Classe énergétique A, 115 kWh/an
  Classe de perception sonore B, 33 dB(A)
- 5 tablettes en verre dont 1 FlexiBoard
- **2 tiroirs PerfectFresh Active**
- **Façade verre**
- **Freeze&Cool**
- **FlexiLight 2.0**
- **SelfClose,** SoftClose
- **Bandeau FreshTouch**
- Paroi sèche inox
- Porte-bouteilles
- DuplexCool, Double circuit
- Nettoyage des balconnets au lave-vaisselle - ComfortClean
- DynaCool
- NoFrost 3 tiroirs
- VarioRoom
- Pouvoir de congélation 10kg/24h
- Autonomie de cas de panne 24h
- Blanc brillant, Gris graphite
- Mode Shabbat, Party et Vacances
- Alarme de porte ouverte
- Miele@home
- Classe climatique SN-T








KFN 4898 A-10 D bs

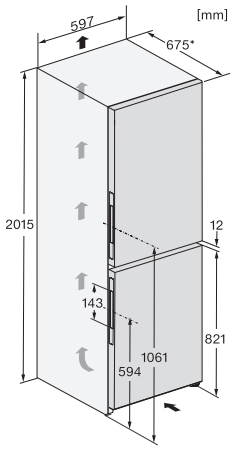


**KFN 4898 A-10 D bs** (Excellence)

- Volume 362 L: Réfri. 259 L + Congél. 103 L
- **Classe énergétique A-10%, 104 kWh/ an –Classe de perception sonore B, 29 dB(A)**
- Poignée à dépression Click2Open
- 2 tiroirs PerfectFresh Active
- 5 tablettes en verre dont 1 FlexiBoard
- Façade verre
- Freeze&Cool
- FlexiLight 2.0
- SelfClose, SoftClose
- Bandeau FreshTouch
- Paroi sèche inox anti-traces
- Porte-bouteilles
- DuplexCool, Double circuit
- Nettoyage des balconnets au lave-vaisselle - ComfortClean
- DynaCool
- NoFrost
- Mode Shabbat, Party et Vacances
- Alarme de porte ouverte
- VarioRoom
- Miele@home
- Black steel
- Classe climatique SN-T

# FROID POSE LIBRE

Réfrigérateurs combinés pose libre :
Hauteur 201 cm / Largeur 75 cm





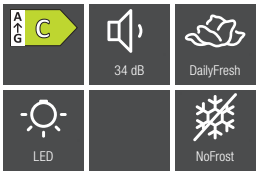


KFN 4796 CD edt/cs

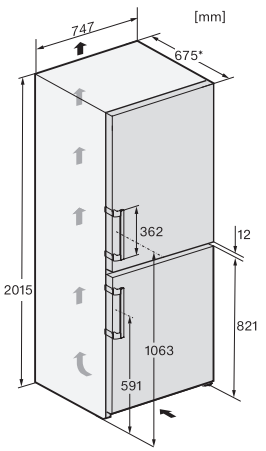


**KFN 4796 CD edt/cs** (Classic)

- **Volume 486 L : Réfri. 348 L + Congél. 138 L**
- **Classe énergétique C, 185 kWh/an - Classe de perception sonore B, 34 dB(A)**
- Poignée EasyOpen
- DynaCool
- 4 tablettes en verre dont 1 FlexiBoard
- 1 tiroir DailyFresh
- SoftClose
- Porte-bouteilles
- DuplexCool, Double circuit
- Nettoyage des balconnets au lave-vaisselle - ComfortClean
- Bandeau SensorTouch
- NoFrost
- Eclairage LED
- VarioRoom
- Capacité de congélation 14kg/24h
- Autonomie en cas de panne 24 h
- Miele@home
- Fonctions SuperFroid et SuperFreeze
- Mode Shabbat, Party
- Alarme de porte ouverte
- Inox anti-traces
- Classe climatique SN-T

# Miele MasterCool

## Design et technologie de pointe en grand format



**Esthétique impressionnante**
Rien que l'aspect imposant des appareils de froid MasterCool laisse présager de la précision et de l'enthousiasme avec lesquels les différents matériaux ont été choisis et travaillés. Cette esthétique unique révèle un profond souci du détail.



**Qualité inégalée**
Une qualité d'exception placée sous le signe de la précision. Cette qualité commence avec le choix des matériaux. Les tablettes en verre, les plastiques résistants aux éraflures et les cadres en aluminium ont tous été sélectionnés pour leurs propriétés haut de gamme. Le savoir-faire et l'expérience constituent des atouts clés pour obtenir des produits de pointe.

GOLD AWARD 2019

reddot design award winner 2019

Les nouveaux appareils MasterCool de Miele remportent un prix de design.



**Le meilleur du design**
Les équipements uniques de l'enceinte répondent à tous vos souhaits. Les lignes horizontales soulignent le design épuré. Le design intemporel de l'enceinte souligne l'éclairage parfait et anti-éblouissant de l'appareil.



**Éclairage agréable**
La série d'appareils MasterCool se distingue par son éclairage BrilliantLight. De nombreux éclairages LED illuminent parfaitement chaque zone intérieure de l'appareil pour mettre en valeur tous les aliments.




**Confort maximal**
Les appareils de froid MasterCool vous proposent jour après jour un confort maximal, comme des possibilités parfaitement adaptées à la conservation d'aliments, le distributeur de glace et d'eau, le concept de lumière brillant et l'interface utilisateur simple. Les appareils de froid MasterCool satisfont les exigences les plus élevées dans tous les domaines.

# Miele MasterCool

Système de réfrigération MasterFresh – plaisir pur et goût naturel
Système de congélation DuplexCool Pro – longue durée de conservation pour plus de commodité





**MasterFresh**
Les aliments frais sont la base d'une alimentation saine. Idéalement, lorsque vous les consommez, vos fruits et légumes doivent être aussi croquants et appétissants que lorsque vous les achetez sur le marché. Mais qui est en mesure d'acheter chaque jour des ingrédients frais pour cuisiner ?

Outre la qualité des aliments à l'achat, il convient de ne pas négliger leur conservation. La bonne conservation des aliments détermine la fraîcheur, la saveur et les qualités nutritionnelles des aliments lors de leur préparation.

Les tiroirs de votre appareil Miele MasterCool offrent une température idéale pour conserver vos aliments dans les meilleures conditions. La fonction innovante MasterFresh assure une température de réfrigération particulièrement basse pour préserver les vitamines et les sels minéraux. L'humidité, elle aussi, est parfaitement adaptée à la conservation des fruits, légumes, produits laitiers, viandes ou poissons. Cela garantit que les aliments restent frais jusqu'à trois fois plus longtemps.

**DuplexCool Pro**
Deux circuits de refroidissement réglables séparément pour les parties réfrigération et congélation assurent un refroidissement optimal. De plus, il n'y a aucun échange d'air entre les zones. Cela permet d'éviter que les aliments de la partie réfrigération ne se dessèchent et que les odeurs d'aliments, tels que poissons, oignons ou fromages ne migrent dans la partie congélation.

En plus de la fonctionnalité DuplexCool, DuplexCool Pro offre une puissance maximale avec deux compresseurs séparés, un pour chaque circuit de refroidissement.

DuplexCool Pro garantit ainsi des conditions de conservation professionnelle sûres pour vos aliments dans les combinés réfrigérateurs/congélateurs.



# Quelles caractéristiques recherchez-vous ?

## Les points forts* de Miele MasterCool

**Push2open**
Confort et fiabilité : Il suffit d'une légère pression sur la façade pour que la porte de votre appareil Miele MasterCool s'entrebâille. Ce mécanisme automatique unique vous apporte un confort maximal : Il ne vous reste plus qu'à saisir la porte pour l'ouvrir en grand et sortir vos aliments frais. Push2open contribue à un design sobre et épuré – votre appareil MasterCool s'intègre ainsi parfaitement dans une cuisine sans poignées. Une préférence pour le classique ? Push2open se transforme aisément en Pull2open par le biais du bandeau de commande. La porte ne s'ouvre alors pas sous l'effet de la pression, mais d'une légère traction de la poignée, qui entraîne également l'ouverture automatique.



**BrilliantLight**
Lumière douce et agréable : Des baguettes LED carrées de haute qualité assurent un éclairage optimal et du plus bel effet.



**MasterFresh**
Frais jusqu'à trois fois plus longtemps : température de conservation optimale pour les fruits et légumes, le poisson, la viande et les produits laitiers.



**Fabrique à glaçons automatique IceMaker**
Production et stockage rapides : La fabrique à glaçons automatique IceMaker, à commande séparée, produit jusqu'à 150 glaçons par jour.




**Distributeur de glaçons et d'eau**
Un pur plaisir : Le distributeur de glaçons et d'eau fraîche sur la façade s'active d'une simple pression sur un bouton.



Exclusivité Miele **Kit sommelier**
Tout est prévu : rafraîchir les verres, préparer la décantation et maîtriser la température des vins, même entamés.



* Les caractéristiques varient selon le modèle

# Caves à vin MasterCool

## Gamme Prestige











| Modèle | KWT 2612 Vi | KWT 2672 ViS |
|---|---|---|
| | | |
| Combiné réfrigérateur/congélateur | –/– | –/– |
| Congélateur/Cave à vin | –/◆ | –/◆ |
| **Modèle** | | |
| Appareil encastrable intégré/sous-encastré/avec panneau décoratif | ◆/–/– | ◆/–/– |
| Charnières de porte/Charnières de porte commutables/ convient pour Side-by-Side | Gauche/◆/◆ | Gauche/–/◆ |
| **Design** | | |
| Couleur de la façade | – | – |
| Éclairage | BrilliantLight | BrilliantLight |
| **Confort d'utilisation** | | |
| Système de refroidissement | – | – |
| Fabrique à glaçons automatique avec raccordement à l'eau/ Distributeur de glace et d'eau | –/– | –/– |
| DuplexCool Pro/DynaCool/NoFrost | –/◆/– | –/◆/– |
| SelfClose/SlidingShelf/Filtre Active AirClean | –/–/– | –/–/– |
| Assistance ouverture de porte | ◆ | ◆ |
| FullAccess/EasyClean/Charnière MaxLoad | –/–/◆ | –/–/◆ |
| **Commande** | | |
| Affichage et réglage électroniques de la température | MasterSencor | MasterSencor |
| SuperFroid/SuperFrost/Mode Shabbat | –/–/◆ | –/–/◆ |
| Nombre de zones de température | 3 | 3 |
| **Réfrigérateur / Zone de réfrigération** | | |
| Nombre de clayettes | – | – |
| Nombre de tiroirs à légumes/de refroidissement | –/– | –/– |
| Balconnet de contre-porte pour conserves/bouteilles | –/– | –/– |
| Nombre de grilles en bois FlexiFrame/Matériau des grilles en bois | 13/Hêtre | 9/Hêtre |
| Kit Sommelier/NoteBoard | –/◆ | ◆/◆ |
| Espace suffisant pour accueillir des bouteilles de vin de Bordeaux de 0,75 l | 104 | 77 |
| **Congélateur / Zone de congélation** | | |
| Nombre de tablettes/Nombre de tiroirs de congélation | –/– | –/– |
| Paniers de contre-porte, petits/grands | –/– | –/– |
| **Efficacité et durabilité** | | |
| Classe d'efficacité énergétique (A -G) | G | G |
| Consommation d'énergie par an | 155 | 155 |
| **en réseau d'appareils électroménagers** | | |
| Miele@home/WiFiConn@ct | ◆/◆ | ◆/◆ |
| Accessoires en option nécessaires | – | – |
| **Sécurité** | | |
| Signal sonore pour porte/température | ◆/◆ | ◆/◆ |
| Signal optique pour porte/température | ◆/◆ | ◆/◆ |
| **Informations techniques** | | |
| Dimensions de niche en mm (h x l) | 610 – 613 x 2.134 – 2.164 | 610 – 613 x 2.134 – 2.164 |
| Technique de fixation | Porte fixe | Porte fixe |
| Poids max. façade de porte partie réfrigération/congélation en kg | 73/– | 73/– |
| Classe climatique | SN-T | SN-T |
| Zone de réfrigération/dont zone fraîcheur/zone de congélation 4* en l | –/–/– | –/–/– |
| Zone de mise en température/Volume total utile en l | –/370 | –/370 |
| Puissance acoustique en dB(A) re1pW | 42 | 42 |
| Temps d'entreposage en cas de panne/ Capacité de congélation en kg/24h | –/– | –/– |
| Tension en V/Protection par fusible A/Consommation électrique en mA | 220 – 240/10/3.000 | 220 – 240/10/3.000 |

# Réfrigérateurs MasterCool

## Gamme Prestige





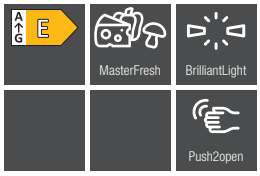


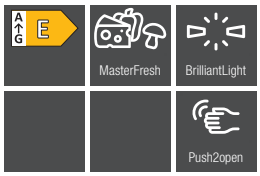


| Modèle | K 2802 Vi | K 2902 Vi |
|---|---|---|
| | | |
| Combiné réfrigérateur/congélateur | ◆/– | ◆/– |
| Congélateur/Cave à vin | –/– | –/– |
| **Modèle** | | |
| Appareil encastrable intégré/sous-encastré/avec panneau décoratif | ◆/–/– | ◆/–/– |
| Charnières de porte/Charnières de porte commutables/ convient pour Side-by-Side | droite/◆/◆ | droite/◆/◆ |
| **Design** | | |
| Couleur de la façade | – | – |
| Éclairage | BrilliantLight | BrilliantLight |
| **Confort d'utilisation** | | |
| Système de refroidissement | MasterFresh | MasterFresh |
| Fabrique à glaçons automatique avec raccordement à l'eau/ Distributeur de glace et d'eau | –/– | –/– |
| DuplexCool Pro/DynaCool/NoFrost | –/◆/– | –/◆/– |
| SelfClose/SlidingShelf/Filtre Active AirClean | ◆/◆/◆ | ◆/◆/◆ |
| Assistance ouverture de porte | ◆ | ◆ |
| FullAccess/EasyClean/Charnière MaxLoad | ◆/◆/◆ | ◆/◆/◆ |
| **Commande** | | |
| Affichage et réglage électroniques de la température | MasterSensor | MasterSensor |
| SuperFroid/SuperFrost/Mode Shabbat | ◆/–/◆ | ◆/–/◆ |
| Nombre de zones de température | 2 | 2 |
| **Réfrigérateur / Zone de réfrigération** | | |
| Nombre de clayettes | 2 | 2 |
| Nombre de tiroirs à légumes/de refroidissement | 1/2 | 1/2 |
| Balconnet de contre-porte pour conserves/bouteilles | 1/3 | –/3 |
| Nombre de grilles en bois FlexiFrame/Matériau des grilles en bois | –/– | –/– |
| Kit Sommelier/NoteBoard | –/– | –/– |
| Espace suffisant pour accueillir des bouteilles de vin de Bordeaux de 0,75 l | – | – |
| **Congélateur / Zone de congélation** | | |
| Nombre de tablettes/Nombre de tiroirs de congélation | –/– | –/– |
| Paniers de contre-porte, petits/grands | –/– | –/– |
| **Efficacité et durabilité** | | |
| Classe d'efficacité énergétique (A -G) | E | E |
| Consommation d'énergie en kWh par an | 166 | 151 |
| **Mise en réseau d'appareils électroménagers** | | |
| Miele@home/WiFiConn@ct | ◆/◆ | ◆/◆ |
| Accessoires en option nécessaires | – | – |
| **Sécurité** | | |
| Signal sonore pour porte/température | ◆/◆ | ◆/◆ |
| Signal optique pour porte/température | ◆/◆ | ◆/◆ |
| **Informations techniques** | | |
| Dimensions de niche en mm (h x l) | 762 – 765 x 2.134 – 2.164 | 914 – 918 x 2.134 – 2.164 |
| Technique de fixation | Porte fixe | Porte fixe |
| Poids max. façade de porte partie réfrigération/congélation en kg | 27/– | 48/– |
| Classe climatique | SN-T | SN-T |
| Zone de réfrigération/dont zone fraîcheur/zone de congélation 4* en l | 467/47/0 | 579/58/0 |
| Zone de mise en température/Volume total utile en l | –/467 | –/579 |
| Puissance acoustique en dB(A) re1pW | 40 | 40 |
| Temps d'entreposage en cas de panne/ Capacité de congélation en kg/24h | –/– | –/– |
| Tension en V/Protection par fusible A/Consommation électrique en mA | 220 – 240/10/3.000 | 220 – 240/10/3.000 |

# Combinés MasterCool

## Gamme Prestige





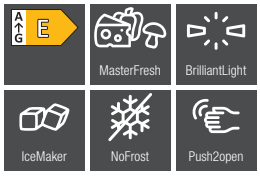


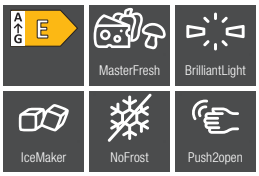


| Modèle | KF 2802 Vi | KF 2902 Vi |
|---|---|---|
| | | |
| Combiné réfrigérateur/congélateur | ◆/◆ | ◆/◆ |
| Congélateur/Cave à vin | –/– | –/– |
| **Modèle** | | |
| Appareil encastrable intégré/sous-encastré/avec panneau décoratif | ◆/–/– | ◆/–/– |
| Charnières de porte/Charnières de porte commutables/ convient pour Side-by-Side | droite/◆/◆ | droite/◆/◆ |
| **Design** | | |
| Couleur de la façade | – | – |
| Éclairage | BrilliantLight | BrilliantLight |
| **Confort d'utilisation** | | |
| Système de refroidissement | MasterFresh | MasterFresh |
| Fabrique à glaçons automatique avec raccordement à l'eau/ Distributeur de glace et d'eau | ◆/– | ◆/– |
| DuplexCool Pro/DynaCool/NoFrost | ◆/◆/◆ | ◆/◆/◆ |
| SelfClose/SlidingShelf/Filtre Active AirClean | ◆/◆/◆ | ◆/◆/◆ |
| Assistance ouverture de porte | ◆ | ◆ |
| FullAccess/EasyClean/Charnière MaxLoad | ◆/◆/◆ | ◆/◆/◆ |
| **Commande** | | |
| Affichage et réglage électroniques de la température | MasterSensor | MasterSensor |
| SuperFroid/SuperFrost/Mode Shabbat | ◆/◆/◆ | ◆/◆/◆ |
| Nombre de zones de température | 3 | 3 |
| **Réfrigérateur / Zone de réfrigération** | | |
| Nombre de clayettes | 1 | 2 |
| Nombre de tiroirs à légumes/de refroidissement | –/2 | –/2 |
| Balconnet de contre-porte pour conserves/bouteilles | 1/2 | 1/2 |
| Nombre de grilles en bois FlexiFrame/Matériau des grilles en bois | –/– | –/– |
| Kit Sommelier/NoteBoard | –/– | –/– |
| Espace suffisant pour accueillir des bouteilles de vin de Bordeaux de 0,75 l | – | – |
| **Congélateur / Zone de congélation** | | |
| Nombre de tablettes/Nombre de tiroirs de congélation | –/2 | –/2 |
| Paniers de contre-porte, petits/grands | –/– | –/– |
| **Efficacité et durabilité** | | |
| Classe d'efficacité énergétique (A -G) | E | E |
| Consommation d'énergie en kWh par an | 295 | 326 |
| **Mise en réseau d'appareils électroménagers** | | |
| Miele@home/WiFiConn@ct | ◆/◆ | ◆/◆ |
| Accessoires en option nécessaires | – | – |
| **Sécurité** | | |
| Signal sonore pour porte/température | ◆/◆ | ◆/◆ |
| Signal optique pour porte/température | ◆/◆ | ◆/◆ |
| **Informations techniques** | | |
| Dimensions de niche en mm (h x l) | 762 – 765 x 2.134 – 2.164 | 914 – 918 x 2.134 – 2.164 |
| Technique de fixation | Porte fixe | Porte fixe |
| Poids max. façade de porte partie réfrigération/congélation en kg | 45/18 | 40/10 |
| Classe climatique | SN-T | SN-T |
| Zone de réfrigération/dont zone fraîcheur/zone de congélation 4* en l | 316/27/136 | 389/34/166 |
| Zone de mise en température/Volume total utile en l | –/452 | –/555 |
| Puissance acoustique en dB(A) re1pW | 42 | 42 |
| Temps d'entreposage en cas de panne/ Capacité de congélation en kg/24h | 17/14,0 | 17/16,0 |
| Tension en V/Protection par fusible A/Consommation électrique en mA | 220 – 240/10/3.000 | 220 – 240/10/3.000 |

# Combinés MasterCool

## Gamme Prestige



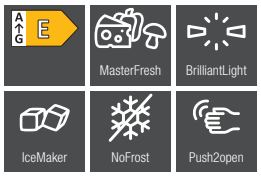


| Modèle | KF 2912 Vi |
|---|---|
| | |
| Combiné réfrigérateur/congélateur | ◆/◆ |
| Congélateur/Cave à vin | –/– |
| **Modèle** | |
| Appareil encastrable intégré/sous-encastré/avec panneau décoratif | ◆/–/– |
| Charnières de porte/Charnière de porte commutables/ Convient pour Side-by-Side | Gauche/◆/◆ |
| **Design** | |
| Couleur de la façade | – |
| Éclairage | BrilliantLight |
| **Confort d'utilisation** | |
| Système de refroidissement | MasterFresh |
| Fabrique à glaçons automatique avec raccordement à l'eau/ Distributeur de glace et d'eau | ◆/– |
| DuplexCool Pro/DynaCool/NoFrost | ◆/◆/◆ |
| SelfClose/SlidingShelf/Filtre Active AirClean | ◆/◆/◆ |
| Assistance ouverture de porte | ◆ |
| FullAccess/EasyClean/Charnière MaxLoad | ◆/◆/◆ |
| **Commande** | |
| Affichage et réglage électroniques de la température | MasterSensor |
| SuperFroid/SuperFrost/Mode Shabbat | ◆/◆/◆ |
| Nombre de zones de température | 3 |
| **Réfrigérateur / Zone de réfrigération** | |
| Nombre de clayettes | 2 |
| Nombre de tiroirs à légumes/de refroidissement | –/2 |
| Balconnet de contre-porte pour conserves/bouteilles | 1/2 |
| Nombre de grilles en bois FlexiFrame/Matériau des grilles en bois | –/– |
| Kit Sommelier/NoteBoard | –/– |
| Espace suffisant pour accueillir des bouteilles de vin de Bordeaux de 0,75 l | – |
| **Congélateur / Zone de congélation** | |
| Nombre de tablettes/Nombre de tiroirs de congélation | –/2 |
| Paniers de contre-porte, petits/grands | –/– |
| **Efficacité et durabilité** | |
| Classe d'efficacité énergétique (A -G) | E |
| Consommation d'énergie en kWh par an | 326 |
| **Mise en réseau d'appareils électroménagers** | |
| Miele@home/WiFiConn@ct | ◆/◆ |
| Accessoires en option nécessaires | – |
| **Sécurité** | |
| Signal sonore pour porte/température | ◆/◆ |
| Signal optique pour porte/température | ◆/◆ |
| **Informations techniques** | |
| Dimensions de niche en mm (h x l) | 914 – 918 x 2.134 – 2.164 |
| Technique de fixation | Porte fixe |
| Poids max. façade de porte partie réfrigération/congélation en kg | 40/10 |
| Classe climatique | SN-T |
| Zone de réfrigération/dont zone fraîcheur/zone de congélation 4* en l | 389/34/166 |
| Zone de mise en température/Volume total utile en l | –/555 |
| Puissance acoustique en dB(A) re1pW | 42 |
| Temps d'entreposage en cas de panne/ Capacité de congélation en kg/24h | 17/16 |
| Tension en V/Protection par fusible A/Consommation électrique en mA | 220 – 240/10/3.000 |

# Congélateurs MasterCool

## Gamme Prestige











| Modèle | F 2413 Vi | F 2813 Vi |
|---|---|---|
| | | |
| Combiné réfrigérateur/congélateur | –/– | –/– |
| Congélateur/Cave à vin | ◆/– | ◆/– |
| **Modèle** | | |
| Appareil encastrable intégré/sous-encastré/avec panneau décoratif | ◆/–/– | ◆/–/– |
| Charnières de porte/Charnières de porte commutables/ convient pour Side-by-Side | Gauche/◆/◆ | Gauche/◆/◆ |
| **Design** | | |
| Couleur de la façade | – | – |
| Éclairage | BrilliantLight | BrilliantLight |
| **Confort d'utilisation** | | |
| Système de refroidissement | – | – |
| Fabrique à glaçons automatique avec raccordement à l'eau/ Distributeur de glace et d'eau | ◆/– | ◆/– |
| DuplexCool Pro/DynaCool/NoFrost | –/–/◆ | –/–/◆ |
| SelfClose/SlidingShelf/Filtre Active AirClean | –/–/– | –/–/– |
| Assistance ouverture de porte | ◆ | ◆ |
| FullAccess/EasyClean/Charnière MaxLoad | ◆/◆/◆ | ◆/◆/◆ |
| **Commande** | | |
| Affichage et réglage électroniques de la température | MasterSensor | MasterSensor |
| SuperFroid/SuperFrost/Mode Shabbat | –/◆/◆ | –/◆/◆ |
| Nombre de zones de température | 1 | 1 |
| **Réfrigérateur / Zone de réfrigération** | | |
| Nombre de clayettes | – | – |
| Nombre de tiroirs à légumes/de refroidissement | –/– | –/– |
| Balconnet de contre-porte pour conserves/bouteilles | –/– | –/– |
| Nombre de grilles en bois FlexiFrame/Matériau des grilles en bois | –/– | –/– |
| Kit Sommelier/NoteBoard | –/– | –/– |
| Espace suffisant pour accueillir des bouteilles de vin de Bordeaux de 0,75 l | – | – |
| **Congélateur / Zone de congélation** | | |
| Nombre de tablettes/Nombre de tiroirs de congélation | 2/2 | 2/2 |
| Paniers de contre-porte, petits/grands | 1/3 | 1/3 |
| **Efficacité et durabilité** | | |
| Classe d'efficacité énergétique (A -G) | E | E |
| Consommation d'énergie en kWh par an | 246 | 321 |
| **Mise en réseau d'appareils électroménagers** | | |
| Miele@home/WiFiConn@ct | ◆/◆ | ◆/◆ |
| Accessoires en option nécessaires | – | – |
| **Sécurité** | | |
| Signal sonore pour porte/température | ◆/◆ | ◆/◆ |
| Signal optique pour porte/température | ◆/◆ | ◆/◆ |
| **Informations techniques** | | |
| Dimensions de niche en mm (h x l) | 457 – 460 x 2.134 – 2.164 | 762 – 765 x 2.134 – 2.164 |
| Technique de fixation | Porte fixe | Porte fixe |
| Poids max. façade de porte partie réfrigération/congélation en kg | 59/– | 28/– |
| Classe climatique | SN-T | SN-T |
| Zone de réfrigération/dont zone fraîcheur/zone de congélation 4* en l | –/–/240 | –/–/445 |
| Zone de mise en température/Volume total utile en l | –/240 | –/445 |
| Puissance acoustique en dB(A) re1pW | 42 | 42 |
| Temps d'entreposage en cas de panne/ Capacité de congélation en kg/24h | 10/16,0 | 14/20,0 |
| Tension en V/Protection par fusible A/Consommation électrique en mA | 220 – 240/10/3.000 | 220 – 240/10/3.000 |



# Excellentes conditions de stockage pour vos vins

## Caves à vin Miele

Pour les vrais amateurs, le plaisir du vin commence par le choix de bonnes bouteilles. Pour profiter longtemps d'un bon vin, il faut pouvoir le conserver chez soi de manière optimale. Les caves à vin Miele offrent l'environnement idéal pour protéger et conserver à long terme la qualité de vos meilleurs millésimes.

Vous bénéficiez d'un maximum de flexibilité : les zones de température individuelles sont réglables au degré près. Ainsi, grâce aux multiples possibilités de stockage, vous pouvez conserver simultanément tous types de bouteilles de vin dans des conditions optimales. Grâce à nos caractéristiques pratiques, vous pouvez mettre en scène vos vins en toute flexibilité et adapter l'intérieur à votre guise.

L'équipement des caves à vin Miele est aussi personnalisé que votre sélection de vins. De par leurs multiples modèles et combinaisons possibles, elles s'intègrent parfaitement dans le design de votre cuisine ou dans votre intérieur. Grâce à des fonctionnalités professionnelles telles que le Kit sommelier ou le PresenterFrame, votre cave à vin devient un véritable atout design.



* Les caractéristiques varient selon le modèle

# Quel type de commande préférez-vous ?

## Les panneaux de commande des caves à vin Miele

### Les panneaux de commande

Les panneaux de commande de Miele sont très ergonomiques. Chaque cave à vin est dotée d'éléments de commande ultramodernes, alliant parfaitement fonctionnalité et esthétique.

**Commande FreshTouch**
La commande FreshTouch se compose d'un écran couleur TFT avec fonction tactile et n'est équipée d'aucune touche supplémentaire. Tous les affichages et toutes les fonctions peuvent être facilement sélectionnés sur l'écran central et peuvent être réglés d'une simple pression de doigt.

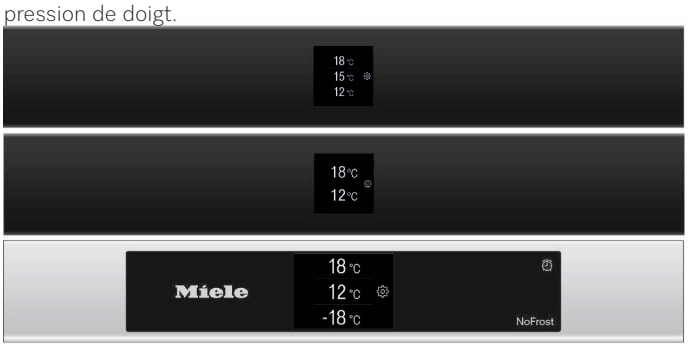


**Commande SensorTouch**
La commande SensorTouch se compose d'un écran LCD. Naviguer dans les menus se fait de manière intuitive avec une simple pression de doigt sur les trois zones tactiles situées à droite de l'écran.




**Commande TouchControl**
La commande TouchControl se distingue par sa surface de commande lisse avec des touches sensitives et un affichage de température numérique d'une grande précision. Une légère pression du doigt suffit pour sélectionner la fonction souhaitée.




**Commande MasterSensor** (uniquement pour les appareils MasterCool)
La commande MasterSensor se compose d'un écran tactile TFT à haute résolution. Réglez aisément la température ou l'éclairage au niveau souhaité, par une simple pression de doigt. La couleur d'arrière-plan de l'écran tactile peut être réglée au choix sur noir ou blanc.




2016

# Quelles caractéristiques recherchez-vous ?

Les points forts* des caves à vin Miele

Exclusivité Miele **Kit sommelier**
Avec le Kit sommelier exclusif de Miele, découvrez l'alliance harmonieuse du style et de la fonctionnalité. Ce kit offre un généreux espace pour le stockage optimal de vos verres et bouteilles de vin. Gâtez vos invités avec du champagne ou du vin blanc d'exception – servi dans des verres parfaitement rafraîchis. Même une fois entamées, vos bouteilles peuvent être stockées à la verticale, pour un maintien optimal de leur température. Mention spéciale pour la tablette amovible avec support silicone nettoyable, qui confère à votre présentation une élégance incomparable. En outre, les petits équipements pour le vin se rangent élégamment dans la boîte pour les accessoires. Pour que chaque dégustation de vin incarne le summum du raffinement et de l'hospitalité.



**PresenterFrame**
Fonctionnalité et élégance : Conservez vos vins dans des conditions idéales et présentez-les avec élégance.




**Zones de température**
Réglables individuellement : Vous pouvez entreposer et maintenir à bonne température jusqu'à trois types de vin différents.



Exclusivité Miele **FlexiFrame**
En un tour de main : Les entretoises peuvent être déplacées pour accueillir de grandes bouteilles.



Exclusivité Miele **FlexiFrame Plus**
Parfaitement en place : Les entretoises amovibles en longueur et en largeur permettent même d'accueillir des magnums.




**NoteBoard**
Marquage personnalisé : Des bandes amovibles se trouvent à l'avant des clayettes en bois.



* Les caractéristiques varient selon le modèle

# CAVES À VIN POSABLES

## Hauteur 192 cm






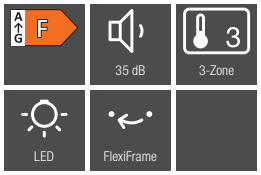


KWT 4995 F

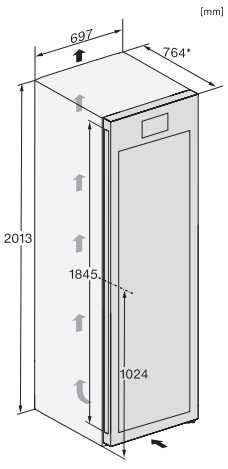


**KWT 4995 F** (Classic)

- Cave de mise en température et de conservation
- Froid dynamique DynaCool
- Volume 562 L, 184 bouteilles type Bordeaux (0,75 L)
- 3 zones de température indépendantes et réglables de +5 à +20°C
- FlexiFrame avec SelfClose
- Verrouillage par clef
- Façade verre anti-UV
- SoftClose
- NoteBoard
- PresenterFrame
- Bandeau de commande FreshTouch
- Éclairage LED modulable
- Paroi sèche BlackSteel
- Miele@home
- Système Silence
- Anti-vibrations
- ActiveHumidity
- Filtre Active AirClean

# CAVES À VIN POSABLES

## Hauteur 201 cm









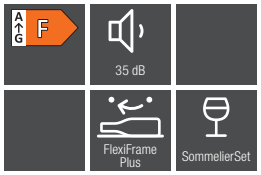


**KWT 4999 F** (Classic)
- Idem KWT 4995 F

**+ Kit Sommelier**

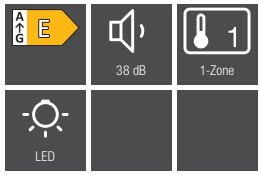


KWT 4999 F

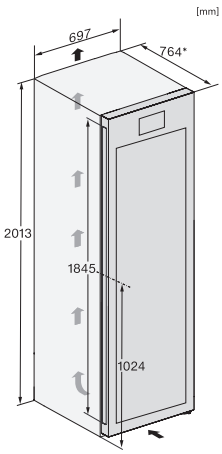


KWT 4584 E

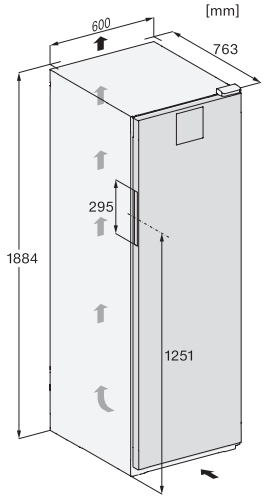

# CAVES À VIN POSABLES

## Hauteur 188 cm



**KWT 4584 E** (Classic)
- Cave de conservation
- Froid dynamique DynaCool
- **Volume 367 L, 229 bouteilles type Bordeaux (0,75 L)**
- **Classe énergétique E, 95 kWh/an**
- Classe de perception sonore C, 38 dB(A)
- 2 zones de température indépendantes et réglables de +5 à +20°C
- 5 clayettes télescopiques et modulables
- Bandeau de commande SensorTouch, Eclairage LED
- Fermeture de porte SoftClose
- Classe climatique SN-ST
- Miele@home – WifiConn@ct
- Régulation optimale de l'humidité de l'air avec ActiveHumidity
- Dim.: H 188 x L 59,7 x P 76 cm

## Hauteur 185 cm




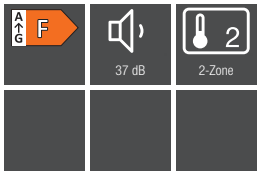


KWTS 4785 F 125 Gala Edition

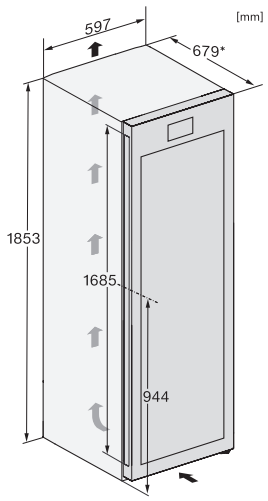




**KWTS 4785 F 125 Gala Edition**
- Cave de mise à température et de conservation
- Froid dynamique DynaCool
- Volume 368 L, 153 bouteilles type Bordeaux (0,75 L)
- Classe énergétique F, 127 kWh/an
- Classe de perception sonore C, 37 dB(A)
- 2 zones de température indépendantes et réglables de +5 à +20°C
- 6 clayettes télescopiques et modulables
- Bandeau de commande FreshTouch, Eclairage LED
- **PresenterFrame**
- Fermeture de porte SoftClose
- Classe climatique SN-ST
- Régulation optimale de l'humidité de l'air avec ActiveHumidity
- Dim.: H 188,4 x L 59,7 x P 76,3 cm
- **Livré avec le kit SBS**
- **125 semaines d'extension de garantie**

# CAVE À VIN ENCASTRABLES

Sous-plan
Hauteur de niche: 82cm




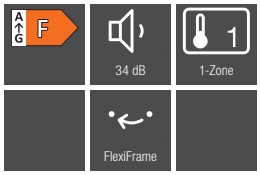


KWTUS 7054 F

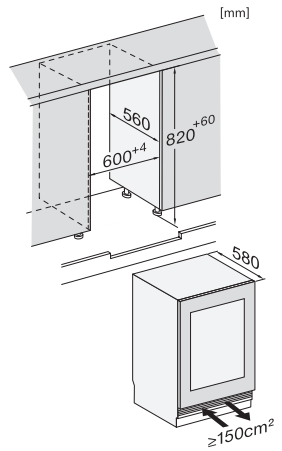


**KWTUS 7054 F** (Design)
- Froid dynamique DynaCool
- Capacité 44 bouteilles (type Bordeaux)
- Classe énergétique F, kWh/an -
  Classe de perception sonore B, 34 dB(A)
- 4 clayettes dont 3 FlexiFrame
- 1 zone de température réglable séparément de +5 à +20°C
- Contrôle de l'humidité ActiveHumidity
- Bandeau de commande FreshTouch
- Eclairage LED
- Paroi arrière sèche gris
- Filtre anti-odeur Active AirClean
- Ouverture frontale
- Miele@home
- WifiConn@ct
- Fermeture douce SoftClose
- Alarme de porte ouverte
- Classe climatique SN-ST
- Hauteur de niche : 82cm

# CAVES À VIN ENCASTRABLES

Nouveau



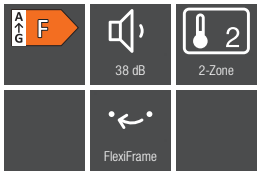


**KWTUS 7074 F** (Design)
- Froid dynamique DynaCool
- Volume 94 L
- 32 bouteilles type Bordeaux (0,75 L)
- Classe énergétique F, kWh/an
  Classe de perception sonore B, 38 dB(A)
- **Bandeau de commande FreshTouch**
- 2 zones de température indépendantes et réglables de +5° à +20°C
- 1 clayette en bois fixe, 3 clayettes bois modulables
- **Filtre à charbon anti-odeurs**
- Contrôle de l'humidité ActiveHumidity
- Paroi arrière sèche grise
- **Éclairage LED**
- Miele@home et WifiConn@ct
- Alarme de porte ouverte
- Classe climatique SN-ST

KWTUS 7074 F

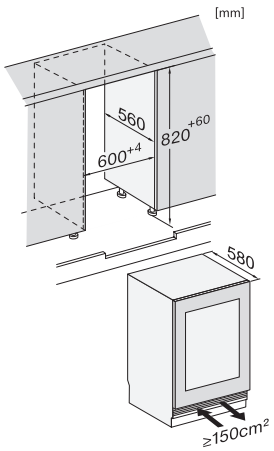


Nouveau



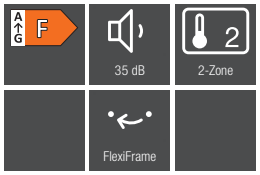


KWTUS 7096 E

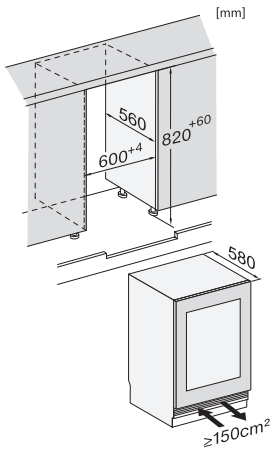

# CAVES À VIN ENCASTRABLES



**KWTUS 7096 E** (Prestige)
- Froid dynamique DynaCool
- Volume 94 L
- 32 bouteilles type Bordeaux (0,75 L)
- Classe énergétique E, kWh/an
  Classe de perception sonore B, 35 dB(A)
- Bandeau de commande FreshTouch
- 2 zones de température indépendantes et réglables de +5° à +20°C
- 1 clayette en bois fixe, 3 clayettes bois modulables
- **Ouverture Push2Open, fermeture douce SoftClose**
- Filtre à charbon anti-odeurs
- Contrôle de l'humidité Active Humidity
- **Paroi arrière sèche BlackSteel**
- Éclairage LED
- Miele@home et WifiConn@ct
- Fermeture douce SoftClose
- Classe climatique SN-ST

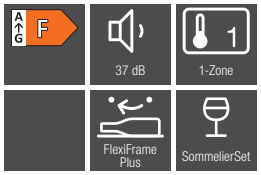


KWTUS 7055 F

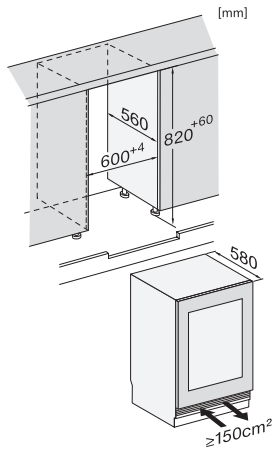


**KWTUS 7055 F** (Prestige)
- Froid dynamique DynaCool
- Volume 111 L
- 12 bouteilles type Bordeaux (0,75 L)
- Classe énergétique F, kWh/an
  Classe de perception sonore B, 37 dB(A)
- Bandeau de commande FreshTouch
- 1 zone de température réglable de +5° à +20°C
- **Kit sommelier**
- Ouverture FrontOpen, fermeture SoftClose
- Filtre à charbon anti-odeurs
- Éclairage LED
- Contrôle de l'humidité ActiveHumidity
- Miele@home et WifiConn@ct
- Paroi arrière sèche gris
- Classe climatique SN-ST

# CAVES À VIN ENCASTRABLES

Sous-plan
Hauteur de niche : 86cm



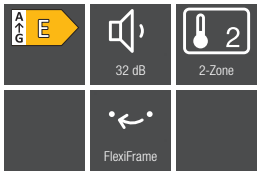


KWTUS 7196 E

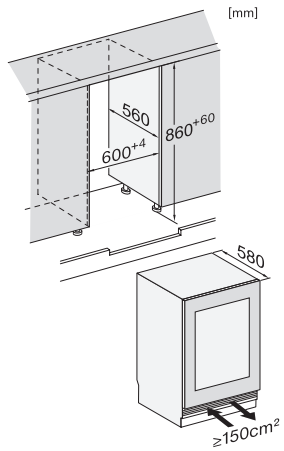


**KWTUS 7196 E** (Prestige)
- Froid dynamique DynaCool
- **Capacité 38 bouteilles (type Bordeaux)**
- Classe énergétique F, kWh/an
  Classe de perception sonore B, 32 dB(A)
- 4 clayettes dont 3 FlexiFrame
- **2 zones de température réglables séparément de +5 à +20°C**
- Contrôle de l'humidité ActiveHumidity
- Bandeau de commande FreshTouch
- Eclairage LED
- Paroi arrière sèche BlackSteel
- Filtre anti-odeur Active AirClean
- Ouverture Push2open
- Miele@home
- WifiConn@ct
- Fermeture douce SoftClose
- Alarme de porte ouverte
- Classe climatique SN-ST
- **Hauteur de niche : 86 cm**

# CAVES À VIN ENCASTRABLES

## Niche 45 cm






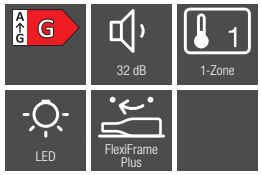


KWT 7112 iG

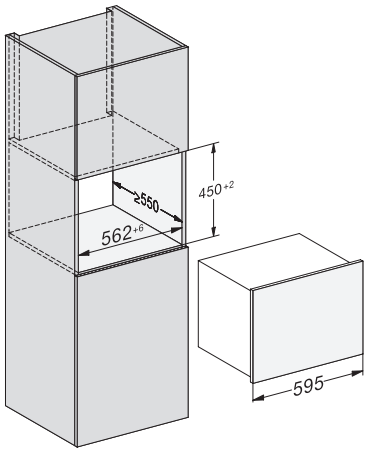


**KWT 7112 iG** (Prestige)

- Froid dynamique DynaCool
- Volume 47 L
- 18 bouteilles type Bordeaux (0,75 L)
- Classe énergétique G, 116 kWh/an
  Classe de perception sonore B, 32 dB(A)
- Bandeau de commande TouchControl
- 1 zone de température réglable de +5 à +20°C
- Ouverture Push2Open, fermeture SoftClose douce
- 2 clayettes modulables en bois et 1 clayette fixe
- Filtre à charbon actif anti-odeurs
- Éclairage LED
- Miele@home et WifiConn@ct
- Classe climatique SN-ST
- **Disponible en version :**
  **Pearl Beige, Gris graphite,**
  **Noir obsidien, Noir Mat**

# CAVES À VIN ENCASTRABLES

## Niche 88 cm










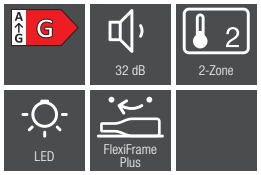


**KWT 6422 iG-1** (Prestige)

- Froid dynamique DynaCool
- Volume 104 L
- 33 bouteilles type Bordeaux (0,75 L)
- Classe énergétique G, 143 kWh/an
  Classe de perception sonore B, 32 dB(A)
- Bandeau de commande TouchControl
- 2 zones de températures réglables de +5° à +20°C
- 2 clayettes en bois modulables (FlexiFrame), 1 présentoir 3D
- Ouverture Push2Open, Fermeture SoftClose
- Filtre à charbon anti-odeurs, éclairage LED
- Compatible Side-by-Side
- Miele@home et WifiConn@ct
- Classe climatique SN
- **Disponible en version :**
  **Façade verre Pearl Beige, Gris graphite ou Noir obsidien**

KWT 6422 iG

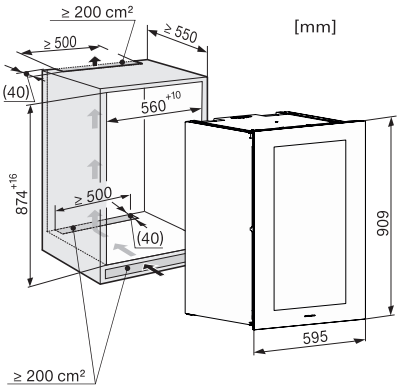


KWT 6422 iG-1

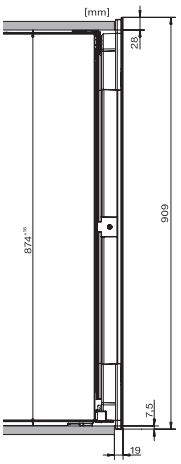


KWT 6422 iG-1

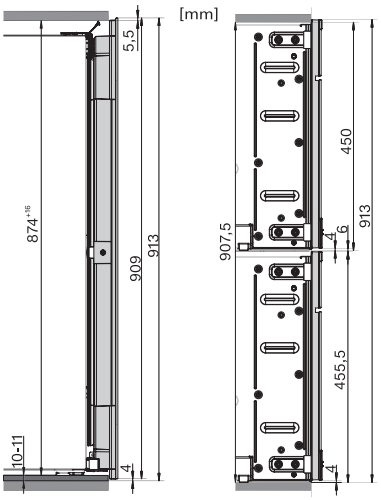

# CAVES À VIN ENCASTRABLES

## Niche 178 cm





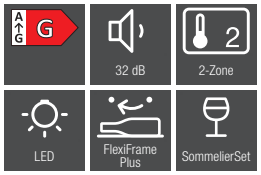


**KWT 6722 iGS-1** (Prestige)
- Froid dynamique DynaCool
- Volume 271 L
- 83 bouteilles type Bordeaux (0,75 L)
- Classe énergétique G, 165 kWh/an
  Classe de perception sonore B, 32 dB(A)
- Bandeau de commande TouchControl
- 2 zones de températures réglables de +5° à +20°C
- 8 clayettes en bois modulables (FlexiFrame), 1 présentoir 3D
- Ouverture Push2Open, Fermeture SoftClose
- Filtre à charbon anti-odeurs, éclairage LED
- Compatible Side-by-Side
- Compatible Kit Sommelier (WSS 6700)
- Miele@home et WifiConn@ct
- Classe climatique SN-ST
- Façade verre Noir obsidien

**KWT 6722 iGS-1 avec Kit sommelier WSS 6700***

KWT 6722 iGS-1

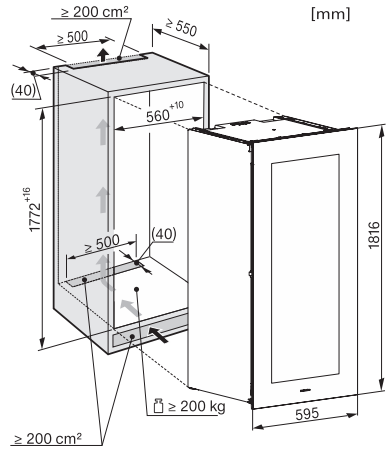


KWT 6722 iGS-1

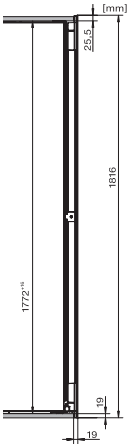


* Le kit Sommelier WSS 6700 est en option.

# CAVES À VIN INTÉGRABLES

## Niche 88 cm





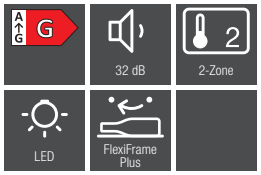


**KWT 6422 i-1** (Prestige)
- Froid dynamique DynaCool
- Volume 97 L
- 30 bouteilles type Bordeaux (0,75 L)
- Classe énergétique G, 143 kWh/an
  Classe de perception sonore B, 32 dB(A)
- Bandeau de commande TouchControl
- 2 zones de températures réglables de +5° à +20°C
- 2 clayettes en bois modulables (FlexiFrame), 1 présentoir 3D
- Fermeture SoftClose
- Filtre à charbon anti-odeurs, éclairage LED
- Compatible Side-by-Side
- Compatible Miele@home et WifiConn@ct
- Classe climatique SN-ST

KWT 6422 i-1

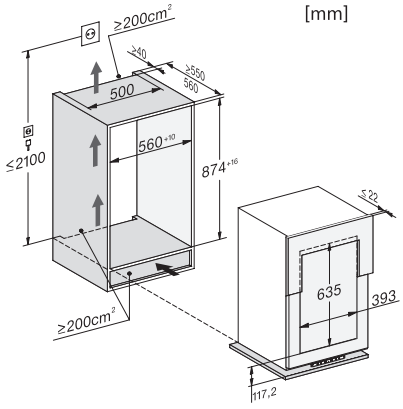

# CAVES À VIN INTÉGRABLES

## Niche 178 cm





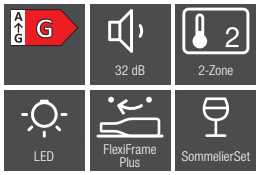


**KWT 6722 iS-1** (Prestige)
- Froid dynamique DynaCool
- Volume 254 L
- 80 bouteilles type Bordeaux (0,75 L)
- Classe énergétique G, 162 kWh/an
  Classe de perception sonore B, 32 dB(A)
- Bandeau de commande TouchControl
- 2 zones de températures réglables de +5° à +20°C
- 8 clayettes en bois modulables (FlexiFrame), 1 présentoir 3D
- Fermeture SoftClose
- Filtre à charbon anti-odeurs, éclairage LED
- Compatible Side-by-Side
- Compatible Kit Sommelier (WSS 6700)
- Compatible Miele@home et WifiConn@ct
- Classe climatique SN-ST

**KWT 6722 iS-1 avec Kit sommelier WSS 6700***

KWT 6722 iS-1

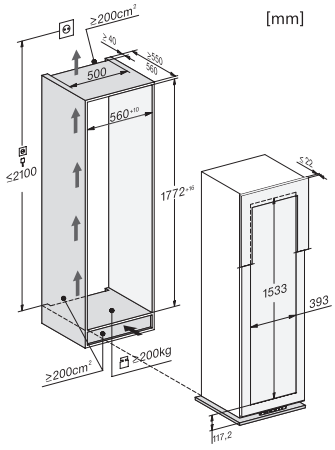


* Le kit Sommelier WSS 6700 est en option.



# Lave-vaisselle

Lave-vaisselle


Miele
Miele

# Une nouvelle dimension de lave-vaisselle :

Dosage automatique avec PowerDisk intégré.

## Dosage parfait – aucun surdosage

Pour obtenir des résultats de nettoyage parfaits tout en préservant l'environnement.

## Miele PowerDisk et PowerDisk Eco –

Composés à 100 % de plastique recyclé

## D'excellents résultats de lavage –

grâce à une poudre granulée développée en exclusivité

## Efficace contre les virus –

Les lave-vaisselle Miele éliminent plus de 99,9 % des virus 2).




Avec les lave-vaisselle Miele AutoDos, découvrez une catégorie haut de gamme : pour un gain de temps maximal et des résultats de lavage exceptionnels !

AutoDos est le premier système de dosage automatique au monde avec PowerDisk intégré. La poudre granulée qu'il contient a été adaptée spécialement au lave-vaisselle et au dosage automatique. Elle se dissout rapidement et produit ainsi des résultats parfaits, pour que votre vaisselle soit toujours éclatante de propreté à chaque lavage.

Grâce au PowerDisk, la poudre granulée est dosée automatiquement – selon le programme, toujours au meilleur moment. Vous n'avez plus à vous occuper de rien et pouvez consacrer votre temps à autre chose. Même un surdosage est impossible, ce qui permet d'économiser de précieuses ressources. Un PowerDisk suffit pour 20 cycles de lavage en moyenne[1)]. Profitez de votre liberté grâce à Miele AutoDos !

# Résultats de lavage optimaux grâce à la poudre granulée exclusive spécialement développée pour le lave-vaisselle Miele

La poudre granulée développée spécialement pour nos lave-vaisselle combinée à AutoDos garantit un dosage optimal, et ainsi des résultats de lavage et de séchage parfaits.
Elle est respectueuse de l'environnement, préserve les ressources et évite un surdosage ; seule la quantité nécessaire est utilisée.
Le matériau de base des porte-capsules PowerDisk est composé à 100 % de plastique recyclé.

Récompense pour des résultats d'hygiène parfaits en association avec le système Miele AutoDos.

Des précisions sur les critères de test sont disponibles sur https://www.miele.com/g7000-c







**Confortable et pratique**
Inutile de penser au détergent à chaque lavage : La technologie de dosage innovante avec PowerDisk contient de la poudre granulée pour 20 cycles en moyenne1), soit un mois d'utilisation environ. Une nouvelle liberté retrouvée.

**Mise en réseau intelligente**
Avec Miele@home, vous utilisez tout le potentiel de vos appareils Miele et perfectionnez votre quotidien : Le lave-vaisselle peut être mis en réseau de manière sûre et aisée pour être utilisé avec encore plus de facilité et de confort, vous permettant ainsi de bénéficier d'une commodité unique.
Que vous activiez votre appareil à partir de l'App ou que vous commandiez simplement du produit de lavage et des accessoires, vous seul décidez.

**Liberté à tous les égards**
Les lave-vaisselle de génération G 7000 offrent un confort d'utilisation maximal. Vous pouvez utiliser le système de dosage automatique AutoDos avec PowerDisk intégré ou procéder à un dosage classique en plaçant une tablette ou de la poudre dans le compartiment de dosage. Vous restez libre de choisir le produit de lavage que vous préférez à tout moment.

1) Pour environ 20 cycles de lavage en programme ECO
2) Conformément à la certification délivrée par l'Institut d'hygiène et de virologie intégratives concernant l'élimination des virus enveloppés et non enveloppés (par ex. coronavirus, grippe ou norovirus) au cours des programmes testés Hygiène et Intensif, en utilisant le PowerDisk/ les pastilles UltraTabs. Des précisions sur les critères de test sont disponibles sur https://www.miele.com/g7000-c.

1) Pour 20 cycles de lavage en programme ECO

# Quel type d’appareil souhaitez-vous ?

Les différents modèles de lave-vaisselle Miele

**Miele vous propose différents modèles de lave-vaisselle pour votre cuisine.**



**Lave-vaisselle intégrables**
La façade de l’appareil peut recevoir un habillage assorti à votre cuisine pour un design parfaitement harmonisé. Vous pouvez également choisir un habillage frontal en CleanSteel Inox antitrace Cela permet d’intégrer parfaitement l’appareil dans le design de votre cuisine.



**Lave-vaisselle semi-intégrables**
La façade et le bandeau peuvent être dotés du décor frontal de la cuisine, pour un design parfaitement homogène. Un habillage frontal en inox avec une finition CleanSteel Inox antitrace est également possible.



**Lave-vaisselle encastrables sous plan**
Parfaits pour le remplacement d'anciens appareils dans les cuisines existantes. L'appareil peut être encastré sous un plan de travail. Les lave-vaisselle encastrables sont disponibles en blanc brillant, brun Havane et inox/CleanSteel Inox antitrace.



**Lave-vaisselles posables**
Des appareils à poser là où vous le souhaitez, revêtus d'un panneau d'habillage résistant que vous pouvez utiliser comme plan de travail. L'appareil n'étant pas encastré, vous pouvez facilement l'emporter lors d'un déménagement pour l'installer dans votre nouvelle cuisine.



**Encastrement en hauteur**
Chargement sans avoir à se baisser : tous les lave-vaisselle encastrables de Miele peuvent être installés à une hauteur ergonomique.

# Pour un confort maximal et un design harmonieux

De nombreuses possibilités d'encastrement pour les lave-vaisselle Miele



**Miele FrontFit**
Les lave-vaisselle encastrables de Miele peuvent être installés sans aucun problème à une hauteur ergonomique. Avec la technologie FrontFit, Miele propose des modèles spécifiques permettant de réduire au minimum l'écart avec le socle ou avec les façades adjacentes. Résultat : des joints impeccables. Le système de glissement mécanique intelligent permet une utilisation particulièrement confortable.



Un aspect plus harmonieux : Grâce à FrontFit, les lave-vaisselle Miele peuvent même être combinés avec des conceptions de cuisine quasi sans socle.



**Lave-vaisselle sans poignée avec Knock2open**
Il suffit de frapper deux fois sur la porte du lave-vaisselle pour qu'elle s'ouvre d'elle-même – sans poignée.



**Conception de cuisine sans socle**
Un aspect plus harmonieux : Grâce à FrontFit, les lave-vaisselle Miele peuvent même être combinés avec des conceptions de cuisine quasi sans socle.

# De quelle niche disposez-vous ?

Dimensions des lave-vaisselle Miele

Les lave-vaisselle Miele sont disponibles en différentes hauteurs et largeurs.
Ainsi, vous trouverez toujours la solution idéale pour votre cuisine !




**Lave-vaisselle XXL**
(hauteur : 85 cm, largeur : 60 cm)
Les lave-vaisselle encastrables, intégrables et totalement intégrables de Miele sont aussi disponibles en version XXL. Ils conviennent aux cuisines où la hauteur d'encastrement est d'au moins 85 cm. Idéal pour des cuisines neuves avec un plan de travail plus élevé.

Les lave-vaisselle XXL offrent 25 % de volume de chargement en plus dans le panier supérieur, davantage de flexibilité et de meilleures possibilités de disposition, par ex. pour les verres, les grandes tasses à café et les pièces mesurant jusqu'à 23 cm de diamètre.



**Lave-vaisselle standard**
(hauteur : 81 cm, largeur : 60 cm)
Pour les niches standard présentes dans la plupart des ménages, à partir d'une hauteur de 81 cm sous le plan de travail.



**Lave-vaisselle extra-minces SlimLine de Miele**
(hauteur : 81 cm, largeur : 45 cm)
Nos lave-vaisselle d'une largeur de 45 cm n'ont rien à envier aux modèles de grande taille : Le tiroir à couverts, la faible consommation d'énergie et un aménagement des paniers des plus confortable sont autant de caractéristiques des lave-vaisselle compacts de Miele, de 45 cm de largeur.
Ils sont idéaux pour ceux disposant de peu d'espace et qui ne veulent pas se priver du confort d'un lave-vaisselle Miele.




# AutoDos

# Quelles caractéristiques recherchez-vous ?

## Les points forts* des lave-vaisselle Miele

Exclusivité Miele

**Système de lavage exclusif**

D'excellents résultats : AutoDos est le premier système de dosage automatique au monde avec PowerDisk[1] intégré. Le lave-vaisselle et la poudre granulée exclusive forment ainsi un système en parfaite harmonie – le dosage idéal intervient au moment opportun. En toute liberté : Le PowerDisk suffit pour 20 cycles de lavage[2], sans remplissage. Il dose ainsi une quantité idéale de poudre granulée, à chaque fois. Une solution qui préserve l'environnement et le porte-monnaie.




**Efficacité énergétique**

Le développement durable au programme : De nombreux modèles Miele atteignent la classe d'efficacité énergétique maximale A.



**Très silencieux**

Avec le pack Miele Silence, nos lave-vaisselle fournissent des résultats exceptionnels presque sans aucun bruit.



Exclusivité Miele

**QuickPowerWash**

Programme Court : résultats parfaits en 58 minutes pour de la vaisselle normalement sale.




**Hygiène contrôlée**

L'hygiène pure : Tous les lave-vaisselle Miele éliminent plus de 99,9 % des virus[3].

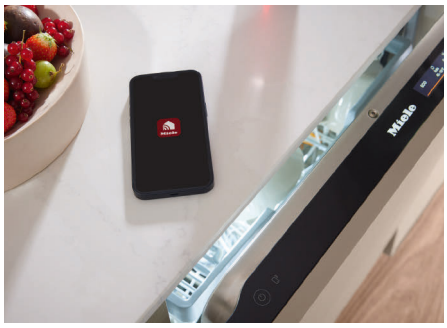


Exclusivité Miele

**Miele@home**

Facilitez-vous la vie : Mettez vos appareils électroménagers en réseau avec Miele@home – pour plus de possibilités.

* Les caractéristiques varient selon le modèle
[1] Brevet : EP2798995, DE102013104391
[2] Dans le programme ECO
[3] Conformément à la certification délivrée par l'Institut d'hygiène et de virologie intégratives concernant l'élimination des virus enveloppés et non enveloppés (par ex. coronavirus, grippe ou norovirus) au cours des programmes testés Hygiène et Intensif, en utilisant le PowerDisk/les pastilles UltraTabs. Des précisions sur les critères de test sont disponibles sur https://www.miele.com/g7000-c.

# Glossaire des pictogrammes

Aperçu de tous les pictogrammes des lave-vaisselle Miele




**Efficacité énergétique**

Les classes d'efficacité énergétique indiquées vont de A à G.




**Niveau sonore**

Le niveau sonore du lave-vaisselle le plus silencieux est de 38 dB en programme Extra silencieux.




**Nettoyage des couverts**

Le tiroir 3D MultiFlex breveté[1)] offre un confort parfait pour répondre aux exigences les plus élevées. Polyvalent et réglable en hauteur, en largeur et en profondeur.




Tous les couverts sont disposés séparément, pour un lavage et un séchage parfaits.




Même dans le lave-vaisselle de 45 cm, les couverts sont parfaitement lavés en même temps et avec le plus grand soin.




**AutoDos**

Dosage automatique (AutoDos) du produit de lavage pour des résultats de nettoyage optimaux et un confort maximal.




**BrilliantLight**

Quatre LED puissantes assurent un éclairage parfait de la cuve du lave-vaisselle.




**Concept de bandeau**

Commande simple et rapide par balayage de l'écran tactile.




Commande simple et rapide par balayage de l'écran tactile totalement intégré.

[1)] Brevet : DE102008062761B3, EP2433549B1
[2)] Brevet : DE102008062761B3, EP2201887B1
[3)] Brevet : EP 2201887B1, DE 102008062761B3

# LAVE-VAISSELLE POSABLES

## Lave-vaisselle posables
## (dim. : H 80,5-87 x L 59,8 x P 57 cm)





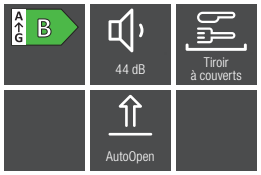


**G 5410 SC** (Classic)
- Tiroirs à couverts 3D Multiflex, 14 couverts
- Paniers FlexLine Comfort
- 5 prog. (ECO 50°C, Automatic 45-65°C, Intensif 75°, Fragile 45°C, QuickPowerWash 65°C)
- Option Quick, Séchage +
- Séchage AutoOpen - SensorDry
- Fermeture de porte ComfortClose
- Départ différé, affichage temps restant
- Classe énergétique: B
- Consommation d'énergie pour 100 cycles: 64 kWh
- Consommation d'eau pour un cycle Eco : 8,4 L (à partir de 6L en programme Auto)
- Niveau sonore de l'appareil : 44 dB(a) (classe de perception: B )

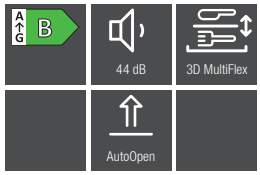


**G 5433 SC** (Exellence)
- Tiroirs à couverts 3D Multiflex, 14 couverts
- **Paniers FlexLine ExtraComfort**
- 5 prog. (ECO 50°C, Automatic 45-65°C, Intensif 75°, Fragile 45°C, QuickPowerWash 65°C)
- Option Quick, Séchage +
- Séchage AutoOpen - SensorDry
- Fermeture de porte ComfortClose
- **Supports FlexCare avec emboûts silicone**
- Départ différé, affichage temps restant
- Classe énergétique: B
- Consommation d'énergie pour 100 cycles: 64 kWh
- Consommation d'eau pour un cycle Eco : 8,4 L (à partir de 6L en programme Auto)
- Niveau sonore de l'appareil : 44 dB(a) (classe de perception: B )

# LAVE-VAISSELLE POSABLES

## Lave-vaisselle posables
(dim. : H 80,5-87 x L 59,8 x P 57 cm)




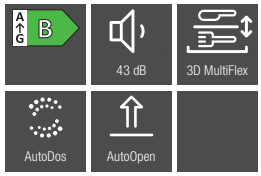


**G 7130 SC AutoDos** (Classic)
- Tiroir à couverts 3D MultiFlex, 14 couverts
- **AutoDos avec PowerDisk®**
- **WifiConn@ct avec MobileControl**
- Paniers FlexLine ExtraComfort
- 10 prog. (ECO, Auto, Intensif 75°, **ComfortWash+ 55°,** QuickPowerWash, **ComfortWash 45°, Extra Silencieux 39 dB,** Entretien Machine, Hygiene 70°C, PowerWash 60°)
- Séchage AutoOpen, SensorDry, Brilliant GlassCare
- Options : IntenseZone, Quick, Séchage +, BottleClean
- Départ différé, affichage du temps restant
- Eco Feedback
- Classe énergétique : B
- Consommation d'énergie pour 100 cycles : 64 kWh
- Consommation d'eau pour un cycle Eco : 8,4 L (à partir de 6 L en programme Auto)
- **Niveau sonore de l'appareil : 43 dB(a) (classe de perception : B)**




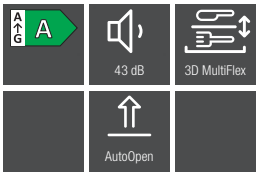


**G 7210 SC** (Classic)
- Tiroir à couverts 3D MultiFlex, 14 couverts
- Paniers FlexLine ExtraComfort
- 10 prog. (ECO, Auto, Intensif 75°, Comfort-Wash+ 55°, QuickPowerWash, ComfortWash 45°, Extra Silencieux 39 dB, Entretien Machine, Hygiene 70°C, PowerWash 60°)
- Séchage AutoOpen, SensorDry, Brilliant GlassCare
- Options : IntenseZone, Quick, Séchage +, BottleClean
- Départ différé, affichage du temps restant
- Eco Feedback
- **Classe énergétique : A**
- **Consommation d'énergie pour 100 cycles : 54 kWh**
- Consommation d'eau pour un cycle Eco : 8,4 L (à partir de 6 L en programme Auto)
- Niveau sonore de l'appareil : 43 dB(a) (classe de perception : B)

## Lave-vaisselle posables
(dim. : H 80,5-87 x L 59,8 x P 57 cm)



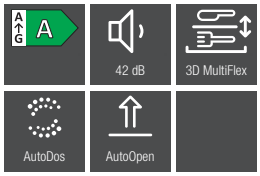


**G 7600 SC AutoDos** (Classic)
- Tiroir à couverts 3D Multiflex, 14 couverts
- Paniers FlexLine ExtraComfort
- **AutoDos avec PowerDisk®**
- WifiConn@ct avec MobileControl
- Porte sécurité enfant
- 12 prog. (ECO, Auto, QuickPowerWash, ComfortWash 45°, PowerWash 60°, Intensif 75°, ComfortWash+ 55°, **Extra Silencieux 37 dB,** Fragile 45°, Hygiène 75°, Economique Solaire, Entretien Machine)
- Séchage AutoOpen, SensorDry, Brillant GlassCare
- Départ différé avec affichage du temps restant
- Options : AutoDos, IntenseZone, Quick, BottleClean
- Eco Feedback
- Fermeture de porte ComfortClose
- Classe énergétique : A
- Consommation d'énergie pour 100 cycles: 54 kWh
- Consommation d'eau pour un cycle : 8,4 L (à partir de 6 L en programme Auto)
- **Niveau sonore de l'appareil : 42 dB(a) (classe de perception : B)**





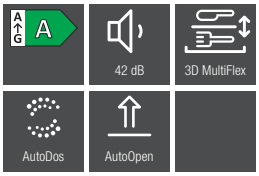


**G 7623 SC AutoDos** (Excellence)
- Tiroir à couverts 3D Multiflex, 14 couverts
- **Paniers FlexLine MaxiComfort**
- AutoDos avec PowerDisk®
- WifiConn@ct avec MobileControl
- Porte sécurité enfant
- 12 prog. (ECO, Auto, QuickPowerWash, ComfortWash 45°, PowerWash 60°, Intensif 75°, ComfortWash+ 55°, Extra Silencieux 37 dB, Fragile 45°, Hygiène 75°, Economique Solaire, Entretien Machine)
- Séchage AutoOpen, SensorDry, Brillant GlassCare
- **StrawClean**
- Départ différé avec affichage du temps restant
- Options : AutoDos, IntenseZone, Quick, BottleClean
- Eco Feedback
- Fermeture de porte ComfortClose
- Classe énergétique : A
- Consommation d'énergie pour 100 cycles : 54 kWh
- Consommation d'eau pour un cycle : 8,4 L (à partir de 6 L en programme Auto)
- Niveau sonore de l'appareil : 42 dB(a) (classe de perception : B)

# LAVE-VAISSELLE PRÊTS À ENCASTRER

## Lave-vaisselle prêts à encastrer 60 cm (dim. : H 80,5-87 x L 59,8 x P 57 cm)



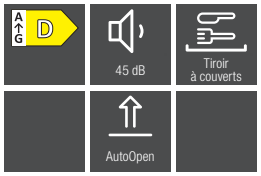


**G 5110 SCU** (Classic)
- Tiroir à couverts, 14 couverts
- Paniers FlexLine Comfort
- 5 programmes (ECO 50°C, Automatic 45-65°C, QuickPowerWash 65°C, Intensif 75°, Fragile 45°C)
- Option Quick, Séchage +
- Départ différé, affichage du temps restant
- Fermeture de porte ComfortClose
- Supports FlexCare
- Classe énergétique: D
- Consommation d'énergie pour 100 cycles: 84 kWh
- Consommation d'eau pour un cycle Eco : 8,5 L (à partir de 6L en programme Auto)
- Niveau sonore de l'appareil : 45 dB(a) (classe de perception: C )
- Compatible avec toutes les plinthes basses (3,5 cm et plus)



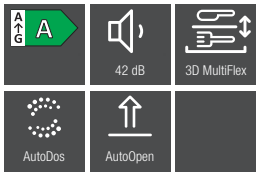


**G 7600 SCU** (Classic)

- Tiroir à couverts 3D MultiFlex, 14 couverts
- **AutoDos avec PowerDisk®**
- **WifiConn@ct avec MobileControl**
- **Paniers FlexLine ExtraComfort**
- **12 prog. (ECO, Automatique, QuickPowerWash, ComfortWash 45°, PowerWash 60°, Intensif 75°, ComfortWash+ 55°, ExtraSilencieux 37 dB, Fragile 45°, Hygiène 75°, Economique Solaire, Entretien Machine)**
- Séchage AutoOpen, SensorDry, Brilliant GlassCare
- Options : **IntenseZone,** Quick, Séchage +, BottleClean
- Départ différé, affichage du temps restant
- Eco Feedback
- **Classe énergétique : A**
- Consommation d'énergie pour 100 cycles : **54 kWh**
- Consommation d'eau pour un cycle Eco : 8,4 L (à partir de 6 L en programme Auto)
- **Niveau sonore de l'appareil : 42 dB(a) (classe de perception : B)**
- Compatible avec toutes les plinthes basses (3,5 cm et plus)

G 5xxx SCU, G 7xxx SCU

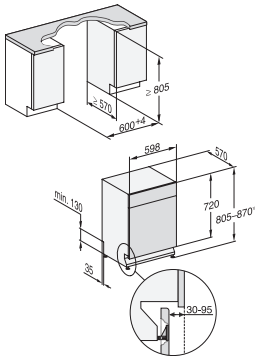


1) Hauteur du socle 35-155 mm,
2) hauteur de socle 100-220 mm,
3) Hauteur d'appareil max. 930 mm avec équipement hauteur de socle -1

# LAVE-VAISSELLE INTÉGRABLES

## Lave-vaisselle intégrables 60 cm
## (dim. : H 80,5-87 x L 59,8 x P 57 cm)



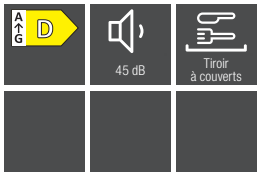


**G 5110 SCi** (Design)
- Tiroir à couverts, 14 couverts
- Paniers FlexLine Comfort
- 5 programmes (ECO 50°C, Automatic 45-65°C, QuickPowerWash 65°C, Intensif 75°, Fragile 45°C)
- Option Quick, Séchage +
- Départ différé, affichage du temps restant
- Fermeture de porte ComfortClose
- Supports FlexCare
- Classe énergétique: D
- Consommation d'énergie pour 100 cycles: 84 kWh
- Consommation d'eau pour un cycle Eco : 8,5 L (à partir de 6L en programme Auto)
- Niveau sonore de l'appareil : 45 dB(a) (classe de perception: C )
- Compatible avec toutes les plinthes basses (3,5 cm et plus)

G 5xxx SCi, G 7xxx SCi

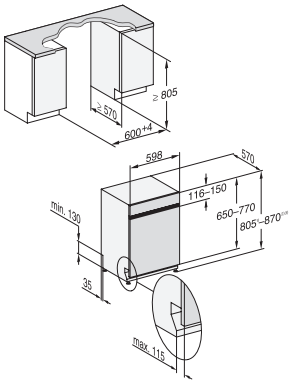


1) Hauteur du socle 35-155 mm,
2) hauteur de socle 100-220 mm,
3) Hauteur d'appareil max. 930 mm avec équipement hauteur de socle -1



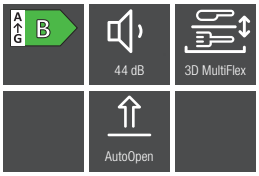


**G 5410 SCi** (Design)
- **Tiroir à couverts 3D Multiflex,** 14 couverts
- Paniers FlexLine Comfort
- 5 programmes (ECO 50°C, Automatic 45-65°C, QuickPowerWash 65°C, Intensif 75°, Fragile 45°C)
- **Séchage AutoOpen, SensorDry**
- Option Quick, Séchage +
- Départ différé, affichage du temps restant
- Fermeture de porte ComfortClose
- Supports FlexCare
- **Classe énergétique: B**
- Consommation d'énergie pour 100 cycles: **64 kWh**
- Consommation d'eau pour un cycle Eco : 8,4 L (à partir de 6L en programme Auto)
- Niveau sonore de l'appareil : **44 dB(a) (classe de perception: B )**
- Compatible avec toutes les plinthes basses (3,5 cm et plus)



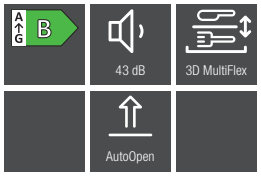


**G 5412 SCi** (Design)
- Tiroir à couverts 3D Multiflex, 14 couverts
- Paniers FlexLine Comfort
- 5 programmes (ECO 50°C, Automatic 45-65°C, QuickPowerWash 65°C, Intensif 75°, Fragile 45°C)
- Séchage AutoOpen, SensorDry
- Option Quick, Séchage +
- Départ différé, affichage du temps restant
- Fermeture de porte ComfortClose
- Supports FlexCare
- Classe énergétique: C
- Consommation d'énergie pour 100 cycles: 64 kWh
- Consommation d'eau pour un cycle Eco : 8,4 L (à partir de 6L en programme Auto)
- Niveau sonore de l'appareil : **43 dB(a) (classe de perception: B )**
- Compatible avec toutes les plinthes basses (3,5 cm et plus)



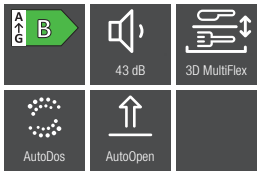


**G 7130 SCi AutoDos** (Design)
- Tiroir à couverts 3D MultiFlex, 14 couverts
- **AutoDos avec PowerDisk®**
- **WifiConn@ct avec MobileControl**
- Paniers FlexLine ExtraComfort
- **10 prog.** (ECO, Automatique, QuickPowerWash, **ComfortWash 45°,** PowerWash 60°, Intensif 75°, **ComfortWash+ 55°, Extra Silencieux 39 dB,** Fragile 45°, Entretien Machine)
- Séchage AutoOpen, SensorDry, Brilliant GlassCare
- Options : IntenseZone, Quick, Séchage +
- Départ différé, affichage du temps restant
- Eco Feedback
- Classe énergétique : B
- Consommation d'énergie pour 100 cycles : 64 kWh
- Consommation d'eau pour un cycle Eco : 8,4 L (à partir de 6 L en programme Auto)
- Niveau sonore de l'appareil : 43 dB(a) (classe de perception : B)
- Compatible avec toutes les plinthes basses (3,5 cm et plus)



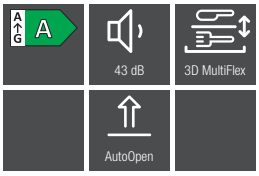


**G 7210 SCi** (Design)
- Tiroir à couverts 3D MultiFlex, 14 couverts
- Paniers FlexLine ExtraComfort
- Porte sécurité enfant
- 10 prog. (ECO, Automatique, QuickPowerWash, ComfortWash 45°, PowerWash 60°, Intensif 75°, ComfortWash+ 55°, Extra Silencieux 39 dB, Fragile 45°, Entretien Machine)
- Séchage AutoOpen, SensorDry, Brilliant GlassCare
- Affichage du temps restant
- Options: IntenseZone, Quick
- Eco Feedback
- Fermeture de porte ComfortClose
- **Classe énergétique: A**
- Consommation d'énergie pour 100 cycles: **54 kWh**
- Consommation d'eau pour un cycle Eco: 8,4 L (à partir de 6 L en programme Auto)
- 43 dB (a) (classe de perception: B )
- Compatible avec toutes les plinthes basses (3,5 cm et plus)

# LAVE-VAISSELLE INTÉGRABLES



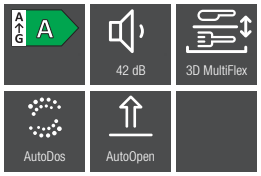


**G 7600 SCi Autodos** (Design)
- Tiroir à couverts 3D MultiFlex, 14 couverts
- **AutoDos avec PowerDisk®**
- **WifiConn@ct avec MobileControl**
- **Paniers FlexLine ExtraComfort**
- **12 prog.** (ECO, Automatique, QuickPowerWash, ComfortWash 45°, PowerWash 60°, Intensif 75°, ComfortWash+ 55°, **ExtraSilencieux 37 dB, Fragile 45°, Hygiène 75°, Economique Solaire,** Entretien Machine)
- Séchage AutoOpen, SensorDry, Brilliant GlassCare
- Options : IntenseZone, Quick, Séchage +, BottleClean
- Départ différé, affichage du temps restant
- Eco Feedback
- Classe énergétique : A
- Consommation d'énergie pour 100 cycles : 54 kWh
- Consommation d'eau pour un cycle Eco : 8,4 L (à partir de 6 L en programme Auto)
- **Niveau sonore de l'appareil : 42 dB(a) (classe de perception : B)**



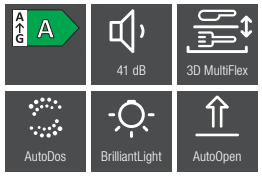


**G 7930 SCi AutoDos** (Prestige)
- Tiroir à couverts 3D MultiFlex, 14 couverts
- AutoDos avec PowerDisk®
- **Paniers Flexline MaxiComfort**
- Wifi Conn@ct avec MobileControl
- **Ecran 100% tactile MTouch**
- **14 prog.** (ECO, Automatique, QuickPowerWash, ComfortWash 45°, PowerWash 60°, Intensif 75°, ComfortWash+ 55°, Extra Silencieux 37 dB, Fragile 45°, Hygiène 75°, Economique Solaire, **Féculents, Verres à bière,** Entretien Machine)
- **Eclairage LED BrilliantLight**
- Séchage AutoOpen, SensorDry, Brilliant GlassCare
- Affichage du temps restant
- Options: IntenseZone, Quick, BottleClean
- Eco Feedback
- Fermeture de porte ComfortClose
- **StrawClean**
- Classe énergétique: A
- Consommation d'énergie pour 100 cycles: 54 kWh
- Consommation d'eau pour un cycle Eco : 8,4 L
- **Niveau sonore de l'appareil : 41 dB(a) (classe de perception: B )**

G 7xxx SCi

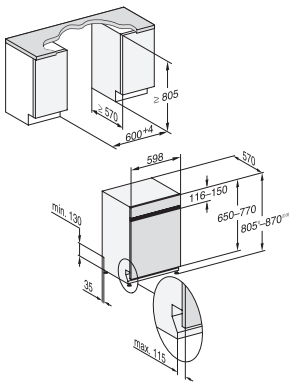


1) Hauteur du socle 35-155 mm,
2) hauteur de socle 100-220 mm,
3) Hauteur d'appareil max. 930 mm avec équipement hauteur de socle -1

# LAVE-VAISSELLE TOTALEMENT INTÉGRABLES

Lave-vaisselle totalement intégrables 60 cm
(dim. : H 80,5-87 x L 59,8 x P 57 cm; dim. XXL :
H 84,5 - 91 x L 59,8 x P 57 cm)



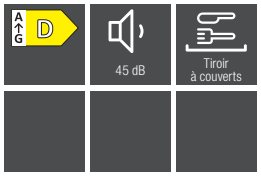


**G 5150 SCVi** (Design)
- Tiroirs à couverts, 14 couverts
- Paniers FlexLine Comfort
- 5 prog. (ECO 50°C, Automatic 45-65°C, Intensif 75°, Fragile 45°C, QuickPowerWash 65°C)
- Option Quick, Séchage +
- Fermeture de porte ComfortClose
- Supports FlexCare
- Départ différé, affichage temps restant
- Classe énergétique: D
- Consommation d'énergie pour 100 cycles: 84 kWh
- Consommation d'eau pour un cycle Eco : 8,5 L (à partir de 6L en programme Auto)
- Niveau sonore de l'appareil : 45 dB(a) (classe de perception: C )
- Compatible avec toutes les plinthes basses (3,5 cm et plus)

G 5xxx SCVi

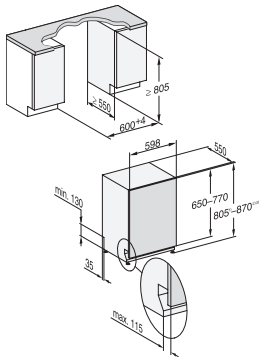


1) Hauteur du socle 35-155 mm,
2) Hauteur de socle 100-220 mm,
3) Hauteur d'appareil max. 930 mm avec équipement hauteur de socle -1

G 5xxx SCVi XXL

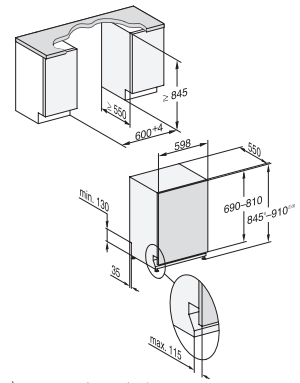


1) Hauteur du socle 35-155 mm,
2) Hauteur de socle 100-220 mm,
3) Hauteur d'appareil max. 970 mm avec équipement hauteur de socle -1

# LAVE-VAISSELLE TOTALEMENT INTÉGRABLES



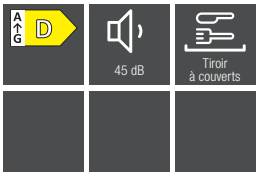


**G 5155 SCVi XXL** (Design)
- Tiroirs à couverts, 14 couverts
- Paniers FlexLine Comfort
- 5 prog. (ECO 50°C, Automatic 45-65°C, Intensif 75°, Fragile 45°C, QuickPowerWash 65°C)
- Option Quick, Séchage +
- Fermeture de porte ComfortClose
- Supports FlexCare
- Départ différé, affichage temps restant
- Classe énergétique: D
- Consommation d'énergie pour 100 cycles: 84 kWh
- Consommation d'eau pour un cycle Eco : 8,5 L (à partir de 6L en programme Auto)
- Niveau sonore de l'appareil : 45 dB(a) (classe de perception: C )
- Compatible avec toutes les plinthes basses (3,5 cm et plus)



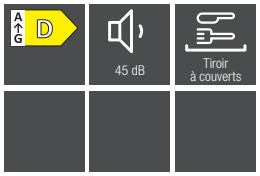


**G 5163 SCVi** (Prestige)
- Tiroirs à couverts, 14 couverts
- **Paniers FlexLine ExtraComfort**
- 5 prog. (ECO 50°C, Automatic 45-65°C, Intensif 75°, Fragile 45°C, QuickPowerWash 65°C)
- Option Quick, Séchage +
- Fermeture de porte ComfortClose
- **Supports FlexCare avec emboûts silicone**
- Départ différé, affichage temps restant
- Classe énergétique: D
- Consommation d'énergie pour 100 cycles: 84 kWh
- Consommation d'eau pour un cycle Eco : 8,5 L (à partir de 6L en programme Auto)
- Niveau sonore de l'appareil : 45 dB(a) (classe de perception: C )
- Compatible avec toutes les plinthes basses (3,5 cm et plus)



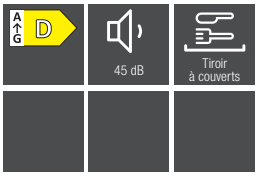


**G 5168 SCVi XXL** (Prestige)
- Tiroirs à couverts, 14 couverts
- Paniers FlexLine ExtraComfort
- 5 prog. (ECO 50°C, Automatic 45-65°C, Intensif 75°, Fragile 45°C, QuickPowerWash 65°C)
- Option Quick, Séchage +
- Fermeture de porte ComfortClose
- Supports FlexCare avec emboûts silicone
- Départ différé, affichage temps restant
- Classe énergétique: D
- Consommation d'énergie pour 100 cycles: 84 kWh
- Consommation d'eau pour un cycle Eco : 8,5 L (à partir de 6L en programme Auto)
- Niveau sonore de l'appareil : 45 dB(a) (classe de perception: C )
- Compatible avec toutes les plinthes basses (3,5 cm et plus)



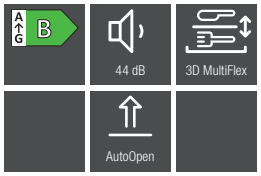


**G 5450 SCVi** (Design)

- **Tiroir à couverts 3D Multiflex**, 14 couverts
- Paniers FlexLine Comfort
- 5 progs. (ECO 50°C, Automatic 45-65°C, Intensif 75°, QuickPowerWash 65°C, Fragile 45° )
- Option Quick, Séchage +, **Séchage AutoOpen, SensorDry**
- Départ différé, affichage temps restant
- Fermeture de porte ComfortClose Supports FlexCare
- **Classe énergétique: B**
- Consommation d'énergie pour 100 cycles: **64 kWh**
- Consommation d'eau pour un cycle Eco : 8,4 L (à partir de 6L en programme Auto)
- **Niveau sonore de l'appareil : 44 dB(a) (classe de perception: B )**
- Compatible avec toutes les plinthes basses (3,5 cm et plus)



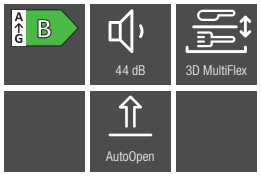


**G 5455 SCVi XXL** (Design)

- Tiroir à couverts 3D MultiFlex, 14 couverts
- Paniers FlexLine Comfort
- 5 programmes (ECO 50°C, Automatic 45-65°C, QuickPowerWash 65°C, Intensif 75°, Fragile 45°C)
- Option Quick, Séchage +, Séchage AutoOpen, SensorDry
- Départ différé, affichage du temps restant
- Fermeture de porte ComfortClose, Supports FlexCare
- Classe énergétique: B
- Consommation d'énergie pour 100 cycles: 64 kWh
- Consommation d'eau pour un cycle Eco : 8,4 L (à partir de 6 L en programme Auto)
- Niveau sonore de l'appareil : 44 dB(a) (classe de perception: B )
- Compatible avec toutes les plinthes basses (3,5 cm et plus)



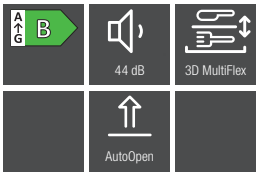


**G 5463 SCVi** (Prestige)

- Tiroir à couverts 3D Multiflex, 14 couverts
- **Paniers FlexLine ExtraComfort**
- 5 progs. (ECO 50°C, Automatic 45-65°C, Intensif 75°, QuickPowerWash 65°C, Fragile 45°) **Séchage AutoOpen, SensorDry**
- Option Quick, Séchage +
- Départ différé, affichage temps restant
- Fermeture de porte ComfortClose
- **Supports FlexCare avec emboûts silicone**
- **Classe énergétique: B**
- Consommation d'énergie pour 100 cycles: 64 kWh
- Consommation d'eau pour un cycle Eco : 8,4 L (à partir de 6L en programme Auto)
- **Niveau sonore de l'appareil : 44 dB(a) (classe de perception: B )**
- Compatible avec toutes les plinthes basses (3,5 cm et plus)

# LAVE-VAISSELLE TOTALEMENT INTÉGRABLES



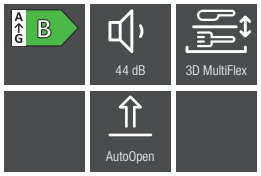


**G 5468 SCVi XXL** (Prestige)
- Tiroir à couverts 3D MultiFlex , 14 couverts
- Paniers FlexLine ExtraComfort
- 5 programmes (ECO 50°C, Automatic 45-65°C, QuickPowerWash 65°C, Intensif 75°, Fragile 45°C), Séchage AutoOpen, SensorDry
- Option Quick, Séchage +
- Départ différé, affichage du temps restant
- Fermeture de porte ComfortClose
- Supports FlexCare avec emboûts silicone
- Classe énergétique: B
- Consommation d'énergie pour 100 cycles: 64 kWh
- Consommation d'eau pour un cycle Eco : 8,4 L (à partir de 6L en programme Auto)
- Niveau sonore de l'appareil : 44 dB(a) (classe de perception: B )
- Compatible avec toutes les plinthes basses (3,5 cm et plus)



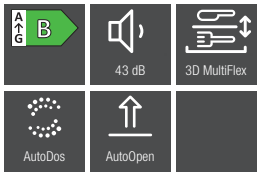


**G 7180 SCVi AutoDos** (Design)
- Tiroir à couverts 3D MultiFlex, 14 couverts
- **AutoDos avec PowerDisk®**
- **WifiConn@ct avec MobileControl**
- Paniers FlexLine ExtraComfort
- **10 prog.** (ECO, Automatique, QuickPowerWash, **ComfortWash 45°,** PowerWash 60°, Intensif 75°, **ComfortWash+ 55°, Extra Silencieux 40 dB,** Fragile 45°, Entretien Machine)
- Séchage AutoOpen, SensorDry, Brilliant GlassCare
- Options : IntenseZone, Quick, Séchage +, **BottleClean**
- Départ différé, affichage du temps restant
- **Eco Feedback**
- Classe énergétique : B
- Consommation d'énergie pour 100 cycles : 64 kWh
- Consommation d'eau pour un cycle Eco : 8,4 L (à partir de 6 L en programme Auto)
- **Niveau sonore de l'appareil : 43 dB(a) (classe de perception : B)**
- Compatible avec toutes les plinthes basses (3,5 cm et plus)



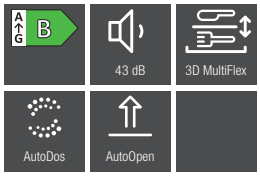


**G 7185 SCVi XXL AutoDos** (Design)
- Tiroir à couverts 3D MultiFlex, 14 couverts
- AutoDos avec PowerDisk®
- WifiConn@ct avec MobileControl
- Paniers FlexLine ExtraComfort
- 10 prog. (ECO, Automatique, QuickPowerWash, ComfortWash 45°, PowerWash 60°, Intensif 75°, ComfortWash+ 55°, Extra Silencieux 40 dB, Fragile 45°, Entretien Machine)
- Séchage AutoOpen, SensorDry, Brilliant GlassCare
- Options : IntenseZone, Quick, Séchage +, BottleClean
- Départ différé, affichage du temps restant
- Eco Feedback
- Classe énergétique : B
- Consommation d'énergie pour 100 cycles : 64 kWh
- Consommation d'eau pour un cycle Eco : 8,4 L (à partir de 6 L en programme Auto)
- Niveau sonore de l'appareil : 43 dB(a) (classe de perception : B)
- Compatible avec toutes les plinthes basses (3,5 cm et plus)




**G 7191 SCVi AutoDos 125 Edition** (Prestige)
- Tiroir à couverts 3D MultiFlex, 14 couverts
- AutoDos avec PowerDisk®
- WifiConn@ct avec MobileControl
- **Panier à couverts supplémentaire inclus**
- Paniers FlexLine ExtraComfort
- 10 prog. (ECO, Automatique, QuickPowerWash, ComfortWash 45°, PowerWash 60°, Intensif 75°, ComfortWash+ 55°, Extra Silencieux 39 dB, Fragile 45°, Entretien Machine)
- Séchage AutoOpen, SensorDry, Brilliant GlassCare
- Options : IntenseZone, Quick, Séchage +, BottleClean
- Départ différé, affichage du temps restant
- Eco Feedback
- Classe énergétique : B
- Consommation d'énergie pour 100 cycles : 64 kWh
- Consommation d'eau pour un cycle Eco : 8,4 L (à partir de 6 L en programme Auto)
- Niveau sonore de l'appareil : 43 dB(a) (classe de perception : B)
- Compatible avec toutes les plinthes basses (3,5 cm et plus)




**G 7197 SCVi XXL AutoDos 125 Edition** (Prestige)
- Tiroir à couverts 3D MultiFlex, 14 couverts
- AutoDos avec PowerDisk®
- WifiConn@ct avec MobileControl
- Paniers FlexLine ExtraComfort
- 10 prog. (ECO, Automatique, QuickPowerWash, ComfortWash 45°, PowerWash 60°, Intensif 75°, ComfortWash+ 55°, Extra Silencieux 39 dB, Fragile 45°, Entretien Machine)
- Séchage AutoOpen, SensorDry, Brilliant GlassCare
- Options : IntenseZone, Quick, Séchage +, BottleClean
- Départ différé, affichage du temps restant
- Eco Feedback
- Classe énergétique : B
- Consommation d'énergie pour 100 cycles : 64 kWh
- Consommation d'eau pour un cycle Eco : 8,4 L (à partir de 6 L en programme Auto)
- Niveau sonore de l'appareil : 43 dB(a) (classe de perception : B)
- Compatible avec toutes les plinthes basses (3,5 cm et plus)




**G 7190 SCVi AutoDos FrontFit** (Design)
- Tiroir à couverts 3D MultiFlex, 14 couverts
- AutoDos avec PowerDisk®
- WifiConn@ct avec MobileControl
- Paniers FlexLine ExtraComfort
- 10 prog. (ECO, Automatique, QuickPowerWash, ComfortWash 45°, PowerWash 60°, Intensif 75°, ComfortWash+ 55°, Extra Silencieux 39 dB, Fragile 45°, Entretien Machine)
- Séchage AutoOpen, SensorDry, Brilliant GlassCare
- Options : IntenseZone, Quick, Séchage +, BottleClean
- Départ différé, affichage du temps restant
- Eco Feedback
- Classe énergétique : B
- Consommation d'énergie pour 100 cycles : 64 kWh
- Consommation d'eau pour un cycle Eco : 8,4 L (à partir de 6 L en programme Auto)
- Niveau sonore de l'appareil : 43 dB(a) (classe de perception : B)
- Compatible avec toutes les plinthes basses (3,5 cm et plus)
- **Système de fixation FrontFit : idéal dans le cas d'une installation en hauteur**

# LAVE-VAISSELLE TOTALEMENT INTÉGRABLES



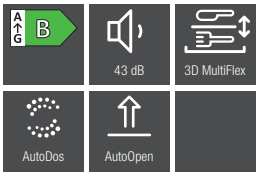


**G 7195 SCVi XXL AutoDos FrontFit** (Design)
- Tiroir à couverts 3D MultiFlex, 14 couverts
- AutoDos avec PowerDisk®
- WifiConn@ct avec MobileControl
- Paniers FlexLine ExtraComfort
- 10 prog. (ECO, Automatique, QuickPowerWash, ComfortWash 45°, PowerWash 60°, Intensif 75°, ComfortWash+ 55°, Extra Silencieux 39 dB, Fragile 45°, Entretien Machine)
- Séchage AutoOpen, SensorDry, Brilliant GlassCare
- Options : IntenseZone, Quick, Séchage +, BottleClean
- Départ différé, affichage du temps restant
- Eco Feedback
- Classe énergétique : B
- Consommation d'énergie pour 100 cycles : 64 kWh
- Consommation d'eau pour un cycle Eco : 8,4 L (à partir de 6 L en programme Auto)
- Niveau sonore de l'appareil : 43 dB(a) (classe de perception : B)
- Compatible avec toutes les plinthes basses (3,5 cm et plus)
- **Système de fixation FrontFit : idéal dans le cas d'une installation en hauteur**



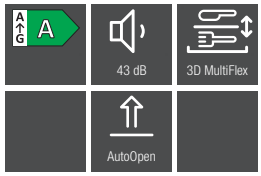


**G 7260 SCVi** (Design)
- Tiroir3D Multiflex, 14 couverts
- Paniers Flexline ExtraComfort
- 10 prog. (ECO, Automatique, QuickPowerWash, ComfortWash 45°, PowerWash 60°, Intensif 75°, ComfortWash+ 55°, Extra Silencieux 39 dB, Fragile 45°, Entretien Machine)
- Séchage AutoOpen, SensorDry
- IntenseZone-Brilliant GlassCare
- Options: IntenseZone, Quick, Brilliant GlassCare, Séchage +, BottleClean
- Eco Feedback
- Fermeture de porte ComfortClose
- **Classe énergétique: A**
- Consommation d'énergie pour 100 cycles: **54 kWh**
- Consommation d'eau pour un cycle Eco : 8,4 L (à partir de 6L en programme Auto)
- Niveau sonore de l'appareil : 43 dB(a) (classe de perception: B)
- Compatible avec toutes les plinthes basses (3,5 cm et plus)



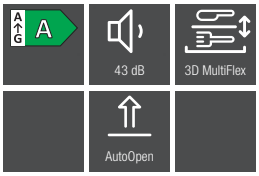


**G 7265 SCVi XXL** (Design)
- Tiroir3D Multiflex, 14 couverts
- Paniers Flexline ExtraComfort
- 10 prog. (ECO, Automatique, QuickPowerWash, ComfortWash 45°, PowerWash 60°, Intensif 75°, ComfortWash+ 55°, Extra Silencieux 39 dB, Fragile 45°, Entretien Machine)
- Séchage AutoOpen, IntenseZone, Brilliant GlassCare
- Options: IntenseZone, Quick, Brilliant GlassCare, Séchage +, BottleClean
- Eco Feedback
- Fermeture de porte ComfortClose
- Classe énergétique: A
- Consommation d'énergie pour 100 cycles: 54 kWh
- Consommation d'eau pour un cycle Eco : 8,4 L (à partir de 6L en programme Auto)
- Niveau sonore de l'appareil : 43 dB(a) (classe de perception: B)
- Compatible avec toutes les plinthes basses (3,5 cm et plus)



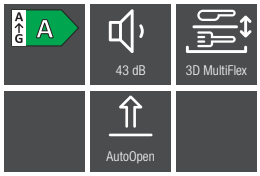


**G 7293 SCVi** (Prestige)
- Tiroir3D Multiflex, 14 couverts
- **Paniers FlexLine MaxiComfort**
- 10 prog. (ECO, Automatique, QuickPowerWash, ComfortWash 45°, PowerWash 60°, Intensif 75°, ComfortWash+ 55°, Extra Silencieux 39 dB, Fragile 45°, Entretien Machine)
- Séchage AutoOpen, SensorDry
- Options: IntenseZone, Quick, Brilliant GlassCare, Séchage +, BottleClean
- **StrawClean**
- Eco Feedback
- Fermeture de porte ComfortClose
- Classe énergétique: A
- Consommation d'énergie pour 100 cycles: 54 kWh
- Consommation d'eau pour un cycle Eco : 8,4 L (à partir de 6L en programme Auto)
- Niveau sonore de l'appareil : 43 dB(a) (classe de perception: B)
- Compatible avec toutes les plinthes basses (3,5 cm et plus)



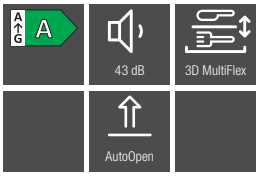


**G 7298 SCVi XXL** (Prestige)
- Tiroir3D Multiflex, 14 couverts
- Paniers FlexLine MaxiComfort
- 10 prog. (ECO, Automatique, QuickPowerWash, ComfortWash 45°, PowerWash 60°, Intensif 75°, ComfortWash+ 55°, Extra Silencieux 39 dB, Fragile 45°, Entretien Machine)
- Séchage AutoOpen, SensorDry
- Options: IntenseZone, Quick, Brilliant GlassCare, Séchage +, BottleClean
- StrawClean
- Eco Feedback
- Fermeture de porte ComfortClose
- Classe énergétique: A
- Consommation d'énergie pour 100 cycles: 54 kWh
- Consommation d'eau pour un cycle Eco : 8,4 L (à partir de 6L en programme Auto)
- Niveau sonore de l'appareil : 43 dB(a) (classe de perception: B)
- Compatible avec toutes les plinthes basses (3,5 cm et plus)



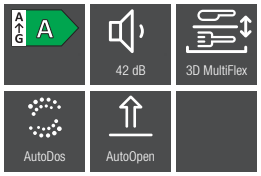


**G 7650 SCVi AutoDos** (Design)
- Tiroir3D Multiflex, 14 couverts
- Paniers FlexLine ExtraComfort
- **AutoDos avec PowerDisk®**
- **WifiConn@ct avec MobileControl**
- 12 programmes (ECO, Automatique, QuickPowerWash,ComfortWash 45°, PowerWash 60°, Intensif 75°, ComfortWash+55°, **Extra Silencieux 37 dB,** Fragile 45°, **Hygiène 75°, Economique Solaire,** Entretien Machine)
- Séchage AutoOpen, SensorDry, Brilliant GlassCare
- Options: intenseZone, Séchage+, Quick, BottleClean
- Eco Feedback
- Fermeture de porte ComfortClose
- Classe énergétique: A
- Consommation d'énergie pour 100 cycles: 54 kWh
- Consommation d'eau pour un cycle Eco 8,4 L (à partir de 6L en programme Auto)
- **Niveau sonore de l'appareil : 42 dB(a) (classe de perception: B)**
- Compatible avec toutes les plinthes basses (3,5 cm et plus)

# LAVE-VAISSELLE TOTALEMENT INTÉGRABLES



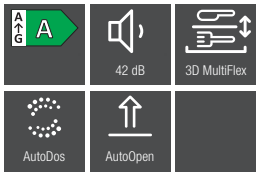


**G 7655 SCVi XXL AutoDos** (Design)
- Tiroir3D Multiflex, 14 couverts
- Paniers FlexLine ExtraComfort
- AutoDos avec PowerDisk®
- WifiConn@ct avec MobileControl
- 12 programmes (ECO, Automatique, QuickPowerWash,ComfortWash 45°, PowerWash 60°, Intensif 75°, ComfortWash+55°, Extra Silencieux 37 dB, Fragile 45°, Hygiène 75°, Economique Solaire, Entretien Machine)
- Séchage AutoOpen, SensorDry, Brilliant GlassCare
- Options: intenseZone, Séchage+, Quick, BottleClean
- Eco Feedback
- Fermeture de porte ComfortClose
- Classe énergétique: A
- Consommation d'énergie pour 100 cycles: 54 kWh
- Consommation d'eau pour un cycle Eco : 8,4 L (à partir de 6L en programme Auto)
- Niveau sonore de l'appareil : 42 dB(a) (classe de perception: B)
- Compatible avec toutes les plinthes basses (3,5 cm et plus)



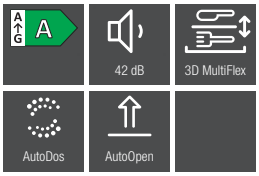


**G 7673 SCVi AutoDos** (Prestige)
- Tiroir3D Multiflex, 14 couverts
- Paniers FlexLine MaxiComfort
- AutoDos avec PowerDisk®
- WifiConn@ct avec MobileControl
- 12 programmes (ECO, Automatique, QuickPowerWash,ComfortWash 45°, PowerWash 60°, Intensif 75°, ComfortWash+55°, Extra Silencieux 37 dB, Fragile 45°, Hygiène 75°, Economique Solaire, Entretien Machine)
- Séchage AutoOpen, SensorDry
- Options: intenseZone, Brilliant GlassCare, Séchage+, Quick, BottleClean
- Eco Feedback
- Fermeture de porte ComfortClose
- StrawClean
- Classe énergétique: A
- Consommation d'énergie pour 100 cycles: 54 kWh
- Consommation d'eau pour un cycle Eco : 8,4 L (à partir de 6L en programme Auto)
- Niveau sonore de l'appareil : 42 dB(a) (classe de perception: B)
- Compatible avec toutes les plinthes basses (3,5 cm et plus)



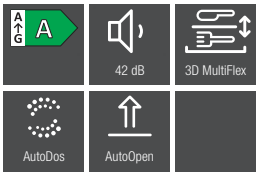


**G 7678 SCVi XXL AutoDos** (Prestige)
- Tiroir3D Multiflex, 14 couverts
- Paniers FlexLine MaxiComfort
- AutoDos avec PowerDisk®
- WifiConn@ct avec MobileControl
- 12 programmes (ECO, Automatique, QuickPowerWash,ComfortWash 45°, PowerWash 60°, Intensif 75°, ComfortWash+55°, Extra Silencieux 37 dB, Fragile 45°, Hygiène 75°, Economique Solaire, Entretien Machine)
- Séchage AutoOpen, SensorDry
- Options: intenseZone, Brilliant GlassCare, Séchage+, Quick, BottleClean
- Eco Feedback
- Fermeture de porte ComfortClose
- StrawClean
- Classe énergétique: A
- Consommation d'énergie pour 100 cycles: 54 kWh
- Consommation d'eau pour un cycle Eco : 8,4 L (à partir de 6L en programme Auto)
- Niveau sonore de l'appareil : 42 dB(a) (classe de perception: B)
- Compatible avec toutes les plinthes basses (3,5 cm et plus)

**Miele Experience Center Paris Rive gauche**
30 rue du Bac
75007 Paris
Horaires d'ouverture :
le lundi de 14h à 19h et du mardi au samedi de 10h à 19h.

**Miele Experience Center Paris Rive droite**
55 boulevard Malesherbes
75008 Paris
Horaires d'ouverture :
le lundi de 14h à 19h et du mardi au samedi de 10h à 19h.

**Miele Experience Center Nice**
Centre commercial CAP 3000
317 Avenue Eugène Donadei
06 700 Saint laurent du var
Horaires d'ouverture :
le lundi de 14h à 19h et du mardi au samedi de 10h à 19h.
Parking à disposition

**Miele Experience Center Toulouse**
10 rue Croix Baragnon
31 000 Toulouse
Métro Esquirol - Parking Esquirol
le lundi de 14h à 19h et du mardi au samedi de 10h à 19h.

**Miele France SAS**
9 ave. Albert Einstein – Z.I. le Coudray
93151 - Le Blanc-Mesnil CEDEX
R.C.S Bobigny B 708 203 088




## Internet
**contact@miele-support.fr**
**www.miele.fr**

## La ligne Consommateurs
Conseils, SAV, accessoires et pièces détachées
**09 74 50 1000**
Appel non surtaxé

## Pièces détachées et accessoires
Réservé aux professionnels
**pieces@miele-support.fr**

## Support technique revendeur
**Tél. : 01 49 39 44 88**
E-mail : support.technique@miele.fr

Photos non contractuelles

Protection active de l'environnement :
Le papier de cette brochure a été blanchi sans chlore.

© Miele & Cie. KG, Gütersloh / N° M. 11 299 696 / MMS 25-0015 / Sous réserve de modifications (FR) / 04/25

# Accessoires et Consommables

Édition Mai 2025

Miele. Immer Besser*




* Toujours mieux.

Notre devise

# Immer Besser

Bienvenue chez Miele

Telle est la devise choisie par nos arrière-grands-parents à la fondation de l'entreprise Miele en 1899. Pour avoir du succès, il faut se démarquer de la concurrence. Pour ce faire, il n'y a que deux voies possibles : Être moins cher ou meilleur que les autres. Il est pratiquement impossible de concilier les deux options. Les créateurs de Miele ont donc opté pour la qualité **« Immer Besser »** (Toujours mieux).

Les **innombrables distinctions et récompenses obtenues lors de tests, mais surtout les millions de clientes et clients satisfaits dans le monde entier** attestent de la capacité de Miele à répondre encore aujourd'hui à cette exigence élevée.

Cette année, nous fêtons le 125e anniversaire de notre entreprise. Plus que jamais, Miele est un symbole de **qualité et d'ingénierie hors pair**.
« Une promesse qui dure. 125 ans au service de la qualité. »

Rappelons qu'un achat Miele, c'est agir pour le développement durable. En effet, notre production est soucieuse de la préservation des ressources, **et les appareils proposés se distinguent par leur grande longévité** et leur exemplarité en termes de consommation d'électricité, d'eau et de lessive. Nous faisons également preuve d'**estime à l'égard de nos partenaires**, qu'il s'agisse de nos collaborateurs, distributeurs, clients finaux, fournisseurs ou voisins.

Aujourd'hui, en tant que dirigeants de la société de la quatrième génération, nous vous assurons de notre volonté de préserver cette philosophie.

Cordialement,



et

**Dr Markus Miele et Dr Reinhard Zinkann**




# Accessoires Miele d’origine

**Parfaitement adaptés aux appareils Miele**
En utilisant les accessoires d’origine Miele, vous contribuez au fonctionnement optimal de votre appareil Miele et obtenez des résultats parfaits en toute fiabilité. Vous obtenez ainsi des résultats toujours parfaits. En effet, tous les accessoires Miele d’origine ont été mis au point spécialement pour être utilisés dans les appareils Miele. Ils ont été minutieusement testés et sont parfaitement adaptés aux appareils Miele.



## Sommaire


Accessoires pour fours et fours vapeur 6
Accessoires pour tables de cuisson 22
Accessoires pour les éléments ProLine et SmartLine 24
Accessoires pour hottes 30
Accessoires pour réfrigérateurs, congélateurs et caves à vin 46
Accessoires pour lave-vaisselle 51
Accessoires pour machines à café 55
Accessoires pour lave-linge 58
Accessoires pour Miele@home 64
Accessoires pour aspirateurs 67

# Accessoires pour fours et fours vapeur

## Pour des résultats parfaits

Nous vous proposons une vaste gamme d'accessoires d'origine Miele pour des résultats toujours parfaits et fiables avec vos appareils de cuisine Miele. Ces accessoires ont été spécialement développés pour les appareils de cuisine Miele. Vous pouvez ainsi adapter vos appareils selon vos besoins et l'application voulue, en tirant le meilleur parti de toutes leurs fonctions.



**Convient à toutes les exigences**
Pour vous permettre de préparer des plats savoureux, les fours, fours Dialog et fours vapeur combinés Miele sont équipés de différents accessoires. Pour vous permettre de profiter des différents modes de cuisson de votre enceinte, Miele propose également des plaques de cuisson multi-usages supplémentaires adaptées à chaque besoin. Nos plaques peu profondes sont idéales pour la cuisson au four. Nos plaques de cuisson multi-usages permettent de cuire des gâteaux à pâte levée ou servent de lèchefrite pour les grillades de poisson ou de viande. La plaque de cuisson Gourmet et AirFry perforée ainsi que le moule rond perforé sont parfaits pour la préparation de petits pains croustillants, de pâtisseries ou de frites. La perforation optimise la circulation d'air et permet d'utiliser la fonction AirFrying.
Très pratique : Toutes les plaques de cuisson multi-usages et de cuisson Miele peuvent être insérées directement sur les rails de guidage ou sur les rails coulissants FlexiClips.



**Grilles de cuisson d'origine Miele**
Un rôti réussi se doit d'être accompagné d'une sauce succulente – les grilles de cuisson de Miele recueillent très facilement le jus de vos pièces de viande et rôtis. Les plaques sont placées sur les plaques de cuisson multi-usage Miele assorties pendant la cuisson au gril ou le rôtissage. Le jus s'écoule et ne brûle pas sur les plaques. Il est ainsi possible de préparer de délicieuses sauces qui viendront agrémenter vos plats. De plus, les plaques de cuisson Miele empêchent les projections de graisse dans l'enceinte de cuisson et facilitent le nettoyage de votre appareil. Idéal pour l'AirFrying avec des aliments gras.





# Plaques émaillées avec finition PerfectClean

Pour les fours, fours Dialog et fours vapeur combinés



**Finition PerfectClean**
Les plaques et grilles de cuisson, ainsi que les extensions en option, bénéficient de ce revêtement de surface extrêmement résistant aux coupures doté d'exceptionnelles propriétés anti-adhésives. Même les salissures les plus tenaces s'enlèvent d'un simple coup d'éponge, avec un peu de produit vaisselle.



### Plaque de cuisson HBB 71

Pour cuire des biscuits, des pâtisseries, des plats dans des moules peu profonds, etc.
- À utiliser avec rails coulissants FlexiClips ou directement sur les grilles de support
- Antiadhésif – pas besoin de papier sulfurisé ou de graisse pour le réchauffage
- Nettoyage particulièrement facile grâce à la finition PerfectClean
- Dimensions : l x p x h : 44,8 x 38,6 x 2,2 cm
- Pour les fours des générations H 2000/H 6000/H 7000 avec enceinte de cuisson de 49 l et 76 l, ainsi que pour tous les fours vapeur combinés DGC et DGC Pro

Réf. 9519820 107,99 €*



### Plaque de cuisson Gourmet et AirFry perforée, HBBL 71

Pour tout ce qui est croustillant.
- Idéal pour le réchauffage avec la fonction HydraCook
- La perforation optimise la circulation d'air et permet d'utiliser la fonction AirFrying
- Pour des pâtisseries, des biscuits, du pain, des pizzas et des frites croustillants
- Nettoyage particulièrement facile grâce à la finition PerfectClean
- Dimensions : l x p x h : 44,8 x 38,6 x 2,2 cm
- Pour les fours des générations H 2000/H 6000/H 7000 avec enceinte de cuisson de 49 l et 76 l, ainsi que pour les fours vapeur combinés DGC et DGC Pro

Réf. 9520620 107,99 €*



### Plaque de cuisson multi-usages HUBB 51

Idéal pour cuire des génoises avec une garniture épaisse
- Utiliser comme bac collecteur pour les jus de viande/ la graisse résultant du rôtissage et du gril
- À utiliser avec la grille de cuisson
- À utiliser avec rails coulissants FlexiClips ou directement sur les grilles de support
- Dimensions : l x p x h : 41,5 x 35 x 4,1 cm
- Pour les fours de générations H 2000 avec une enceinte de 56 l et les fours Dialog

Réf. 9519720 107,99 €*



### Plaque de cuisson multi-usages HUBB 71

Idéal pour cuire des génoises avec une garniture épaisse
- Utiliser comme bac collecteur pour les jus de viande/ la graisse résultant du rôtissage et du gril
- À utiliser avec la grille de cuisson
- À utiliser avec rails coulissants FlexiClips ou directement sur les grilles de support
- Dimensions : l x p x h : 44,8 x 38,6 x 3,48 cm
- Pour les fours des générations H 2000/H 6000/H 7000 avec enceinte de cuisson de 49 l et 76 l, ainsi que pour tous les fours vapeur combinés DGC et DGC Pro

Réf. 9519840 107,99 €*



### Plaque de cuisson multi-usages HUBB 91

Idéal pour cuire des génoises avec une garniture épaisse
- Utiliser comme bac collecteur pour les jus de viande/ la graisse résultant du rôtissage et du gril
- À utiliser avec la grille de cuisson
- À utiliser avec rails coulissants FlexiClips ou directement sur les grilles de support
- Dimensions : l x p x h : 72 x 36,6 x 5,6 cm
- Pour les appareils de 90 cm de large des générations H 2000/H 6000/H 7000

Réf. 9520680 237,99 €*



## Grille de cuisson HGBB 71

Pour HUBB avec revêtement PerfectClean
- Les jus de viande ou la graisse ne brûlent pas sur la surface ; idéal pour de délicieuses sauces
- Parfait pour utiliser la fonction AirFrying avec du poulet croustillant et des aliments gras
- Parfaitement adaptée à la plaque de cuisson multi-usages HUBB 71
- Dimensions : l x p x h : 40,3 x 38,5 x 2,5 cm
- Pour les fours des générations H 2000/H 6000/H 7000 avec enceinte de cuisson de 49 l et 76 l, ainsi que pour tous les fours vapeur combinés DGC et DGC Pro

Réf. 9520630 107,99 €*



## Grille de cuisson HGBB 91

Empêche les éclaboussures de graisse et réduit les efforts de nettoyage
- Les jus de viande ou la graisse ne brûlent pas sur la surface ; idéal pour de délicieuses sauces
- Parfait pour utiliser la fonction AirFrying avec du poulet croustillant et des aliments gras
- Parfaitement adaptée à la plaque de cuisson multi-usages HUBB 91
- Dimensions : l x p x h : 67,6 x 36,3 x 2,5 cm
- Pour les appareils de 90 cm de large des générations H 2000/H 6000/H 7000

Réf. 9520690 214,99 €*



## Moules ronds HBF 27-1/HBFL 27-1

Pour cuire les pizzas, les quiches ou les tartes
- Anti-adhésif, résistant aux égratignures grâce à PerfectClean
- Pas besoin de papier sulfurisé ou de graisse pour le réchauffage
- Particulièrement facile à nettoyer
- 27 cm de diamètre – à placer sur la grille

HBF 27-1 réf. 9520720 65,99 €*

HBFL 27-1 avec logo Miele historique
Réf. 9520730 76,99 €*



## Moule rond de cuisson et moule AirFry perforé HBFP 27-1

Moule rond de cuisson et moule AirFry perforé pour tout ce qui est croustillant
- Idéal pour le réchauffage avec la fonction HydraCook
- La perforation optimise la circulation d'air et permet d'utiliser la fonction AirFrying
- Idéal pour cuire petits pains, croissants, pizzas, tartes, etc.
- Nettoyage particulièrement facile grâce à la finition PerfectClean
- Pas besoin de papier sulfurisé ou de graisse pour le réchauffage
- 27 cm de diamètre – à placer sur la grille
- En ce qui concerne le four Dialog, il ne convient pas pour les modes de cuisson M Chef, mais uniquement pour les modes de cuisson conventionnels.

Réf. 10116800 71,99 €*

* Prix conseillé en EUROS, TVA comprise

# Grilles de cuisson

# Accessoires de cuisson



**Grilles de cuisson d'origine Miele**
Complétez votre four, four Dialog ou four vapeur combiné Miele avec des grilles de cuisson supplémentaires. Ils vous permettent d'utiliser votre four à un degré beaucoup plus élevé et de cuire et de rôtir sur plusieurs niveaux de four en même temps, ce qui vous donne une plus grande flexibilité lors de la cuisson. Nos grilles de cuisson conviennent particulièrement bien comme surface pour placer des moules ou des plats à gratin. Ils conviennent également aux saucisses et à la viande si vous les aimez particulièrement croustillantes. La graisse qui s'écoule peut être récupérée dans les plaques de cuisson multi-usages Miele d'origine assorties, puis utilisée pour préparer une sauce délicieuse. Les grilles d'origine Miele sont également très faciles à utiliser : Elles peuvent être montrées sur les rails coulissants FlexiClips ou directement dans les grilles de support du four.



**PyroFit**
Grâce à leur revêtement PyroFit, les grilles de support, les grilles de cuisson ainsi que les rails coulissants FlexiClips sont nettoyés de manière étincelante lors de chaque processus de nettoyage pyrolyse. Pendant le processus de nettoyage pyrolyse, les accessoires présentant ce revêtement de surface peuvent rester à l'intérieur de l'enceinte et sont nettoyés automatiquement en même temps.

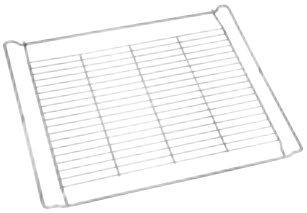


## Grille de cuisson HBBR 71

Avec finition PerfectClean
- Pour poser les moules et les plats à rôtir sur le four
- Pour le gril, il suffit de le placer sur la plaque de cuisson multi-usages HUBB 71
- Nettoyage particulièrement facile grâce à la finition PerfectClean
- Dimensions : l x p x h : 44,4 x 38 x 2,5 cm
- Pour les appareils des générations H 2000/H 6000/H 7000 avec une enceinte de cuisson de 49 l et 76 l, ainsi que pour tous les fours vapeur combinés DGC et DGC Pro

Réf. 9524950 83,99 €*

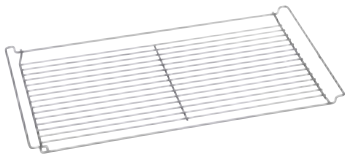


## Grille de cuisson HBBR 92

Avec revêtement de surface PyroFit
- Pour poser les moules et les plats à rôtir sur le four
- Pour le gril, il suffit de le placer sur la plaque de cuisson multi-usages HUBB 91
- Nettoyage pratique et automatique dans le programme de nettoyage pyrolyse
- Dimensions : l x p x h : 71,6 x 36 x 3 cm
- Pour les appareils de 90 cm de large des générations H 2000/H 6000/H 7000

Réf. 9520700 203,99 €*



## Poignée HEG

Pour retirer en toute sécurité des tablettes et des grilles chaudes bien remplies
- Pour soutenir les tablettes lourdes dès la façade de l'appareil, là où un soutien est nécessaire

Réf. 3985271 23,99 €*

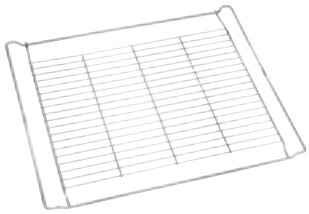


## Grille de cuisson HBBR 72

Avec revêtement de surface PyroFit
- Pour poser les moules et les plats à rôtir sur le four
- Pour le gril, il suffit de le placer sur la plaque de cuisson multi-usages HUBB 71
- Nettoyage pratique et automatique dans le programme de nettoyage pyrolyse
- Dimensions : l x p x h : 44,4 x 38 x 2,5 cm
- Pour les appareils des générations H 2000/H 6000/H 7000 avec une enceinte de cuisson de 49 l et 76 l

Réf. 9520640 107,99 €*



## Pierre de cuisson Gourmet Miele HBS 70

Pour obtenir les mêmes résultats que lors d'une cuisson dans un four en pierre
- Pour cuire des pizzas, des tartes flambées, des fougasses, du pain et des petits pains
- Fabriquée à partir d'un matériau céramique spécial pour des résultats particulièrement nets et réguliers
- Les grands pores absorbent efficacement l'humidité de la pâte
- Conserve la chaleur jusqu'à 25 minutes sur la table en tant que plaque chauffante
- Nettoyage particulièrement facile grâce à l'émail de haute qualité
- Contenu : pierre de cuisson Gourmet et pelle en bois

Réf. 11901190 263,99 €*

* Prix conseillé en EUROS, TVA comprise

# Rails coulissants FlexiClips
# Accessoires pour gril



**Rails coulissants FlexiClips**
Les rails coulissants FlexiClips permettent de dégager les plaques de cuisson, les grilles de cuisson et les plats à rôtir Gourmet de l'enceinte et de les maintenir en toute sécurité dans n'importe quelle position. Cela vous permet par exemple d'arroser ou de retourner facilement les aliments en dehors du four chaud sans risquer de vous brûler. En outre, les tablettes, grilles et plats à rôtir placés sur des rails coulissants FlexiClips peuvent être facilement déplacés vers d'autres niveaux de rangement.
Il est possible d'utiliser jusqu'à trois niveaux en même temps, car un maximum de trois paires de rails coulissants FlexiClips peuvent être insérées dans l'enceinte.
Les rails coulissants FlexiClips se montent simplement sur les grilles de support du four.



PerfectClean

**Rail coulissant FlexiClips HFC 71**

HFC 71 à revêtement PerfectClean pour les appareils des générations H 2000 (sauf enceinte de 56 l), H 6000/7000 (sauf fours de 90 cm), ainsi que pour tous les fours vapeur combinés DGC et DGC Pro

Réf. 9520660 203,99 €*



Pyrofit

**Rails coulissants FlexiClips HFC 72/HFC 92**

HFC 72 compatible avec la pyrolyse pour les appareils de la génération H 2000 (sauf enceinte de 56 l), H 6000/7000 (sauf fours de 90 cm)
Réf. 9520670 237,99 €*

HFC 92 compatible avec la pyrolyse pour les appareils de 90 cm de large de la génération H 6000/H 7000
Réf. 9520710 263,99 €*



**Rail coulissant FlexiClips HFC 70-C**

HFC 70-C pour les appareils de la génération H 2000 (sauf enceinte de 56 l), H6 000/7000 (sauf fours de 90 cm)

Réf. 10581490 153,99 €*



**Rails coulissant FlexiClips HFC 70**

HFC 70 pour les appareils des générations H2000/ H6000/H7000 avec une enceinte de cuisson de 49 l et 76 l ainsi que pour les fours vapeur combinés DGC XL à partir du numéro de fabrication 127273729 et DGC XXL

Réf. 9520650 172,99 €*

Combinaisons possibles pour les rails coulissants

| **Désignation** | **H 2000/7000** | | | **DGC 7000 XL/XXL** |
|---|---|---|---|---|
| Clip/Volume | 49 l/76 l | 49 l/76 l pyrolyse | 90 cm | 48 l/68 l |
| HFC 70 C | ◆ | ◆ | | |
| HFC 70 | ◆ | ◆ | | ◆ |
| HFC 71 Perfect Clean | ◆ | ◆ | | ◆ |
| HFC 72 PyroFit | | ◆ | | ◆ |
| HFC 92 PyroFit | | | ◆ | |

• = compatible



**Rails FlexiClip HFC 50**

Adapté pour l'utilisation simultanée de niveaux de cuisson supplémentaires dans votre four multifonctions.
• Pour glisser des plats sur d'autres niveaux
• Accès confortable aux plats à rôtir sur chaque niveau
• Fixation simple sur les grilles du four
• Pour four H 2000, 56 L

Réf. 9170810 120,99 €*

# Plats à rôtir Gourmet et couvercles



**Plats à rôtir Gourmet de Miele**
Pour réussir rôtis, gratins, plats mijotés et bien plus encore, il existe un plat à rôtir Gourmet Miele d'origine adapté pour chaque four, four Dialog et four vapeur combiné Miele. Selon l'appareil, ils peuvent être insérés dans les grilles de support, sur les rails coulissants Comfort, les rails coulissants FlexiClips et/ou placés alternativement sur une grille de cuisson et de rôtissage. Les plats à rôtir Gourmet originaux de Miele sont fabriqués en Allemagne en aluminium moulé sous pression et sont dotés d'un revêtement anti-adhésif de haute qualité de la société ILAG. Cela empêche les aliments de coller et facilite le nettoyage.
Les plats à rôtir adaptés à l'induction sont dotés d'une base ferromagnétique.

**Couvercles de plat à rôtir Gourmet de Miele**
Des couvercles en inox adaptés sont disponibles pour tous les plats à rôtir Gourmet. Ils ne sont pas fournis avec les plats à rôtir et peuvent être commandés séparément si nécessaire.



## Plat à rôtir Gourmet HUB 5000-M

Pour rôtir, braiser et gratiner
- Capacité maximale d'environ 5 kg
- Dimensions extérieures : l x p x h : 44,8 x 26,8 x 8,6 cm
- Dimensions intérieures : l x p x h : 38,0 x 22,7 x 8,0 cm

Pour les appareils des générations H 2000/H 6000/H 7000 avec une enceinte de cuisson de 49 l et 76 l, ainsi que pour tous les fours vapeur combinés DGC et DGC Pro. Convient également aux tables de cuisson électriques classiques (pas pour les tables de cuisson au gaz et à induction).

Réf. 10314250 226,99 €*



## Couvercle de plat à rôtir Gourmet HBD 60-22

Pour les plats à rôtir Miele HUB 62-22, 5000-M et 5001-M
- En inox de grande qualité
- Ne convient pas pour les fours combinés micro-ondes ni pour les grils
- En ce qui concerne le four Dialog, il ne convient pas pour les modes de cuisson M Chef, mais uniquement pour les modes de cuisson conventionnels.
- Plats à rôtir non fournis

Réf. 5136950 118,99 €*



## Plat à rôtir Gourmet pour induction HUB 5001-M

Pour rôtir, braiser et gratiner
- Capacité maximale d'environ 5 kg
- Dimensions extérieures : l x p x h : 44,8 x 26,8 x 8,6 cm
- Dimensions intérieures : l x p x h : 38,0 x 22,7 x 8,0 cm

Pour les appareils des générations H 2000/H 6000/H 7000 avec une enceinte de cuisson de 49 l et 76 l, ainsi que pour tous les fours vapeur combinés DGC et DGC Pro. Convient à toutes les tables de cuisson, à l'exception des tables de cuisson au gaz.

Réf. 10314270 299,99 €*



Induction

ILAG NON STICK ULTIMATE

## Plat à rôtir Gourmet pour induction HUB 5001-XL

Pour rôtir, braiser et gratiner
- Capacité maximale d'environ 8 kg
- Dimensions extérieures : l x p x h : 44,8 x 38,6 x 8,6 cm
- Dimensions intérieures : l x p x h : 38,0 x 34,5 x 8,0 cm

Pour les appareils des générations H 2000/H 6000/ H 7000 avec une enceinte de cuisson de 49 l et 76 l, ainsi que pour tous les fours vapeur combinés DGC et DGC Pro. Convient à toutes les tables de cuisson, à l'exception des tables de cuisson au gaz.

Réf. 10314310 359,99 €*



## Couvercle de plat à rôtir Gourmet HBD 60-35

Pour les plats à rôtir Miele HUB 61–35 et HUB 5000–XL
- En inox de grande qualité
- Ne convient pas pour les fours combinés micro-ondes ni pour les grils
- Plats à rôtir non fournis
- Ne convient pas pour les fours compacts encastrables
- Dimensions : l x p x h : 39,0 x 35,5 x 13,4 cm

Réf. 5136960 142,99 €*

Options de combinaison pour les plats à rôtir Gourmet

| Désignation | Couvercle | | H 2000/7000 | | H 7000 BM | DGC 7000 DGC 7000 Pro | DO 7000 |
|---|---|---|---|---|---|---|---|
| | HBD 60-22 | HBD 60-35 | 49 l 76 l | 90 cm | | | |
| **Pour tables de cuisson électriques** | | | | | | | |
| HUB 5000-M | ◆ | | ◆ | R | | ◆ | |
| **Pour tables de cuisson électriques et à induction** | | | | | | | |
| HUB 5001-M | ◆ | | ◆ | R | | ◆ | |
| HUB 5001-XL | | ◆ | ◆ | R | | ◆ | |
| HUB 62-22 | ◆ | | | R | E1 | | ◆ |
| HUB 62-35 | | ◆ | | R | E1 | | |

• = Compatible
= Plat à rôtir adapté aux grilles de support et aux rails coulissants FlexiClips (selon l'appareil)
R = Le plat à rôtir Gourmet ne peut être utilisé que sur une grille
E1= Le plat à rôtir Gourmet ne peut être utilisé que sur une grille du niveau 1

* Prix conseillé en EUROS, TVA comprise

# Accessoires pour fours vapeur

## Plats de cuisson vapeur et couvercles




Nous proposons une large gamme de plats de cuisson vapeur pratiques et de grande qualité pour que vous puissiez utiliser votre four vapeur comme bon vous semble. Les plats de cuisson vapeur solides conviennent à la cuisson des aliments en sauce et en bouillon, ainsi qu'à la cuisson des aliments qui gonflent dans l'eau tels que les pâtes et le riz. Les grands plats de cuisson vapeur non perforés conviennent parfaitement à la préparation de soupes, de gratins et de plats cuits au four. Les plats de cuisson vapeur perforés sont parfaits pour blanchir ou cuire les légumes, le poisson, la viande et les pommes de terre qui ne sont pas cuits dans une sauce ou un bouillon. Les plats de cuisson vapeur perforés sont également idéaux pour la décongélation. Tous les plats de cuisson vapeur Miele sont des accessoires de qualité professionnelle, sont fabriqués en inox de 0,6 mm d'épaisseur (surface traitée) et sont fabriqués en Europe.

# Accessoires pour fours vapeur et fours vapeurs micro-ondes combinés



**Plat de cuisson vapeur non perforé DGG 50 40**

Pour la préparation de plats en sauce, fonds ou à l'eau (par ex riz, pâtes)
- Capacité : 2,2 , volume utile : 1,6 l
- Dimensions extérieures : l x p x h : 375 x 197 x 40 mm
- Convient pour DG 7000 et DGM 6000/7000
- Ne convient pas pour une utilisation dans un four micro-ondes !

Réf. 10168200 29,99 €*



**Plat de cuisson vapeur non perforé DGG 50 80**

Pour la préparation de plats en sauce, fonds ou à l'eau (par ex riz, pâtes)
- Capacité : 4,2 , volume utile : 3,6 l
- Dimensions extérieures : l x p x h : 375 x 197 x 80 mm
- Convient pour DG 7000 et DGM 6000/7000
- Ne convient pas pour une utilisation dans un four micro-ondes !

Réf. 10168230 41,99 €*



**Plat de cuisson vapeur non perforé DGG 50 120**

Pour la préparation de soupe et de plats en sauce, fonds ou à l'eau (par ex riz, pâtes)
- Capacité : 5,5 l
- Dimensions extérieures : l x p x h : 375 x 197 x 120 mm
- Convient pour DG 7000 et DGM 6000/7000
- Ne convient pas pour une utilisation dans un four micro-ondes !

Réf. 11251900 59,99 €*



**Plat de cuisson vapeur non perforé DGG 100 40**

Pour la préparation de plats en sauce, fonds ou à l'eau (par ex riz, pâtes)
- Capacité : 4,0 , volume utile : 3,4 l
- Dimensions extérieures : l x p x h : 375 x 400 x 40 mm
- Convient pour DG 7000 et DGM 6000/7000
- Ne convient pas pour une utilisation dans un four micro-ondes !

Réf. 10170290 46,99 €*



**Plat de cuisson vapeur perforé DGGL 50 40**

Pour blanchir ou cuire des légumes, du poisson, de la viande, des pommes de terre, etc.
- Capacité : 2,2 , volume utile : 1,6 l
- Dimensions extérieures : l x p x h : 375 x 197 x 40 mm
- Convient pour DG 7000 et DGM 6000/7000
- Ne convient pas pour une utilisation dans un four micro-ondes !

Réf. 10168190 46,99 €*



**Plat de cuisson vapeur perforé DGGL 100 40**

Pour blanchir ou cuire des légumes, du poisson, de la viande, des pommes de terre, etc.
- Capacité : 4,0 , volume utile : 3,4 l
- Dimensions extérieures : l x p x h : 375 x 400 x 40 mm
- Convient pour DG 7000 et DGM 6000/7000
- Ne convient pas pour une utilisation dans un four micro-ondes !

Réf. 10170300 59,99 €*



**Couvercle de plat de cuisson vapeur DGD 50**

Pour couvrir les plats de cuisson vapeur lors de diverses applications spéciales (par ex. faire fondre du chocolat) ainsi que pour réchauffer et conserver les aliments après la cuisson.
- Dimensions extérieures : l x p : 375 x 197 mm
- Compatible avec les plats de cuisson vapeur d'une profondeur de 197 mm (DGG 50 40, DGG 50 80, DGG 50 120)
- Ne convient pas pour une utilisation dans un four à micro-ondes

Réf. 11251910 35,99 €*



**Plat en verre peu profond DMGS7 100 30**

Pour la préparation de plats en mode micro-ondes
- Également utile comme bac collecteur d'eau de dégivrage lors de l'utilisation de la fonction vapeur
- Dimensions extérieures : l x p x h : 375 x 394 x 30 mm
- Convient pour DGM 7000

Réf. 11695610 64,99 €*

* Prix conseillé en EUROS, TVA comprise

# Accessoires pour fours vapeur combinés



## Plat de cuisson vapeur non perforé DGG 20

Pour la préparation de plats en sauce, fonds ou à l'eau (par ex riz, pâtes)
- Capacité : 2,4 , volume utile : 1,8 l
- Dimensions extérieures : l x p x h : 450 x 190 x 40 mm
- Sur mesure pour les fours vapeur combinés DGC et DGC Pro de Miele

Réf. 8246340 48,99 €*



## Plat de cuisson vapeur non perforé DGG 12

Pour la préparation de plats en sauce, fonds ou à l'eau (par ex riz, pâtes)
- Capacité : 5,4 , volume utile : 3,3 l
- Dimensions extérieures : l x p x h : 448 x 386 x 40 mm
- Sur mesure pour les fours vapeur combinés DGC et DGC Pro de Miele

Réf. 10515380 83,99 €*



## Plat de cuisson vapeur perforé DGGL 20

Pour blanchir ou cuire des légumes, du poisson, de la viande, des pommes de terre, etc.
- Capacité : 2,4 , volume utile : 1,8 l
- Dimensions extérieures : l x p x h : 448 x 190 x 40 mm
- Sur mesure pour les fours vapeur combinés DGC et DGC Pro de Miele

Réf. 8285410 59,99 €*



## Plat de cuisson vapeur perforé DGGL 12

Pour blanchir ou cuire des légumes, du poisson, de la viande, des pommes de terre, etc.
- Capacité : 5,4 , volume utile : 3,3 l
- Dimensions extérieures : l x p x h : 448 x 386 x 40 mm
- Sur mesure pour les fours vapeur combinés DGC et DGC Pro de Miele

Réf. 8249430 83,99 €*



# Accessoires pour les fours vapeur posables et les fours vapeur haute pression



**Plat de cuisson vapeur non perforé DGG 2**

Pour la préparation de plats en sauce, fonds ou à l'eau (par ex riz, pâtes)
- Capacité : 2,5 , volume utile : 2,0 l
- Dimensions extérieures : l x p x h : 325 x 176 x 60 mm

Réf. 5001390 39,99 €*



**Plat de cuisson vapeur non perforé DGG 3**

Pour la préparation de plats en sauce, fonds ou à l'eau (par ex riz, pâtes)
- Capacité : 4,0 , volume utile : 3,1 l
- Dimensions extérieures : l x p x h : 325 x 265 x 65 mm
- Ne convient pas aux fours vapeur haute pression Miele

Réf. 5001400 48,99 €*



**Plat de cuisson vapeur non perforé DGG 7**

Pour la préparation de plats en sauce, fonds ou à l'eau (par ex riz, pâtes)
- Capacité : 4,0 , volume utile : 2,8 l
- Dimensions extérieures : l x p x h : 325 x 176 x 100 mm

Réf. 8019361 48,99 €*



**Plat de cuisson vapeur non perforé DGG 9**

Pour la préparation de plats en sauce, fonds ou à l'eau (par ex riz, pâtes)
- Capacité : 5,7 , volume utile : 4,2 l
- Dimensions extérieures : l x p x h : 325 x 176 x 150 mm

Réf. 8015103 59,99 €*



**Plat de cuisson vapeur perforé DGGL 1**

Pour blanchir ou cuire des légumes, du poisson, de la viande, des pommes de terre, etc.
- Capacité : 1,5 , volume utile : 0,9 l
- Dimensions extérieures : l x p x h : 325 x 176 x 40 mm

Réf. 5001370 41,99 €*



**Plat de cuisson vapeur perforé DGGL 4**

Pour blanchir ou cuire des légumes, du poisson, de la viande, des pommes de terre, etc.
- Capacité : 4,0 , volume utile : 3,1 l
- Dimensions extérieures : l x p x h : 325 x 265 x 60 mm
- Ne convient pas aux fours vapeur haute pression Miele

Réf. 5379570 65,99 €*



**Plat de cuisson vapeur perforé DGGL 8**

Pour blanchir ou cuire des légumes, du poisson, de la viande, des pommes de terre, etc.
- Capacité : 2,0 , volume utile : 1,7 l
- Dimensions extérieures : l x p x h : 325 x 265 x 40 mm
- Ne convient pas aux fours vapeur haute pression Miele

Réf. 8227240 50,99 €*



**Couvercle en inox avec poignée DGD 1/2**

Pour plats de cuisson vapeur
- Inox
- Dimensions extérieures : l x p : 325 x 265 mm
- Pour plats de cuisson vapeur DGG 3

Réf. 7623900 35,99 €*



**Couvercle en inox avec poignée DGD 1/3**

Pour plats de cuisson vapeur
- Inox
- Dimensions extérieures : l x p : 325 x 176 mm
- Pour les plats de cuisson vapeur DGG 2, DGG 7 et DGG 9

Réf. 8109071 23,99 €*

* Prix conseillé en EUROS, TVA comprise

# Options de combinaison des plats de cuisson vapeur

# Autres accessoires pour les fours vapeur

| Options de combinaison des plats de cuisson vapeur | | | | | | | | |
|---|---|---|---|---|---|---|---|---|
| | Fours vapeur | Fours vapeur micro-ondes combinés | Fours vapeur combinés DGC et DGC Pro | Fours vapeur posables | Fours vapeur haute pression | Couvercles en inox | | |
| Niche d'encastrement | 45 cm | 45 cm | 45 cm/60 cm | 38 cm | 38 cm | DGD 1/2 | DGD 1/3 | DGD 50 |
| DGG 50 40 | ◆ | ◆ | | | | | | ◆ |
| DGG 50 80 | ◆ | ◆ | | | | | | ◆ |
| DGG 50 120 | ◆ | ◆ | | | | | | ◆ |
| DGG 100 40 | ◆ | ◆ | | | | | | |
| DGGL 50 40 | ◆ | ◆ | | | | | | |
| DGGL 100 40 | ◆ | ◆ | | | | | | |
| DGG 20 | | | ◆ | | | | | |
| DGGL 20 | | | ◆ | | | | | |
| DGG 12 | | | ◆ | | | | | |
| DGGL 12 | | | ◆ | | | | | |
| DGG 2 | | | | ◆ | ◆ | | ◆ | |
| DGG 3 | | | | ◆ | | ◆ | | |
| DGG 7 | | | | ◆ | ◆ | | ◆ | |
| DGG 9 | | | | ◆ | ◆ | | ◆ | |
| DGGL 1 | | | | ◆ | ◆ | | | |
| DGGL 4 | | | | ◆ | | | | |
| DGGL 8 | | | | ◆ | | | | |

◆ = compatible



## Bandeau de compensation AB 45-7

Pour une niche d'encastrement de 45 cm
- Grâce à ce bandeau de compensation, l'appareil s'insère parfaitement dans la niche d'encastrement
- Moins de traces de doigt et facile à nettoyer – CleanSteel Inox antitrace
- Parfaite harmonie avec la couleur de l'appareil combiné

AB 45-7 CleanSteel°Inox°antitrace, pour combinaison avec DGD 7035, réf. 9350640 107,99 €*

AB 45-7L noir obsidien, à combiner avec DGD 7635 EDST/CLST et DGD 7635 OBSW
Réf. 9350620 167,99 €*



## Baguette de finition ESWKL 60

Pour tiroirs chauffants Gourmet Generation 7000 ESW
- Dissimulation idéale du bord du meuble entre deux appareils encastrés verticalement
- Parfaite harmonie avec la couleur de l'appareil combiné
- Compatible avec les tiroirs noir obsidienne et ESW 7020

Réf. 11179710 noir profond 71,99 €*



* Prix conseillé en EUROS, TVA comprise

# Accessoires pour les appareils micro-ondes et les fours combinés micro-ondes



**Plat en verre d'origine Miele HGS 100**

Pour les fours combinés micro-ondes Miele
- Idéal pour les plats au four, les gratins et les gâteaux
- Gain de temps lors du réchauffage en mode combiné
- Permet un contrôle continu du processus de cuisson
- Dimensions extérieures : l x p : 45,5 x 35,3 mm

Réf. 11514090 71,99 €*



**Plat en verre rond ou plat à tarte MBFG 30**

Pour la cuisson et le rôtissage (lèchefrite)
- En verre borosilicate résistant aux rayures
- Résiste à la température jusqu'à 300 °C
- Pour les micro-ondes de 46 l
- Adapté à tous les fours pour tous les modes de cuisson.
- Diamètre 30 cm

Réf. 9711960 35,99 €*

# Accessoires pour les fours micro-ondes



**Bandeau de compensation AB 36-1**

Pour les niches de 36 cm en association avec le micro-ondes
M 2230/34
- Grâce à ce bandeau de compensation, l'appareil s'insère parfaitement dans la niche d'encastrement
- Parfaite harmonie avec la couleur de l'appareil combiné
- Compatible avec les appareils noir obsidien

Réf. 11302940 noir profond 118,99 €*



**Bandeau de compensation AB 38-2**

Pour les niches de 38 cm en association avec le micro-ondes
M 2230/34
- Grâce à ce bandeau de compensation, l'appareil s'insère parfaitement dans la niche d'encastrement
- Parfaite harmonie avec la couleur de l'appareil combiné
- Compatible avec les appareils noir obsidien

Réf. 11302950 noir profond 118,99 €*



**Bandeaux de compensation AB 42-1**

Pour les niches de 42 cm en association avec le micro-ondes
M 2230/34
- Ajustement optimal de l'appareil dans la niche grâce au bandeau de compensation
- Parfaite harmonie avec la couleur de l'appareil combiné
- Compatible avec les appareils noir obsidien/ blanc brillant

Réf. 12556090 noir profond 178,99 €*
Réf. 12556070 blanc brillant 178,99 €*

# Accessoires pour installation de fours dans une niche de 75cm de large



**Bandeau de compensation AB 45-2**

Pour les niches de 45 cm en association avec
M 2230/34
- Grâce à ce bandeau de compensation, l'appareil s'insère parfaitement dans la niche d'encastrement
- Parfaite harmonie avec la couleur de l'appareil combiné
- Compatible avec les appareils noir obsidien

Réf. 11302960 noir profond 178,99 €*



**Adaptateur appareils encastrables 45cm de hauteur**

Adaptateur d'encastrement pour meubles de cuisine de 75 cm de largeur pour le montage d'un appareil encastrable, largeur 60 cm x hauteur 45 cm.
- Pour appareils encastrables compacts : four, four vapeur, micro-ondes, cave à vin
- Composé de deux panneaux en verre et de matériel de montage
- Une forme et une couleur parfaitement adaptée à votre appareil
- Pour la combinaison avec des appareils en noir obsidien

Réf. 12679930 299.99 €*



**Adaptateur appareils encastrables 60cm de hauteur**

Adaptateur d'encastrement pour meubles de cuisine de 75 cm de largeur pour le montage d'un appareil encastrable, largeur 60 cm x hauteur 60 cm.
- Pour les fours et les fours vapeur combinés
- Composé de deux panneaux en verre et de matériel de montage
- Une forme et une couleur parfaitement adaptée à votre appareil
- Pour la combinaison avec des appareils en noir obsidien

Réf. 12679970 299.99 €*

# Accessoires pour tiroirs de mise sous vide





## Petits sachets de mise sous vide VB 1828

Pour le stockage et la cuisson sous vide d'aliments liquides et solides
- Peuvent être chauffés jusqu'à deux heures à 90 °C
- Pour une conservation au réfrigérateur ou au congélateur
- Protège des brûlures de congélateur
- Lisse et résistant à la déchirure
- Contenu : 50 sachets, 180 x 280 mm

Réf. 10380620 41,99 €*



## Grands sachets de mise sous vide VB 2435

Pour le stockage et la cuisson sous vide d'aliments liquides et solides
- Peuvent être chauffés jusqu'à deux heures à 90 °C
- Pour une conservation au réfrigérateur ou au congélateur
- Protège des brûlures de congélateur
- Lisse et résistant à la déchirure
- Contenu : 50 sachets, 240 x 350 mm

Réf. 10380630 48,99 €*

* Prix conseillé en EUROS, TVA comprise

# Autres accessoires pour appareils encastrables

## Poignées d'appareils et autres accessoires de montage



### Kit déco
### DS 7000 PureLine

Poignée pour équiper les fours, fours Dialog, fours vapeur, fours vapeur combinés et micro-ondes au design PureLine de la génération 7000
- À assortir aux poignées des appareils et aux poignées des meubles de cuisine
- Peut être installé sur les appareils ainsi que sur les meubles de cuisine
- Le remplacement de la poignée de tous les appareils avec fonction micro-ondes et du four Dialog ne peut être effectué que par un technicien SAV

| | |
|---|---|
| Réf. 11345890 finition inox | 144,99 €* |



### Kit déco
### DS 7000 VITRO

Poignée pour équiper les fours, fours Dialog, fours vapeur, fours vapeur combinés et micro-ondes au design VitroLine de la génération 7000
- À assortir aux poignées des appareils et aux poignées des meubles de cuisine
- Peut être installé sur les appareils ainsi que sur les meubles de cuisine
- Le remplacement de la poignée de tous les appareils avec fonction micro-ondes et du four Dialog ne peut être effectué que par un technicien SAV

| | |
|---|---|
| Réf. 11345930 noir obsidien | 274,99 €* |
| Réf. 11345950 gris graphite | 274,99 €* |
| Réf. 11345940 blanc brillant | 274,99 €* |



### Kit déco
### DS 7003 PureLine

Poignée pour équiper les fours, fours Dialog, fours vapeur, fours vapeur combinés et micro-ondes au design PureLine de la génération 7000
(Kit composé de trois poignées)
- À assortir aux poignées des appareils et aux poignées des meubles de cuisine
- Peut être installé sur les appareils ainsi que sur les meubles de cuisine
- Le remplacement de la poignée de tous les appareils avec fonction micro-ondes et du four Dialog ne peut être effectué que par un technicien SAV

| | |
|---|---|
| Réf. 11345870 finition inox | 239,99 €* |



### Baguette de finition
### HKL 60

Bandeau pour masquer le bord du meuble lorsque différents types d'appareils sont installés en combinaison
- Aspect harmonieux de l'installation grâce à la baguette de finition
- Pour la combinaison verticale d'appareils de 45 cm et 60 cm de haut

| | |
|---|---|
| Réf 7114780 CleanSteel Inox antitrace | 59,99 €* |
| Réf. 5165170 noir profond | 59,99 €* |
| Réf. 10410570 gris graphite | 59,99 €* |
| Réf. 12838520 Pearl Beige | 59,99 €* |

* Prix conseillé en EUROS, TVA comprise

# Accessoires pour tables de cuisson

## Batterie de cuisine parfaite



**Batterie de cuisine (quatre pièces)**
**KMTS 5704-3**

En inox robuste et de haute qualité, avec une finition brossée mate.
- Sortie de vapeur latérale ciblée grâce au couvercle optimisé pour les KMDA
- Fond sandwich superthermique pour une excellente répartition de la chaleur
- Graduation intérieure
- Pour toutes les tables de cuisson y compris à induction
- Poêle à frire avec revêtement antiadhésif à trois couches ILAG Professional S
- Contient : une poêle, un poêlon (1,5 l), deux casseroles (1,5 l/4 l)

Réf. 12625700 499,99 €*



**Poêle (Ø 28 cm)**
**KMBP 2800-3**

En inox pour une performance durable, même à température élevée
- Fond sandwich superthermique pour une excellente répartition de la chaleur
- Chauffage efficace et homogène sur toutes les surfaces de cuisson
- En inox durable et de qualité
- Poignée inox sûre et ergonomique
- Revêtement antiadhésif à trois couches ILAG Professional S
- Utilisable au four jusqu'à 240 °C, la poignée peut chauffer dans le four

Réf. 12625710 159,99 €*



**Couvercle pour poêle (Ø 28 cm)**
**KMPD 2800-3**

Pour la poêle Miele Ø 28 cm
- Sortie de vapeur latérale ciblée grâce au couvercle optimisé pour les KMDA
- Couvercle en verre pour garder un œil sur la cuisson
- Poignée thermoplastique – confortable et facile à utiliser
- Convient au lave-vaisselle (lavage à la main recommandé)
- Résiste au four jusqu'à 180 °C

Réf. 12625720 39,99 €*



**Casserole (16 cm / 1.5 l)**
**KMKT 1615-3**

En inox robuste et de haute qualité, avec une finition brossée mate
- Sortie de vapeur latérale ciblée grâce au couvercle optimisé pour les KMDA
- Fond sandwich superthermique pour une excellente répartition de la chaleur
- Graduation intérieure
- Pour toutes les tables de cuisson y compris à induction
- Capacité : 1,5 litres

Réf. 12625730 129,99 €*



**Casserole (20 cm / 4 l)**
**KMKT 2040-3**

En inox robuste et de haute qualité, avec une finition brossée mate
- Sortie de vapeur latérale ciblée grâce au couvercle optimisé pour les KMDA
- Fond sandwich superthermique pour une excellente répartition de la chaleur
- Graduation intérieure
- Pour toutes les tables de cuisson y compris à induction
- Capacité : 4 litres

Réf. 12625740 149,99 €*



**Casserole (24 cm / 6 l)**
**KMKT 2460-3**

En inox robuste et de haute qualité, avec une finition brossée mate
- Sortie de vapeur latérale ciblée grâce au couvercle optimisé pour les KMDA
- Fond sandwich superthermique pour une excellente répartition de la chaleur
- Graduation intérieure
- Pour toutes les tables de cuisson y compris à induction
- Capacité : 6 litres

Réf. 12625750 169,99 €*



**Casserole (16 cm/1,5 l)**
**KMST 1615-3**

En inox robuste et de haute qualité, avec une finition brossée mate
- Sortie de vapeur latérale ciblée grâce au couvercle optimisé pour les KMDA
- Fond sandwich superthermique pour une excellente répartition de la chaleur
- Graduation intérieure
- Pour toutes les tables de cuisson y compris à induction
- Capacité : 1,5 litres

Réf. 12672770 129,99 €*






## Teppanyaki Gourmet
## KMTY

Expérience de cuisson inédite sur les tables de cuisson à induction Miele
- Pour préparer des plats légers et sains tels que les mets asiatiques
- Avec la fonction FixPosition – quatre Pieds en silicone assurent une bonne prise en main
- Friture homogène grâce à l'acier inox multicouche haut de gamme
- Idéal pour les tables de cuisson PowerFlex et l'induction FullFlex
- Ne convient pas aux tables de cuisson électriques et à gaz

Réf. 11555900 380,99 €*



## Plaque pour gril Gourmet
## GGRP

Expérience culinaire de gril inédite sur tables de cuisson à induction Miele
- Le goût authentique des grillades au barbecue grâce au revêtement spécial
- Avec la fonction FixPosition – quatre Pieds en silicone assurent une bonne prise en main
- Revêtement anti-adhésif de haute qualité
- Optimisé pour la zone de cuisson PowerFlex et la table de cuisson Full Flex de Miele
- Ne convient pas aux tables de cuisson électriques et à gaz

Réf. 10009310 319,99 €*

* Prix conseillé en EUROS, TVA comprise

# Accessoires pour Tables 2-en-1, SmartLine et ProLine



En termes de dimensions et de fonctions, les accessoires pour Miele tables 2-en-1, ProLine et SmartLine sont spécialement conçus pour ces appareils et permettent une installation parfaite et une utilisation polyvalente. Résultats parfaits garantis.



**Jeu d'adaptation recyclage d'air DUU 1000-2**

Pour CSDA 10x0, CSDA 7xxx FL, KMDA 7xxx, conversion de la hotte de table, de mode évacuation d'air à mode recyclage
- Montage avec une hauteur de socle supérieure à 100 mm
- Raccord d'évacuation d'air gauche, droite et/ou arrière, deux raccords compris
- Possibilité de réunion de plusieurs DUU 1000-2
- Filtre AirClean Longlife inclus (réactivable)
- Flux d'air uniforme en mode recyclage

Réf. 11207310 454,99 €*



**Jeu d'adaptation recyclage d'air DUU 1500**

Pour convertir KMDA 7272/7473/7676/7876 en mode recyclage d'air dirigé
- Montage avec une hauteur de socle supérieure à 100 mm
- Raccord d'évacuation d'air pour système de gaines plates à gauche, à droite ou à l'arrière
- Deuxième raccord d'évacuation d'air fourni
- Possibilité de raccorder plusieurs DUU 1500 pour un flux d'évacuation d'air plus régulier et moins de bruits liés à l'écoulement

Réf. 12226730 229,99 €*



**Caches de protection en inox CSAD 1300/CSAD 1400**

Pour les éléments ProLine
- La surface uniforme permet d'obtenir un aspect agréable et dégagé
- Facile à nettoyer grâce à la finition CleanSteel Ino antitrace
- Charnières dotées d'une fonction de fermeture en douceur haut de gamme, sans risque de se coincer les doigts
- Pour couvrir les éléments ProLine éteints

CSAD 1300 pour éléments ProLine de 288 mm de large
Réf. 7094140 289,99 €*
CSAD 1400 pour éléments ProLine de 380 mm de large
Réf. 7094150 299,99 €*



## Plancha
## CSGP 1300

Pour griller et frire la viande, le poisson et les légumes entre autres
- Peut être utilisé des deux côtés, un côté nervuré, un côté lisse
- Parfaitement conçu pour l'élément ProLine CS 1312 BG de Miele
- En acier moulé avec émail spécial
- Poignée amovible pour droitiers et gauchers incluse
- Convient au gril CS 1312 BBQ

Réf. 7094100 244,99 €*



## FlameGuard
## CSFG 7000

Pour exploiter les éléments de gaz SmartLine avec un hotte de table CSDA 700x FL installée entre eux
- Fixé par aimants sur le côté de la hotte de table
- Empêche de manière fiable les flammes de gaz d'être aspirées dans la hotte de table

Réf. 10790580 179,99 €*



## Poêle wok
## CSWP 1450

Conçu pour s'adapter parfaitement à la zone évidée pour wok à induction de Miele
- Sans revêtement, pour la cuisson au wok traditionnelle
- Plus grande que les autres poêles wok du marché
- Support de casserole CSAG non fourni
- Convient à tous les woks à induction et à gaz

Réf. 7189720 472,99 €*



## Grille de recouvrement
## CSAD 7001

Convient aux hottes de table SmartLine CSDA 700x FL
- Intégration à fleur de plan dans l'ouverture
- Reste dans l'appareil même pendant la cuisson

Réf. 11518970 219,99 €*



## Bande de raccordement
## CSZL 500

Pour associer plusieurs éléments ProLine dans une découpe
- Pour l'installation de plusieurs éléments en série
- Fourni avec des clips à ressort pour l'installation dans une découpe

Réf. 9156780 65,99 €*



## Bande de raccordement
## CSZL 1500

Pour associer plusieurs éléments ProLine dans une découpe
- Elégant – fourni avec une bande décorative en inox pour recouvrir les interstices
- Pour l'installation de plusieurs éléments en série
- Fourni avec des clips à ressort pour l'installation dans une découpe

Réf. 9102880 131,99 €*



## Bande de raccordement
## CSZL 7000

Pour associer plusieurs éléments SmartLine dans une découpe
- Pour l'installation de plusieurs éléments en série
- Fourni avec des clips à ressort pour l'installation du CSDA 700x FL dans une découpe

Réf. 10690630 71,99 €*

* Prix conseillé en EUROS, TVA comprise

# Accessoires pour Tables 2-en-1

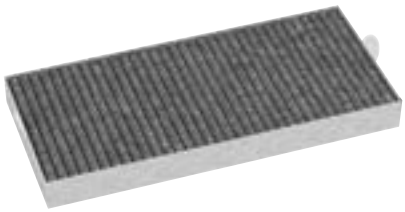

**Filtre à charbon actif Active AirClean**
**DKF 35-P**

À charbon actif pour KMDA 7272/7473/7676/7876
- Un air frais et sans odeur dans toute la cuisine
- Neutralise efficacement les odeurs de cuisson désagréables
- Émission sonore réduite grâce au matériau plissé
- Changement de filtre simple et rapide
- Pour maintenir la performance : remplacement du filtre recommandé tous les six mois
- Contenu : un filtre

Réf. 12041230 109,99 €*

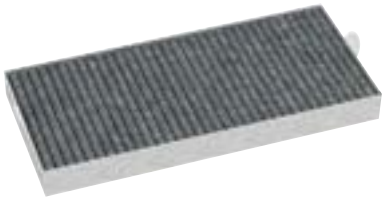

**Filtre AirClean Sensitive**
**DKF 35-S**

Filtre à poussières fines avec charbon actif pour KMDA 7272/7473/7676/7876
- Neutralise efficacement les odeurs de cuisson désagréables
- Avec non-tissé à particules
- Réduit la poussière fine PM2,5 de 50 % (testé selon ISO 16890)
- Changement de filtre simple et rapide
- Pour maintenir la performance : remplacement du filtre recommandé tous les six mois
- Contenu : un filtre

Réf. 12187430 129,99 €*



**Kit de rallonge**
**DVS 150**

Kit de rallonge pour mode Plug&Play des KMDA 7272/7473/7676/7876 pour les armoires de grande profondeur
- Contenu : tube flexible en aluminium, raccord, collier de serrage

Réf. 12167200 54,99 €*



**Grille de recouvrement noire**
**DAAG 100**

Pour recouvrement du filtre à graisses de KMDA 7272/7473/7676/7876
- Intégration à fleur de plan dans l'ouverture
- Avec des barres de renfort en plastique noires

Réf. 12228470 99,99 €*

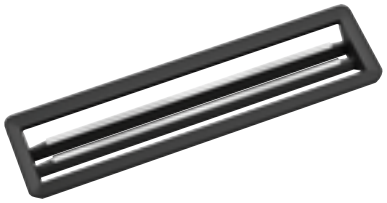

**Grille de recouvrement inox**
**DAAG 200**

Pour recouvrement du filtre à graisses de KMDA 7272/7473/7676/7876
- Intégration à fleur de plan dans l'ouverture
- Avec des barres de renfort en inox

Réf. 12228500 99,99 €*

# Accessoires pour tables de cuisson et Tables 2-en-1





**Bande décorative latérale**
**KMSL 520**

Barre latérale à revêtement spécial Diamond-Like-Carbon noir, installable ultérieurement pour les tables de cuisson sans cadre d'une profondeur de 520 mm
- Aspect noir de haute qualité en montage standard
- Protection de la vitrocéramique contre les chocs latéraux
- Revêtement spécial Diamond-Like-Carbon avec une résistance élevée aux rayures
- Installation simple sans silicone
- Compatible avec KM 7xxx FL et KMDA 7xxx FL
- Contenu : deux barres latérales

Réf. 12334700 149,00 €*



* Prix conseillé en EUROS, TVA comprise

# Accessoires pour Tables 2-en-1, SmartLine et ProLine

## Système de gaines plates pour hottes de table

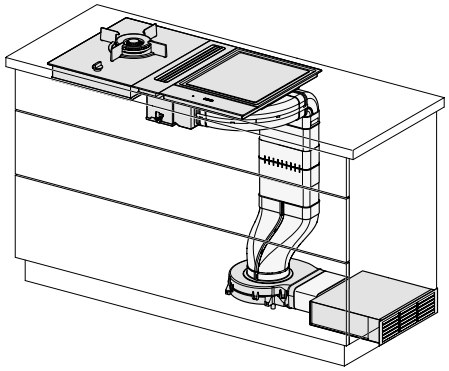

**Diversité et flexibilité**
Les hottes de table Miele sont flexibles à tous points de vue : Leur ventilateur interne est adapté aussi bien pour le mode évacuation d'air extrêmement efficace que pour un mode recyclage. Pour l'évacuation des buées vers l'extérieur ou pour un recyclage d'air dirigé en dehors du meuble bas, nous proposons une multitude de segments de gaines différents. Chaque article prend en charge la puissance d'aspiration maximale des hottes de table. Toutes les pièces sont compatibles entre elles. Des bandes d'étanchéité appropriées sont également disponibles pour assurer que les raccordements des différentes sections de la conduite sont étanches à l'air.



### Gaine plate
### DFK-R 1000

Pour une conduite de l'air individuelle et efficace
- Pour une évacuation d'air hygiénique en mode évacuation d'air et mode recyclage
- Propriétés de flux d'air optimales
- Les réglementations nationales en matière de construction doivent être respectées
- Plastique blanc, difficilement inflammable
- Pièce droite de 1 m de long

Réf. 10811340 54,99 €*



### Pièce de raccordement pour gaine plate
### DFK-V

Pour une conduite de l'air individuelle et efficace
- Pour une évacuation d'air hygiénique en mode évacuation d'air et mode recyclage
- Propriétés de flux d'air optimales
- Les réglementations nationales en matière de construction doivent être respectées
- Plastique blanc, difficilement inflammable
- Raccord pour les gaines plates et droites

Réf. 10811360 29,99 €*



### Coude de gaine plate
### DFK-BH 90

Pour une conduite de l'air individuelle et efficace
- Pour une évacuation d'air hygiénique en mode évacuation d'air et mode recyclage
- Canalisation du flux d'air d'une manière intégrée pour des propriétés de flux d'air optimales
- Les réglementations nationales en matière de construction doivent être respectées
- Plastique blanc, difficilement inflammable
- Coude horizontal à 90°

Réf. 10811390 54,99 €*



### Compensation de longueur pour gaine plate
### DFK-L

Pour une conduite de l'air individuelle et efficace
- Pour une évacuation d'air hygiénique en mode évacuation d'air et mode recyclage
- Propriétés de flux d'air optimales
- Les réglementations nationales en matière de construction doivent être respectées
- Plastique blanc, difficilement inflammable
- Pièce de raccordement pour gaines plates (à pousser) 150 mm

Réf. 11051270 54,99 €*



### Coude de gaine plate
### DFK-BV 90

Pour une conduite de l'air individuelle et efficace
- Pour une évacuation d'air hygiénique en mode évacuation d'air et mode recyclage
- Canalisation du flux d'air d'une manière intégrée pour des propriétés de flux d'air optimales
- Les réglementations nationales en matière de construction doivent être respectées
- Plastique blanc, difficilement inflammable
- Coude vertical 90°, 170 mm de profondeur et de hauteur

Réf. 10811410 54,99 €*

* Prix conseillé en EUROS, TVA comprise

# Accessoires pour Tables 2-en-1, SmartLine et ProLine

## Système de gaines plates pour hottes de table



### Adaptateur pour gaine plate DFK-A

Pour une conduite de l'air individuelle et efficace
- Pour une évacuation d'air hygiénique en mode évacuation d'air et mode recyclage
- Propriétés de flux d'air optimales
- Les réglementations nationales en matière de construction doivent être respectées
- Plastique blanc, difficilement inflammable
- Adaptateur, rectangulaire vers rond

Réf. 10811430 54,99 €*



### Adaptateur pour gaine plate DFK-AK 90

Pour une conduite de l'air individuelle et efficace
- Pour une évacuation d'air hygiénique en mode évacuation d'air et mode recyclage
- Canalisation du flux d'air d'une manière intégrée pour des propriétés de flux d'air optimales
- Les réglementations nationales en matière de construction doivent être respectées
- Plastique blanc, difficilement inflammable
- Adaptateur, rectangulaire vers rond 90°

Réf. 11590720 54,99 €*



### Coude de gaine plate DFK-BH 45

Pour une conduite de l'air individuelle et efficace
- Pour une évacuation d'air hygiénique en mode évacuation d'air et mode recyclage
- Canalisation du flux d'air d'une manière intégrée pour des propriétés de flux d'air optimales
- Les réglementations nationales en matière de construction doivent être respectées
- Plastique blanc, difficilement inflammable
- Coude horizontal à 45°

Réf. 10811450 54,99 €*



### Coude de gaine plate DFK BH 15

Pour une conduite de l'air individuelle et efficace
- Pour une évacuation d'air hygiénique en mode évacuation d'air et mode recyclage
- Canalisation du flux d'air d'une manière intégrée pour des propriétés de flux d'air optimales
- Les réglementations nationales en matière de construction doivent être respectées
- Plastique blanc, difficilement inflammable
- Coude horizontal à 15°

Réf. 10811460 49,99 €*



### Coude de gaine plate DFK BVK 90

Pour une conduite de l'air individuelle et efficace
- Pour une évacuation d'air hygiénique en mode évacuation d'air et mode recyclage
- Canalisation du flux d'air d'une manière intégrée pour des propriétés de flux d'air optimales
- Les réglementations nationales en matière de construction doivent être respectées
- Plastique blanc, difficilement inflammable
- Coude vertical 90°, 150 mm de profondeur et de hauteur

Réf. 10811470 54,99 €*



### Bande d'étanchéité DFK-DB

Pour le système de gaines plates Miele DFK
- Pour sceller les transitions entre les gaines plates
- Couleur : blanc
- Longueur : 10 m

Réf. 10820390 18,99 €*



### Kit de gaine plate pour recyclage d'air DFKS-U

Pour CSDA 10x0, CSDA 700x, KMDA 7476/7774/7774-1/763x
- Pour un flux d'air hygiénique et personnalisé en mode recyclage
- Avec kit de recyclage (DUU 1000-2) + 1 x connecteur (DFK-V), 2 x coude (DFK-BV 90) + 1 x coude (DFK-BH 90) + 2 x 1 m (DFK-R1000), 1 x compensation de longueur (DFK-L) + 1 x bande d'étanchéité (DFK-DB)
- Les réglementations nationales en matière de construction doivent être respectées
- Alignement simplifié et prix avantageux de kit

Réf. 11250350 719,99 €*



### Kit de gaine plate pour évacuation d'air DFKS-A-1

Pour CSDA 10x0, CSDA 700x, KMDA 7476/7774/7774-1/763x
- Pour un flux d'air personnalisé en mode évacuation d'air
- Avec boîtier mural (DMK150-1) + 1 x adaptateur (DFK-A) + 1 x adaptateur (DFKAK90) + 1 x coude (DFK-BV°90)°+°1 x°coude (DFK-BH 90)°+°1 x 1 m (DFK-R1000), 1 x°bande d'étanchéité (DFK-DB)
- Les réglementations nationales en matière de construction doivent être respectées
- Éléments conduits en plastique blanc, difficilement inflammable

Réf. 11737480 534,99 €*



### Kit de gaine plate de base DFKS

Pour CSDA 10x0, CSDA 700x, KMDA 7476/7774/7774-1/763x
- Pour un flux d'air personnalisé en mode évacuation d'air
- 2 x coude (DFK-BV 90) + 1 x coude (DFK-BH 90) + 1 x 1 m (DFK-R1000), 1 x bande d'étanchéité (DFK-DB)
- Les réglementations nationales en matière de construction doivent être respectées
- Alignement simplifié et prix avantageux de kit

Réf. 11306320 204,99 €*



## Kit de gaine plate pour recyclage d'air DFKS-UR

Pour KMDA 7272/7473/7676/7876
- Contenu : 1 x DFK-AK 90, 1 x DFK- BV 90, 1 x DFK-BH 90, 2 x DFK-R 1000, 1 x DFK-L, 1 x DFK-V, 1 x DKF-DB, 1 x DUU 1500
- Couvre de nombreuses situations d'installation
- Facilite la planification
- Réduction de l'emballage
- Kit plus économique

Réf. 12226890 459,99 €*



## Kit de gaine plate pour évacuation DFKS-AR

Pour KMDA 7272/7473/7676/7876
- Contenu : 2 x DFK-AK 90, 1 x DFK-BH 90, 2 x DFK-R 1000, 1 x DFK-A, 1 x DKF-DB, 1 x DMK 150-1
- Couvre de nombreuses situations d'installation
- Facilite la planification
- Réduction de l'emballage
- Kit plus économique

Réf. 12226910 499,99 €*



## Kit de gaine plate pour recyclage d'air DFKS-R

Pour KMDA 7272/7473/7676/7876
- Contenu : 1 x DFK-AK 90, 1 x DFK- BV 90, 1 x coude DFK-BH 90, 1 x DFK-R 1000, 1 x DKF-DB
- Couvre de nombreuses situations d'installation
- Facilite la planification
- Réduction de l'emballage
- Kit plus économique

Réf. 12226740 189,99 €*

# Accessoires pour hottes

Dites adieu aux odeurs dans la cuisine



**Hottes avec mode recyclage**
Les hottes à recyclage aspirent les vapeurs de cuisson et filtrent les particules de graisse et les odeurs à l'aide de différents filtres. L'air purifié retourne dans la pièce.

Les filtres à charbon actif jetables des hottes à recyclage d'air doivent être remplacés régulièrement. Le voyant de votre hotte Miele vous indique quand changer le filtre à charbon actif.

Nous proposons certains filtres à charbon actif en tant que filtres Longlife AirClean réactivables. Il suffit de les réactiver dans un four tous les six mois (voir le mode d'emploi du filtre). Ces filtres possèdent une durée de vie de trois ans et sont moins chers que les filtres jetables, à condition de respecter les intervalles de maintenance.

**Hottes avec mode évacuation d'air**
En mode évacuation d'air, l'air est extrait et canalisé vers l'extérieur du bâtiment. Les filtres à charbon actif ne sont pas nécessaires pour ce mode de cuisson.

Toutefois, les filtres à graisses de votre hotte à recyclage doivent être nettoyés régulièrement dans un lave-vaisselle, tant pour le mode recyclage que pour le mode évacuation d'air.

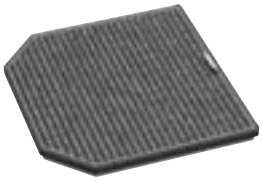

### Filtre à charbon actif DKF 9-P

Pour la hotte à recyclage Miele DA 249-4
• Contenu : un filtre
Réf. 11762570 94,99 €*

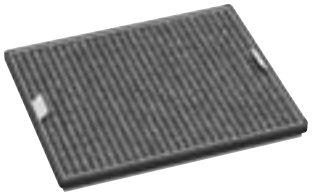

### Filtre à charbon actif DKF 11-P

Pour les hottes à recyclage Miele DA 59xx W et DA 7198 W
• Contenu : un filtre
Réf. 11762530 94,99 €*

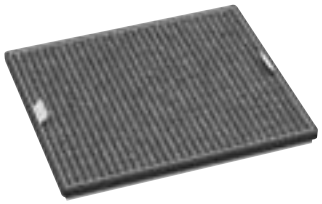

### Filtre à charbon actif DKF 12-P

Pour de nombreuses hottes à recyclage Miele, sauf DA 18x/1867/1xxx/2xxx/3xxx/59xx/60 x 6/670x/6890/70xx
• Contenu : un filtre
• Également en pack économie de deux ou quatre (DKF 16-P/DKF 17-P)
Réf. 11762580 94,99 €*



### Filtre à charbon actif DKF 13-P

Pour les hottes à recyclage Miele DA 3366/3466/3496
• Contenu : un filtre
Réf. 11762540 94,99 €*



### Filtre à charbon actif DKF 15-P

Pour les hottes à recyclage Miele DA 25xx/DA2450/-1/2580
• Contenu : deux filtres
Réf. 11762550 142,99 €*

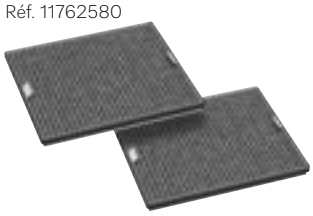

### Filtre à charbon actif DKF 16-P

Pour la hotte à recyclage Miele DA 7006 D
• Contenu : deux filtres (2x DKF 12-P)
• Également en pack économie de deux (DKF 17-P)
Réf. 11762660 142,99 €*



### Filtre à charbon actif DKF 17-P

Pour la hotte à recyclage Miele DA 700x D
• Contenu : quatre filtres (4 x DKF 12-P)
Réf. 11762670 263,99 €*



### Filtre à charbon actif DKF 18-P

Pour les hottes à recyclage Miele DA 12xx/280x/290x/670x
• Dimensions : l x p x h : 10 x 43 x 2 cm
• Contenu : un filtre
• Également en pack économie de deux ou quatre (DKF 20-P/DKF 21-P)
Réf. 11762600 85,99 €*

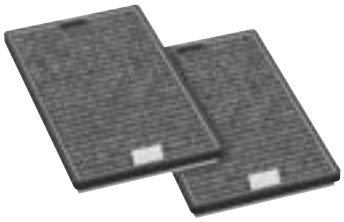

### Filtre à charbon actif DKF 19-P

Pour les hottes à recyclage Miele DA 23x0/266x/269x/35xx/36xx
• Contenu : deux filtres
Réf. 11762560 94,99 €*

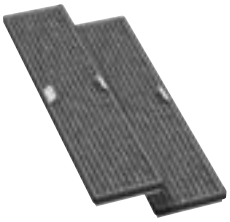

### Filtre à charbon actif DKF 20-P

Pour le jeu d'adaptation recyclage d'air DUU 2900 de Miele
• Contenu : deux filtres (2 x DKF 18-P)
• Également en pack économie de deux (DKF 21-P)
Réf. 11762610 142,99 €*

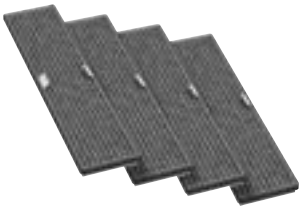

### Filtre à charbon actif DKF 21-P

Pour la hotte à recyclage Miele DA 6708 D
• Contenu : quatre filtres (4 x DKF 18-P)
Réf. 11762630 263,99 €*

* Prix conseillé en EUROS, TVA comprise

# Accessoires pour hottes

## Filtres à charbon actif



**Filtre à charbon actif**
**DKF 22-1**

Pour la hotte à recyclage Miele DA 6890
• Dimensions : l x p x h : 23,5 x 29,5 x 1 cm
• Contenu : deux filtres
Réf. 9812030 142,99 €*

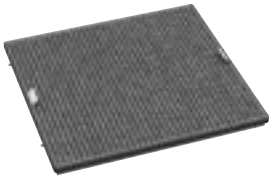

**Filtre à charbon actif**
**DKF 25-P**

Pour les hottes à recyclage Miele
DA 60x6 W/679x W/699x W/769x W
• Contenu : un filtre
Réf. 11762650 94,99 €*

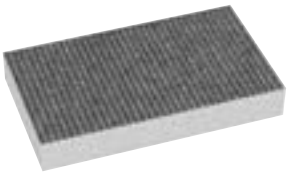

**Filtre à charbon actif**
**DKF 29**

Pour les hottes à recyclage Miele
DA 909x W/929x W et DAH 1x5x, DAH 2x60, DAH 4xx0
• Dimensions : l x p x h : 31,7 x 18,2 x 4,5 cm
• Contenu : un filtre
Réf. 11292130 107,99 €*

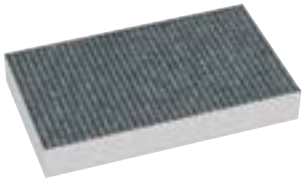

**Filtre AirClean Sensitive**
**DKF 29-S**

Filtre à poussières fines avec charbon actif pour hottes à recyclage Miele DA 929x W et DAH 1x5x, DAH 2x60, DAH 4xx0
• Contenu : un filtre
Réf. 12069710 119,99 €*

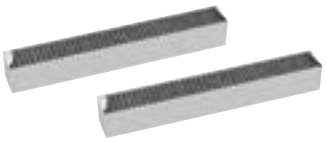

**Filtre à charbon actif**
**DKF 30-P**

Pour la hotte à recyclage Miele DAD 4x4x
• Contenu : deux filtres
Réf. 11662790 153,99 €*

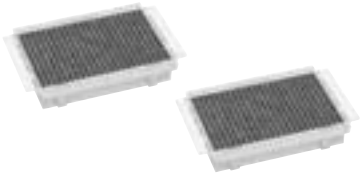

**Jeu de filtres à charbon actif**
**DKFS 31-P**

Pour les hottes à recyclage Miele DAS 2x2x, DAS 4x20 et DAS 4x30
• Kit pour la première mise en service
• Contenu : deux filtres DKF 31-P avec cadre
Réf. 11793530 124,99 €*

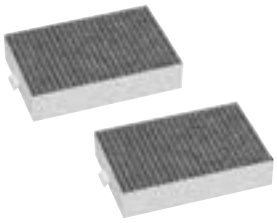

**Filtre à charbon actif**
**DKF 31-P**

Pour les hottes à recyclage Miele DAS xxxx
• Contenu : deux filtres
Réf. 11793450 109,99 €*



**Filtre AirClean Sensitive**
**DKFS 31-S**

Pour les hottes à recyclage Miele DAS 2x2x, DAS 4x20 et DAS 4x30
• Kit pour la première mise en service
• Contenu : deux filtres DKF 31-S avec cadre
Réf. 12476070 144,99 €*



**Filtre AirClean Sensitive**
**DKF 31-S**

Pour les hottes à recyclage Miele DAS xxxx
• Contenu : deux filtres sans cadre
Réf. 12378290 129,99 €*

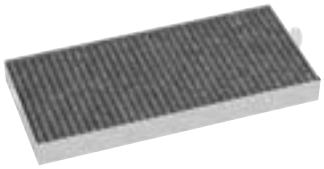

## Filtre à charbon actif Active AirClean DKF 35-P

À charbon actif pour DAC 2x40, 4x40
- Un air frais et sans odeur dans toute la cuisine
- Neutralise efficacement les odeurs de cuisson désagréables
- Émission sonore réduite grâce au matériau plissé
- Changement de filtre simple et rapide
- Pour maintenir la performance : remplacement du filtre recommandé tous les six mois
- Contenu : un filtre

Réf. 12041230 109,99 €*



## Filtre AirClean Sensitive DKF 35-S

Filtre à poussières fines avec charbon actif pour DAC 2x40, 4x40
- Neutralise efficacement les odeurs de cuisson désagréables
- Avec non-tissé à particules
- Réduit la poussière fine PM2,5 de 50 % (testé selon ISO 16890)
- Changement de filtre simple et rapide
- Pour maintenir la performance : remplacement du filtre recommandé tous les six mois
- Contenu : un filtre

Réf. 12187430 129,99 €*

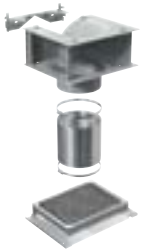

## Jeu de filtres à charbon actif DKFS 36-P

Pour les hottes à recyclage Miele DAW 162x, DAW 192x
- Kit pour la première mise en service
- Contenu : un filtre DKF 36-P avec accessoires de montage nécessaires

Réf. 12061460 199,99 €*

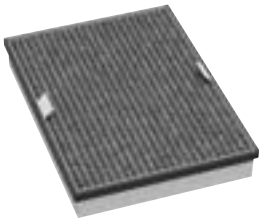

## Filtre à charbon actif DKF 36-P

Pour les hottes à recyclage Miele DAW 162x, DAW 192x
- Contenu : un filtre

Réf. 12041550 99,99 €*



# Accessoires pour hottes

## Filtres à charbon actif réactivables Longlife AirClean

Les détails produit suivants sont valables pour tous les filtres à charbon actif Longlife AirClean régénérants :

- Au charbon actif pour éviter les odeurs de cuisson désagréables
- Réactivation simple du filtre dans le four tous les six mois
- Durée de vie de trois ans
- Moins cher que les filtres jetables sous réserve de réactivation régulière



### Filtre à charbon actif Longlife AirClean régénérant DKF 12-R

Pour de nombreuses hottes à recyclage Miele, sauf DA 18x/1867/1xxx/2xxx/3xxx/59xx/60x6/679x/670x/699x/70xx
• Contenu : un filtre
Réf. 10271450 296,99 €*

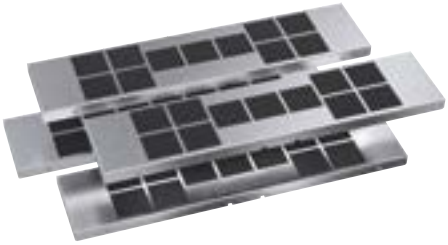

### Filtre à charbon actif Longlife AirClean régénérant DKF 21-R

Pour la hotte à recyclage Miele DA 670x D
• Contenu : quatre filtres
Réf. 10271460 599,99 €*

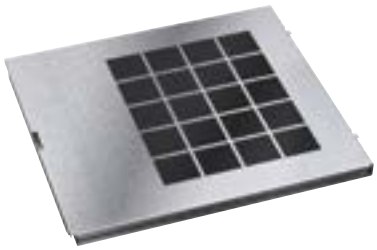

### Filtre à charbon actif Longlife AirClean régénérant DKF 25-R

Pour les hottes à recyclage Miele
DA 60x6 W/64x8 W/679x W/699x W
• Contenu : un filtre
Réf. 10271470 296,99 €*



### Filtre à charbon actif Longlife AirClean régénérant DKF 27-R

Pour les hottes à recyclage Miele DA 7078 D
• Contenu : six filtres
Réf. 11160970 560,99 €*



### Filtre à charbon actif Longlife AirClean régénérant DKF 28-R

Pour les hottes à recyclage Miele DA 7378 D
• Contenu : un filtre
Réf. 11347530 307,99 €*



### Filtre à charbon actif Longlife AirClean régénérant DKF 29-R

Pour les hottes à recyclage Miele
DA 909x W/929x W et DAH 1x5x, DAH 2x60, DAH 4xx0
• Contenu : un filtre
Réf. 11295570 296,99 €*



### Filtre à charbon actif DKF 30-R

Pour la hotte à recyclage Miele DAD 4x4x
• Contenu : deux filtres
Réf. 11662830 439,99 €*

# Accessoires pour hottes

## Filtres à charbon actif réactivables Longlife AirClean



### Jeu de filtres à charbon actif Longlife AirClean régénérants DKFS 31-R

Pour les hottes à recyclage Miele DAS 2x2x, DAS 4x20 et DAS 4x30
- Kit pour la première mise en service
- Contenu : deux filtres DKF 31-R avec cadre

Réf. 11793540 599,99 €*

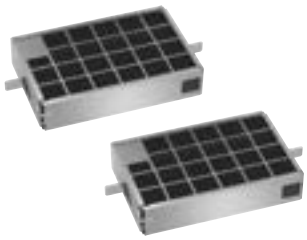

### Filtre à charbon actif Longlife AirClean régénérant DKF 31-R

Pour les hottes à recyclage Miele DAS xxxx
- Contenu : deux filtres sans cadre

Réf. 11793470 549,99 €*

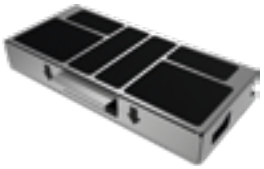

### Filtre à charbon actif Longlife AirClean régénérant DKF 40-R

Pour les hottes à recyclage Miele DAC 2x4x, 4x40
- Contenu : un filtre

Réf. 12500160 269,99 €*



### Filtre à charbon actif Longlife AirClean régénérant DKF 1000-R

Pour le kit de recyclage DUU 1000/1000-1/1000-2/1500
- Contenu : un filtre

Réf. 10427040 269,99 €*



### Filtre de déshumidification DAEF 28

Pour les hottes à recyclage Miele DA 7378 D
- Avec charbon actif – absorbe l'humidité pendant la cuisson
- Réactivation impossible
- Durée de vie de trois ans
- Contenu : un filtre

Réf. 11348050 237,99 €*

# Accessoires pour hottes

## Accessoires fonctionnels

Remarques concernant l'utilisation sans problème d'une hotte

Le diamètre des conduites d'évacuation a un impact important sur le débit et l'évolution du bruit des Hottes.

Si le diamètre des conduites d'évacuation est inférieur au plus grand diamètre possible du raccord d'évacuation d'air, la puissance de ventilation est réduite et les bruits d'exploitation augmentent.
Pour de plus amples informations, veuillez contacter votre revendeur.

**Remarques sur l'installation :**
Lors du choix du lieu d'installation, veillez à ce que la distance entre le ventilateur externe et le corps de la hotte soit d'au moins **cinq à sept mètres.**



### Ventilateur mural extérieur AWG 102

Ventilateur externe pour mur extérieur
- Le ventilateur est situé à l'extérieur de la maison
- Ventilateur radial – évacuation d'air d'un seul côté
- Raccord d'évacuation d'air de 125/150 mm de diamètre
- Câble de commande, 75 cm de long, avec fiche de connectivité pour la connexion du ventilateur à la hotte
- Puissance de ventilation : évacuation d'air – sans restriction 410–1000 m³/h

Réf. 12563720 899,99 €*



### Ventilateur d»évacuation ABLG 202

Ventilateur externe à installer librement à l'intérieur
- Déplacement du ventilateur dans une autre pièce
- Ventilateur à aspiration bilatérale
- Raccord d'évacuation 125/150•mm de diamètre
- Raccordement du ventilateur à la hotte via fiche d'accouplement
- Puissance d'aspiration•: débit d'évacuation d'air 280–900 m³/h

Réf. 12563880 899,99 €*



### Ventilateur de toit DDG 102

Ventilateur extérieur pour toits en pente (avec une pente d'au moins 22°)
- Le ventilateur est situé à l'extérieur de la maison
- Ventilateur radial – évacuation d'air d'un seul côté
- Raccord d'évacuation d'air de 125/150 mm de diamètre
- Raccordement du ventilateur à la hotte grâce à une fiche de connectivité
- Puissance de ventilation : évacuation d'air – sans restriction 410–1000 m³/h

Réf. 12566650 1.399,99 €*



### Boîtier mural DMK 150-1

Peut être utilisé pour évacuer l'air
- Boîtier mural Ø 100/110/125/150 mm pour l'évacuation de l'air des hottes
- Isolation thermique – pas de courant d'air froid grâce au clapet anti-retour
- Économique – test d'infiltrométrie réalisé, convient aux maisons à faible consommation d'énergie

Réf. 11258630 329,99 €*



### Commande à distance pour les hottes DARC 6

Pour un contrôle pratique des hottes compatibles avec Con@ctivity 2.0
- Pour la mise en marche et l'arrêt du ventilateur
- Pour le réglage des niveaux de puissance
- Pour allumer/éteindre indépendamment l'éclairage de la table de cuisson
- La fonction Wi-Fi n'est pas possible en cours d'utilisation
- Distance d'exploitation de 10 – piles incluses

Réf. 9812060 118,13 €*



### Télécommande DARC 7

Pour commande aisée de la hotte de plafond DAC 2x40 et 4x40
- Pour activation/désactivation et régulation du ventilateur
- Pour allumer/éteindre l'éclairage d'ambiance et du poste de cuisson
- Pour activer et réguler la durée de la fonction d'arrêt différé
- Avec piles

Réf. 12506690 79,99 €*

* Prix conseillé en EUROS, TVA comprise

# Accessoires pour hottes

## Accessoires fonctionnels



### Jeu d'adaptation recyclage d'air DUU 150

Pour convertir les hottes télescopiques et les hottes totalement intégrable, de mode évacuation d'air à mode recyclage
- Flux d'air uniforme en mode recyclage
- Réduction des bruits de circulation d'air
- Fournis de série : une grille d'échappement en plastique et deux colliers de serrage

Réf. 5696270 65,99 €*



### Jeu d'adaptation recyclage d'air DUU 151

Pour convertir les hottes télescopiques et les hottes totalement intégrable, de mode évacuation d'air à mode recyclage
- Flux d'air uniforme en mode recyclage
- Réduction des bruits de circulation d'air
- Fournis de série : une grille d'échappement en inox et un collier de serrage

Réf. 7294230 120,99 €*



### Jeu d'adaptation recyclage d'air DUW 20

Pour convertir les hottes murales, de mode évacuation d'air à mode recyclage
- Flux d'air uniforme en mode recyclage
- Réduction des bruits de circulation d'air
- Fourni de série : clapet d'aération, raccord d'un diamètre de 150 mm, tube flexible en aluminium de 15 cm de long, extension possible jusqu'à 60 cm

Réf. 6264790 65,99 €*



### Jeu d'adaptation recyclage d'air DUI 32

Pour convertir les hottes îlot, de mode évacuation d'air à mode recyclage
- Flux d'air uniforme en mode recyclage
- Réduction des bruits de circulation d'air
- Fourni de série : clapet d'aération, raccord d'un diamètre de 150 mm, tube flexible en aluminium de 15 cm de long, extension possible jusqu'à 60 cm

Réf. 9561760 109,99 €*



### Jeu d'adaptation recyclage d'air DUU 2900

Pour convertir les hottes de plafond DA 280x, 290x et la hotte de plan de travail Downdraft, de mode évacuation d'air à mode recyclage
- Flux d'air uniforme en mode recyclage
- Réduction des bruits de circulation d'air
- Filtre à charbon actif DKF 20-P inclus

Réf. 9242390 569,99 €*



### Jeu d'adaptation recyclage d'air DUU 1000-2

Pour CSDA 10x0, CSDA 7xxx FL, KMDA 7xxx, conversion de la hotte de table, de mode évacuation d'air à mode recyclage
Montage avec une hauteur de socle supérieure à 100 mm
- Raccord d'évacuation d'air gauche, droite et/ou arrière, deux raccords compris
- Possibilité de réunion de plusieurs DUU 1000-2
- Filtre AirClean Longlife inclus (réactivable)
- Flux d'air uniforme en mode recyclage

Réf. 11207310 454,99 €*

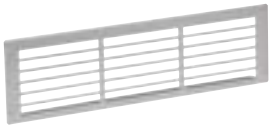

### Cache pour jeu d'adaptation recyclage d'air DUU 1000-x DUU-AD

Pour recouvrir les interstices dans le panneau de socle
- Un long côté est surélevée de 6 mm
- Inox, fixation par aimants

Réf. 10921880 83,99 €*



### Jeu d'adaptation recyclage d'air DUU 600

Pour conversion de hotte de plan de travail Downdraft DAD 4x4x et DAC 2x40, 4x40 en mode recyclage d'air dirigé
- Nécessaire dans des situations d'installation spécifiques pour éviter la formation de condensation (par ex. installation des DAD/DAC sur un mur extérieur froid)
- Montage avec une hauteur de socle supérieure à 100 mm, hauteur de plafond supérieure à 200 mm
- Raccord d'évacuation d'air pour système de gaines plates à gauche, à droite ou à l'arrière
- Sans filtre à charbon actif

Réf. 11841340 274,99 €*



### Jeu d'adaptation recyclage d'air Plug&Play DUP 150

Pour conversion de hotte de plan de travail Downdraft DAD 4x4x en mode recyclage
- Kit d'accessoires pour une installation rapide et facile du DAD sans pièces de conduite d'évacuation supplémentaires et sans boîtier de socle
- Connecté au cône de sortie d'air
- Flux d'air dans le socle
- Possibilité de hauteurs de socle inférieures à 10 cm
- Contenu : filtre Active AirClean DKF 30-P, raccord, tuyau flexible, deux colliers de serrage

Réf. 11949040 219,99 €*



## Câble de commande

Nécessaire pour la connexion d'un ventilateur externe à la hotte

STL-DA 5 (5 m)
Réf. 6725020 144,99 €*

STL-DA 9 (9 m)
Réf. 4837110 164,99 €*

STL-DA 12 (12 m)
Réf. 4837120 189,99 €*



## Module électronique DSM 401

Pour fonctions supplémentaires de toutes les hottes sans Con@ctivity/Wi-Fi
- Options de contrôle étendues
- Activation d'appareils externes disposant de leur propre alimentation électrique
- Activation/Désactivation de l'éclairage de la hotte via un bouton-poussoir externe

Réf. 12482190 149.99 €*



## Module électronique DSM 409

Pour fonctions supplémentaires de toutes les hottes avec Con@ctivity/Wi-Fi
- Options de contrôle étendues
- Activation d'appareils externes disposant de leur propre alimentation électrique
- Activation/Désactivation de l'éclairage de la hotte via un bouton-poussoir externe

Réf. 12506110 159.99 €*



## Jeu d'adaptation pour montage au plafond DUD 6700

Pour positionner un DA 6708 D directement sous le plafond
- Intégration élégante dans la cuisine
- Installation facile

Réf. 12572820 274,99 €*



## Kit de montage bandeau DML 2000

Pour hottes télescopiques DAS 2xxx/DAS 4x2x
- Adaptation optique à la conception de la cuisine
- Contenu : deux équerres et vis

Réf. 11839970 59,99 €*

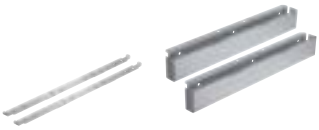

## Bandes décoratives DASL 38

Pour remplacement de DA 35xx/36xx par DAS 4x40/8x30
- Pour un montage sous des parois latérales d'armoire raccourcies
- Hauteur 38 mm
- Largeur 16–19 mm
- Profondeur 310 mm
- Contenu : lot de deux bandes décoratives avec matériel de fixation

Réf. 12003650 119,99 €*



## Bande décorative DASB 90

Pour DAS 4940/DAS 8930
- Pour servir de cache entre la tôle de lampe et l'habillage de niche
- Contient une baguette avec matériel de fixation
- Hauteur 9 mm
- Largeur 862 mm – pour meuble haut de 90 cm de large
- Profondeur 12 mm

Réf. 11991990 89,99 €*



## Bande décorative DASB 60

Pour DAS 4640/DAS 8630
- Pour servir de cache entre la tôle de lampe et l'habillage de niche
- Contient une baguette avec matériel de fixation
- Hauteur 9 mm
- Largeur 562 mm – pour meuble haut de 60 cm de large
- Profondeur 12 mm

Réf. 11991960 79,99 €*

* Prix conseillé en EUROS, TVA comprise

# Accessoires pour hottes

## Accessoires pour l'installation



### Adaptateur de réduction 200/150 mm DRS 200

Adaptateur de réduction
- Pour ajuster le diamètre de la conduite d'évacuation
- Conforme aux réglementations en matière de protection contre l'incendie

Réf. 9591530 49,99 €*



### Piège à condensat DKS 150

Piège l'eau de dégivrage provenant du conduit d'évacuation et l'empêche de pénétrer dans la hotte

DKS 125 pour Ø 125 mm (DRM 125)
Réf. 3915282 164,99 €*

DKS 150 pour Ø 150 mm (DRM 150)
Réf. 3915292 219,99 €*



### Conduite d'évacuation de l'air en aluminium DAS

Tube flexible en aluminium en mode évacuation d'air
- Avec de bonnes propriétés de flux d'air

DAS 100 pour Ø 100 mm, réf 4623210 89,99 €*

DAS 125 pour Ø 125 mm, réf 4623220 109,99 €*

DAS 150 pour Ø 150 mm, réf 4623230 129,99 €*

DAS 200 pour Ø 200 mm, réf 6938700 144,99 €*



### Réducteur de bruit DASD 150

Réduction des bruits dus à l'air et au moteur
- Composant supplémentaire pour réduire les bruits de la hotte
- Réduction du bruit jusqu'à 4,5 db(A) pour 1 pW
- Longueur : 250 mm
- Raccord côte à côte pour un diamètre de 150 mm

Réf. 8269360 120,99 €*



### Alimentation par le toit DDF 125/150

Pour l'aération et la ventilation
- Polyvalent – pour les toits avec une pente de 22° ou plus et toutes les tuiles de Ø 125/150 mm
- Robuste – habillage extérieur en inox avec solin
- Astucieux – évacuation de l'air vers le bas, avec clapet anti-retour fourni
- Raccord d'évacuation d'air de 150 mm de diamètre

Réf. 4623200 419,99 €*



### Clapet anti-retour DRSK 150

Pour la fixation au cône de sortie d'air
- Empêche les échanges d'air indésirables entre l'intérieur et l'extérieur
- Convient pour toutes les hottes avec un cône de sortie d'air de 150 mm
- Adaptateur fourni pour le montage

Réf. 11688790 69,99 €*

# Accessoires pour hottes

## Accessoires décoratifs

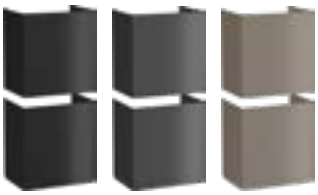

**Fût**
**DADC 1000**

Pour l'évacuation d'air alternative vers le haut pour hottes décoratives murales DAH xxxx
• Largeur de fût 382 mm. Profondeur de fût 268 mm
• Matériel de support mural fourni

| | |
|---|---|
| Noir mat, réf. 12488850 | 254,99 €* |
| Gris mat, réf. 12488900 | 254,99 €* |
| Pearl Beige mat, réf. 12744460 | 254,99 €* |



**Fût**
**DADC 9000**

Pour l'évacuation d'air alternative vers le haut pour hottes décoratives DA 9091 et DA 9298
• Hauteur de fût flexible de 380–740 mm
• Largeur de fût 290 mm. Profondeur de fût 170 mm
• Matériel de support mural fourni

| | |
|---|---|
| Noir mat, réf. 12506090 | 204,99 €* |
| Gris mat, réf. 12506100 | 204,99 €* |

* Prix conseillé en EUROS, TVA comprise

# Accessoires pour hottes

## Accessoires décoratifs



**Fût inox**
**DACI 900**

Pour l'évacuation d'air alternative vers le haut de forme allongée
- Pour PUR 98 D, DA 420x D, DA 669x D
- Hauteur totale de l'appareil flexible 600–900 mm dans évacuation d'air
- Largeur de fût 305 mm, profondeur 295 mm

Réf. 12140530 799,99 €*



**Fût inox**
**DACI 1290/1360**

Pour l'évacuation d'air alternative vers le haut de forme allongée
- Pour PUR 98 D, DA 420x D, DA 669x D
- Hauteur totale appareil flexible de 990–1290 mm en mode évacuation d'air, 1050–1360 en mode recyclage
- Largeur de fût 305 mm, profondeur 295 mm

Réf. 12140500 989,99 €*



**Fût inox**
**DACI 1590/1660**

Pour l'évacuation d'air alternative vers le haut de forme allongée
- Pour PUR 98 D, DA 420x D, DA 669x D
- Hauteur totale appareil flexible de 1290–1590 mm en mode évacuation d'air, 1350–1660 en mode recyclage
- Largeur de fût 305 mm, profondeur 295 mm

Réf. 12140520 1 049,00 €*



**Fût inox**
**DACW 895**

Pour l'évacuation d'air alternative vers le haut de forme allongée
- Pour PUR x8 W, DA 42x8 W, DA 5798 W, DA 6698 W
- Hauteur totale de l'appareil flexible 600–895 mm dans évacuation d'air
- Largeur de fût 290 mm, profondeur 270 mm

Réf. 12140580 269,99 €*



**Fût inox**
**DACW 1325/1455**

Pour l'évacuation d'air alternative vers le haut de forme allongée
- Pour PUR x8 W, DA 42x8 W, DA 5798 W, DA 6698 W
- Hauteur totale appareil flexible de 1005–1325 mm en mode évacuation d'air, 1135–1455 en mode recyclage
- Largeur de fût 290 mm, profondeur 270 mm

Réf. 12140560 369,99 €*



**Fût inox**
**DACW 1645/1175**

Pour l'évacuation d'air alternative vers le haut de forme allongée
- Pour PUR x8 W, DA 42x8 W, DA 5798 W, DA 6698 W
- Hauteur totale appareil flexible de 1325–1645 mm en mode évacuation d'air, 1455–1775 en mode recyclage
- Largeur de fût 290 mm, profondeur 270 mm

Réf. 12140570 429,99 €*

# Flacons de parfum pour les hottes Aura 4.0 Ambient

Pour une expérience parfumée exclusive




**Appréciez les parfums subtils d'AmbientFragrance, vous en trouverez forcément un à votre goût.**
Respirez profondément et détendez-vous : Votre hotte à recyclage ne se contente pas de réduire les odeurs de cuisine, elle agit également comme un désodorisant pour l'air afin que vous puissiez respirer en toute tranquillité, quelle que soit la méthode de cuisson que vous utilisez. Faites votre choix parmi de multiples parfums en fonction de vos préférences personnelles. Le flacon de parfum est inséré dans la hotte par le haut et est facile à remplacer. Vous pouvez personnaliser les heures et les intervalles de dosage via l'App Miele.




**AmbientFragrance SummerGarden**

Pour 150 heures de parfum frais dans votre cuisine
- Transforme votre cuisine en un jardin en pleine floraison
- Senteurs florales de fleur d'oranger et de jasmin
- Huile de parfum exempte de fragrances allergisantes
- Flacon de parfum pour la hotte de cuisine Aura 4.0 Ambient Miele
- Spécialement conçu pour Miele par des spécialistes des parfums en Provence

Réf. 11385640 23,99 €*




**AmbientFragrance FrenchBakery**

Pour 150 heures de parfum frais dans votre cuisine
- Transforme votre cuisine en boulangerie française
- L'odeur des pâtisseries fraîches avec un soupçon de fèves tonka
- Avec Freshplex™ pour neutraliser les odeurs désagréables
- Flacon de parfum pour la hotte de cuisine Aura 4.0 Ambient Miele
- Spécialement conçu pour Miele par des spécialistes des parfums en Provence

Réf. 11385860 23,99 €*




**AmbientFragrance MintyFields**

Pour 150 heures de parfum frais dans votre cuisine
- Transforme votre cuisine en un champ de menthe fraîche
- Menthe aromatique avec un soupçon d'eucalyptus frais
- Avec Freshplex™ pour neutraliser les odeurs désagréables
- Flacon de parfum pour la hotte de cuisine Aura 4.0 Ambient Miele
- Spécialement conçu pour Miele par des spécialistes des parfums en Provence

Réf. 11385870 23,99 €*

* Prix conseillé en EUROS, TVA comprise

# Accessoires pour appareils de froid et caves à vin





**Filtre Active AirClean**
Les aliments doivent être stockés dans un environnement non seulement froid, mais aussi inodore. Le vin doit lui aussi être stocké sans odeur. La solution : le filtre Active AirClean de Miele. La combinaison innovante de charbon actif et de chitosan, un produit naturel, élimine pratiquement toutes les odeurs dans la partie réfrigérateur. Le filtre se monte rapidement et facilement et est prêt à être utilisé immédiatement.



**Gain d'espace**
Les accessoires tels que les porte-bouteilles libèrent un espace précieux dans l'appareil et garantissent un stockage stable et sûr. Vous disposez ainsi de plus d'espace pour vos aliments, par exemple lorsque vous devez organiser une fête.



## Kit d'adaptation pour Filtre Active AirClean KKF-FF

Pour conserver les aliments dans un environnement neutre et sans odeurs
- Le charbon actif avec chitosan neutralise les odeurs désagréables
- S'insère sur le bord arrière de la tablette en verre
- Les deux filtres doivent être remplacés tous les six mois environ (KKF-RF, réf. 7236280)
- Contenu : habillage extérieur en plastique avec deux filtres
- Montage ultérieur possible pour appareils de froid sélectionnés. En fonction des besoins, c'est-à-dire de la quantité d'aliments à forte odeur stockés, il peut être recommandé d'installer plusieurs de ces kits de filtres actifs

Réf. 7236290 69,99 €*



## Filtre à charbon actif Active AirClean KKF-RF

Pour conserver les aliments dans un environnement neutre et sans odeurs
- Pour le remplacement de filtre de l'habillage extérieur en plastique des KKF-FF (réf. 7236290), KKF-FS (réf. 11882380) et KKF-FS2 (réf. 12487370)
- Remplacement recommandé : tous les six mois environ
- Contenu : deux filtres

Réf. 7236280 64,99 €*



## Kit de démarrage pour filtre Active AirClean KKF-FS

Prévient les odeurs désagréables dans le réfrigérateur
- Pour conserver les aliments dans un environnement neutre et sans odeurs
- Combinaison innovante de charbon actif et de chitosan
- Avec barre à enficher, habillage extérieur plastique et deux filtres Active AirClean
- Les deux filtres doivent être remplacés tous les six mois environ (KKF-RF, réf. 7236280)
- Installable ultérieurement pour appareils de froid sélectionnés de la génération K 7000 et K 4000 d'une largeur de 60 cm

Réf. 11882380 69,99 €*



## Filtre à charbon actif Active AirClean

Pour un climat neutre et sans odeurs dans votre cave à vin
- Pour la cave à vin posable KWT 683x SG(S)

Réf. 9447050 37,00 €*



## Filtre à charbon actif KKF-KWT

Pour un climat neutre dans votre cave à vin
- Stockage idéal pour les aliments et le vin en cas de remplacement régulier
- Remplacement facile
- Pour les caves à vin encastrables KWT 63xx
- Pour la cave à vin encastrable KWT 7112 iG

Réf. 9945070 29,99 €*



## Filtre à charbon actif Active AirClean KKF-KWNS

Pour un climat neutre et sans odeurs dans votre cave à vin.
- Pour la cave à vin KWNS 28462 E

Réf. 10806820 59,99 €*

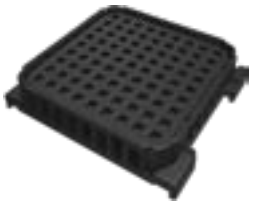

## Filtre à charbon actif KKF-KWT-2

Pour un climat neutre dans votre cave à vin
- Stockage idéal pour les aliments et le vin en cas de remplacement régulier
- Remplacement facile
- Pour les caves à vin posables KWT 4xxx/ KWTS 4XXX/KWNS 4XXX
- Pour la cave à vin sous plan KWTUS 7XXX

Réf. 9945070 25,99 €*

* Prix conseillé en EUROS, TVA comprise

# Accessoires pour appareils de froid et caves à vin

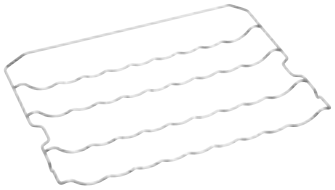

**Porte-bouteilles**
**KFR 10055**

Pour stocker les bouteilles en toute sécurité et en gagnant de l'espace
- Compatible avec les réfrigérateurs-congélateurs combinés posables KD 26052 et KD 28052
- Pour cinq bouteilles maximum
- Pour ranger les bouteilles, par ex. de vin, à l'horizontale et en toute stabilité
- Peut être inséré à différents niveaux
- En métal chromé

Réf. 7316060 54,99 €*

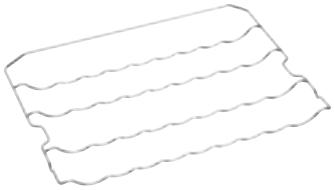

**Porte-bouteilles**
**KFR 10061**

Pour stocker les bouteilles en toute sécurité et en gagnant de l'espace
- Compatible avec les réfrigérateurs-congélateurs combinés posables KD 26022, KD 28032 et KFN 29042
- Pour cinq bouteilles maximum
- Pour ranger les bouteilles, par ex. de vin, à l'horizontale et en toute stabilité
- Peut être inséré à différents niveaux
- En métal chromé

Réf. 7316080 54,99 €*

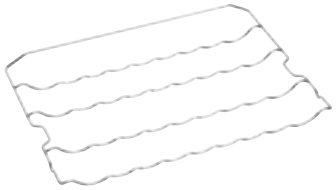

**Porte-bouteilles**
**KFR 10067**

Pour stocker les bouteilles en toute sécurité et en gagnant de l'espace
- Compatible avec les appareils de froid posables K 28202 et K 28302
- Pour cinq bouteilles maximum
- Pour ranger les bouteilles, par ex. de vin, à l'horizontale et en toute stabilité
- Peut être inséré à différents niveaux
- En métal chromé

Réf. 7316090 54,99 €*

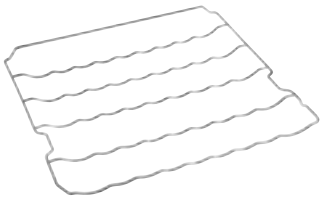

**Porte-bouteilles**
**KFR 20060 PF/KFR 20060**

Pour stocker les bouteilles en toute sécurité et en gagnant de l'espace
- Pour les appareils K 20000 avec enceinte XL
- Pour cinq bouteilles maximum
- Pour ranger les bouteilles, par ex. de vin, à l'horizontale et en toute stabilité
- Peut être inséré à différents niveaux
- En métal chromé

KFR 20060 PF pour les appareils avec PerfectFresh
Réf. 10363580 54,99 €*
KFR 20060 pour les appareils sans PerfectFresh
Réf. 10363600 54,99 €*

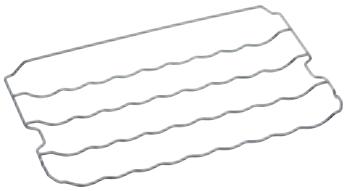

**Porte-bouteilles**
**KFR 30060 PF/KFR 30060**

Pour stocker les bouteilles en toute sécurité et en gagnant de l'espace
- Compatible avec les automates de réfrigération K 30000
- Pour cinq bouteilles maximum
- Pour ranger les bouteilles, par ex. de vin, à l'horizontale et en toute stabilité
- Peut être inséré à différents niveaux
- En métal chromé

KFR 30060 PF pour les appareils avec PerfectFresh
Réf. 9552700 54,99 €*
KFR 30060 pour les appareils sans PerfectFresh
Réf. 9552690 54,99 €*

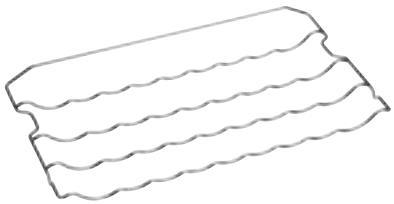

**Porte-bouteilles**
**KFR 9000**

Pour stocker les bouteilles en toute sécurité et en gagnant de l'espace
- Pour les combinés réfrigérateur/congélateur KFN 2x1xx
- Pour cinq bouteilles maximum
- Pour ranger les bouteilles, par ex. de vin, à l'horizontale et en toute stabilité
- Peut être inséré à différents niveaux
- En métal chromé

Réf. 6962260

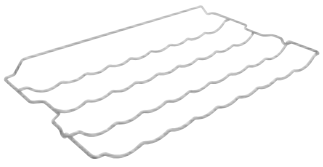

**Porte-bouteilles**
**KFR 7000**

Pour stocker les bouteilles en toute sécurité et en gagnant de l'espace
- Compatible avec certains appareils de froid Miele K 7000 sélectionnés
- Pour cinq bouteilles maximum
- Pour ranger les bouteilles, par ex. de vin, à l'horizontale et en toute stabilité
- Peut être inséré à différents niveaux
- En métal chromé

Réf. 11775120 79,99 €*

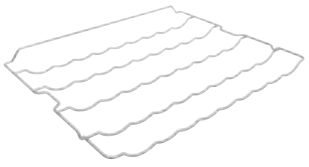

**Porte-bouteilles**
**KFR 4000**

Pour stocker les bouteilles en toute sécurité et en gagnant de l'espace
- Compatible avec certains appareils de froid Miele K 4000 sélectionnés
- Pour cinq bouteilles maximum
- Pour ranger les bouteilles, par ex. de vin, à l'horizontale et en toute stabilité
- Peut être inséré à différents niveaux
- En métal chromé

Réf. 12030560 54,99 €*



**FlexiTray**
**KFT 7000**

Pour un accès facile grâce à FlexiTray
- Pivote à 180° vers l'avant et l'arrière
- FlexiTray est composé de verre et de plastique de haute qualité
- Les pièces en verre sont adaptées au lave-vaisselle
- Peut être utilisé à tous les niveaux
- Organisation et visibilité – sans effort

Réf. 11775130 269,99 €*



**Boîte de tri PerfectFresh**
**KSB 70**

Pour un stockage des aliments clairement organisé
- En plastique transparent de haute qualité
- Pour un rangement flexible et clairement organisé
- Peut être déplacé latéralement dans le compartiment PerfectFresh
- Idéal pour les aliments fragiles, par ex. les baies
- Compatible avec le tiroir PerfectFresh Active et Pro K 7000

Réf. 11779620 29,99 €*



# Accessoires pour appareils de froid et caves à vin

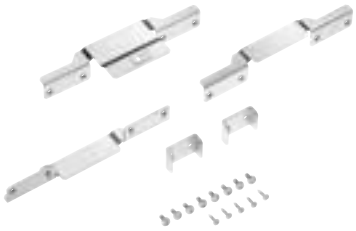

**Kit côte à côte**
**KSK 6300**

Pour une installation côte à côte des caves à vin encastrables sous plan

Réf. 9799630 169,99 €*

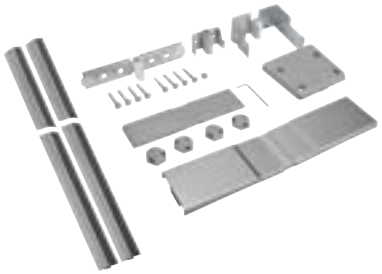

**Kit côte à côte**
**KSK 28202**

Pour une connexion côte à côte des appareils de réfrigération et de congélation posables
- Compatible avec le K 28202 D et le K 28302 en association avec le FN 28262
- Pour une installation côte à côte stable et durable
- Combinaison des deux appareils indépendants pour une esthétique unifiée
- Le congélateur doit être installé à gauche, et le réfrigérateur à droite

Réf. 10543880 blanc 79,99 €*
Réf. 10543900 inox 99,99 €*



**Plaque de fond**
**ENB 1060**

Pour une dimension optimale de l'interstice entre les appareils encastrés Miele
- En métal thermolaqué
- Capacité de charge jusqu'à 60 kg
- Avec vis et gabarit

Réf. 10810730 94,99 €*



**Jeu d'adaptation SoftClose**
**KSC 30**

Pour une fermeture silencieuse et en douceur de la porte de l'appareil
- Compatible avec certains appareils de froid sélectionnés K 7000
- Compatible avec certains appareils de froid K 30.000 sélectionnés
- Amortisseur pour une fermeture douce et silencieuse de la porte de l'appareil
- Évite que les bouteilles s'entrechoquent dans la contre-porte
- Ferme automatiquement la porte si l'angle d'ouverture est inférieur à 30°

Réf. 10744380 79,99 €*



* Prix conseillé en EUROS, TVA comprise.

# Accessoires pour MasterCool

## Accessoires de décoration et d'installation



### Habillage frontal en inox KFP 1805 ed/cs plaque frontale

Pour une intégration élégante des congélateurs MasterCool dans votre cuisine
- Pour les congélateurs de 45 cm de large sans distributeur de glaçons et d'eau dans la porte

Réf. 11499020 749,99 €*



### Habillage frontal en inox KFP 3005 ed/cs plaque frontale

Pour une intégration élégante des réfrigérateurs et congélateurs MasterCool dans votre cuisine
- Pour les réfrigérateurs et congélateurs de 75 cm de large

Réf. 11499080 949,99 €*



### Habillage frontal en inox KFP 3605 ed/cs plaque frontale

Pour une intégration élégante des réfrigérateurs et congélateurs MasterCool dans votre cuisine
- Pour les réfrigérateurs et congélateurs de 90 cm de large

Réf. 11499100 999,99 €*



### Habillage frontal en inox KFP 3015 ed/cs plaque frontale

Pour une intégration élégante des combinés réfrigérateur/congélateur MasterCool dans votre cuisine
- Pour la porte supérieure des combinés réfrigérateur/congélateur de 75 cm de large

Réf. 11499120 749,99 €*



### Habillage frontal en inox KFP 3615 ed/cs plaque frontale

Pour une intégration élégante des combinés réfrigérateur/congélateur MasterCool dans votre cuisine
- Pour la porte supérieure des combinés réfrigérateur/congélateur de 90 cm de large

Réf. 11499140 749,99 €*



### Habillage frontal en inox KFP 2455 ed/cs plaque frontale

Pour une intégration élégante des caves à vin MasterCool dans votre cuisine
- Pour les caves à vin de 60 cm de large

Réf. 11499630 1 099,00 €*



### Habillage frontal en inox KFP 3025 ed/cs plaque frontale

Pour une intégration élégante des combinés réfrigérateur/congélateur MasterCool dans votre cuisine
- Pour la porte inférieure des combinés réfrigérateur/congélateur de 75 cm de large

Réf. 11499130 549,99 €*



### Habillage frontal en inox KFP 3625 ed/cs plaque frontale

Pour une intégration élégante des combinés réfrigérateur/congélateur MasterCool dans votre cuisine
- Pour la porte inférieure des combinés réfrigérateur/congélateur de 90 cm de large

Réf. 11499150 549,99 €*



### Habillage frontal en inox KFP 3635 ed/cs plaque frontale

Pour une intégration élégante de la FrenchDoor MasterCool dans votre cuisine
- Pour KF 2981 Vi et KF 2982 Vi

Réf. 11499420 599,99 €*

# Accessoires pour MasterCool

## Accessoires de décoration et d'installation, filtres



### Élément de charnière KHK 2000 rh

Pour modifier de la charnière de porte de gauche à droite sur tous les appareils MasterCool, sauf pour :
- Combinés réfrigérateur/congélateur
- Congélateur avec distributeur de glaçons et d'eau dans la porte

Réf. 10985010 119,99 €*



### Élément de charnière KHK 2010 lh

Pour modifier de la charnière de porte de droite à gauche sur tous les appareils MasterCool, sauf pour :
- Combinés réfrigérateur/congélateur
- Congélateur avec distributeur de glaçons et d'eau dans la porte

Réf. 10985020 119,99 €*



### Kit côte à côte KSK 2001

Pour une installation côte à côte de haute qualité des modèles MasterCool

Réf. 10984120 899,99 €*




**Pour une fraîcheur cristalline**
Des long drinks à la limonade, les glaçons doivent refroidir les boissons sans en altérer le goût. Pour que votre appareil Miele MasterCool produise toujours des glaçons purs et si nécessaire sans arôme, Miele offre des filtres pour les appareils raccordés à l'eau courante.



### Filtre à eau avec charbon actif KWF 2000

Pour les appareils MasterCool F 2xx2 et KF 2xx2
- Pour une eau de bien meilleure qualité
- Appréciez de l'eau pure et des glaçons sans saveur
- Filtre les matières en suspension et odeurs dans l'eau du robinet
- Changer le filtre tous les six mois pour des performances optimales

Réf. 11480330 119,99 €*



### Filtre à eau avec charbon actif KWF 1000

Pour tous les appareils MasterCool F 1xxx/F 2xx1/ KF 1xxx/KF 2xx1
- Pour une eau de bien meilleure qualité
- Appréciez de l'eau pure et des glaçons sans saveur
- Filtre les matières en suspension et odeurs dans l'eau du robinet
- Changer le filtre tous les six mois pour des performances optimales

Réf. 11513640 119,99 €*



### Filtre à tamis KB 2000

Filtre à tamis pour MasterCool F 2xx2 et KF 2xx2
- Filtre les matières en suspension dans l'eau du robinet
- Nettoyer le filtre tous les six mois pour des performances optimales

Réf. 11640770 119,99 €*

* Prix conseillé en EUROS, TVA comprise

# Accessoires pour lave-vaisselle




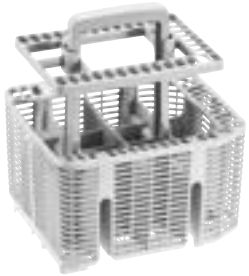

## Panier à couverts pour le panier inférieur GBU 5000

Pour une capacité supplémentaire de couverts dans le panier inférieur
- Facile à rééquiper, en complément du tiroir à couverts
- Particulièrement adapté aux ustensiles encombrants comme le fouet.
- Panier à couverts à position variable dans le panier inférieur
- Pour les lave-vaisselle Miele à partir de la génération 5000

Réf. 9614020 45,99 €*



## Kit d'encastrement sous plan pour lave-vaisselle UBS G 60-1

Pour l'encastrement sous plan optimal d'un lave-vaisselle posable
- 1 appareil avec 2 possibilités d'installation pour s'adapter à vos besoins
- Contenu : patins, socle réglable en profondeur et protection anti-buée
- Compatible avec les lave-vaisselle posables Miele de 60 cm de large des générations 4000, 5000, 6000 et 6000 EcoFlex

Réf. 12677390 69,99 €*



## Jeu d'adaptation lave-vaisselle UBS-1

Pour une adaptation parfaite de la hauteur de l'appareil à la niche
- Jeu d'adaptation pour augmenter la hauteur du socle
- Quatre pieds d'appareil, extension de 60 mm possible
- Convient à tous les lave-vaisselle encastrables Miele

Réf. 6394761 82,00 €*



## Patins pour lave-vaisselle GK 60-1

Pour une protection parfaite du revêtement sol lors de la pose
- Particulièrement doux pour les revêtements de sol en PVC, par exemple
- Simplifie l'installation en réduisant les irrégularités des revêtements de sol
- Évite d'endommager le revêtement de sol lors de l'installation de l'appareil
- Convient à tous les lave-vaisselle Miele

Réf. 6394740 22,57 €*



## Kit de montage lave-vaisselle MSHE 601-1

Pour une intégration optimale à un meuble haut avec surmeuble supplémentaire
- Encastrement en hauteur – protection parfaite contre l'humidité
- Contenu : barre anti-buée, équerre, chevilles et vis
- Convient aux lave-vaisselle semi-intégrables Miele de 60 cm de large

Réf. 10365450 71,49 €*



## Kit de montage lave-vaisselle MSHE 602-1

Pour une intégration optimale à un meuble haut avec niche supplémentaire
- Encastrement en hauteur – protection parfaite contre l'humidité
- Contenu : barre anti-buée, équerre, chevilles et vis
- Convient aux lave-vaisselle semi-intégrables Miele de 60 cm de large

Réf. 10365500 71,49 €*

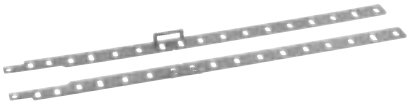

## Kit de montage lave-vaisselle MSF

Pour une installation optimale des façades de meuble avec une poignée centrale à creux horizontal
- Pour tous les lave-vaisselle intégrables de la génération 7000

Réf. 11393050 109,99 €*
Réf. 11393220 pour façades de meuble XXL 119,99 €*



## Rallonge tuyau de vidange et arrivée d'eau WZAVS 1,5 m

Pour une grande flexibilité lors de l'installation des appareils
- Rallonge pour tuyau de vidange et arrivée d'eau et particulièrement sûre et flexible
- Tuyau de rallonge du système Aquasécurité de 1,5 m de long, tressé en métal
- Comprend : tuyau de rallonge, tuyau de vidange et deux colliers de serrage
- Convient à tous les lave-vaisselle Miele

Réf. 6390850 182,92 €*



* Prix conseillé en EUROS, TVA comprise

# Accessoires pour lave-vaisselle – habillages frontaux

| Référence du modèle | Largeur x hauteur | 60 cm | 45 cm | Couleur de la façade de l'appareil | Série G 7xx0 | Série G 7xx5 XXL | Série G 6xx0 | Série G 6xx5 XXL | Série G 5xx0 | Série G 5xx5 XXL | Série G 4xx0 | Série G 4xx5 XXL | PG 8131 i | PG 8132 Sci XXL | PG 8133 SCVi XXL | Référence | Prix |
|---|---|---|---|---|---|---|---|---|---|---|---|---|---|---|---|---|---|
| **Habillages frontaux pour lave-vaisselle intégrables** | | | | | | | | | | | | | | | | | |
| GFVi 613/72 PureLine | 600 x 715 mm | • | | CleanSteel Inox antitrace | | | • | • | | | • | • | | | • | 12670540 | 329,99 €* |
| GFVi 702/72 PureLine | 600 x 715 mm | • | | CleanSteel Inox antitrace | • | • | | | • | • | | | | | | 12670610 | 399,99 €* |
| GFVi 702/77 PureLine | 600 x 765 mm | • | | CleanSteel Inox antitrace | • | • | | | • | • | | | | | | 12670620 | 399,99 €* |
| GFVi 612/72 ContourLine | 600 x 715 mm | • | | CleanSteel Inox antitrace | | | • | • | | | • | • | | | • | 12670530 | 329,99 €* |
| GFVi 703/72 ContourLine | 600 x 715 mm | • | | CleanSteel Inox antitrace | • | • | | | • | • | | | | | | 12670770 | 399,99 €* |
| GFVi 703/77 ContourLine | 600 x 765 mm | • | | CleanSteel Inox antitrace | • | • | | | • | • | | | | | | 12671070 | 399,99 €* |
| GFVi 603/77 sans perçage | 600 x 765 mm | • | | CleanSteel Inox antitrace | | | • | • | | | • | • | | | | 12670500 | 299,99 €* |
| GFVi 701/72 sans perçage | 600 x 715 mm | • | | CleanSteel Inox antitrace | • | • | | | • | • | | | | | | 12670590 | 399,99 €* |
| GFVi 701/77 sans perçage | 600 x 765 mm | • | | CleanSteel Inox antitrace | • | • | | | • | • | | | | | | 12670600 | 399,99 €* |
| GFVi 453/72-7 | 450 x 715 mm | | • | CleanSteel Inox antitrace | | | | | • | | | | | | | 12670470 | 329,99 €* |
| **Habillages frontaux pour lave-vaisselle semi-intégrables[1)]** | | | | | | | | | | | | | | | | | |
| GFV 60/57-1 | 600 x 570 mm | • | | CleanSteel Inox antitrace | | | • | • | | | • | • | • | • | | 12670080 | 239,99 €* |
| GFV 60/57-7 | 600 x 570 mm | • | | CleanSteel Inox antitrace | • | • | | | • | • | | | | | | 12670250 | 279,99 €* |
| GFV 60/60-1 | 600 x 600 mm | • | | CleanSteel Inox antitrace | | | • | • | | | • | • | • | • | | 12670120 | 259,99 €* |
| GFV 60/60-7 | 600 x 600 mm | • | | CleanSteel Inox antitrace | • | • | | | • | • | | | | | | 12670320 | 279,99 €* |
| GFV 60/60-7 | 600 x 600 mm | • | | Blanc brillant | • | • | | | • | • | | | | | | 12670310 | 279,99 €* |
| GFV 45/60-7 | 450 x 600 mm | | • | CleanSteel Inox antitrace | | | | | • | | | | | | | 12670140 | 279,99 €* |
| GFV 45/60-7 | 450 x 600 mm | | • | Blanc brillant | | | | | • | | | | | | | 12670150 | 279,99 €* |
| **Habillage frontal pour lave-vaisselle semi-intégrables** | | | | | | | | | | | | | | | | | |
| GDU 60/60-1 | 585 x 605 mm | • | | Blanc brillant | | | • | • | | | • | • | | | | 12669940 | 119,99 €* |
| GDU 60/60-1 | 585 x 605 mm | • | | Noir | | | • | • | | | • | • | | | | 12669950 | 119,99 €* |
| GDU 60/60-7 | 585 x 605 mm | • | | Noir obsidien | • | • | | | • | • | | | | | | 12670030 | 119,99 €* |



1) Exception : modèles avec technologie FrontFit



## Habillage frontal PureLine pour lave-vaisselle intégrables

Inox/CleanSteel Inox antitrace avec poignée au design PureLine Série G 7000
- Harmonie esthétique parfaite dans la cuisine
- Inox/CleanSteel Inox antitrace – Nettoyage facile des traces de doigt
- Fourni avec la poignée et les raccords en inox PureLine

GFVi 702/72 inox,
Largeur : 60 cm. Hauteur : 72 cm.
Ref. 12670610 399,99 €*

GFVi 702/77 inox,
Largeur : 60 cm. Hauteur : 77 cm.
Ref. 12670620 399,99 €*



## Habillage frontal ContourLine pour lave-vaisselle intégrables

Inox/CleanSteel Inox antitrace avec poignée au design ContourLine Série G 7000
- Harmonie esthétique parfaite dans la cuisine
- Inox/CleanSteel Inox antitrace – Nettoyage facile des traces de doigt
- Fourni avec la poignée et les raccords en inox ContourLine

GFVi 703/72 inox,
Largeur : 60 cm. Hauteur : 72 cm.
Ref. 12670770 399,99 €*

GFVi 703/77 inox,
Largeur : 60 cm. Hauteur : 72 cm.
Ref. 12671070 399,99 €*



## Habillage frontal sans perçage pour lave-vaisselle intégrable

Inox anti-traces sans poignee et sans alesage.
Serie G 7000.
- Harmonie esthétique parfaite dans la cuisine
- Modification possible pour s'adapter au design de la poignée de la cuisine
- Inox/CleanSteel Inox antitrace – Nettoyage facile des traces de doigt

GFVi 701/72 inox,
Largeur : 60 cm. Hauteur : 72 cm.
Ref. 12670590 399,99 €*

GFVi 701/77 inox,
Largeur : 60 cm. Hauteur : 77 cm.
Ref. 12670600 399,99 €*



## Habillages frontaux pour lave-vaisselle semi-intégrables

Harmonie esthetique parfaite entre habillage frontal et bandeau de commande

GFV 60/57-7,
Largeur 60 cm. Hauteur 57 cm.
Ref. 12670250 279,99 €*

GFV 60/60-7 inox,
Largeur 60 cm. Hauteur 60 cm.
Ref. 12670320 279,99 €*

GFV 60/60-7 blanc brillant,
Largeur 60 cm. Hauteur 60 cm.
Ref. 12670310 279,99 €*



## Habillage frontal pour lave-vaisselle semi-intégrables

Pour convertir un lave-vaisselle intégrable en appareil encastré sous plan
- La combinaison de GDU et d'un appareil intégrable donne un lave-vaisselle encastré sous plan
- Compatible avec un panneau de décoration de jusqu'à 4 mm
- Raccourcissement de la hauteur de 7 cm max., pour brun foncé et noir
- Le kit déco GDU ne peut pas être associé aux bandeaux interchangeables en inox

Contenu : kit déco et socle réglable en profondeur
Ref. : 12670030 119,99 €*



* Prix conseillé en EUROS, TVA comprise

# Accessoires pour machines à café

## Une Symbiose parfaite



**Pour une mousse de lait parfaite**
La machine à café n'est qu'une des nombreuses conditions préalables indispensables à la réalisation d'une mousse de lait parfaite. Les bons accessoires sont tout aussi importants.
Les récipients à lait Miele maintiennent le lait au frais, ce qui est également une condition importante pour la préparation d'une mousse de lait fine. Plus le lait est frais, plus il peut être moussé longtemps à la vapeur chaude.

Vous avez de la visite ? Aucun problème ! Grâce à la fonction cafetière de machines à café Miele, vous pouvez préparer jusqu'à huit tasses de café à la suite en appuyant simplement sur un bouton. La verseuse isotherme de haute qualité s'insère parfaitement sous la distribution centrale des appareils.



**Blends exclusifs pour un moment de pur plaisir**
Un plaisir inégalé : Pour déguster un bon café, le mode de préparation est déterminant, tout comme la qualité du café. C'est pourquoi nous avons créé quatre mélanges spécialement adaptés aux machines à café de Miele. Ainsi, vous préparez toujours votre boisson avec le café qui convient, qu'il s'agisse d'un espresso ou d'un latte macchiato. Les variétés de café de Miele sont produites avec un grand savoir-faire. à partir de grains des hauts plateaux de première qualité, torréfiés en tambours par un torréfacteur privé. Résultat : Un café harmonieux et aromatique, qui crée une expérience de dégustation étonnante. Toutes nos variétés de café issues du commerce équitable et peuvent être commandées dans la boutique en ligne de Miele.



## Récipient à lait en verre MB-CM-G

Pour déguster un latte macchiato ou un cappuccino à toute heure
- Pour toutes les machines à café posables Miele CM
- Capacité de 0,7 l

Réf. 11574240 73,99 €*



## Récipient à lait en verre MB-CVA 7000

Pour déguster un latte macchiato ou un cappuccino à toute heure
- Ce réservoir est fourni avec la série CVA 7000
- Un deuxième réservoir pour une utilisation intensive des appareils
- Capacité de 0,7 l
- Contient : un réservoir en verre prémonté avec couvercle, Tubes d'aspiration incluse

Réf. 11234120 136,99 €*



## Verseuse isotherme 1,0 l CJ 1

Pour toutes les machines à café posables Miele CM ou les machines à café encastrables CVA
- Inox de grande qualité, poli
- Verseuse isotherme en inox à double paroi
- Fraîchement infusé, directement de la machine à café dans la verseuse, sans attendre
- Nettoyage facile grâce au couvercle entièrement amovible
- Couvercle fraîcheur coulissant pratique

Réf. 10694310 115,99 €*



* Prix conseillé en EUROS, TVA comprise

# Accessoires pour machines à café

## Café



### Miele Black Edition
### One for all

Idéal pour préparer un espresso, un café crema et des spécialités à base de café et de lait
- 100 % Arabica – récolté à la main et torréfié avec soin pour Miele
- Goût corsé avec une note discrètement fruitée
- Certifié commerce équitable
- Créé spécifiquement pour les machines à café Miele
- Quatre paquets de 250 g de grains de café entiers torréfiés en Allemagne

Réf. 12837520 34,99 €*



### Miele Black Edition
### CAFÉ CREMA

Parfait pour la préparation du café crema
- 100 % Arabica – récolté à la main et torréfié avec soin pour Miele
- Léger arôme harmonieux avec un fruité floral
- Certifié commerce équitable
- Créé spécifiquement pour les machines à café Miele
- Quatre paquets de 250 g de grains de café entiers torréfiés en Allemagne

Réf. 12837490 34,99 €*



### Miele Black Edition
### ESPRESSO

Parfait pour la préparation d'un espresso
- Robusta et Arabica – récoltés à la main et torréfiés avec soin pour Miele
- Saveur intense avec une note épicée de chocolat
- Certifié commerce équitable
- Créé spécifiquement pour les machines à café Miele
- Quatre paquets de 250 g de grains de café entiers torréfiés en Allemagne

Réf. 12837500 34,99 €*



### Miele Black Edition
### SELECTION BRAZIL

Idéal pour préparer un espresso et un café crema.
- Café de spécialité de la ferme Fazenda Guima dans le Minas Gerais
- 100 % arabica – traitement : Pulped Natural
- Arômes : chocolat, baies et léger goût de noisette
- Grains de café entiers du Brésil torréfiés en Allemagne
- Créé spécifiquement pour les machines à café Miele
- Contenu : 500 g

Réf. 12422130 24,99 €*

# Accessoires pour les appareils de soin du linge



**Colonne lave-linge/sèche-linge**
En cas de manque de place pour une installation côte à côte, la plupart des lave-linge et sèche-linge Miele peuvent être installés en colonne. Dans cette configuration, le sèche-linge est toujours placé en bas.
Pour une installation stable, Miele propose divers kits de superposition. Certains, comme le WTV 611, sont équipés d'un tiroir pratique. Il est ainsi possible d'y ranger des accessoires ou la corbeille à linge peut y être posée pour charger ou décharger facilement le sèche-linge.



**Socle avec tiroir**
Pour un chargement ergonomique du lave-linge et du sèche-linge, les appareils peuvent être posés sur un socle prévu à cet effet. Avec une hauteur de socle de 35 cm, les textiles peuvent être chargés et déchargés sans devoir se pencher. Pour une installation sécurisée, les appareils sont fixés sur les socles. Le tiroir intégré avec mécanisme d'ouverture sans poignée offre un espace de rangement supplémentaire pour les détergents, les flacons de parfum, etc. Grâce à un tapis antidérapant, les accessoires ne peuvent pas glisser lors de l'ouverture ou de la fermeture du tiroir.

# Accessoires pour les appareils de soin du linge



## Kit de superposition WTV 511

Avec un tiroir intégré pour une colonne lave-linge/sèche-linge très pratique
- Beaucoup d'espace de rangement grâce au tiroir avec fonction push/pull (pousser/tirer)
- Pour les sèche-linge T1 ChromeEdition
- À combiner avec les lave-linge W1 ChromeEdition et WhiteEdition
- Pour combinaison avec les lave-linge séchants WT1 (sauf WTZH/WTW)
- Hauteur WTV : 12 cm
- Couleur : blanc lotus

Réf. 9351780 299,99 €*



## Kit de superposition WTV 512

Avec un tiroir intégré pour une colonne lave-linge/sèche-linge très pratique
- Beaucoup d'espace de rangement grâce au tiroir avec fonction push/pull (pousser/tirer)
- Pour les sèche-linge T1 WhiteEdition
- À combiner avec les lave-linge W1 ChromeEdition et WhiteEdition
- Pour combinaison avec les lave-linge séchants WT1 (sauf WTZH/WTW)
- Hauteur WTV : 12 cm
- Couleur : blanc lotus

Réf. 9351790 299,99 €*



## Kit de superposition WTV 611

Avec un tiroir intégré pour une colonne lave-linge/sèche-linge très pratique
- Beaucoup d'espace de rangement grâce au tiroir avec fonction push/pull (pousser/tirer)
- Pour les sèche-linge T2 Nova Edition
- Convient à tous les lave-linge W2 Nova Edition et de la génération W1
- Hauteur WTV : 14,5 cm
- Couleur : blanc lotus

Réf. 11697970 299,99 €*



## Kit de superposition WTV 501

Pour l'installation sécurisée et compacte d'une colonne lave-linge/sèche-linge
- Pour les sèche-linge T1 ChromeEdition
- À combiner avec les lave-linge W1 ChromeEdition et WhiteEdition
- Pour combinaison avec les lave-linge séchants WT1 (sauf WTZH/WTW)
- Hauteur WTV : 2,5 cm
- Couleur : blanc lotus

Réf. 9256130 89,99 €*



## Kit de superposition WTV 502

Pour l'installation sécurisée et compacte d'une colonne lave-linge/sèche-linge
- Pour les sèche-linge T1 WhiteEdition
- À combiner avec les lave-linge W1 ChromeEdition et WhiteEdition
- Pour combinaison avec les lave-linge séchants WT1 (sauf WTZH/WTW)
- Hauteur WTV : 2,5 cm
- Couleur : blanc lotus

Réf. 9256140 89,99 €*



## Kit de superposition WTV 601

Pour l'installation sécurisée et compacte d'une colonne lave-linge/sèche-linge
- Pour les sèche-linge T2 Nova Edition
- Convient à tous les lave-linge Miele W2 Nova Edition et de la génération W1
- Hauteur WTV : 2,5 cm
- Couleur : blanc lotus

Réf. 11697960 89,99 €*



## Socle avec tiroir WTS 610

Avec un tiroir intégré pour les accessoires, par ex. lessive ou flacon de parfum
- Chargement et déchargement plus aisés grâce à une installation plus haute
- Tapis antidérapant pour ne pas que le contenu glisse
- Pour les lave-linge : W2 Nova Edition et tous les W1
- Pour les lave-linge séchants : WT1 (sauf WTZH/WTW)
- Pour sèche-linge : T2 Nova Edition et tous les T1
- Ne convient pas à une installation en colonne
- Ne convient pas aux appareils d'une profondeur supérieure à 65 cm
- Hauteur WTS : 35 cm
- Couleur : blanc lotus

Réf. 12349900 469,99 €*

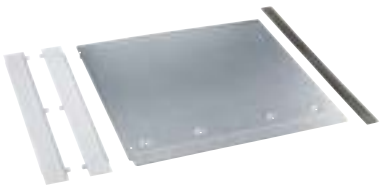

## Kit d'encastrement UBS W1/G

Pour l'installation en toute sécurité de lave-linge sous le comptoir
- Insertion sous les plans de travail bas (à partir de 82 cm) – remplace le couvercle de l'appareil
- Pour les lave-linge de la série W1 ChromeEdition avec bandeau de commande droit
- Pour les lave-linge séchants WT1 avec bandeau de commande droit

Réf. 9709940 76,99 €*

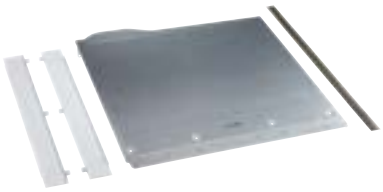

## Kit d'encastrement UBS T1/G

Pour l'installation en toute sécurité de sèche-linge sous le comptoir
- Insertion sous les plans de travail bas (à partir de 82 cm) – remplace le couvercle de l'appareil
- Pour les sèche-linge de la série T1 ChromeEdition avec bandeau de commande droit

Réf. 9710050 76,99 €*

# Accessoires pour les appareils de soin du linge



## Réservoirs 1 et 2
## W1

Pour le dosage de lessives standard dans les lave-linge TwinDos
- Réservoir transparent d'une capacité de 1,5 l
- Peut être rempli de lessive liquide ou d'adoucissant
- Pour rincer les lignes de distribution du système TwinDos
- Pour certains modèles W1 ; incompatible avec la commande DirectSensor

Réservoir 1, réf. 12666700 37,99 €*
Réservoir 2, réf. 12666710 37,99 €*




## Réservoir 1 et 2
## W2 Nova Edition

Pour le dosage de lessives standard dans les lave-linge TwinDos
- Réservoir transparent d'une capacité de 1,5 l
- Peut être rempli de lessive liquide ou d'adoucissant
- Pour rincer les lignes de distribution du système TwinDos
- Pour W2 Nova Edition

Réservoir 1, réf. 12666700 37,99 €*
Réservoir 2, réf. 12666710 37,99 €*



## Compartiment pour lessive liquide
## EFW 100

Pour un dosage parfait lors du lavage avec la fonction de prélavage ou de départ différé
- Pour les lave-linge et sèche-linge Nova Edition W1 et W2 ainsi que les lave-linge séchants WT1 à partir de janvier 2020
- Idéal également comme lessive spéciale pour les appareils équipés de TwinDos
- À utiliser dans le compartiment de lavage principal

Réf. 11221580 22,99 €*



## Adaptateur de vidange
## WTDA 600

Entretoise pratique pour lave-linge et sèche-linge
- Raccordement commun de vidange et d'évacuation de l'eau de condensation
- Sécurité maximale : pas de retour dans le sèche-linge grâce à la soupape à bille
- Utilisable dans tous les lave-linge et sèche-linge Miele

Réf. 12539980 39,99 €*

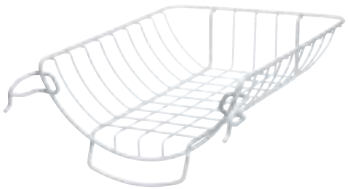

## Panier de séchage
## TRK 555

Idéal pour les chaussures de sport, les bottes d'enfants, les petits textiles en laine ou les peluches
- Meilleur entretien pour les objets délicats
- Spécifiquement conçu pour les sèche-linge Miele
- Adapté à tous les sèche-linge T1

Réf. 9614800 82,99 €*



## Panier de séchage
## TRK 655

Idéal pour les chaussures de sport, les bottes d'enfants, les petits textiles en laine ou les peluches
- Meilleur entretien pour les textiles délicats
- Spécifiquement conçu pour les sèche-linge Miele
- Adapté à tous les sèche-linge T1 et T2 Nova Edition

Réf. 12510530 82,99 €*



## Filtre de socle

Pour le remplacement du filtre de socle fourni avec le sèche-linge
- Protège l'échangeur thermique des peluches
- Le filtre favorise un fonctionnement efficace du sèche-linge sur le plan énergétique
- Matériau : mousse avec embossage Miele
- Nettoyage à l'eau courante
- Pour tous les sèche-linge T1 Nova Edition et T2

Réf. 12551630 41,04 €*



* Prix conseillé en EUROS, TVA comprise

# Accessoires pour repasseuses



**Four vapeur**
**ST 30**

Pour les centres de repassage à vapeur
Miele FashionMaster
- Lissage sans effort des textiles sur cintres tels que les vestes
- La brosse fine permet de relever la fibre du textile

Réf. 10569390 216,09 €*



**Toile de repassage « Waves »**

Pour les cylindres des repasseuses Miele
- Chiffon de haute qualité – 100 % coton finement tissé
- Lavable jusqu'à 60 °C
- Couleur : gris/brun avec des lignes ondulées blanches

Réf. 7459620 55,00 €*



**Toile de repassage « Sunshine »**

Pour les cylindres des repasseuses Miele
- Chiffon de haute qualité – 100 % coton finement tissé
- Lavable jusqu'à 60 °C
- Couleur : monocolour, jaune clair

Réf. 7453800 55,00 €*



**Toile de repassage « Moonshine »**

Pour les cylindres des repasseuses Miele
- Chiffon de haute qualité – 100 % coton finement tissé
- Lavable jusqu'à 60 °C
- Couleur : monocolour, blanc

Réf. 7459640 110,00 €*

* Prix conseillé en EUROS, TVA comprise





# Miele@home

# Électroménager connecté avec Miele@home*

## Les points forts de Miele@home

Mise en réseau intelligente : Grâce à notre système innovant Miele@home, exploitez pleinement vos appareils Miele au quotidien. Tous les appareils électroménagers intelligents Miele peuvent être mis en réseau de manière simple et sécurisée. L'utilisation est simple avec l'App Miele, une enceinte connectée ou l'intégration à des solutions Smart Home existantes. La mise en réseau s'effectue via le routeur Wi-Fi local et le cloud Miele.




**App Miele****

Le compagnon idéal : Avec l'App Miele, gardez toujours un oeil sur vos appareils électroménagers Miele que vous soyez en déplacement ou chez vous. Vous souhaitez suivre la cuisson dans votre four ou savoir si votre programme de lavage est terminé ? L'App vous fournit toutes les informations nécessaires et permet une commande rapide et confortable. De plus, l'App offre des services et des informations supplémentaires sur vos appareils Miele, par ex. le BaristaAssistant ou des recettes. Téléchargez l'App dès maintenant !




**Enceinte connectée*****

Mettez vos appareils électroménagers Miele intelligents en réseau avec des systèmes d'assistance vocale numériques. Avec Amazon Alexa ou Google Home, vous pouvez démarrer confortablement des programmes, réaliser des réglages ou effectuer des demandes d'état. Vous avez les mains pleines ? Alors, ouvrez facilement la porte du four des appareils ArtLine ou de votre réfrigérateur par commande vocale. De plus en plus de systèmes offrent, en outre, des écrans avec sortie visuelle, pour encore plus de confort au quotidien.



**Intégration Smart Home**

Une Smart Home simplifie le quotidien et assure un confort domestique personnalisé. Les volets roulants, le chauffage et les appareils électroménagers communiquent entre eux et sont de plus en plus souvent pilotés par une application ou une enceinte connectée. De nombreux appareils Miele peuvent être connectés en réseau. Grâce à l'interface Miele Cloud, vous pouvez les intégrer rapidement et aisément dans votre application Smart Home partenaire. Vous pouvez ainsi profiter de l'efficacité et de la commodité d'une mise en réseau domestique complète.

# Électroménager connecté avec Miele@home*

Les points forts de l'App Miele**




**Dashboard**
Toujours à jour : Visualisez l'état de tous vos appareils Miele connectés sur le Dashboard.

**MobileControl**
Avec MobileControl, vous pouvez gérer vos appareils depuis l'App – où que vous soyez.

**RemoteUpdate**
Les mises à jour du logiciel disponibles sont installées sur demande – sans intervention d'un technicien SAV.

**In-App-Shop**
Commander rapidement et facilement des produits d'entretien et accessoires via l'App.

**Dashboard Consommation**
La présentation transparente de la consommation d'énergie et d'eau permet de réduire les coûts et d'économiser des ressources.




Découvrez toutes les possibilités de l'App Miele !
**www.miele.de/mieleathome**

Téléchargez l'App Miele dès maintenant !

Download on the App Store
GET IT ON Google Play

* Miele@home est une offre numérique distincte de Miele & Cie. KG. Toutes les applications intelligentes sont possibles grâce au système Miele@home. Les fonctionnalités peuvent varier selon le modèle et les régions.
** Disponible pour un terminal mobile. (Configuration minimale à consulter sur l'App Store.)
*** La commande vocale utilise les services de Google LLC et Amazon Alexa, et repose sur leur disponibilité. Les fonctionnalités peuvent varier selon les régions. Google, Google Home et Google Nest Mini sont des marques de Google LLC. Pour Google Nest Mini, une connexion Wi-Fi, une connexion Internet, une prise de courant à proximité, un compte Google et un terminal compatible sont nécessaires. Vous trouverez les exigences minimales pour le système d'exploitation sur g.co/home/req.
Compatible avec Alexa. Amazon Alexa ainsi que toutes les marques associées sont des marques d'Amazon.com, Inc. ou de ses entreprises affiliées.

Google Play et le logo Google Play sont des marques de Google LLC.



# Accessoires pour aspirateur balai sans fil Triflex



**Electrobrosse compacte**
**HX-EC 10**

Idéal pour le nettoyage de tapis, coussins et sièges de voitures
- Cylindre motorisé qui nettoie les fibres en profondeur
- Convient aux personnes allergiques et aux foyers où vivent des animaux
- Largeur 16 cm – forme particulièrement ergonomique et compacte
- Brosse cylindrique amovible pour un nettoyage facile
- Combinaison possible avec le PowerUnit ou le tube d'aspiration
- Compatible avec les aspirateurs balais sans fil Triflex HX1, HX1 Facelift et HX2

Réf. 12410940 95,11 €*



**Filtre à poussières fines**
**HX FSF**

Filtre les particules de poussières les plus fines dans l'air
- Le matériau plissé retient les particules de poussière ultrafines
- Nettoyage facile en tapotant le filtre
- Remplacer le filtre tous les trois ans pour des performances optimales
- Compatible avec les aspirateurs balai sans fil Triflex HX1 (sauf Facelift)

Réf. 11385020 49,99 €*



**Filtre à poussières fines**
**HX FSF 2**

Filtre les particules de poussières les plus fines dans l'air
- Le matériau plissé retient les particules de poussière ultrafines
- Prélavage du filtre avec la fonction ComfortClean
- Filtre facile à retirer grâce à la poignée ergonomique
- Remplacer le filtre tous les trois ans pour des performances optimales
- Compatible avec les aspirateurs balai sans fil Triflex HX1 Facelift et HX2

Réf. 11945240 49,99 €*



**Socle de chargement**
**HX-LS**

Pour le chargement pratique et indépendant de la batterie Li-Ion
- Combine un confort maximal avec une grande puissance d'aspiration
- Le complément idéal pour une batterie supplémentaire
- Permet de charger une autre batterie en même temps
- Compatible avec les aspirateurs balais sans fil Triflex HX1, HX1 Facelift et HX2

Réf. 11384900 100,12 €*



**Batterie Li-ion**
**HX-LA**

Permet de prolonger la durée de fonctionnement du Triflex
- Très puissant grâce à sept cellules haute performance
- Powered by Varta
- Le remplacement de la batterie est simple et rapide
- Compatible avec les aspirateurs balais sans fil Triflex HX1, HX1 Facelift et HX2

Réf. 11384710 133,99 €*



**Rouleau spécial sols durs**
**HX-HC**

Rouleau souple pour sol dur, approprié pour tous les intérieurs équipés en grande partie de sols durs
- Le cylindre en nylon tissé est d'une souplesse adaptée pour sol dur
- Les particules de poussière les plus fines sont absorbées
- Faible niveau sonore
- Il peut être remplacé très aisément par une brosse cylindrique
- Compatible avec les aspirateurs balai sans fil Triflex HX1 Facelift et HX2

Réf. 11724550 49,99 €*



**Support pour accessoires**
**HX-AH**

Porte-accessoire pour tube d'aspiration. Facilite l'utilisation des accessoires lors de l'aspiration avec le Triflex
- À clipser sur le tube d'aspiration du Triflex
- Rangement pratique, toujours à portée de main
- Possibilité de placer jusqu'à deux accessoires
- Compatibles avec tous les aspirateurs balai sans fil Triflex

Réf. 11724560 19,99 €*



**Rallonge de flexible d'aspiration**
**HX-FSH 10**

Pour nettoyer les interstices étroits et les endroits difficiles d'accès
- Extensible jusqu'à une longueur de 120 cm
- Convient parfaitement au nettoyage de l'intérieur des voitures
- Peut être raccordé directement au bloc moteur de l'appareil
- Se combine idéalement avec les autres accessoires
- Compatibles avec tous les aspirateurs balai sans fil Triflex

Réf. 12395710 39,99 €*

* Prix maximum conseillé, TVA et éco participation comprises

# Accessoires pour aspirateurs balais sans fil Duoflex



## Electrobrosse compacte HX-EC 20

Idéal pour le nettoyage de tapis, coussins et sièges de voitures
- Cylindre motorisé qui nettoie les fibres en profondeur
- Convient aux personnes allergiques et aux foyers où vivent des animaux
- Largeur 16 cm – forme particulièrement ergonomique et compacte
- Brosse cylindrique amovible pour un nettoyage facile
- Combinaison possible avec le bloc moteur ou le tube d'aspiration
- Compatible avec l'aspirateur balai sans fil Duoflex

Réf. 12410910 95,11 €*



## Filtre à poussières fines HX-FDF 20

Filtre les particules de poussières les plus fines dans l'air
- Le matériau plissé retient les particules de poussière ultrafines
- Prélavage du filtre avec la fonction ComfortClean
- Remplacer le filtre tous les trois ans pour des performances optimales
- Livraison sans couvercle – prendre celui du filtre à remplacer
- Compatible avec l'aspirateur balai sans fil Duoflex

Réf. 12518910 49,99 €*



## Rouleau spécial sols durs HX-HCT 20

Approprié pour tous les intérieurs équipés en grande partie de sols durs
- Le cylindre en nylon tissé est d'une souplesse spécifique pour sol dur
- Les particules de poussière les plus fines sont absorbées
- Faible niveau sonore
- Il peut être remplacé très aisément par une brosse cylindrique
- Compatible avec l'aspirateur balai sans fil Duoflex

Réf. 12523560 49,99 €*



## Rallonge de flexible d'aspiration HX-FSH 20

Pour nettoyer les interstices étroits et les endroits difficiles d'accès
- Extensible jusqu'à une longueur de 120 cm
- Système SpeedLock pour un déverrouillage simple et pratique
- Convient parfaitement au nettoyage de l'intérieur des voitures
- Peut être raccordé directement au bloc moteur de l'appareil
- Se combine idéalement avec les autres accessoires
- Compatible avec l'aspirateur balai sans fil Duoflex

Réf. 12395720 39,99 €*



## Support pour accessoires HX-AH 20

Facilite l'utilisation des accessoires lors de l'aspiration avec le Duoflex
- Clipsable sur le tube d'aspiration du Duoflex
- Possibilité de placer jusqu'à deux accessoires
- Rangement pratique, toujours à portée de main
- Compatible avec l'aspirateur balai sans fil Duoflex

Réf. 12410980 19,99 €*

# Accessoires pour aspirateurs balais sans fil Triflex et Duoflex



**Suceur large à coussins**
**HX-UN**

Pour un nettoyage simple, rapide et en profondeur de meubles capitonnés et matelas
- Extra large de 17 cm pour un nettoyage particulièrement rapide
- Peut être raccordé au bloc moteur, au tube d'aspiration ou flexible d'aspiration
- Constitué à 85 % de matériaux recyclés – plus écologique
- Compatible avec l'aspirateur balai sans fil Triflex ou Duoflex

Réf. 12518950 27,99 €*



**Brosse universelle**
**HX-UB**

Brosse ajustable graduellement pour un nettoyage rapide et respectueux des surfaces délicates
- Tête pivotante réglable aux multiples usages
- Poils souples avec filament de nylon
- Se fixe indistinctement sur la poignée, le tube d'aspiration ou le flexible d'aspiration
- Parfaitement adapté pour le nettoyage des écrans et des meubles
- Constitué à 55 % de matériaux recyclés – plus écologique
- Adapté à tous les aspirateurs balais sans fil Miele

Réf. 12410960 39,99 €*



**Suceur plat**
**HX-CN**

Idéal pour le nettoyage de petits interstices et d'encoches étroites
- Peut être raccordé à PowerUnit, au tube d'aspiration ou flexible d'aspiration
- Constitué à 97 % de matériaux recyclés – plus écologique
- Compatible avec l'aspirateur balai sans fil Triflex ou Duoflex

Réf. 12518930 16,99 €*



**Suceur plat flexible**
**HX-CNXL**

Extensible pour une portée de 60 cm
- Idéal pour interstices difficiles d'accès
- La section centrale flexible se plie pour nettoyer les niches d'encastrement difficiles
- Compatible avec l'aspirateur balai sans fil Triflex ou Duoflex
- Peut être raccordé directement bloc moteur
- Constitué à 100 % de matériaux recyclés – plus écologique

Réf. 12395700 24,99 €*



**Brosse à meuble**
**HX-DB**

Pour nettoyer en douceur les surfaces délicates
- Contrefort souple pour amortir et éviter de rayer le mobilier
- Avec des poils naturels pour un nettoyage particulièrement doux
- 100 % de matériaux recyclés (sauf les poils) – plus écologique
- Compatible avec l'aspirateur balai sans fil Triflex ou Duoflex

Réf. 12395490 20,99 €*

# Accessoires pour les aspirateurs robots

Pour une absorption de la poussière aisée



**Pour une absorption fiable de la poussière pendant toute la durée de vie de l'appareil**

Maintenez la performance de nettoyage de votre aspirateur robot avec les accessoires d'origine Miele.

En remplaçant régulièrement les filtres et les brosses, vous bénéficierez d'une puissance d'aspiration et d'une performance de nettoyage constantes de votre aspirateur robot ainsi que du confinement fiable de la poussière. Le changement d'accessoires est très facile et votre aspirateur robot est à nouveau prêt à l'emploi en un rien de temps.



**Bande magnétique**

La bande magnétique est une aide pratique qui peut être utilisée lorsque nécessaire pour délimiter des zones particulières dans l'habitation. Il peut s'agir par exemple de tapis, de pièces ou d'objets que l'aspirateur robot n'est pas censé nettoyer ou aspirer.



## Bande magnétique
## RX-MB

Définit les zones qui ne doivent pas être nettoyées par l'aspirateur robot
- Pour une séparation temporaire ou permanente
- Pour séparer des pièces ou des tapis, par exemple
- Contenu : 4 x 1 bande magnétique de un mètre, bande adhésive

Réf. 10802450 36,99 €*



## Corner Brush pour tapis
## RX2/RX3-SB6

Pour un nettoyage en profondeur le long des bords et dans les coins
- Idéal pour les tapis
- Avec des poils synthétiques de haute qualité et résistants
- Contenu : deux brosses (gauche et droite)
- Pour maintenir la puissance d'aspiration, il est recommandé de remplacer la brosse tous les ans

Réf. 10592090 29,99 €*

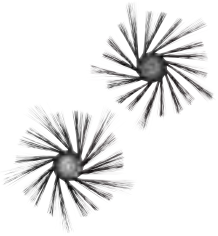

## Corner Brush universelle
## RX2/RX3-SB20

Pour un nettoyage en profondeur le long des bords et dans les coins
- Idéal pour les sols durs et les tapis à poils courts
- Avec des poils synthétiques de haute qualité et résistants
- Contenu : deux brosses (gauche et droite)
- Pour maintenir la puissance d'aspiration, il est recommandé de remplacer la brosse tous les ans

Réf. 11724180 29,99 €*

# Accessoires pour aspirateurs robots RX2 et RX3

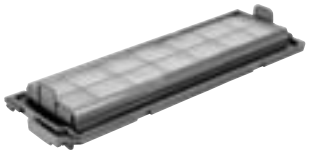

## Filtre AirClean Plus RX2/RX3-AP

Pour une capture fiable des poussières et la garantie d'un air ambiant propre
- Filtration des particules de poussière de l'air aspiré
- Protection du moteur pour maintenir la performance de nettoyage
- Contient : un filtre, un premier filtre
- Pour maintenir la puissance d'aspiration, il est recommandé de remplacer les filtres tous les six mois

Réf. 10592080 27,99 €*



## Brosse cylindrique RX2-BW

Élimine les saletés tenaces par rotation
- Avec des poils synthétiques de haute qualité et résistants
- À utiliser sur les sols durs et les tapis à poils courts
- Contenu : une brosse cylindrique
- Pour maintenir la puissance d'aspiration, il est recommandé de remplacer la brosse tous les ans
- Compatible avec l'aspirateur robot Scout RX2

Réf. 10592110 32,99 €*



## Brosse cylindrique RX3-BW

Élimine les saletés tenaces par rotation
- Avec des poils synthétiques robustes et de haute qualité
- À utiliser sur les sols durs et les tapis à poils courts
- Contenu : une brosse cylindrique
- Pour maintenir la puissance d'aspiration, il est recommandé de remplacer la brosse tous les ans
- Compatible avec l'aspirateur robot Scout RX3

Réf. 11724200 32,99 €*



## Kit lèvre d'étanchéité RX2/RX3-DL

Pour une absorption de la poussière efficace et fiable
- Simple et facile à mettre en place dans l'aspirateur robot
- À utiliser sur les sols durs et les tapis à poils courts
- Contenu : deux lèvres d'étanchéité
- Pour maintenir la puissance d'aspiration, il est recommandé de remplacer la brosse tous les ans

Réf. 10592100 36,99 €*



## Pack accessoires Scout RX2 RX2-A

Pour maintenir la puissance d'aspiration du Scout RX2
- Contient un jeu de Corner Brush, une brosse cylindrique, un kit de lèvre d'étanchéité et deux filtres AirClean Plus
- Pack d'accessoires pour un remplacement annuel

Réf. 10808470 109,99 €*



## Pack accessoires Scout RX3 RX3-A

Pour maintenir la puissance d'aspiration du Scout RX3
- Contient un jeu de Corner Brush, une brosse cylindrique, un kit de lèvre d'étanchéité et deux filtres AirClean Plus
- Pack d'accessoires pour un remplacement annuel

Réf. 11793930 109,99 €*



## Batterie Li-Ion RX2/RX3-AP20

Pour une durée d'activité de 60 min non-stop du Scout RX2/RX3
- Batterie de qualité grande capacité : 37,75 Wh
- Longue durée de vie grâce à la technologie Li sans effet de mémoire
- Protection contre les courts-circuits, la surchauffe et la surtension
- Le remplacement de la batterie est simple et rapide
- Chaque cellule haute performance est testée séparément

Réf. 12689280 119,99 €*



## Batterie Li-Ion RX2/RX3-AP30

Pour une durée d'activité de 120 min non-stop du Scout RX2/RX3
- Batterie de qualité grande capacité : 75,5 Wh
- Longue durée de vie grâce à la technologie Li sans effet de mémoire
- Protection contre les courts-circuits, la surchauffe et la surtension
- Le remplacement de la batterie est simple et rapide
- Chaque cellule haute performance est testée séparément

Réf. 12750900 139,99 €*

* Prix maximum conseillé, TVA et éco participation comprises

# Accessoires pour aspirateurs

## Pour une absorption parfaite de la poussière

**Absorption parfaite de la poussière**
Parce que chaque maison est meublée différemment et que les styles de vie individuels varient considérablement, Miele offre une large gamme d'accessoires pour aspirateurs. Vous pouvez personnaliser votre aspirateur Miele en fonction de vos besoins personnels, par exemple avec des brosses et des embouts adaptés à votre revêtement de sol ou des accessoires spéciaux pour différents types de surfaces. Même les zones difficiles d'accès ou le haut des armoires sont accessibles rapidement sans qu'il soit nécessaire de se baisser ou de grimper. La poussière est aspirée de manière fiable et n'est pas projetée dans la pièce.



**Miele scelle la poussière à l'intérieur du sac en toute sécurité**
Le système de filtration AirClean Miele comprenant sac aspirateur Miele HyClean Pure, filtre de protection moteur et filtre d'évacuation Miele assure un niveau d'hygiène maximum. La pollution générée par les particules fines dans l'air ambiant est considérablement réduite. L'interaction de tous les composants garantit une filtration de plus de 99,99 % des poussières fines[1]. Vous pouvez ainsi respirer profondeur et le temps de nettoyage diminue grâce à un nettoyage en profondeur.



**Qualité et sécurité**
Les accessoires Miele doivent résister aux tests les plus stricts en matière de durabilité et de longévité. Comme pour nos aspirateurs, la norme de qualité élevée garantit une longue durée de vie.



**Nettoyage en douceur**
L'utilisation d'accessoires d'origine Miele permet de nettoyer vos revêtements de sol, meubles et autres surfaces en douceur et avec précaution, mais aussi avec une extrême minutie.



[1] Selon la norme CEI 62885-2 pour l'utilisation d'appareils Miele équipés du système de filtration AirClean


Miele
HEPA AirClean 30

# Brosses universelles

## Pour les tapis et les sols durs



**Polyvalent et flexible**
Les brosses universelles Miele sont pratiques dans les habitations avec différents types de revêtements de sol. Leur brosse s'adapte par simple pression sur la pédale afin de correspondre au type de revêtement.

Exclusivité Miele



### AllTeQ
### SBD 365-3

Brosse universelle pour aspirer sans effort, en particulier les tapis
- Bandes de poils rétractables ou extensibles pour le nettoyage des sols durs et des tapis
- Large orifice d'aspiration sur toute la brosse pour une aspiration en profondeur
- Les cylindres caoutchoutés évitent de rayer les sols durs
- Le large ramasse-fils situé sur la face inférieure permet également d'éliminer les poils

Réf. 11805640 79,99 €*

Exclusivité Miele



### AllTeQ Eco
### SBD 365-3

La brosse à économie d'énergie pour des résultats d'aspiration optimales à faible puissance
- Bandes de poils rétractables ou extensibles pour le nettoyage des sols durs et des tapis
- Large orifice d'aspiration sur toute la brosse pour une aspiration en profondeur
- Les cylindres caoutchoutés évitent de rayer les sols durs
- Le large ramasse-fils situé sur la face inférieure permet également d'éliminer les poils
- Orifice d'aspiration orientable – s'adapte au revêtement de sol
- Convient aux aspirateurs Miele d'une puissance max. de 1000 W

Réf. 11607410 79,99 €*

Exclusivité Miele



### Brosse Allfloor
### SBD 380-3

La brosse tout terrain AllFloor permet de passer l'aspirateur sur les moquettes et les sols durs sans avoir à changer de mode.
Design extra plat, léger : pour nettoyer sous les meubles bas. Dotée de poils latérales pour un nettoyage pratique et efficace des interstices les plus inatteignable.

Réf. 12789670 79,99 €*

# Brosses

Pour les revêtements de sol durs sensibles aux rayures et résistants à l'usure




**Extrêmement doux, agile et maniable**

De nombreux sols durs tels que les parquets, les revêtements de sol stratifiés, les carreaux de grès polis et les carrelages de haute qualité sont très sensibles aux rayures. Les brosses pour parquet Miele ont été conçues pour conserver le bel aspect de vos sols fragiles. Grâce à leur bande de poils doux sur tout le pourtour, ils glissent en douceur sur vos sols.

Les brosses Miele pour sols durs sont idéales pour nettoyer les carrelages qui ne sont pas susceptibles de se rayer et les sols durs texturés.

Grâce à la tête pivotante unique, toutes les brosses sont particulièrement agiles et maniables !

Exclusivité Miele



**Parquet Twister XL**
**SBB 400-3**

Pour un nettoyage en douceur et extrêmement rapide des sols durs sensibles aux rayures
- 41 cm de large pour nettoyer de grandes surfaces en un minimum de temps
- Extrêmement agile et maniable grâce à une tête pivotante unique en son genre
- Les poils naturels souples glissent facilement et en douceur sur les sols

Réf. 7101160 74,99 €*

Exclusivité Miele



**Parquet Twister**
**SBB 300-3**

Pour un nettoyage en douceur et sans effort des revêtements de sol durs sensibles aux rayures
- Aspiration rapide : 30 cm de large et extrêmement plat
- Extrêmement agile et maniable grâce à une tête pivotante unique en son genre
- Les poils naturels souples glissent facilement et en douceur sur les sols

Réf. 7155710 69,99 €*

Exclusivité Miele



**Brosse sols durs Twister**
**SBB 300-3**

Pour un nettoyage en profondeur et sans effort des sols durs
- Extrêmement flexibles et agiles grâce à leur tête pivotante unique
- Atteint facilement les petits coins et recoins
- Les poils synthétiques de haute qualité éliminent la poussière dans les fissures profondes

Réf. 9730770 64,99 €*



* Prix maximum conseillé, TVA et éco participation comprises

# Turbobrosses

## Pour les revêtements textiles à poils courts





**Miele TurboTeQ, pour un nettoyage en profondeur et de beaux tapis**
Les tapis doivent être aspirés régulièrement, même si aucune salissure n'est visible à l'œil nu. Pour que la poussière, les cheveux ou les fils qui se sont déposés en profondeur soient éliminés de manière fiable, les tapis doivent être brossés en même temps qu'ils sont aspirés. La brosse cylindrique de la turbobrosse de Miele, alimentée par le passage de l'air dans le tube d'aspiration, assure l'élimination complète de la saleté. Un passage régulier de l'aspirateur permet de relever les boucles et les fibres de votre tapis pour qu'il reste beau plus longtemps ! La TurboTeQ de Miele s'adapte à presque tous les aspirateurs traîneaux de Miele.
**Idéal pour les propriétaires d'animaux domestiques et les ménages ayant des tapis à poils courts.**



Exclusivité Miele

**TurboTeQ**
**STB 305-3**

Pour un nettoyage rapide et complet des tapis à poils courts
- Élimine les cheveux, les fils et les peluches, même sur les tapis délicats
- Idéal pour les propriétaires d'animaux
- Pas de raccordement séparé, directement alimenté par le flux d'air
- La glissière de réglage de l'air empêche les tapis d'être aspirés dans l'aspirateur

Réf. 10455360 139,99 €*

# Électrobrosses

## Pour les tapis à poils longs et denses



**Les électrobrosses Miele, pour un nettoyage en profondeur et de beaux tapis**

Les tapis épais et à poils longs sont particulièrement difficiles à nettoyer, car la poussière, les cheveux et les peluches s'y enfoncent profondément. Ces éléments sont mieux éliminés lorsque le tapis est brossé et aspiré simultanément : Les longs poils des électrobrosses Miele pénètrent en profondeur dans les poils de vos tapis. La puissance d'aspiration permet d'éliminer efficacement et de manière fiable les saletés et les particules de poussière. Dans le même temps, les poils sont activement soulevés par la brosse cylindrique rotative, ce qui permet à vos tapis de rester en bon état et de conserver leur belle apparence.

Pour les appareils dotés d'un flexible d'aspiration électrique



**Electro**
**SEB 217-3**

Avec brosse cylindrique pour un nettoyage intensif des tapis robustes
- Brosse cylindrique électrique pour l'élimination des salissures persistantes
- Entraînement motorisé pour un nettoyage uniforme de toutes les hauteurs de poils
- Raccordement direct pour le montage ultérieur sur des appareils équipés d'un flexible d'aspiration électrique

Réf. 7250160 150,11 €*

# Coffret d’accessoires



Les coffrets pratiques contiennent chacun les accessoires idéaux pour répondre aux besoins de nettoyage individuels. Ils sont donc toujours à portée de main et faciles à ranger.







### Coffret d’accessoires kit HomeCare C-HCS

Pour un nettoyage rapide et minutieux de votre intérieur – pour les personnes allergiques
- Des accessoires bien rangés et toujours à portée de main
- Coffret d’accessoires comprenant :
- Suceur plat flexible pour nettoyer sans effort les espaces étroits et les fentes
- Turbobrosse pour aspirer facilement les cheveux et les peluches
- L’embout pour matelas est particulièrement adapté à l’aspiration des interstices
- Brosse universelle polyvalente

Réf. 12563370 214,99 €*

### Coffret d’accessoires kit CarCare C-CCS

Pour un nettoyage rapide en profondeur des endroits difficiles d’accès dans la voiture
- Des accessoires bien rangés et toujours à portée de main
- Coffret d’accessoires comprenant :
- Suceur plat flexible pour nettoyer sans effort les espaces étroits et les fentes
- Petite turbobrosse pour éliminer cheveux, fils et peluches des sièges de voiture
- Brosse universelle polyvalente
- Chiffon microfibre pour capturer les plus petites particules de saleté

Réf. 12563340 129,99 €*

### Coffret d’accessoires kit PetCare C-PCS

Pour une élimination complète des poils d’animaux, même sur les tapis délicats
- Des accessoires bien rangés et toujours à portée de main
- Coffret d’accessoires comprenant :
- Turbobrosse pour aspirer facilement les cheveux et les peluches
- L’embout pour matelas est particulièrement adapté à l’aspiration des interstices
- Suceur à coussins plat pour le nettoyage des meubles rembourrés

Réf. 12563350 182,99 €*



* Prix maximum conseillé, TVA et éco participation comprises



# Accessoires spéciaux

Pour les zones difficiles d'accès ou les surfaces délicates

**Des solutions pratiques aux problèmes**
Miele offre des accessoires spéciaux pour votre aspirateur afin de répondre à presque toutes les exigences en matière de nettoyage, qu'il s'agisse de zones difficiles d'accès ou de surfaces délicates. Choisissez et combinez des accessoires pour répondre à vos besoins individuels.

100 % Recycled plastic

**Pour une plus grande durabilité :**
Notre objectif est d'avoir un impact environnemental aussi faible que possible. C'est pourquoi les composants durs de divers accessoires spéciaux sont constitués à 100 % de plastique recyclé.



### Mini Turbobrosse
### STB 101

Pour une élimination rapide des cheveux et des fils grâce à une puissante brosse cylindrique
- Pas de raccordement séparé, directement alimenté par le flux d'air
- Large orifice d'aspiration (16 cm)
- La glissière de réglage de l'air empêche les tapis d'être aspirés dans l'aspirateur
- Se fixe indistinctement sur la poignée ou le tube d'aspiration

Réf. 7252850 59,99 €*




### Brosse à meuble avec tête pivotante flexible
### SSP 1

Pour nettoyer en douceur les surfaces délicates
- Constitué à 100 % de matériaux recyclés (sauf les poils)
- Avec tête pivotante flexible et réglable
- Contrefort souple pour amortir et éviter de rayer le mobilier
- S'adapte directement sur les poignées des aspirateurs traîneaux Miele
- Avec des poils naturels pour un nettoyage particulièrement doux

Réf. 11607230 20,99 €*




### Suceur à coussins large
### SPD 20

Pour un nettoyage facile, rapide et en profondeur des meubles capitonnés
- Constitué à 100 % de matériaux recyclés (sauf le ramasse-fils)
- Avec technologie de ramasse-fils en TPE pour des résultats de lavage parfaits
- Fonction auto-nettoyage – aucune fibre/poil ne reste sur la brosse
- S'adapte directement sur les poignées des aspirateurs traîneaux Miele

Réf. 11483910 27,99 €*




### Suceur extra-long
### SFD 10

Pour le nettoyage des interstices profonds
- Avec une longueur de 30 cm, idéal pour les crevasses et interstices longs et étroits
- S'adapte directement sur les poignées des aspirateurs traîneaux Miele
- Convient parfaitement au nettoyage des filtres à peluches des sèche-linge
- Constitué à 100 % de matériaux recyclés

Réf. 11607350 16,99 €*



## Suceur extra-long flexible SFD 20

Pour le nettoyage des zones difficiles d'accès grâce à sa longueur impressionnante
- Longueur de 55 cm, idéal pour interstices difficiles d'accès
- La section centrale flexible se plie pour nettoyer les niches d'encastrement difficiles
- S'adapte directement sur les poignées des aspirateurs traîneaux Miele

Réf. 7252100 19,99 €*



## Brosse pour radiateur SHB 30

Une aide pratique pour nettoyer les endroits difficiles d'accès
- Dépoussiérage rapide des crevasses grâce à sa forme plate
- Très facile à utiliser en combinaison avec tous les suceurs plat de Miele
- Avec des poils synthétiques solides et robustes

Réf. 9660490 27,99 €*



## Suceur pour matelas SMD 10

Pour passer l'aspirateur dans les fentes entre les sommiers et les matelas et entre les coussins des canapés
- Ramasse-fils sur la face inférieure pour enlever les poils
- Structure plate pour les espaces restreints
- S'adapte directement sur les poignées des aspirateurs traîneaux Miele

Réf. 7252280 14,99 €*




## Rallonge de flexible d'aspiration SFS 10

Rallonge flexible du flexible d'aspiration
- Pour un rayon d'exploitation supplémentaire de 1,5 m lors de l'aspiration
- Si nécessaire : tuyau extensible supplémentaire
- Rangement pratique dans l'embout à olive après l'aspiration
- S'insère entre la poignée et le flexible d'aspiration

Réf. 7252210 34,99 €*




## Brosse universelle réglable graduellement SUB 20

Pour nettoyer rapidement et en douceur les surfaces délicates
- Constitué à 100 % de matériaux recyclés (sauf les poils)
- Deux têtes pivotantes à réglage variable
- Contrefort souple pour amortir et éviter de rayer le mobilier
- La haute densité de poils naturels assure un nettoyage en douceur
- S'adapte directement sur les poignées des aspirateurs traîneaux Miele
- Se fixe indistinctement sur la poignée, le tube d'aspiration ou le flexible d'aspiration

Réf. 11607330 39,99 €*



## Poignée Comfort Spotlight SGC 20

Pour un éclairage pratique des zones à nettoyer
- Conception ergonomique pour une manipulation très facile
- Par simple pression sur un bouton : LED pour un éclairage lumineux des coins sombres
- Facile à rééquiper et utile dans de nombreuses situations

Réf. 9385930 61,09 €*

# Filtres d’évacuation d’origine Miele

**Pour capturer la poussière à l’intérieur du sac aspirateur**
Le **système de filtration AirClean de Miele** est composé d’un sac aspirateur d’origine Miele, d’un filtre de protection moteur et d’un filtre d’évacuation d’origine Miele. Ces trois couches de filtration garantissent une capture efficace de la poussière. Après avoir passé l’aspirateur, l’air ambiant est encore plus propre qu’avant et la poussière met plus de temps à se redéposer sur les meubles et les surfaces.
**Cinq types de filtres d’évacuation Miele sont disponibles pour répondre à vos besoins :**



**Filtre AirClean HEPA**
Filtre même les poussières fines et les allergènes, idéal pour les personnes allergiques aux acariens.
> 99,95 % de rétention totale des poussières[1)] de l’aspirateur, classé HEPA 13[3)]



**Filtre Active AirClean**
Réduction considérable des odeurs désagréables[2)]
- Idéal pour les ménages avec des animaux domestiques ou des fumeurs



**Filtre Silence AirClean**
Nette réduction des bruits dus à l’air et au moteur
- Le réducteur de bruit pour les aspirateurs



**Filtre AirClean Plus**
Filtration efficace pour un air ambiant purifié.
- Scelle la poussière à l’intérieur en toute sécurité

**Filtre AirClean**
Filtrage efficace pour les exigences du quotidien.
Une capacité totale > 99,9 % de rétention de la poussière[1)] en association avec le sac aspirateur HyClean et le filtre motorisé




**Recommandations à l'attention des personnes allergiques**

Les personnes allergiques aux acariens devraient opter pour un aspirateur avec filtre HEPA de série et un habillage extérieur spécial très étanche. Ces appareils garantissent que **l'air soufflé est plus propre que l'air ambiant normal.** Grâce à ces propriétés, certains aspirateurs Miele sont recommandés par TÜV Nord aux personnes allergiques. Pour que votre aspirateur conserve une performance élevée de filtration pendant toute sa durée de vie, remplacez régulièrement les filtres HEPA saturés et usés, c'est-à-dire environ une fois par an.




[1] Selon EN 60312-1
[2] Selon DIN EN 13725
[3] Selon EN 1822/2011

# Filtres d’évacuation Miele d’origine

Pour les appareils des séries Complete C2–C3, Compact C1–C2, S4, S5, S6, S8, Guard S1, Guard M1 et Guard L1



**Filtre AirClean HEPA**
**SF HA 50**

Capture les poussières fines et les allergènes en toute sécurité
- Idéal pour les personnes allergiques aux poussières domestiques, capacité de rétention des poussières ≥ 99,95 %
- Classe HEPA 13 selon EN 1822/2011
- Remplacer le filtre une fois par an pour des performances optimales
- Contenu : un filtre

Réf. 9616280 / 12785390 39,99 €*



**Filtre Active AirClean**
**SF AA 50**

Pour une filtration efficace des odeurs désagréables
- Avec filtres à charbon actif : idéal pour propriétaires d’animaux domestiques/fumeurs
- Scelle la poussière à l’intérieur en toute sécurité
- Remplacer le filtre une fois par an pour des performances optimales
- Contenu : un filtre

Réf. 9616110 / 12785350 29,99 €*



**Filtre Silence AirClean**
**SF SA 50**

Le réducteur de bruit pour les aspirateurs
- Pour réduire les bruits dus à l’air et au moteur
- L’air ambiant est plus propre qu’avant l’aspiration
- Remplacer le filtre une fois par an pour des performances optimales
- Contenu : un filtre

Réf. 10781510 / 12785400 29,99 €*

Pour les appareils des séries Complete C1, Classic C1**, Dynamic U1, S2, S300–800 et S7



**Filtre AirClean Plus**
**SF AP 50**

Filtration efficace pour un air ambiant purifié
- Scelle la poussière à l’intérieur en toute sécurité
- L’air ambiant est plus propre qu’avant l’aspiration
- Remplacer le filtre une fois par an pour des performances optimales
- Contenu : un filtre

Réf. 10107860 / 12785360 29,99 €*



**Filtre AirClean HEPA**
**SF HA 30**

Capture les poussières fines et les allergènes en toute sécurité
- Idéal pour les personnes allergiques aux poussières domestiques, capacité de rétention des poussières ≥ 99,95 %
- Classe HEPA 13 selon EN 1822/2011
- Remplacer le filtre une fois par an pour des performances optimales
- Contenu : un filtre

Réf. 9616270 / 12785370 39,99 €*



**Filtre Active AirClean**
**SF AA 30**

Pour une filtration efficace des odeurs désagréables
- Avec filtres à charbon actif : idéal pour propriétaires d’animaux domestiques/fumeurs
- Scelle la poussière à l’intérieur en toute sécurité
- Remplacer le filtre une fois par an pour des performances optimales
- Contenu : un filtre

Réf. 9616080 / 12718090 29,99 €*

Pour les appareils de la série Boost CX1



### Filtre AirClean HEPA SF HA 60

Capture les poussières fines et les allergènes en toute sécurité
- Idéal pour les personnes allergiques aux poussières domestiques, capacité de rétention des poussières ≥ 99,95 %
- Classe HEPA 13 selon EN 1822/2011
- Avec un indicateur de changement de sac timestrip®
- Remplacer le filtre une fois par an pour des performances optimales
- Contenu : un filtre

Réf. 11639210 39,99 €*



### Filtre Hygiène AirClean SF HY 60

Filtration efficace et soignée pour un air ambiant purifié
- Scelle la poussière à l'intérieur en toute sécurité
- L'air ambiant est plus propre qu'avant l'aspiration
- Remplacer le filtre une fois par an pour des performances optimales
- Contenu : un filtre

Réf. 11639240 29,99 €*



### Filtre à poussières fines CX FSF

Pour maintenir la puissance d'aspiration
- Le matériau plissé retient les particules de poussière ultrafines
- Facile à nettoyer à l'eau courante
- Remplacement recommandé tous les trois ans

Réf. 11639250 44,99 €*

Pour tous les aspirateurs traîneaux Miele avec sac (sauf Swing H1 et S1)




### Filtre AirClean SF SAC 20/30

Filtration efficace pour les besoins du quotidien.
- Scelle la poussière à l'intérieur en toute sécurité
- L'air ambiant est plus propre qu'avant l'aspiration
- Remplacer le filtre une fois par an pour des performances optimales
- Deux types de filtres en un à couper à la bonne taille
- Contenu : trois filtres

Réf. 3944711 18,99 €*
1 Pièce = 6,33 €

* Prix conseillé en EUROS, TVA comprise
** Convient uniquement aux modèles Classic C1 à partir du numéro de fabrication 49/

# Sacs aspirateur d’origine Miele

**Pourquoi il est préférable d’utiliser uniquement des sacs aspirateur d’origine Miele**
Pour Miele, il est évident que l’évacuation d’air doit être propre. C’est pourquoi nos sacs aspirateur d’origine Miele se distinguent par un effet filtrant exceptionnel et constituent une nouvelle référence en matière d’entretien des sols.

**Absorption parfaite de la poussière**
Seuls les sacs aspirateur d’origine Miele s’adaptent parfaitement à votre aspirateur Miele, de sorte que la poussière est conduite en toute sécurité jusqu’à l’intérieur du sac. Vous pouvez reconnaître le sac aspirateur approprié à la couleur de sa plaque de support.








**On peut enfin respirer !**
Le système de filtration AirClean Miele comprenant sac aspirateur Miele HyClean Pure et filtre d'évacuation Miele assure un niveau d'hygiène maximum. La pollution générée par les particules fines dans l'air ambiant est considérablement réduite : L'interaction de ces composants assure une filtration de plus de 99,99 % de la poussière fine[1]. Vous pouvez ainsi respirer profondeur et le temps de nettoyage diminue grâce à un nettoyage en profondeur.



**Durable et efficace :**
**Durée de vie accrue de 50 %**
Nos sacs aspirateur HyClean Pure possèdent une durée de vie impressionnante de trois mois en moyenne, soit 50 % de plus que la durée de vie des sacs d'autres fabricants[2]. Cette efficacité exceptionnelle signifie que vous devez changer le sac moins souvent, tandis que votre aspirateur Miele continue de fonctionner au maximum de ses capacités pour un gain de temps et d'argent précieux.

[1] Selon la norme CEI 62885-2 pour l'utilisation d'appareils Miele équipés du système de filtration AirClean
[2] Par rapport à la marque de sacs aspirateurs leader du marché en Allemagne

# Sacs aspirateur Miele d’origine

## CO

Guard M1



### Sacs aspirateur HyClean Pure CO

Meilleure performance de filtration de 99,99 % grâce au système Miele AirClean
- Canalisation du flux d’air 3D brevetée pour une longue durée de vie
- 80 % de matériaux recyclés et excellente performance – unique sur le marché
- Remplacement propre du sac aspirateur grâce à la fermeture hygiénique automatique
- Efficacité maximale lors de l’aspiration avec une puissance faible
- Contenu : quatre sacs à poussière, un filtre d’évacuation

Réf. 12557080 18,99 €*
1 Pièce = 4,75 €



### Sacs aspirateur Hyclean Pure CO Pack XL

Contenu: 8 sacs aspirateur, deux filtres d»évacuation

Réf. 12694900 35,99 €*



### HyClean Pure CO Pack XXL

Contenu : 16 sacs aspirateur, quatre filtres d’évacuation

Réf. 12695230 65,99 €*

## TU

Guard S1
Guard L1



### Sacs aspirateur HyClean Pure TU

Meilleure performance de filtration de 99,99 % grâce au système Miele AirClean
- Canalisation du flux d’air 3D brevetée pour une longue durée de vie
- 80 % de matériaux recyclés et excellente performance – unique sur le marché
- Remplacement propre du sac aspirateur grâce à la fermeture hygiénique automatique
- Efficacité maximale lors de l’aspiration avec une puissance faible
- Contenu : quatre sacs à poussière, un filtre d’évacuation

Réf. 12557060 18,99 €*
1 Pièce = 4,75 €



### Hyclean Pure TU Pack XL

Contenu: 8 sacs aspirateurs, deux filtres d»évacuation

Réf. 12694890 35,99 €*



### HyClean Pure TU Pack XXL

Contenu : 16 sacs aspirateur, quatre filtres d’évacuation

Réf. 12695210 65,99 €*

## GN

| | | |
|---|---|---|
| Complete | C3 | S 8000 – S 8999 S8 |
| Complete | C2 | S 5000 – S 5999 S5 |
| Classic | C1 | S 2000 – S 2999 S2 |
| | | S 800 – S 858 |
| | | S 600 – S 658 |



### Sacs aspirateur HyClean Pure GN

Meilleure performance de filtration de 99,99 % grâce au système Miele AirClean
- Canalisation du flux d'air 3D brevetée pour une longue durée de vie
- 80 % de matériaux recyclés et excellente performance – unique sur le marché
- Remplacement propre du sac aspirateur grâce à la fermeture hygiénique automatique
- Efficacité maximale lors de l'aspiration avec une puissance faible
- Contenu : quatre sacs à poussière, un filtre de protection moteur, un filtre d'évacuation

Réf. 12421170 18,99 €*
1 Pièce = 4,75 €



### Hyclean pure GN Pack XL

Contenu : 8 sacs à poussière, 2 filtres d'évacuation, 2 filtres d'évacuation moteur

Réf. 12497870 35,99 €*



### HyClean Pure GN Pack XXL

Contenu : 16 sacs à poussière, quatre filtres de protection moteur et 4 filtres d'évacuation

Réf. 12498250 65,99 €*

## FJM

| | | |
|---|---|---|
| Compact | C2 | S 6000 – S 6999 S6 |
| Compact | C1 | S 4000 – S 4999 S4 |
| Complete | C1 | S 700 – S 799 |
| | | S 500 – S 578 |
| | | S 300i – S 399 |
| | | S 290 – S 299 |
| | | S 24 – S 256i |



### Sacs aspirateur HyClean Pure FJM

Meilleure performance de filtration de 99,99 % grâce au système Miele AirClean
- Canalisation du flux d'air 3D brevetée pour une longue durée de vie
- 80 % de matériaux recyclés et excellente performance – unique sur le marché
- Remplacement propre du sac aspirateur grâce à la fermeture hygiénique automatique
- Efficacité maximale lors de l'aspiration avec une puissance faible
- Contenu : quatre sacs à poussière, un filtre de protection moteur, un filtre d'évacuation

Réf. 12421180 18,99 €*
1 Pièce = 4,75 €



### Hyclean Pure FJM Pack XL

Contenu : 8 sacs aspirateur, 2 filtres d'évacuation, 2 filtres d'évacuation moteur

Réf. 12498160 35,99 €*



### HyClean Pure FJM Pack XXL

Contenu : 16 sacs aspirateur, quatre filtres de protection moteur et 4 filtres d'évacuation

Réf. 12498260 65,99 €*

* Prix conseillé en EUROS, TVA comprise

# Pour les meilleurs résultats de lavage

## Lessives Miele

**Les lessives et les lave-linge fonctionnent parfaitement ensemble.**
Depuis plus de 125 ans, Miele dispose d'une expertise dans le domaine du soin du linge. Miele développe chaque produit avec passion et savoir-faire, du lave-linge parfait à la lessive adaptée. Nous avons ainsi une vision à 360°. En tant que professionnels, nous coordonnons toutes les pièces du soin du linge. Nous connaissons les étapes du processus de lavage, les propriétés des composants de la lessive et les exigences des différents textiles. Interaction parfaite : Le système de soin Miele pour une fiabilité durable.

Grâce à cette vaste expérience, Miele offre pour chaque vêtement la lessive adaptée : UltraWhite pour le blanc, UltraColor pour les textiles de couleur ou WoolCare pour les fibres naturelles délicates. Chaque type de textile est ainsi nettoyé en profondeur et soigneusement entretenu.

**Une interaction optimale**
Les formules spécialement adaptées aux lave-linge Miele vous offrent des résultats de lavage parfaits et fiables.

En plus des quantités d'eau et des températures parfaitement adaptées des lave-linge Miele, les préconisations de dosage ont été ajustées et testées avec succès afin de vous offrir les meilleurs résultats de lavage possibles.

Vous pouvez ainsi exploiter tout le potentiel de votre lave-linge Miele à tout moment, tout en réduisant considérablement les quantités de dosage de lessive. Et vous protégez aussi l'environnement.

**Pour une plus grande durabilité :**


Le matériau de base des flacons de lessive Miele est composé à 100 % de plastique recyclé.








**Protégez les peaux sensibles**
Les peaux sensibles méritent une protection particulière, même lorsqu'il est question de soin du linge : Nos lessives Sensitive sont donc exemptes de colorants et de parfums, et ne provoquent ainsi aucune allergie. Alors, offrez à votre peau sensible la douceur dont elle a besoin. Cela ne signifie pas que vous devrez renoncer à un soin parfait du linge : Les résultats de lavage sont impeccables.

**Label Cygne Blanc**
**Label de durabilité de nos produits**
Le label Cygne blanc est soumis à des exigences environnementales strictes. Celles-ci concernent l'ensemble du cycle de vie des produits, de la matière première au conditionnement.
Notre lessive UltraColor Sensitive répond pleinement à ces exigences. Nos lessives sont donc sans colorants ni parfums : Elles sont douces pour la peau comme pour l'environnement.

# Lessives d'origine Miele



## Lessive universelle UltraWhite 2,7 kg

Pour des résultats parfaits sur textiles blancs et des couleurs ne se décolorant pas
- Résultat optimal à 20/30/40/60/95 °C
- Un blanc éclatant – grâce à sa formule puissante à l'oxygène actif
- Excellentes propriétés détachantes, même à basse température
- Rendement élevé – pour 42 cycles
- Un soin du linge simplement parfait. Avec Miele.

Réf. 10199770 20,99 €*
(1 KG = 7,77 €)




## Lessive liquide UltraColor 1,5 l

Convient aux vêtements colorés et noirs
- Excellentes propriétés détachantes, même à basse température
- Contient sept enzymes pour une propreté irréprochable
- Color Protect pour une intensité de couleur longue durée
- Bouteilles 100 % en plastique recyclé – plus écologique
- Sans microplastiques et biodégradable
- Pour plus de fraîcheur avec le parfum Miele Aqua

Réf. 11979340 15,99 €*
(1 L = 10,66 €)



## Kit UltraColor UltraWhite Six mois de lessive Miele

Six mois de lessive Miele
- Trois bouteilles UltraColor, 1,5 l pour le linge de couleur
- Un paquet UltraWhite, 1,1 kg pour le linge blanc
- Excellentes propriétés détachantes, même à basse température
- Résultat optimal à 20/30/40/60/95 °C
- Pour un total de 99 cycles

Réf. 12158220 59,95 €*




## UltraColor FloralBoost 1,5 l

Avec un parfum estival et fleuri pour votre linge
- Parfum inspiré d'une promenade dans un champ de fleurs
- OdorFresh pour un nettoyage intensif de la transpiration et des odeurs corporelles
- Excellentes propriétés détachantes, même à basse température
- Color Protect pour une intensité de couleur longue durée
- Bouteilles 100 % en plastique recyclé – plus écologique
- Sans microplastiques et biodégradable

Réf. 12277350 18,99 €*
(1 L = 12,66 €)




## UltraColor Refresh Elixir 1,5 l

Édition limitée contre les odeurs désagréables, pour une propreté irréprochable
- Avec Freshplex™ pour neutraliser les odeurs désagréables
- Contient sept enzymes pour une propreté irréprochable
- Excellentes propriétés détachantes, même à basse température
- Color Protect pour une intensité de couleur longue durée
- Bouteilles 100 % en plastique recyclé – plus écologique
- Un soin du linge simplement parfait. Avec Miele.

Réf. 12138040 18,99 €*
(1 L = 12,66 €)




## Lessive couleurs UltraColor Sensitive 1,5 l

Allie qualité et respect pour la peau
- Sans parfum ni colorant : adaptée pour les peaux sensibles
- Bouteilles 100 % en plastique recyclé – plus écologique
- Sans microplastiques et biodégradable
- Avec formule de protection des couleurs, toujours éclatantes
- Bouteille recyclable. Testée et confirmée par organisme externe

Réf. 11987300 18,99 €*
(1 L = 12,66 €)




## Lessive pour linge délicat WoolCare 1,5 l

Pour la laine, la soie et d'autres linges délicats
- Nettoyage et entretien doux des fibres pour résultats parfaits
- Avec protéines de blé – une cure nourrissante pour vos textiles
- FoamCare – Lavage en douceur grâce au tapis de mousse souple
- Bouteilles 100 % en plastique recyclé – plus écologique
- Sans microplastiques, azurants optiques, ni agents de blanchiment
- Bouteille recyclable. Testée et confirmée par organisme externe

Réf. 11979160 18,99 €*
(1 L = 12,66 €)




## Adoucissant UltraSoft 1,5 l

Pour du linge ultra-doux avec la fraîcheur du parfum Aqua
- Parfum naturel d'une pureté et d'une fraîcheur absolues
- Réduit la formation de faux plis, facilite le repassage du linge
- Bouteilles 100 % en plastique recyclé – plus écologique
- Sans microplastiques et biodégradable
- Empêche la charge électrostatique dans le sèche-linge
- Rendement élevé – pour 50 cycles

Réf. 11986970 11,99 €*
(1 L = 7,32 €)




## Lessive spéciale UltraDark 1,5 l

Pour les textiles noirs et foncés
- Conjugue une performance élevée de nettoyage et une haute protection des fibres
- Color Protect pour une intensité de couleur longue durée
- Action anti-boulochage : empêche vos vêtements de devenir gris
- Contient sept enzymes pour une propreté irréprochable
- Bouteilles 100 % en plastique recyclé – plus écologique
- Rendement élevé – pour 60 cycles

Réf. 11986740 19,99 €*
(1 L = 12,66 €)



## Lessive spéciale Textiles sport 1,5 l

Idéale pour les vêtements de sport et de travail
- Hygiène, propreté et fraîcheur durable
- Conserve le pouvoir respirant des vêtements
- Neutralise les odeurs désagréables
- Nettoie en protégeant les fibres et l'élasticité des vêtements
- Bouteilles 100 % en plastique recyclé – plus écologique
- Bouteille recyclable. Testée et confirmée par organisme externe

Réf. 12111930 19,99 €*
(1 L = 13,33 €)

* Prix conseillé en EUROS, TVA comprise
[1)] Le matériau de base des flacons de lessive Miele est composé à 100 % de plastique recyclé

# UltraPhase 1 et UltraPhase 2

Pour les lave-linge et lave-linge séchants avec TwinDos®

**Des résultats de lavage parfaits**
Miele a révolutionné le soin du linge : Le système à deux phases de Miele lave plus en profondeur et plus propre que les lessives liquides classiques, car ces dernières ne contiennent pas d'agent de blanchiment susceptible de détruire les autres composants.
Grâce au stockage et au dosage séparés d'UltraPhase 1 et 2 de Miele, le système TwinDos® permet d'utiliser un agent de blanchiment. Les substances actives et les enzymes d'UltraPhase 1 détachent la saleté et éliminent les taches, comme l'huile et la graisse, les protéines et l'amidon.

Avec UltraPhase 2, l'agent de blanchiment est dosé au moment opportun du cycle de lavage pour éliminer les taches les plus tenaces, par ex. de café, de thé, de jus de fruits ou de vin rouge.

Le grand avantage de ce principe de dosage est de vous permettre, pour la première fois, de laver parfaitement non seulement les couleurs mais aussi les blancs avec des lessives liquides.

**Une qualité éprouvée**
L'institut Hohenstein a étudié les particularités du système de dosage automatique à 2 phases en combinaison avec les lessives UltraPhase 1 et UltraPhase 2 de Miele. Il a confirmé les excellents résultats de lavage en termes de détachage, le degré de blancheur, l'effet antigrisonnement et la précision du dosage.

CT-692365
HOHENSTEIN
Innovative Technologie
hohenstein.de/vertrauen



Exclusivité Miele **Dosage automatique de la lessive TwinDos®**
Le meilleur système de dosage de lessive liquide par simple pression sur un bouton. Le dosage automatique avec le système TwinDos® s'avère pratique, tout en garantissant une propreté incomparable : UltraPhase 1 et 2 transforme votre appareil en un système de dosage de lessive liquide parfait. Le système TwinDos® dose UltraPhase 1 et 2 au moment adéquat dans le processus de lavage et atteint une efficacité de lavage inégalée. De plus, TwinDos® garantit un dosage tellement précis que les économies de lessive peuvent aller jusqu'à°30°% par rapport à un dosage manuel.



**UltraPhase 1 et 2 – la combinaison gagnante pour votre linge.**

**UltraPhase 1 :**

7 Enzymes — Sept enzymes pour une propreté irréprochable

ColorProtect — Color Protect pour une intensité de couleur longue durée

Aqua — Maintenant avec le parfum frais Miele Aqua

**UltraPhase 2 :**

ActiveOxygen — Oxygène actif pour une élimination douce et efficace des taches

WhiteBoost — WhiteBooster pour un blanc éclatant

OxiCare — OxiCare pour nettoyer en profondeur les textiles et appareils



Pour l'achat d'un lave-linge ou lave-linge séchant avec TwinDos®, quatre cartouches UltraPhase 1 et trois cartouches UltraPhase 2 vous seront offertes**

– l'équivalent de plus de 90 euros en valeur, ce qui vous permet d'économiser plus de six mois de frais de lessive***.

* Selon le rapport d'expertise de l'Öko-Institut e.V. du 06/09/2013 : « Potentiels d'économie grâce au dosage TwinDos® automatique des lave-linge »



## Miele UltraPhase 1 All in Two

Lessive à deux composants pour tous les types de textiles – même la laine et la soie.
- Institut Hohenstein : très doux et performant
- Pour un linge aux couleurs durables et d'un blanc éclatant
- Miele Aqua : une fragrance naturelle et rafraîchissante
- Jusqu'à 30 % de consommation en moins grâce au dosage automatique
- Rendement élevé – 1,4 litre pour 37 cycles
- Pour les lave-linge Miele W2 Nova Edition

Réf. 12694910 15,99 €*
(1 L= 11,42 €)



## Miele UltraPhase 1

Lessive à deux composants pour blanc, couleurs et linge délicat
- Miele Aqua : une fragrance naturelle et rafraîchissante
- Pour des couleurs vives et un linge blanc éclatant
- Color Protect pour une intensité de couleur longue durée
- Jusqu'à 30 % de consommation en moins grâce au dosage automatique
- Rendement élevé – 1,4 litre pour 37 cycles

Réf. 11887240 15,99 €*
(1 L= 11,42 €)



## Miele UltraPhase 1 FloralBoost

Lessive à deux composants pour blanc, couleurs et linge délicat
- OdorFresh pour un nettoyage intensif de la transpiration et des odeurs corporelles
- Parfum inspiré d'une promenade dans un champ de fleurs
- Color Protect pour une intensité de couleur longue durée
- Jusqu'à 30 % de consommation en moins grâce au dosage automatique
- Rendement élevé – 1,4 litre pour 37 cycles

Réf. 12280210 15,99 €*
(1 L= 11,42 €)



## Miele UltraPhase 1 Refresh Elixir

Édition limitée contre les odeurs désagréables, pour une propreté irréprochable
- Avec Freshplex™ pour neutraliser les odeurs désagréables
- Contient sept enzymes pour une propreté irréprochable
- Color Protect pour une intensité de couleur longue durée
- Jusqu'à 30 % de consommation en moins grâce au dosage automatique
- Rendement élevé – pour 37 cycles

Réf. 12080810 15,99 €*
(1 L= 11,42 €)



## Miele UltraPhase 1 et 2 Sensitive

Détergent à deux composants pour le linge blanc et de couleur
- Sans colorant ni parfum – bonne tolérance cutanée
- Avec des composants d'origine végétale
- Excellentes propriétés détachantes, même à basse température
- Rendement élevé – pour 36 cycles (UltraPhase 1) ou 63 charges (UltraPhase 2)

UltraPhase 1 Sensitive 15,99 €*
Réf. 11716850 (1 L= 11,42 €)
UltraPhase 2 Sensitive 15,99 €*
Réf. 11716920 (1 L= 11,42 €)



## Miele UltraPhase 2

UltraPhase 2 universelle adaptée à chaque UltraPhase 1
- Jusqu'à 30 % de consommation en moins grâce au dosage automatique
- Oxygène actif pour une élimination douce et efficace des taches
- OxiCare pour nettoyer en profondeur les textiles et appareils
- WhiteBooster pour un blanc éclatant
- Rendement élevé – 1,4 litre pour 50 cycles

Réf. 12517010 15,99 €*
(1 L= 11,42 €)

* Prix conseillé en EUROS, TVA comprise
** Une cartouche d'UltraPhase 1 et une d'UltraPhase 2 sont fournies avec l'appareil, vous recevrez les autres cartouches en échange du bon d'achat joint
*** Base de calcul : 28 semaines et cinq lavages hebdomadaires

# Capsules

## Le complément idéal des applications spéciales

**Dosage simple – résultats parfaits**
Vous voulez également profiter de résultats de lavage parfaits sur les applications spéciales telles que les lainages ou les vêtements d'extérieur, le tout sans effort supplémentaire ? Les capsules Miele sont la solution.
Ces petites capsules se placent simplement dans le compartiment de l'assouplissant. Le lave-linge dose le contenu des Caps au moment le plus approprié du cycle de lavage, de façon entièrement automatique. Les capsules Miele peuvent également être ouvertes à l'aide de la languette d'ouverture pratique, ce qui permet de les utiliser dans d'autres modèles de lave-linge. Il suffit de verser leur contenu dans le bac à produits.

**Lavage avec la quantité de dosage idéale**
Chaque capsule contient la quantité précise de lessive nécessaire pour un cycle de lavage avec le volume de charge optimal. Il n'est donc pas non plus possible de sous-doser la lessive. Vos vêtements sont toujours lavés en profondeur et traités avec soin, sans gaspiller de lessive.

**Pour une plus grande durabilité :**
100 % Recycled plastic
Le matériau de base des porte-capsules Miele est composé à 100 % de plastique recyclé.




**Conditionnement**
Chaque Cap dispose de son propre coffret, avec trois, six ou neuf capsules selon la fréquence de leur utilisation.

**Pack de lancement**
Pour ceux qui aimeraient découvrir notre large gamme de capsules, nous proposons le coffret Caps Collection de six capsules. Les six capsules Miele contenues dans ce coffret vous permettent de tester les différentes utilisations.



Exclusivité Miele **Dosage précis par capsule CapDosing2)**
Simple et durable : dosage optimal des lessives spéciales, des adoucissants et des additifs grâce à CapDosing.




100 % Recycled plastic¹

**Caps Collection**
**Pack de six – EasyOpen**

Pack d'essai de six paquets
- Caps CottonRepair pour restaurer les fibres des vêtements
- Lessive spéciale pour vêtements en duvet, lainages et vêtements de sport
- Booster avec des propriétés détachantes efficaces
- Adoucissant Aqua pour du linge frais
- Pour six utilisations – utilisable dans tout type de lave-linge

Réf. 12014130 8,79 €*
(Une Cap = 1,46 €)




100 % Recycled plastic¹

**Caps WoolCare**
**Pack de neuf – EasyOpen**

Lessive pour laines et linge délicat
- Formule de soin spéciale à base de protéine de blé
- Technologie de protection des fibres contre le feutrage
- Formule de protection des couleurs pour un lavage en douceur
- Dosage précis et facilité d'utilisation
- Pour neuf utilisations – utilisable dans tout type de lave-linge

Réf. 11485710 9,49 €*
(Une Cap = 1,05 €)




100 % Recycled plastic¹

**Caps UltraDark**
**Pack de neuf – EasyOpen**

Lessive spéciale pour le linge foncé et noir
- Formule de protection des couleurs pour un lavage en douceur
- Action anti-boulochage : empêche vos vêtements de devenir gris
- Dosage précis et facilité d'utilisation
- Préserve l'intensité des couleurs et l'éclat de vos textiles foncés
- Dosage précis et facilité d'utilisation
- Pour neuf charges – convient à tout type de lave-linge

Réf. 11910940 9,49 €*
(Une Cap = 1,05 €)





## Caps d'adoucissant
## Pack de neuf – EasyOpen

Pour un linge fraîchement parfumé
- Une propreté pure et absolue avec une senteur fraîche
- Pour un linge doux et moelleux
- Prévient le chargement électrostatique des vêtements
- Dosage précis et facilité d'utilisation
- Pour neuf charges – convient à tout type de lave-linge

Aqua – Pureté maximale, fraîcheur et propreté en profondeur, réf. 11486030 7,99 €*
Cocoon – Pour des moments de grande détente et confort, réf. 11486080 7,99 €*
Nature : un ponctuation doux parfum aux senteurs de fleurs savamment dosées, réf. 11486060 7,99 €*
(Une Cap = 0,89 €)



## Caps Sport
## Pack de six – EasyOpen

Lessive spéciale pour textiles synthétiques
- L'absorbeur d'odeurs intégré neutralise les odeurs désagréables
- Prévient le chargement électrostatique des vêtements
- Préserve la forme et les propriétés respirantes des textiles synthétiques
- Dosage précis et facilité d'utilisation
- Pour six utilisations – utilisable dans tout type de lave-linge

Réf. 12014050 9,49 €*
(Une Cap = 1,58 €)



## Caps Booster
## Pack de six – EasyOpen

Propriétés détachantes très efficaces
- Technologie enzymatique contre les taches tenaces
- Convient au linge blanc et de couleur
- Pour des résultats de lavage exceptionnels même à basse température
- Dosage précis et facilité d'utilisation
- Pour six utilisations – utilisable dans tout type de lave-linge

Réf. 11648330 9,99 €*
(Une Cap = 1,66 €)



## Caps SilkCare
## Pack de six – EasyOpen

Lessive pour soie et linge délicat
- Produit d'entretien spécial formulé avec des protéines de soie
- Préserve la surface lisse des textiles en soie
- Lavage délicat pour protéger les fibres de soie
- Dosage précis et facilité d'utilisation
- Pour six utilisations – utilisable dans tout type de lave-linge

Réf. 11485770 9,49 €*
(Une Cap = 1,58 €)



## Caps DownCare
## Pack de six – EasyOpen

Lessive spéciale pour duvets
- Conserve l'élasticité et le pouvoir respirant des duvets
- Nettoyage efficace et entretien doux grâce à la lanoline
- Les plumes restent duveteuses et ne se collent pas
- Dosage précis et facilité d'utilisation
- Pour six utilisations – utilisable dans tout type de lave-linge

Réf. 11485980 9,49 €*
(Une Cap = 1,58 €)



## Caps Outdoor
## Pack de six°–°EasyOpen

Lessive spéciale pour les vêtements de travail de qualité
- Protège les fonctions de membrane des vêtements de travail de qualité
- Préserve la forme et les propriétés respirantes des textiles synthétiques
- L'absorbeur d'odeurs intégré neutralise les odeurs désagréables
- Dosage précis et facilité d'utilisation
- Pour six utilisations – utilisable dans tout type de lave-linge

Réf. 12014110 9,49 €*
(Une Cap = 1,58 €)



## Caps ImpraProtect
## Pack de trois – EasyOpen

Imperméabilisant pour vêtements de sport et des vêtements imperméables
- Imperméabilisation efficace pour protéger de l'eau et du vent, et repousser la saleté
- Meilleurs résultats avec un processus final de fixation thermique
- Sans résines fluorocarbonées
- Préserve les propriétés respirantes et l'élasticité des tissus
- Pour trois utilisations – utilisable dans tout type de lave-linge

Réf. 11648250 17,49 €*
(Une Cap = 5,83 €)



## Caps CottonRepair
## Pack de trois – EasyOpen

Lessive spéciale pour textiles en coton
- Ravive visiblement les textiles après un lavage seulement
- Formule spéciale Miele avec la technologie Novozymes
- Élimine les bouloches et ravive l'intensité et l'éclat des couleurs
- Selon le tissu, utiliser au maximum une à deux fois par an
- Pour trois utilisations – utilisable dans tout type de lave-linge

Réf. 11485810 17,49 €*
(Une Cap = 5,83 €)

* Prix conseillé en EUROS, TVA comprise
[1] Le matériau de base des porte-capsules est composé à 100 % de plastique recyclé
[2] EP 2 365 120

**Pour un linge doux et parfumé**
Avec FragranceDos[2)], enveloppez votre linge de votre parfum préféré durant le séchage. À la sortie du sèche-linge, votre linge est doux et sent agréablement bon – sans utiliser d'adoucissant. Pour cela, il vous suffit de choisir vos fragrances préférées dans notre large gamme. Réglez l'intensité du parfum en tournant simplement le flacon. Vous pouvez l'adapter à vos besoins et varier l'intensité selon le programme. Appréciez la volupté d'un linge délicieusement parfumé, exactement comme vous le souhaitez.



**Redécouvrez la fraîcheur absolue**
Nous avons longtemps cherché un partenaire expérimenté qui nous permettrait de donner vie aux parfums que nous imaginions. En collaboration avec Mane, entreprise familiale de Provence, nous avons pu concrétiser nos idées. C'est au cœur de la production historique de parfums que sont créées des fragrances depuis 1871.
Le linge garde ainsi un parfum frais et agréable une fois sec, pour votre plus grand plaisir.



**Flacon DryFresh®**
Tous les vêtements qui n'ont été portés que pendant une courte heure ne doivent pas nécessairement atterrir directement dans le panier de linge.
DryFresh® vous permet de rafraîchir facilement vos vêtements. Les odeurs désagréables sont neutralisées en un rien de temps.

# Flacons de parfum pour sèche-linge

Pour une senteur fraîche, durable et automatique



**Exclusivité Miele** **FragranceDos[1)]**

Le passage à un autre parfum se fait en un tour de main, car deux parfums peuvent être insérés dans le filtre facilement accessible du sèche-linge. Vous pouvez ainsi passer rapidement de l'une à l'autre de vos fragrances préférées et répondre aux différentes préférences (en matière de parfums) des membres de votre foyer. Vous pouvez également combiner DryFresh avec d'autres parfums en même temps et créer votre propre senteur préférée.




## Flacon de parfum Miele 12,5 ml

Pour un parfum agréable
- Intensité du parfum réglable individuellement à tout moment
- Pour un linge frais et parfumé pendant jusqu'à quatre semaines
- Du linge agréablement parfumé sans adoucissant
- Spécialement conçu pour Miele par des spécialistes des parfums en Provence
- Pour les sèche-linge Miele et l'armoire séchante avec FragranceDos
- Pour 50 cycles de séchage ou produit non lancé en France

| | |
|---|---|
| DryFresh – avec Freshplex™ pour neutraliser les odeurs désagréables, réf. 12026880 | 12,99 €* |
| Aqua – la fraîcheur vivifiante d'une brise marine, réf. 12020900 | 12,99 €* |
| Cocoon – apaisant et reposant, réf. 12023450 | 12,99 €* |
| Nature – parfum fleuri dans la rosée du matin, réf. 10234440 | 12,99 €* |




## Set de trois flacons de parfum Miele

Pour un parfum agréable
- Intensité du parfum réglable individuellement à tout moment
- Pour un linge frais et parfumé pendant jusqu'à quatre semaines
- Du linge agréablement parfumé sans adoucissant
- Spécialement conçu pour Miele par des spécialistes des parfums en Provence
- Pour 150 cycles de séchage ou Armoire non lancée en France

| | |
|---|---|
| DryFresh – avec Freshplex™ pour neutraliser les odeurs désagréables, réf. 12026040 | 34,99 €* |
| Aqua – la fraîcheur vivifiante d'une brise marine, réf. 12021590 | 34,99 €* |
| Cocoon – apaisant et reposant, réf. 12023720 | 34,99 €* |
| Nature – parfum fleuri dans la rosée du matin, réf. 11614620 | 34,99 €* |
| Sélection – trois des parfums Miele les plus appréciés (Aqua, Cocoon, Nature), réf. 12033100 | 34,99 €* |

[1)] Brevet : EP 2 431 516
* Prix conseillé en EUROS, TVA comprise




**Parfum anniversaire Limited Edition125**
Le luxueux parfum anniversaire Limited Edition125 allie la sensualité à une élégante note fruitée qui révèle d'autres facettes d'un caractère floral velouté tout en fraîcheur. Découvrez le parfum anniversaire Limited Edition125 dans nos lessives et flacons de parfum Miele en édition limitée.

# Lessive et flacons de parfum Limited Edition125



## Miele UltraPhase 1 Edition125

Limited Edition pour le 125e anniversaire de Miele.
- Une senteur de luxe inspirée de composants de haute qualité
- Contient sept enzymes pour une propreté irréprochable
- Color Protect pour une intensité de couleur longue durée
- Jusqu'à 30 % de consommation en moins grâce au dosage automatique
- Pour lave-linge et lave-linge séchants Miele avec TwinDos

UltraPhase 1 — 15,99 €*
Réf. 12512560 — (1 L= 11,42 €)
UltraPhase 2 — 15,99 €*
Réf. 12517010 — (1 L= 11,42 €)



## Miele UltraPhase 2

UltraPhase 2 universelle adaptée à chaque UltraPhase 1
- Jusqu'à 30 % de consommation en moins grâce au dosage automatique
- Oxygène actif pour une élimination douce et efficace des taches
- OxiCare pour nettoyer en profondeur les textiles et appareils
- WhiteBooster pour un blanc éclatant
- Rendement élevé – 1,4 litre pour 50 charges
- Pour lave-linge et lave-linge séchants Miele avec TwinDos

Réf. 12517010 — 15,99 €* (1 L= 11,42 €)




## UltraColor Edition125 1,5 l

Limited Edition pour le 125e anniversaire de Miele.
- Une senteur de luxe inspirée de composants de haute qualité
- Contient sept enzymes pour une propreté irréprochable
- Excellentes propriétés détachantes, même à basse température
- Color Protect pour une intensité de couleur longue durée
- Bouteilles 100 % en plastique recyclé – plus écologique
- Sans microplastiques et biodégradable

Réf. 12514870 — 18,99 €* (1 L = 12,66 €)



## Flacon de parfum Edition125 12,5 ml

Une expérience olfactive – Limited Edition pour le 125e anniversaire de Miele
- Une senteur de luxe inspirée de composants de haute qualité
- Pour un linge frais et parfumé pendant jusqu'à quatre semaines
- Du linge agréablement parfumé sans adoucissant
- Spécialement conçu pour Miele par des spécialistes des parfums en Provence
- Pour les sèche-linge Miele et l'armoire séchante avec FragranceDos
- Pour 50 cycles de séchage ou Armoire non lancée en France

12,99 €*
Réf. 12518050 — (1 cycle = 0,26€)



## Flacon de parfum Edition125 37,5 ml

Une expérience olfactive – Limited Edition pour le 125e anniversaire de Miele
- Une senteur de luxe inspirée de composants de haute qualité
- Pour un linge frais et parfumé pendant jusqu'à quatre semaines
- Du linge agréablement parfumé sans adoucissant
- Spécialement conçu pour Miele par des spécialistes des parfums en Provence
- Pour les sèche-linge Miele et l'armoire séchante avec FragranceDos
- Pour 150 cycles de séchage ou Armoire non lancée en France

34,99 €*
Réf. 12518310 — (1 cycle = 0,26€)

I have an idea that this may not be correct - please put comments more precisely

# Pour d’excellents résultats de lavage

## Produits chimiques conçus pour les lave-vaisselle Miele

**Un lavage simplement parfait**
De nos jours, les programmes de lave-vaisselle varient considérablement d’un fabricant à l’autre. C’est pourquoi tous les détergents du commerce ne donnent pas les mêmes résultats sur tous les lave-vaisselle. Miele a donc créé ses propres produits de lavage, qui sont spécialement adaptés à ses lave-vaisselle. Ils ont été mis au point et testés dans les laboratoires de Miele en collaboration avec des fournisseurs sélectionnés. Toutes les formules sont parfaitement adaptées à votre lave-vaisselle Miele et à ses programmes spécifiques.

Avec les produits de lavage Miele, vous bénéficiez toujours des performances optimales de votre lave-vaisselle Miele. Et vous protégez aussi l’environnement.

**L’alliance parfaite entre le produit vaisselle et le lave-vaisselle : pour une vaisselle étincelante à chaque lavage.**

**Riedel recommande Miele**
Laver les verres à vin précieux et fragiles au lave-vaisselle ? Avec Miele, aucun problème ! L’alliance unique des fonctionnalités intelligentes de ses appareils et de ses produits de lavage fait de Miele le spécialiste de la protection des verres.
Résultat : Des verres impeccables et étincelants qui n’ont pas besoin d’être essuyés. Même après de nombreux lavages, votre précieuse verrerie conserve son aspect neuf. Dans votre lave-vaisselle Miele, vous pouvez laver sans crainte même vos verres les plus fins et fragiles en utilisant les produits de lavage spécialement développés à cet effet. Riedel, fabricant et créateur de verres à vin, le confirme. Pour le lavage de ses verres (soufflés à la main ou à la machine), Georg Riedel recommande Miele.



Finition étincelante et entretien optimal de vos verres délicats


La meilleure façon de nettoyer parfaitement la vaisselle


Résultats de nettoyage parfaits, même avec des résidus incrustés









**Excellente performance de nettoyage**
Une combinaison idéale : Le programme de lavage QuickPowerWash et les UltraTabs ou PowerDisk parfaitement adaptés permettent d'obtenir en 58 minutes les meilleurs résultats de lavage et de séchage possibles pour de la vaisselle normalement sale. Ces produits de lavage spécialement mis au point se dissolvent en seulement deux à trois minutes. La performance de nettoyage est ainsi assurée dès le début du programme.

**Label Cygne Blanc**
Pour le développement durable et la protection de l'environnement : Le label Cygne Blanc est soumis à des exigences environnementales strictes. Celles-ci concernent l'ensemble du cycle de vie des produits, de la matière première au conditionnement. Nos détergents ECO satisfont également pleinement à ces exigences. Les PowerDisk All in 1 ECO et UltraTabs All in 1 ECO offrent des résultats de nettoyage puissants mais respectueux de l'environnement, avec le type de qualité que l'on attend de Miele.

# Produits de lavage pour lave-vaisselle Miele



## UltraTabs All in 1
## 60 pièces

Pour les meilleurs résultats de lavage dans les lave-vaisselle Miele
- Particulièrement performant grâce à des enzymes spécialement formulées pour le nettoyage de la vaisselle
- Des résultats étincelants, même avec des résidus incrustés
- Pas besoin de l'ouvrir grâce à l'emballage soluble dans l'eau
- Avec plusieurs fonctions, dont le produit de rinçage, le sel régénérant, la protection du verre et QuickPowerWash
- Un lavage simplement parfait. Avec Miele.

Réf. 12737710 — 19,99 €*
(Une Tab = 0,33 €)



## UltraTabs HyClean
## 30 tabs

Tablettes hygiéniques pour les meilleurs résultats de lavage dans les lave-vaisselle Miele
- Élimine 99,9 % de toutes les moisissures, virus et bactéries
- Particulièrement adapté aux personnes allergiques
- Pas besoin de l'ouvrir grâce à l'emballage soluble dans l'eau
- Avec plusieurs fonctions, dont le produit de rinçage, le sel régénérant, la protection du verre et QuickPowerWash
- Un lavage simplement parfait. Avec Miele

Réf. 11347510 — 16,99 €*
(Une Tab = 0,57 €)



## UltraTabs All in 1 ECO
## 60 pièces

Tablettes puissantes mais respectueuses de l'environnement pour une performance de nettoyage exceptionnelle, même à des températures inférieures à 50 °C
- Sans parfum ; sans colorants ni conservateurs
- Avec des composants d'origine végétale
- Excellente biodégradabilité
- Propriétés écologiques certifiées par l'écolabel Cygne Blanc
- Pas besoin de l'ouvrir grâce à l'emballage soluble dans l'eau
- Avec plusieurs fonctions, dont le produit de rinçage, le sel régénérant, la protection du verre et QuickPowerWash
- Sans protection de l'argent

Réf. 11884160 — 19,99 €*
(Une Tab = 0,33 €)



## Poudre de lavage
## 1,4 kg

Pour d'excellents résultats de lavage. Avec aide au dosage intégrée
- Avec oxygène actif pour une propreté irréprochable
- Contient des enzymes spéciales – efficaces même à basses températures
- Avec formule anti-corrosion pour la protection du verre
- Rendement élevé – pour env. 95 lavages
- Un lavage simplement parfait. Avec Miele.

Réf. 10528360 — 20,99 €*
(1 kg = 14,99 €)




## Poudre de lavage
## Recharge 1 kg

Pour des résultats de nettoyage optimaux grâce au dosage individuel de la lessive
- Avec oxygène actif pour une propreté irréprochable
- Contient des enzymes spéciales – efficaces même à basses températures
- Formule anti-corrosion pour le verre
- Rendement élevé – pour env. 70 lavages
- Un lavage simplement parfait. Avec Miele.

Réf. 10528500 — 13,99 €*




## Kit de dosage de
## poudre de lavage

Avec 3,4 kg de détergent en poudre et aide au dosage intégrée
- Contient de l'oxygène actif pour un nettoyage en profondeur
  - Contient des enzymes spéciales – efficaces même à basses températures
- Formule anti-corrosion pour le verre
- Rendement élevé – pour env. 230 lavages
- Un lavage simplement parfait. Avec Miele

Réf. 10528530 — 38,99 €*
(1 kg = 11,47 €)



100 %
Recycled plastic[1]

**Produit de rinçage**
**500 ml**

Un éclat sans pareil pour vos verres
- Facilite le séchage de votre vaisselle
- Avec formule anti-corrosion pour la protection du verre
- Capsule spécialement conçue pour un dosage précis et facile
- Bouteilles 100 % en plastique recyclé – plus écologique

Réf. 11772100 8,99 €*
(1 l = 17,98 €)




**Sel régénérant**
**1,5 kg**

Pour garantir un fonctionnement et des résultats parfaits des lave-vaisselle Miele
- Extra grossier – parfaitement formulé pour les lave-vaisselle Miele
- Protège l'appareil et la vaisselle du dépôt calcaire dangereux
- Un lavage simplement parfait. Avec Miele.

Réf. 10248530 3,49 €*
(1 kg = 2,33 €)

* Prix conseillé en EUROS, TVA comprise
[1)] Le matériau de base des flacons de produit de rinçage est composé à 100 % de plastique recyclé



# Une première mondiale :

## Dosage automatique avec PowerDisk intégré






**Pour une plus grande durabilité :**

100 % Recycled plastic

Le matériau de base des capsules PowerDisk de Miele est composé à 100 % de plastique recyclé.

**Système de nettoyage de qualité supérieure,**
**liberté hors normes !**

Découvrez d'excellents résultats de lavage avec AutoDos : Le premier système de dosage automatique innovant au monde avec PowerDisk intégré, développé par Miele. Nous avons développé nos lave-vaisselle et notre poudre granulée exclusive en tant que système coordonné avec précision. En fonction du programme sélectionné, la poudre granulée contenant des composants spéciaux est dosée automatiquement afin d'obtenir la quantité exacte au bon moment. Il est également possible d'effectuer des dosages répétés dans le cadre d'un programme. Dans le programme Automatic, un capteur mesure le degré de salissure et adapte la quantité de dosage de la lessive en conséquence.

Inutile de penser au détergent à chaque lavage : La technologie de dosage innovante avec PowerDisk contient de la poudre granulée pour 20 cycles de lavage[2] en moyenne, soit environ un mois d'utilisation. Une nouvelle liberté retrouvée. Et profitez davantage encore grâce à la fonction AutoStart* : Une seule programmation suffit, et le premier lave-vaisselle autonome au monde se met en marche automatiquement à l'heure voulue, le jour voulu. Il suffit de garder la porte fermée. Votre quotidien devient plus facile et vous profitez d'un confort inédit.





## PowerDisk All in 1
## 400 g

Détergent pour lave-vaisselle pour un nettoyage supérieur dans les lave-vaisselle avec fonction AutoDos
- Poudre granulée Miele en exclusivité
- Également avec fonction produit de rinçage et sel régénérant pour lave-vaisselle
- Propreté irréprochable grâce à l'oxygène actif
- Dosage automatique pour un mois env. (20 lavages[1])
- Un lavage simplement parfait. Avec Miele.

Réf. 12787360 — 11,99 €* (100 g = 2,99 €*)



## PowerDisk All in 1 ECO
## 400 g

Détergent écologique pour lave-vaisselle avec AutoDos
- Poudre granulée Miele écologique en exclusivité
- Sans parfum ni colorant
- Propreté irréprochable grâce à l'oxygène actif
- Dosage automatique pour un mois env. (20 lavages/ disque)
- Un lavage simplement parfait. Avec Miele

Réf. 11868770 — 11,99 €* (100 g = 2,99 €**)



## PowerDisk All in 1
## Pack de six pièces

Détergents pour lave-vaisselle avec fonction AutoDos. Pack promotionnel.

Réf. 11020110 — 64,99 €* (1 pièce = 8,83 €)



## PowerDisk All in 1 ECO
## Pack de six pièces

Détergent écologique pour lave-vaisselle avec AutoDos. Pack promotionnel.

Réf. 11868960 — 64,99 €* (1 pièce = 8,83 €)

* Prix conseillé en EUROS, TVA comprise
[1] Le matériau de base des capsules PowerDisk est composé à 100 % de plastique recyclé
[2] Dans le programme ECO 50 °C

# Un entretien optimal, pour des années de tranquillité

## Entretien des appareils électroménagers Miele

Les appareils électroménagers Miele se caractérisent par leur perfection, leurs performances élevées et leur design intemporel. Pour entretenir vos appareils Miele de façon optimale, des produits de nettoyage et d'entretien Miele existent. Ces derniers ont été développés et testés dans les laboratoires Miele en collaboration avec des fabricants sélectionnés.

En entretenant vos appareils Miele avec les produits de nettoyage et d'entretien Miele, vous êtes sûr qu'ils ne seront pas endommagés et resteront plus longtemps comme neufs. En outre, le soin apporté à vos appareils vous assure un fonctionnement sans faille durant toute leur durée de vie.

L'entretien optimal de vos appareils Miele



**Lave-vaisselle**
Des résultats parfaits ne peuvent être obtenus que dans des lave-vaisselle hygiéniquement propres. Il est donc important d'éliminer les dépôts graisseux et le dépôt calcaire. Miele propose à cet effet un nettoyant pour machines et un détartrant. Ces produits, spécialement formulés pour les lave-vaisselle Miele, garantissent des résultats de lavage hygiéniques, même sur les anciens appareils.



**Appareils de cuisine encastrables**
Les salissures persistantes sont souvent inévitables lors du travail en cuisine. Pour éliminer complètement la salissure tout en garantissant que les surfaces ne sont pas endommagées et restent plus longtemps comme neuves, il est important de choisir le bon produit de lavage. C'est pourquoi Miele propose des produits d'entretien et de nettoyage spécialement conçus pour vos appareils de cuisine Miele. Grâce à ces produits, le nettoyage en profondeur des appareils devient un jeu d'enfant.



**Lave-linge**
Vous souhaitez que votre lingue soit toujours parfaitement nettoyé dans votre lave-linge Miele ? C'est pourquoi nous vous recommandons de nettoyer votre lave-linge à intervalles réguliers afin qu'il fonctionne parfaitement pendant toute sa durée de vie. Avec les produits de lavage Miele pour lave-linge, les éventuels dépôts sont éliminés sans laisser de traces. Ce traitement garantit les performances de votre appareil.








## Détartrant
## 250 g

Élimine le dépôt calcaire dangereux dans les lave-vaisselle et les lave-linge
- Doux grâce à l'acide citrique naturel
- Respecte les éléments chauffants, le tambour et les autres composants
- Assure des performances optimales – Formule spéciale Miele
- Selon les besoins, utiliser une à trois fois par an
- Un entretien optimal, pour des années de tranquillité

Réf. 10131000 13,99 €*
(1 kg = 55,96 €)



## Produit d'entretien DishClean
## 160 g

Pour une performance optimale de votre lave-vaisselle
- Élimine les odeurs, le calcaire et les dépôts légers
- Maintient l'élasticité du joint de porte et assure une bonne étanchéité
- Protection active par la propreté
- Assure des performances optimales – Formule spéciale Miele
- Un entretien optimal, pour des années de tranquillité

Réf. 11905520 13,99 €*
(1 kg = 87,44 €)



## IntenseClean
## 200 g

Pour une hygiène parfaite du lave-linge et du lave-vaisselle
- Élimine les graisses, bactéries et les odeurs désagréables associées
- Nettoyage de base efficace°–°formulation spéciale Miele
- Garantit des résultats de nettoyage parfaits
- À utiliser une a trois fois par an
- Un entretien optimal, pour des années de tranquillité

Réf. 10716970 13,99 €*
(1 kg = 69,95 €)

# Produits d’entretien pour les appareils électroménagers Miele



## Adoucisseur d’eau 60 tablettes

Double protection fiable contre le dépôt calcaire pour le linge et les lave-linge
- Réduction du dosage de la lessive en cas de lavage avec de l’eau dure
- Moins de résidus de lessive dans le linge
- Moins de produits chimiques dans les eaux usées grâce à une quantité réduite de détergent
- Simple à doser°—°1 tablette par charge
- Un entretien optimal, pour des années de tranquillité

Réf. 10128700 31,99 €*
(Une Tab = 0,53 €*)



## Cartouche TwinDosCare

Détergent pour système de dosage TwinDos
- Pour rincer les lignes de distribution du système TwinDos
- À utiliser avant une longue période d’inactivité (deux°mois min.)
- À utiliser avant de changer de produit
- Assure le fonctionnement optimal du système de dosage automatique
- Rendement élevé — pour quatre à cinq lavages

Réf. 11171420 12,99 €*



## Désodorisant pour lave-vaisselle 4 ml

Pour un parfum agréable dans le lave-vaisselle
- Neutralise les odeurs désagréables grâce à une combinaison de composants
- Parfum frais et agréable de citron et de thé vert
- Facile à fixer sur le panier du lave-vaisselle
- Rendement élevé — pour 60 lavages
- Un entretien optimal, pour des années de tranquillité

Réf. 10118510 4,39 €*



## Pastilles détartrantes Six tablettes

Pour machine à café, four vapeur, FashionMaster, four avec fonction HydraCook
- Élimination complète des dépôts et du dépôt calcaire
- Nettoyage très efficace avec détartrage en douceur
- Une formulation élaborée — une recette spéciale Miele
- Pas de dépôts chimiques après le détartrage
- Un entretien optimal, pour des années de tranquillité

Réf. 10178330 24,99 €*
(Une pièce = 4,16 €)



## Nettoyant pour four 500 ml

Pour les meilleurs résultats de nettoyage et une utilisation sûre
- Ultra-puissant contre les dépôts de graisse sans odeurs désagréables
- Consistance gélifiée pour un nettoyage sans effort
- Temps de maintien court de dix minutes à une heure maximum sans préchauffage
- Convient également pour PerfectClean
- Un entretien optimal, pour des années de tranquillité

Réf. 10162230 16,99 €*
(100 ml = 3,39 €)



## DGClean 250 ml

Pour un nettoyage optimal des fours vapeur combinés
- Ultra-puissant contre les dépôts de graisse sans odeurs désagréables
- Bonne adhésion pour un nettoyage sans effort
- Adhésion parfaite même sur les surfaces verticales
- Sans danger pour la préparation des aliments
- Un entretien optimal, pour des années de tranquillité

Réf. 10172710 20,99 €
(100 ml = 8,39 €)



## Produit nettoyant pour vitrocéramique et acier inoxydable 250 ml

Pour les meilleurs résultats de nettoyage et une utilisation sûre**
- Détache très efficacement les graisses, les salissures par brûlure et les taches d’eau
- Dépose un film anti-salissures sur la surface pour faciliter le nettoyage
- Formule à cristaux fins pour un nettoyage en douceur
- Meilleur produit du marché — vainqueur du test°Saldo en Suisse
- Ne convient pas aux surfaces en inox avec finition CleanSteel Inox antitrace

Réf. 10173120 11,99 €*
(100 ml = 4,79 €)



## SteelCare 250 ml

Produit d’entretien pour des surfaces mates propres
- Élimine efficacement les traces de doigts ou de salissure et les taches
- Le film anti-salissures empêche la surface de se salir à nouveau de manière persistante
- Rendement élevé — pratique et simple à utiliser
- Particulièrement adapté aux surfaces en contact avec les aliments
- Un entretien optimal, pour des années de tranquillité

Réf. 11023350 15,99 €*



## AutoCleaner

Pour le nettoyage entièrement automatique des machines à café Miele
- Élimine efficacement les résidus de l’unité de percolation
- Nettoie également le conduit de lait
- Adapté aux surfaces entrant en contact avec les aliments
- Entièrement sans intervention manuelle
- Les cartouches possèdent une durée de vie d’environ un an

Réf. 10971120 79,99 €*



## Cartouche de détartrage

Pour le détartrage automatique des machines à café Miele
- Élimination complète des dépôts et du dépôt calcaire
- Nettoyage très efficace avec détartrage en douceur
- Entièrement sans intervention manuelle
- Pas de dépôts chimiques après le détartrage
- La durée de vie de la cartouche est d'environ un an

Réf. 10224080 69,99 €*



## Tablettes de nettoyage
## Dix tablettes

Pour les appareils à café, garantit un plaisir du café inégalé
- Pour l'élimination complète des résidus huileux et des dépôts de café
- Nettoyage très efficace et respectueux des matériaux en même temps
- Une formulation élaborée – une recette spéciale Miele
- Un entretien optimal, pour des années de tranquillité

Réf. 10270530 26,99 €*
(Une pièce = 2,70 €)



## Produit de lavage pour conduit de lait
## 100 bâtonnets

Pour un nettoyage hygiénique des conduits de lait dans les machines à café
Nettoyage très efficace et respectueux des appareils en même temps
- Des bâtonnets contenant les portions nécessaires facilitent le dosage
- Élimine complètement les protéines de lait et les graisses
- Une formulation élaborée – une recette spéciale Miele
- Un entretien optimal, pour des années de tranquillité

Réf. 10180270 25,99 €*
(Une pièce = 0.26 €)



## MicroCloth HyClean
## Un chiffon

Pour un entretien optimal de toutes les surfaces des appareils Miele
- Chiffon antibactérien multi-usages
- Conserve son parfum frais même lorsqu'il est mouillé
- Extrêmement durable et résistant
- S'utilise sec ou humide, avec ou sans produit nettoyant
- Un entretien optimal, pour des années de tranquillité

Réf. 11325970 11,99 €*



## Chiffon microfibre multi-usages
## Un chiffon

Pour les meilleurs résultats de nettoyage et une utilisation sûre
- Extrêmement résistant à la déchirure et à l'usure
- Haute performance de nettoyage grâce aux microfibres tissées très finement
- S'utilise sec ou humide, avec ou sans produit nettoyant
- Lavable jusqu'à 500 fois à 60 °C
- Un entretien optimal, pour des années de tranquillité

Réf. 7006550 9,99 €*



## Kit MicroCloth
## Trois chiffons

Pour un entretien optimal de toutes les surfaces des appareils Miele
- Contient un chiffon universel, un chiffon à verre et un chiffon de polissage
- Extrêmement résistant à la déchirure et à l'usure
- Excellente performance de nettoyage grâce aux microfibres finement tissées
- S'utilise sec ou humide, avec ou sans produit nettoyant
- Un entretien optimal, pour des années de tranquillité

Réf. 10159570 16,99 €*



## HydroCleaner
## Set de quatre bouteilles

Détergent pour fonction d'auto-nettoyage HydroClean pour fours vapeur combiné
- Nettoyage automatique et efficace de l'enceinte
- Élimination en profondeur des restes de nourriture brûlés
- Portée du kit : env. un an
- Qualité alimentaire et préservation des matériaux
- Biodégradable et sans microplastique
- Un entretien optimal, pour des années de tranquillité

Réf. 12105400 59,99 €*
(1 Litre = 119,98 €)



## Grattoir

Pour les tables de cuisson en vitrocéramique
- Pour éliminer sans effort les résidus de nourriture séchés
- Pas d'endommagement des surfaces

Réf. 1065471 13,00 €*

## Lames de rechange
## Dix lames

Pour grattoir
- À utiliser uniquement avec les raclettes Miele pour le nettoyage des tables de cuisson vitrocéramiques

Réf. 4380630 8,00 €*

* Prix conseillé en EUROS, TVA comprise

**Miele Experience Center Paris Rive gauche**
30 rue du Bac
75007 Paris
Horaires d'ouverture :
le lundi de 14h à 19h et du mardi
au samedi de 10h à 19h.

**Miele Experience Center Paris Rive droite**
55 boulevard Malesherbes
75008 Paris
Horaires d'ouverture :
le lundi de 14h à 19h et du mardi
au samedi de 10h à 19h.

**Miele Experience Center Nice**
Centre commercial CAP 3000
317 Avenue Eugène Donadei
06 700 Saint laurent du var
Horaires d'ouverture :
le lundi de 14h à 19h et du mardi
au samedi de 10h à 19h.
Parking à disposition

**Miele Experience Center Toulouse**
10 rue Croix Baragnon
31 000 Toulouse
Métro Esquirol - Parking Esquirol
le lundi de 14h à 19h et du mardi
au samedi de 10h à 19h.

**Miele France SAS**
9 ave. Albert Einstein – Z.I. le Coudray
93151 - Le Blanc-Mesnil CEDEX
R.C.S Bobigny B 708 203 088




## Internet
**contact@miele-support.fr**
**www.miele.fr**

## La ligne Consommateurs
Conseils, SAV, accessoires et pièces détachées
**09 74 50 1000**
Appel non surtaxé

## Pièces détachées et accessoires
Réservé aux professionnels
**pieces@miele-support.fr**

## Support technique revendeur
**Tél. : 01 49 39 44 88**
E-mail : support.technique@miele.fr

Photos non contractuelles

Protection active de l'environnement :
Le papier de ce prospectus est 100 % blanchi sans chlore.

© Miele & Cie. KG, Gütersloh/Réf. x xxx xxx/Sous réserve de modifications (xx)/xx/xx