

COLLECTION 2025 - 2026

PRIX APPLICABLES AU 1ER JUILLET 2025

smeg
design & technologie

Smalterie Metallurgiche Emiliane Guastalla

Un électroménager design qui naît de la collaboration avec des architectes mondialement reconnus.
Excellente expression du "Made in Italy", les produits Smeg, soignés dans les moindres détails, conjuguent performance et style.

Smeg allie technologie et design.

Qualité Premium et Design

SOMMAIRE



Fours **6**
Fours compacts **40**
Micro-ondes **48**
Cellules **56**
Machines à café **58**
Tiroirs **60**
Accessoires en option **64**
Schémas d'encastrement **66**



Tables induction **70**
Tables avec hotte **90**
Tables mixtes **98**
Tables vitrocéramiques **102**
Tables gaz **106**
Accessoires en option **126**
Schémas d'encastrement **130**



Pianos de cuisson **138**
Tableau récapitulatif des accessoires coordonnés **174**
Accessoires en option **176**
Schémas d'encastrement **182**



Lavante-séchante **296**
Lave-linge **298**
Sèche-linge **300**
Accessoires en option **301**
Schémas d'encastrement **301**



Éviers **302**
Tableau récapitulatif des meubles sous-évier **328**
Mitigeurs **330**
Accessoires en option **337**
Schémas d'encastrement **338**



Ustensiles de cuisson **348**
Blocs de couteaux **354**
Bouilloires sifflantes **356**



Hottes **188**
Accessoires en option **216**
Schémas d'encastrement **218**



Réfrigérateurs et Congélateurs **224**
Minibars **244**
Caves à vin **260**
Schémas d'encastrement **268**



Lave-vaisselle **274**
Accessoires en option **292**
Schémas d'encastrement **292**



Petits électroménagers **358**
Cuisson **360**
Préparation culinaire **362**
Petit-déjeuner **369**
Café **374**
Traitement de l'eau **385**
Accessoires en option **386**

CONSULTEZ LA VERSION DIGITALE* DU CATALOGUE

COLLECTION

**Actualisée plusieurs fois par an en fonction de l'évolution des collections et de l'intégration de nouveautés*

SMEG ET DOLCE&GABBANA

Smeg et Dolce&Gabbana unissent leurs âmes artistiques, donnant vie à des projets « Made in Italy » uniques et originaux, pour découvrir les couleurs et la beauté de la Sicile. Une collaboration révolutionnaire qui a créé une nouvelle perception des appareils de gros et de petit électroménager, qui ne sont plus de simples produits, mais de véritables œuvres d'art. Ces collections ont été créées par Smeg, avec le design de Matteo Bazzicalupo et Raffaella Mangiarotti (deepdesign) et la créativité inimitable de Dolce&Gabbana.



SICILY IS MY LOVE

Des toasters, presse-agrumes, blenders et robots sur socle sont ainsi décorés avec des citrons d'or, des agrumes ou des figues de Barbarie qui représentent quelques-unes des décorations typiques siciliennes, encadrées par des motifs géométriques triangulaires appelés « Crocchi ». On retrouve également de délicats motifs floraux inspirés par les côtes et les paysages du Sud de l'Italie, ainsi que des images fascinantes du Mont Etna entouré par des frises ornementales, des ruines pittoresques du temple Grec de Castor et Pollux dans la vallée des Temples, de la Trinacria et des arabesques colorées, motifs similaires à des feuilles d'acanthe stylisées.



BLU MEDITERRANEO

La gamme de produits dédiés aux univers du café et du petit-déjeuner arbore de vives décorations bleues et blanches : un éloge aux couleurs de la mer et du ciel qui se rencontrent dans une danse de formes et d'illustrations. Tous les produits sont fabriqués à l'échelle industrielle grâce à un processus de reproduction artistique de la décoration, à partir d'un prototype initial peint des mains expertes d'artistes-artisans. La gamme complète se pare des couleurs de la collection Blu Mediterraneo en conservant les formes rondes iconiques qui caractérisent l'inspiration rétro de Smeg.





DIVINA CUCINA

Divina Cucina est un hommage aux racines de l'Italie, à ses traditions et à ses fêtes populaires sous la forme d'un centre de cuisson et d'une hotte avec un réfrigérateur FAB28 ou FAB5 coordonné, rendu unique par des couleurs audacieuses et une intensité narrative. La collection est présentée en deux variantes : la première est caractérisée par des représentations inspirées du théâtre de marionnettes sicilien et de la charrette traditionnelle peinte à la main, où les tons dominants sont le rouge feu et l'orange, la seconde par un imprimé majolique dans les tons bleu et blanc.

GROS ÉLECTROMÉNAGER

CARRETTO SICILIANO



TR90DGC9
Page 158

KT90DGC
Page 205

FAB28RDGC6
Page 240

FAB5RDGC6
Page 244

BLU MEDITERRANEO



TR90DGME9
Page 158

KT90DGME
Page 205

FAB28RDGME6
Page 240

FAB5RDGME6
Page 244

PETIT ÉLECTROMÉNAGER

SICILY IS MY LOVE



TSF01DGEU
Page 370

CJF01DGEU
Page 369



BLF01DGEU
Page 366

SMF03DGEU
Page 362

BLU MEDITERRANEO



TSF01DGBEU
Page 370

CJF01DGBEU
Page 369



MFF01DGBEU
Page 383

ECF02DGBEU
Page 376

CGF01DGBEU
Page 374

L'EXCELLENCE DU "MADE IN ITALY"

Conçus et fabriqués en Italie, un pays aux spécialités culinaires et au savoir-faire d'ingénierie reconnu dans le monde entier, les fours Smeg ont évolué grâce aux travaux de recherche et de développement. Les connaissances italiennes fusionnent les meilleurs matériaux de qualité pour créer des appareils au design exclusif offrant une performance optimale.

Retrouvez le tableau récapitulatif des esthétiques coordonnées en flashant directement le QR Code associé.



UNE LARGE GAMME D'AFFICHEURS

Afficheur	Descriptif	Dolce Stil Novo	Linéa	Classica	Elementi	Victoria
TFT "VivoScreen" Max 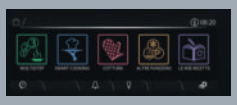	Les fours haut de gamme sont encore plus simples et intuitifs, grâce à l'**afficheur tactile** "VivoScreen" Max de 6,3'' qui propose de nouvelles fonctions pour préparer vos plats avec les résultats de grands chefs.	●	●			
TFT "VivoScreen" 	Les fours haut de gamme sont encore plus simples et intuitifs, grâce à l'**afficheur tactile** "VivoScreen" de 4,3'' qui propose de nouvelles fonctions pour préparer vos plats avec les résultats de grands chefs.	●				
LCD "EvoScreen" 	L'afficheur LCD "Evoscreen" possède une surface visuelle 40% plus grande que son prédécesseur, pour une augmentation des informations sur les modes de cuisson. Les **touches tactiles**, les icônes en couleur et la luminosité réglable permettent une facilité d'utilisation indéniable.	●	●	●		●
LCD "CompactScreen" 	La gamme avec afficheur LCD "CompactScreen" combine la sécurité de l'approche traditionnelle avec des **manettes** et l'avantage de programmer ses recettes par l'intermédiaire de menus simples et rapides.		●	●	● ●	
LED "DigiScreen" 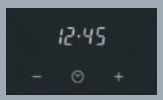	L'afficheur le plus basique de la gamme avec des **boutons tactiles** "+ et -", qui permettent de régler les fonctions de cuisson temporisée ou programmée, l'heure, etc.		●		● ●	●
Manettes 	Tradition oblige, la manette reste l'objet rassurant pour faire fonctionner un appareil. Les symboles à côté des fonctions permettront une lecture rapide et une manipulation facile.			●	● ●	●

UNE CAVITÉ PREMIUM

Smeg présente sa cavité Premium performante et facile à nettoyer grâce à ses coins arrondis et sa base entièrement lisse.



CAVITÉ RENOUVELÉE

La refonte du fond de la cavité à travers une entrée d'air à 360°C garantit une cuisson sur plusieurs niveaux simultanément et une réduction des temps de cuisson. Sa performance se mesure également à travers un préchauffage encore plus rapide, une meilleure homogénéité de cuisson et une consommation énergétique réduite. Le nouveau design des panneaux latéraux, quant à lui, est conçu pour faciliter l'insertion et l'extraction des lèchefrites dans le four.





SONDE DE CUISSON

La sonde de cuisson est un outil qui permet de mesurer la température au cœur des aliments pour assurer une cuisson parfaite de la viande, mais également pour la pâtisserie, les terrines ou bien le foie gras. Le four s'arrête automatiquement dès que la température est atteinte pour un confort d'utilisation optimal. Elle existe en 1 ou 3 points de détection de température pour une cuisson encore plus précise.

PORTE AVEC OUVERTURE ET FERMETURE DOUCE

Avec le dispositif Soft Close, appliqué aux nouvelles charnières, la porte du four s'ouvre et se ferme de manière douce et silencieuse, quelle que soit la force exercée, selon les modèles.

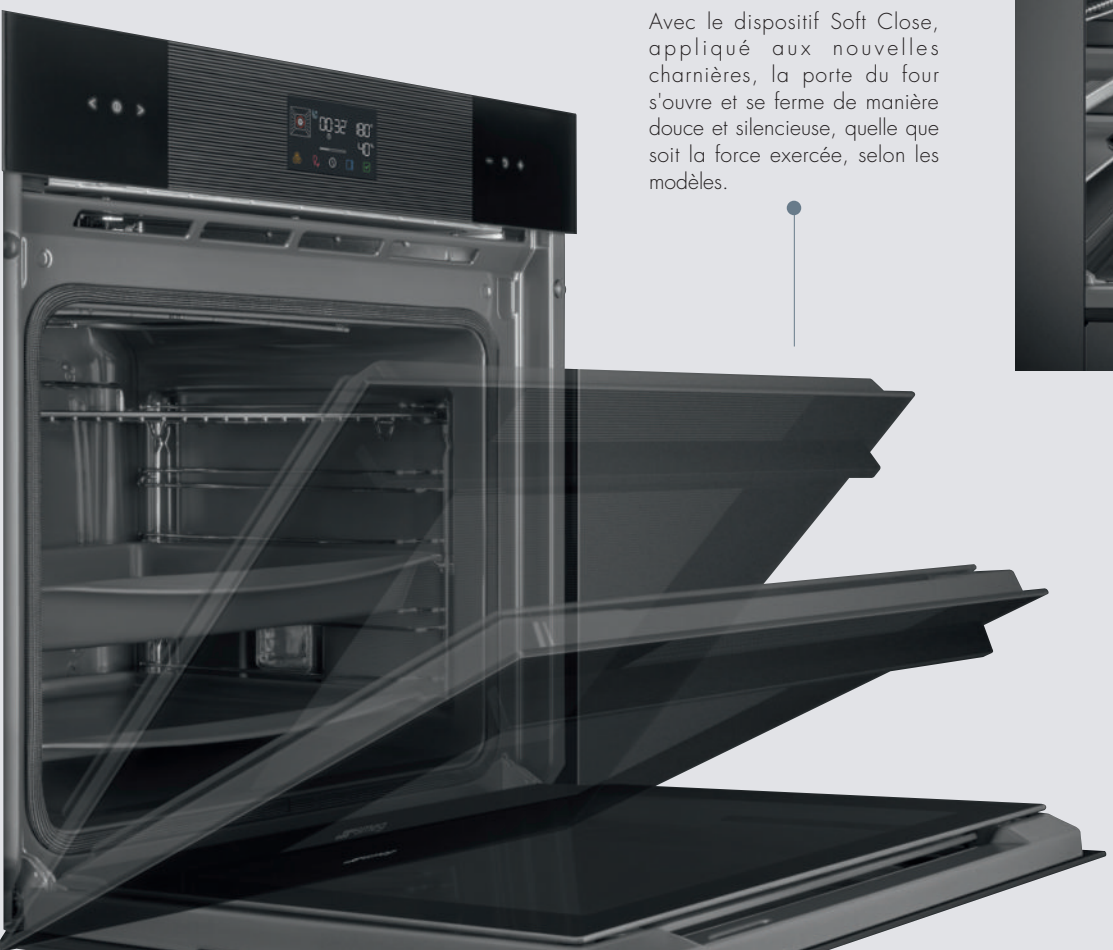



VITRE INTERNE DÉMONTABLE

Le système Premium permet le retrait facile, silencieux et en douceur de la vitre du four pour un nettoyage complet. Il est présent pour tous les fours de la gamme "Galileo" référencés SO (sauf pour les fours Omnichef et combinés micro-ondes) et les fours pyrolyse 60 cm référencés SFP.

LA RÉVOLUTION "GALILEO"

TECHNOLOGIE MULTICUISSON

Une innovation qui permet de combiner jusqu'à **trois types de cuisson** (cuisson **Traditionnelle**, **Vapeur** et **Micro-ondes**) et d'obtenir le meilleur de chacune d'elles grâce à la présence d'algorithmes professionnels qui permettent de **gagner jusqu'à 70% de temps de cuisson**. Avec « Galileo », la cuisine devient plus intelligente, plus rapide et plus durable.



FOUR CLASSIQUE



CUISSON SAINE



CUISSON RAPIDE



ALGORITHMES PROFESSIONNELS

Disponible en 5 nouvelles catégories de fours qui combinent jusqu'à 3 typologies de cuisson.

OMNICHEF
LA COMBINAISON PARFAITE
ENTRE LA CUISSON TRADITIONNELLE,
À LA VAPEUR ET AU MICRO-ONDES

STEAMONE
FOURS TRADITIONNELS
ET VAPEUR,
JUSQU'À 40% DE VAPEUR

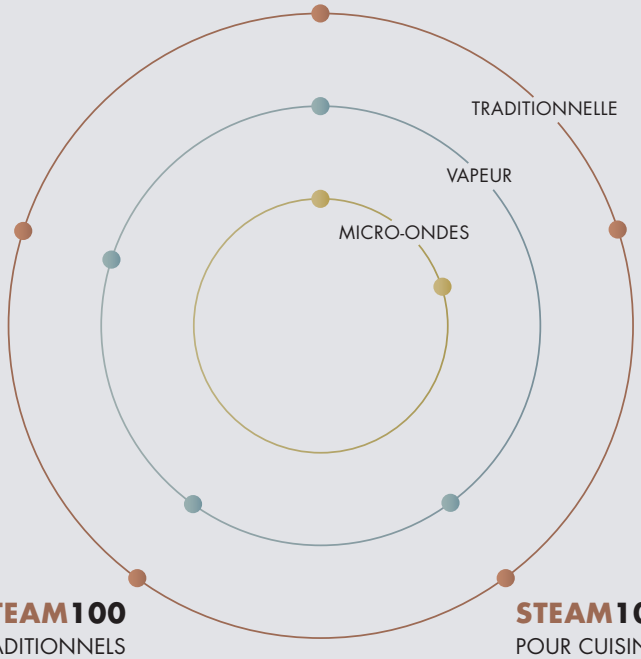

SPEEDWAVEXL
FOURS
TRADITIONNELS
ET MICRO-ONDES
INTELLIGENTS ET XL

STEAM100
FOURS TRADITIONNELS
ET VAPEUR,
JUSQU'À 100% DE VAPEUR

STEAM100 PRO
POUR CUISINER À LA MAISON
COMME DANS UNE CUISINE
PROFESSIONNELLE

RESPECT DE L'ENVIRONNEMENT

Consciente de l'importance de respecter ses consommateurs et engagée dans le développement durable, Smeg mène depuis de nombreuses années des politiques visant à améliorer constamment les valeurs liées à la durabilité environnementale.
Une efficacité A++, **des économies d'énergie jusqu'à 25%** par rapport aux modèles traditionnels et un impact environnemental réduit. Avec Galileo, la cuisine devient plus intelligente et plus durable.

GAMME "GALILEO" *(1/3)*

FOURS MULTITECH

OMNICHEF

ESTHÉTIQUE	RÉFÉRENCE	VERSION	CATÉGORIE	PAGE
Dolce Stil Novo	SO6606WAPNR	Noir Brillant, Finition Cuivre	60 cm	14
Linéa	SO6106WAPB3	Noir Intense	60 cm	21
Dolce Stil Novo	SO4606WAPNR	Noir Brillant, Finition Cuivre	Compact 45 cm	40

FOURS COMBINÉS VAPEUR

STEAM100PRO

ESTHÉTIQUE	RÉFÉRENCE	VERSION	CATÉGORIE	PAGE
Dolce Stil Novo	SO6604S4PNR	Noir Brillant, Finition Cuivre	60 cm	16
Dolce Stil Novo	SO4604S4PNR	Noir Brillant, Finition Cuivre	Compact 45 cm	41

STEAM100

ESTHÉTIQUE	RÉFÉRENCE	VERSION	CATÉGORIE	PAGE
Linéa	SO6102S3PB3	Noir Intense	60 cm	22
Classica	SO6302S3PX	Inox Anti-trace	60 cm	31
Linéa	SO4102S3B3	Noir Intense	Compact 45 cm	42
Classica	SO4302S3X	Inox Anti-trace	Compact 45 cm	44



FOUR **SO6606WAPNR** | CAVE À VIN **CVI629NR3** | TABLE DE CUISSON **PM6954R** | FAITOUT **CSF2412CRM** | MITIGEUR **MID6DKX**

GAMME “GALILEO” *(2/3)*

FOURS COMBINÉS VAPEUR (SUITE)

STEAMONE ●● PYROLYSE

ESTHÉTIQUE	ESTHÉTIQUE	VERSION	CATÉGORIE	PAGE
Dolce Stil Novo	SOP6604S2PNR	Noir Brillant, Finition Cuivre	60 cm	16
Linéa	SOP6102S2PB3	Noir Intense	60 cm	22
Linéa	SOP6101S2B3	Noir Intense	60 cm	23
Linéa	SO6101S2B3	Noir Intense	60 cm	23
Classica	SOP6302S2PN	Noir Mat	60 cm	31
Classica	SOP6301S2X	Inox Anti-trace	60 cm	31
Elementi	SOP6401S2B	Noir Brillant	60 cm	34
Victoria	SOP6902S2PN	Noir Brillant	60 cm	37
Victoria	SOP6902S2PP	Crème	60 cm	37
Victoria	SOP6902S2PX	Inox Anti-trace	60 cm	37

FOURS COMBINÉS MICRO-ONDES

SPEEDWAVEXL ●●

ESTHÉTIQUE	RÉFÉRENCE	VERSION	CATÉGORIE	PAGE
Linéa	SO6102M2B3	Noir Intense	60 cm	24
Classica	SO6302M2N	Noir Mat	60 cm	32
Classica	SO6302M2X	Inox Anti-trace	60 cm	32

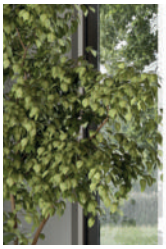





FOUR **SO6302M2X** | FOUR COMPACT **SO4301M1X** | TIROIR **CPR315X** | FAITOUT **CSF2412CRM**

GAMME "GALILEO" *(3/3)*

FOURS TRADITIONNELS

ESTHÉTIQUE	RÉFÉRENCE	VERSION	CATÉGORIE	PAGE
Dolce Stil Novo	SOP6604TPNR	Noir Brillant, Finition Cuivre	60 cm	18
Dolce Stil Novo	SOP6602TNR	Noir Brillant, Finition Cuivre	60 cm	18
Linéa	SOP6102TB3	Noir Intense	60 cm	26
Victoria	SOP6900TN	Noir Brillant	60 cm	38
Victoria	SOP6900TP	Crème	60 cm	38
Victoria	SOP6900TX	Inox Anti-trace	60 cm	38

FOURS COMBINÉS MICRO-ONDES ET MICRO-ONDES GRIL

ESTHÉTIQUE	RÉFÉRENCE	VERSION	CATÉGORIE	PAGE
Dolce Stil Novo	SO4604M2PNR	Noir Brillant, Finition Cuivre	Compact 45 cm	41
Dolce Stil Novo	SO4602M1NR	Noir Brillant, Finition Cuivre	Compact 45 cm	41
Linéa	SO4102M1B3	Gris Neptune	Compact 45 cm	43
Linéa	SO4101M1B3	Noir Intense	Compact 45 cm	43
Linéa	SO4101M0B3	Noir Intense	Compact 45 cm	43
Classica	SO4301M1X	Inox Anti-trace	Compact 45 cm	44
Classica	SO4301M0N	Noir Mat	Compact 45 cm	44
Classica	SO4301M0X	Inox Anti-trace	Compact 45 cm	44
Victoria	SO4902M1N	Noir Brillant	Compact 45 cm	46
Victoria	SO4902M1P	Crème	Compact 45 cm	46
Victoria	SO4902M1X	Inox Anti-trace	Compact 45 cm	46



SFPR9604TNR1 — SMEG ELITE

Noir brillant avec Verre Noir Eclipse, Finition Cuivre | 2999 €

TYPOLOGIE
- **Hauteur réduite 48 cm**
- Mode de cuisson Chaleur Tournante
- Système de nettoyage **Pyrolyse**

COMMANDES
- Afficheur TFT **"VivoScreen"**
- Commandes complètement tactiles évoluées

FONCTIONS
- 10 fonctions de cuisson
- 6 fonctions supplémentaires
- Smart Cooking avec **48 programmes automatiques**
- 64 recettes personnalisables

OPTIONS
- Programmation début et fin de cuisson
- Préchauffage rapide et **Instant Go**

TECHNOLOGIE
- 4 niveaux de cuisson
- **2 turbines** avec résistances circulaires
- Éclairage 2 halogènes
- Cavité émaillée de 85 litres nets et 100 litres brut
- Porte froide avec **fermeture douce**
- Porte intérieure plein verre démontable

ACCESSOIRES INCLUS
- **1 kit rails télescopiques à sortie totale**
- 1 grille et 1 lèchefrite émaillée (P 40 mm) avec grille intégrée

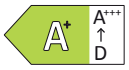

DISPONIBILITÉ SEPTEMBRE 2025

MAXI CAVITE PYROLYSE

Le four Dolce Stil Novo avec une très grande cavité de 85 litres nets permet l'utilisation de plats de grandes dimensions. Elle se distingue par sa géométrie avec des bords arrondis et des parois lisses, sans vis, qui assure une isolation thermique optimale permettant d'atteindre la classe A+.
La facilité de nettoyage est d'un des critères les plus importants dans le choix d'un four, d'autant plus lorsque l'on choisit une très grande cavité. Ce four est doté de la fonction pyrolyse, un nettoyage automatique qui s'effectue par combustion des résidus à 500°C. Les restes de graisse sont carbonisés et transformés en poussière.

SCHÉMAS TECHNIQUES PAGE 66



FOUR **SFPR9604TNR1** | TABLE INDUCTION **SIM6964R** | SAUTEUSE **DPF2812CRM**

NIVEAUX DE VAPEUR : 20% - 100%
MICRO-ONDES INVERTER



SO6606WAPNR SMEG ELITE

Noir brillant avec Verre Noir Eclipse,
Finition Cuivre | 4299 €

TYPOLOGIE
- Cavité premium, **Omnichef** avec **Wi-Fi**
- **Mode de cuisson Multiple**

(Traditionnel + Vapeur + Micro-ondes)
- Système de nettoyage **Vapor Clean**

COMMANDES
- Afficheur TFT **"VivoScreen" Max**
- Commandes complètement tactiles évoluées

FONCTIONS
- 26 fonctions de cuisson dont **Fonction Multitech**, 5 fonctions de cuisson avec injection de vapeur, 5 fonctions de cuisson avec technologie de vapeur intégrale et 5 fonctions micro-ondes et combiné micro-ondes
- 9 fonctions supplémentaires
- Smart Cooking avec **150 programmes auto.**
- 10 recettes personnalisables

OPTIONS
- Programmation début et fin de cuisson
- **Cuissons enchaînées** (jusqu'à 3 étapes)
- **SameTime** et **Cuisson DeltaT**
- Préchauffage rapide et **Instant Go**

TECHNOLOGIE
- 5 niveaux de cuisson
- **Éclairage 2 LED multi-niveaux**
- Cavité émaillée de 68 litres nets et 79 litres brut
- Porte froide avec **ouverture et fermeture douce**
- Porte intérieure plein verre
- Micro-ondes avec technologie **Inverter** et **Antenne tournante**
- Puissance micro-ondes : 900 W
- Générateur de vapeur (3 niveaux + mode manuel)
- **Chargement de l'eau automatique** (Fill & Hide 2)
- Capacité du réservoir : **2 litres**

ACCESSOIRES INCLUS
- **1 kit rails télescopiques à sortie totale**
- **Sonde de cuisson 3 points**
- 2 grilles de luxe en inox, 1 lèchefrite (P 50 mm) avec grille intégrée, 1 lèchefrite en inox et 1 lèchefrite perforée en inox (P 40 mm)





FOUR **SO6606WAPNR** | CAVE À VIN **CVI621NR3** | MACHINE À CAFÉ **CMS4604NR** | TIROIRS **CPRT615NR**

SCHÉMAS TECHNIQUES PAGE 66

FOURS OMNICHEF

LA LIGNE DE FOURS QUI COMBINE LA CUISSON TRADITIONNELLE, LA VAPEUR ET LE MICRO-ONDES EN MÊME TEMPS



TECHNOLOGIE MULTICUISSON

Tirez le meilleur parti des 3 technologies en un seul produit : plus de croustillant avec la cuisson traditionnelle, une meilleure préservation des saveurs et des vitamines grâce à la vapeur, une rapidité et une commodité à l'aide des micro-ondes.



DES POSSIBILITÉS INFINIES

Sept combinaisons de cuisson pour vous offrir de multiples possibilités en cuisine et expérimenter facilement vos recettes préférées.



ÉCONOMIE DE TEMPS

Grâce à la combinaison des trois méthodes de cuisson, vous pouvez gagner jusqu'à **70% de temps de cuisson** par rapport à la cuisson traditionnelle seule, sans sacrifier la qualité.

FONCTION MULTITECH

Cette fonction permet de rassembler dans une seule et même cuisson : les cuissons traditionnelles, à la vapeur et au micro-ondes, réduisant considérablement les temps de préparation, et permettant de conserver les nutriments des aliments inaltérés pour garantir des résultats professionnels. Cette fonction permet de cuire un poulet d'environ 1,2 kg en 30 min, grâce à la vitesse due à l'ajout de micro-ondes (300 W), sans renoncer à la qualité de la viande cuisinée en chaleur statique avec l'aide de la vapeur (40%).



FONCTION MULTISTEP

Grâce à cette fonction, vos plats seront cuits en utilisant au mieux la cuisson traditionnelle, la cuisson à la vapeur et la cuisson au micro-ondes, avec la mise en séquence de plusieurs fonctions pour utiliser jusqu'aux 3 typologies de cuisson. La première cuisson permettra de préserver le goût de vos aliments en leur donnant le côté croquant ; la seconde, par une cuisson plus délicate et saine, conservera la partie tendre et leur côté moelleux ; la troisième réduira le temps de préparation.



FONCTION SAMETIME

Une fonction qui vous permet de préparer plusieurs aliments en même temps pour composer un seul plat. Le four signale quand il est temps d'enfourner les différents ingrédients.

FONCTION CUISSON DELTAT

La cuisson DeltaT est une cuisson basse température avec l'utilisation de la sonde de cuisson. Le four règle automatiquement la température de la cavité à un delta prédéfini supérieur à la température à cœur détectée par la sonde. Lorsque la fonction DeltaT est allumée, la température de la cavité augmente d'un degré à chaque degré supplémentaire détecté au cœur de l'aliment, pour toujours conserver cette différence de température (delta) entre la température de la cavité et celle au cœur de l'ingrédient. La fonction DeltaT permet donc une cuisson parfaitement uniforme.



SONDE DE CUISSON

Vous pouvez surveiller, tel un professionnel, la température à l'intérieur des aliments grâce à la sonde qui mesure la température en 3 points différents ou 1 point (selon le type de four combiné), du cœur de l'aliment jusqu'à l'extérieur.



SMART COOKING

La fonction "Smart Cooking" propose 150 recettes automatiques de viandes, poissons, entrées et desserts en un seul clic. En rentrant uniquement l'information du poids de l'aliment que l'on souhaite cuisiner, le four préconise alors les paramètres de cuisson tels que la température, la puissance du micro-ondes, le pourcentage de vapeur, ou encore le temps de cuisson. Un moyen simple et efficace d'obtenir des résultats parfaits.

| NIVEAUX DE VAPEUR : 20% - 100%



SO6604S4PNR SMEG ELITE

Noir brillant avec Verre Noir Eclipse, Finition Cuivre | 2299 €

TYPOLOGIE
- Cavité premium, **Steam100 Pro**
- **Mode de cuisson Combiné Vapeur**
- Système de nettoyage **Vapor Clean**

COMMANDES
- Afficheur TFT **"VivoScreen"**
- Commandes complètement tactiles évoluées

FONCTIONS
- 20 fonctions de cuisson dont 5 fonctions de cuisson avec injection de vapeur et 6 fonctions de cuisson avec technologie de vapeur intégrale
- 9 fonctions supplémentaires
- Smart Cooking avec **150 programmes auto.**
- 10 recettes personnalisables

OPTIONS
- Programmation début et fin de cuisson
- **Cuissons enchaînées** (jusqu'à 2 étapes)
- **SameTime** et **Cuisson DeltaT**
- Préchauffage rapide et **Instant Go**

TECHNOLOGIE
- 5 niveaux de cuisson
- Éclairage 2 halogènes
- Cavité émaillée de 68 litres nets et 79 litres brut
- Porte tempérée avec **ouverture et fermeture douce**
- **Système Premium de démontage** avec porte intérieure plein verre démontable
- Générateur de vapeur (3 niveaux + mode manuel)
- **Chargement de l'eau auto.** (Fill & Hide 2)
- Capacité du réservoir : **2 litres**

ACCESSOIRES INCLUS
- **1 kit rails télescopiques à sortie totale**
- **Sonde de cuisson 3 points**
- 1 grille de luxe en inox, 1 lèchefrite (P 50 mm) avec grille intégrée, 1 lèchefrite en inox et 1 lèchefrite perforée en inox (P 40 mm)

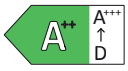

| NETTOYAGE PYROLYSE
NIVEAUX DE VAPEUR : 20% - 40%



SOP6604S2PNR SMEG ELITE

Noir brillant avec Verre Noir Eclipse, Finition Cuivre | 1999 €

TYPOLOGIE
- Cavité premium, **SteamOne**
- **Mode de cuisson Combiné Vapeur**
- Système de nettoyage **Pyrolyse**

COMMANDES
- Afficheur TFT **"VivoScreen"**
- Commandes complètement tactiles évoluées

FONCTIONS
- 19 fonctions de cuisson dont 5 fonctions de cuisson avec injection de vapeur et 4 fonctions de cuisson avec technologie de vapeur intégrale
- 9 fonctions supplémentaires
- Smart Cooking avec **150 programmes auto.**
- 10 recettes personnalisables

OPTIONS
- Programmation début et fin de cuisson
- **Cuissons enchaînées** (jusqu'à 2 étapes)
- **SameTime** et **Cuisson DeltaT**
- Préchauffage rapide et **Instant Go**

TECHNOLOGIE
- 5 niveaux de cuisson
- Éclairage 2 halogènes
- Cavité émaillée de 68 litres nets et 78 litres brut
- Porte froide avec **ouverture et fermeture douce**
- **Système Premium de démontage** avec porte intérieure plein verre démontable
- Générateur de vapeur (3 niveaux)
- **Chargement de l'eau manuel**
- Capacité du réservoir : 0,8 litre

ACCESSOIRES INCLUS
- **1 kit rails télescopiques à sortie totale**
- **Sonde de cuisson 3 points**
- 1 grille de luxe en inox, 1 lèchefrite (P 50 mm) avec grille intégrée, 1 lèchefrite émaillée (P 20 mm) et kit de chargement de l'eau

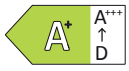

SCHÉMAS TECHNIQUES PAGE 66

FOURS STEAMGENERATION

LA GAMME DE FOURS QUI ASSOCIE LA CUISSON TRADITIONNELLE AVEC LES AVANTAGES DE LA VAPEUR





DE MULTIPLES POSSIBILITÉS

Une nouvelle approche de la cuisson à la vapeur pour d'excellents résultats et des aliments plus savoureux, plus sains et plus authentiques.

EXCELLENTE QUALITÉ

De nouvelles saveurs, de nouveaux arômes et de nouvelles textures mettent en valeur vos ingrédients pour des résultats professionnels, simplement à la maison.

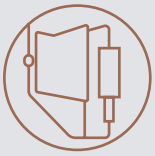

SYSTÈME D'INJECTION DE VAPEUR

Ce procédé n'implique aucun impact esthétique sur la conception du produit ou de la cavité, ni aucune réduction de capacité et de fonctionnalité. Le système de génération de la vapeur a été développé pour atteindre 4 pilliers : **Vitesse** (la vapeur est générée à partir d'une plus petite quantité d'eau, sans renoncer à la capacité du réservoir principal), **Précision** (la vapeur démarre uniquement en cas de besoin), **Polyvalence** (encore plus de possibilités de réglage) et **Vapeur de haute qualité** (pas de condensation, ni d'utilisation d'eau déjà évaporée).

STEAMONE

- Cuisson traditionnelle enrichie d'injections de vapeur jusqu'à 40%, pour une touche onctueuse dans les préparations du quotidien
- 1 fonction Vapeur
- Système de chargement de l'eau manuel
- Capacité du réservoir de 800ml pour un fonctionnement de 6h à 20% de vapeur et de 2h30 à 40 % de vapeur

STEAM100

- Cuisson traditionnelle combinée à une cuisson jusqu'à 100% à la vapeur, pour tirer le meilleur parti de vos ingrédients
- 4 fonctions Vapeur dont sous vide
- Système de chargement de l'eau manuel
- Capacité du réservoir de 800ml
- Capacité du réservoir de 800ml pour un fonctionnement de 6h à 20% de vapeur, de 2h30 à 40 % de vapeur et de 55min à 100% de vapeur

STEAM100PRO

- Cuisson traditionnelle combinée à une cuisson jusqu'à 100% à la vapeur, avec l'association de recettes professionnelles, permet d'explorer de nouvelles possibilités en cuisine
- 10 fonctions Vapeur (5 de vapeur intégrale + 5 avec injection de vapeur)
- Système de chargement de l'eau automatique
- Capacité du réservoir de 2 litres pour un fonctionnement de 13h à 20% de vapeur et de 2h15 à 100% de vapeur
- Fonctions : sous-vide, Sametime et Cuisson DeltaT

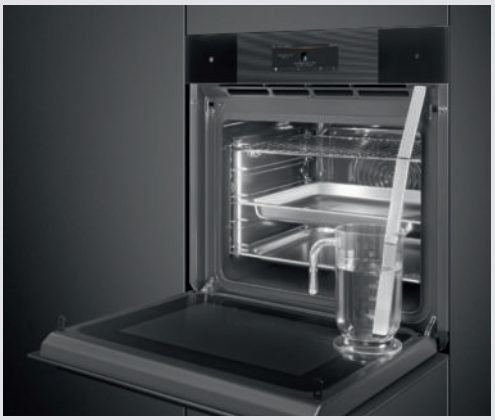

CHARGEMENT DE L'EAU INTELLIGENT

Le système innovant des fours STEAM100PRO prévoit le chargement et le déchargement de l'eau à travers un tuyau télescopique et flexible, caché dans le coin en haut à droite de l'encadrement interne du four et qui disparaît lorsqu'il n'est pas utilisé, sans impacter le volume de la cavité, ni l'esthétique externe ou interne du four. Cette opération peut ainsi s'effectuer avec la porte du four ouverte mais aussi fermée, pour une praticité maximale. Grâce à ce procédé de gestion automatique, le four obtient des résultats impeccables avec l'ajout de vapeur lors de la cuisson traditionnelle. De plus, certaines recettes automatiques intègrent l'injection de vapeur et permettent au four d'utiliser la quantité d'eau exacte pour la recette sélectionnée, pour un vrai chargement de l'eau intelligent.



CHARGEMENT DE L'EAU MANUEL

Le système de chargement manuel de l'eau des fours STEAMONE avec ses deux niveaux d'injection de vapeur, à 20% et 40%, est le même système que pour les fours STEAM100, qui disposent de fonctions de cuisson vapeur avec un réglage de 5 en 5 dans un intervalle de 20% à 100%. L'eau est déchargée directement dans la cavité, son vidage s'effectue alors grâce à l'utilisation d'une lèchefrite.



SOP6604TPNR SMEG ELITE

Noir brillant avec Verre Noir Eclipse, Finition Cuivre | 1599 €

TYPOLOGIE
- Cavité premium
- Mode de cuisson Chaleur Tournante
- Système de nettoyage **Pyrolyse**

COMMANDES
- Afficheur TFT **"VivoScreen"**
- Commandes complètement tactiles évoluées

FONCTIONS
- 10 fonctions de cuisson
- 10 fonctions supplémentaires
- Smart Cooking avec **150 programmes auto.**
- 10 recettes personnalisables

OPTIONS
- Programmation début et fin de cuisson
- **Cuissons enchaînées** (jusqu'à 2 étapes)
- **SameTime** et **Cuisson DeltaT**
- Préchauffage rapide et **Instant Go**

TECHNOLOGIE
- 5 niveaux de cuisson
- Éclairage 2 halogènes
- Cavité émaillée de 68 litres nets et 78 litres brut
- Porte froide avec **ouverture et fermeture douce**
- **Système Premium de démontage** avec porte intérieure plein verre démontable

ACCESSOIRES INCLUS
- **1 kit rails télescopiques à sortie totale**
- **Sonde de cuisson 3 points**
- 1 grille de luxe, 1 lèchefrite (P 50 mm) avec grille intégrée et 1 lèchefrite émaillée (P 20 mm)





SOP6602TNR SMEG ELITE

Noir brillant avec Verre Noir Eclipse, Finition Cuivre | 1299 €

TYPOLOGIE
- Cavité premium
- Mode de cuisson Chaleur Tournante
- Système de nettoyage **Pyrolyse**

COMMANDES
- Afficheur LCD **"EvoScreen"**
- Commandes tactiles

FONCTIONS
- 10 fonctions de cuisson
- 7 fonctions supplémentaires dont Maintien au chaud

OPTIONS
- Programmation début et fin de cuisson
- Préchauffage rapide

TECHNOLOGIE
- 5 niveaux de cuisson
- Éclairage 2 halogènes
- Cavité émaillée de 68 litres nets et 78 litres brut
- Porte froide avec **ouverture et fermeture douce**
- **Système Premium de démontage** avec porte intérieure plein verre démontable

ACCESSOIRES INCLUS
- **1 kit rails télescopiques à sortie partielle**
- 1 grille, 1 lèchefrite (P 50 mm) avec grille intégrée et 1 lèchefrite émaillée (P 20 mm)



SCHÉMAS TECHNIQUES PAGE 66



FOUR **SOP6604TPNR**



SO5100TB3 **SMEG ELITE**

Noir Intense | 1599 €

TYPOLOGIE
- Mode de cuisson Chaleur Tournante
- Système de nettoyage **Vapor Clean**

COMMANDES
- Afficheur LED **"DigiScreen"**
- Commandes par manettes et touches tactiles
- Poignée et manettes **avec finition satinée**

FONCTIONS
- 8 fonctions de cuisson
- 1 fonction supplémentaire

OPTIONS
- Programmation début et fin de cuisson

TECHNOLOGIE
- 4 niveaux de cuisson
- Éclairage halogène
- Cavité émaillée de 77 litres nets et 90 litres brut
- Porte tempérée
- Porte intérieure plein verre démontable

ACCESSOIRES INCLUS
- 1 grille et 1 lèchefrite émaillée (P 40 mm)



UN FOUR XXL

La nouvelle tendance en cuisine est de disposer d'espaces de rangement bien organisés et encore plus larges, également équipés avec des électroménagers de 75 cm de largeur. Smeg répond à cette exigence avec des appareils de dernière génération et à la pointe de la tendance, tels que le four XXL Linéa "SO5100TB3". La nouvelle esthétique complètement noire, avec des éléments de design, ne renonce pas à la technologie avec un four à chaleur tournante doté de 8 fonctions de cuisson et du nettoyage Vapor Clean.
Cette nouvelle proposition trouve sa place dans une gamme 75 cm qui est composée par l'ensemble des électroménagers : réfrigerateurs, tables de cuisson, hottes. Les nouvelles solutions sont fonctionnelles et s'adaptent à la cuisine, un espace qui devient de plus en plus le cœur de la maison.





FOUR **SO5100TB3** | BOUILLOIRE **KLF04CREU** | PRESSE-AGRUMES **CJF11CREU** | SAUTEUSE **DPF2812BLM**

NIVEAUX DE VAPEUR : 20% - 100%
MICRO-ONDES INVERTER



SO6106WAPB3 SMEG ELITE

Noir Intense | 3899 €

TYPOLOGIE
- Cavité premium, **Omnichef** avec **Wi-Fi**
- **Mode de cuisson Multiple**

(Traditionnel + Vapeur + Micro-ondes)
- Système de nettoyage **Vapor Clean**

COMMANDES
- Afficheur TFT **"VivoScreen" Max**
- Commandes complètement tactiles évoluées
- Poignée **avec finition satinée**

FONCTIONS
- 26 fonctions de cuisson dont **Fonction Multitech**, 5 fonctions de cuisson avec injection de vapeur, 5 fonctions de cuisson avec technologie de vapeur intégrale et 5 fonctions micro-ondes et combiné micro-ondes
- 9 fonctions supplémentaires
- Smart Cooking avec **150 programmes auto.**
- 10 recettes personnalisables

OPTIONS
- Programmation début et fin de cuisson
- **Cuissons enchaînées** (jusqu'à 3 étapes)
- **SameTime** et **Cuisson DeltaT**
- Préchauffage rapide et **Instant Go**

TECHNOLOGIE
- 5 niveaux de cuisson
- **Éclairage 2 LED multi-niveaux**
- Cavité émaillée de 68 litres nets et 79 litres brut
- Porte froide avec **ouverture et fermeture douce**
- Porte intérieure plein verre
- Micro-ondes avec technologie **Inverter** et **Antenne tournante**
- Puissance micro-ondes : 900 W
- Générateur de vapeur (3 niveaux + mode manuel)
- **Chargement de l'eau automatique** (Fill & Hide 2)
- Capacité du réservoir : **2 litres**

ACCESSOIRES INCLUS
- **1 kit rails télescopiques à sortie totale**
- **Sonde de cuisson 3 points**
- 2 grilles de luxe en inox, 1 lèchefrite (P 50 mm) avec grille intégrée, 1 lèchefrite en inox, 1 lèchefrite perforée en inox (P 40 mm) et 1 lèchefrite en verre





FOUR **SO6106WAPB3** | MACHINE À CAFÉ AUTOMATIQUE AVEC BROYEUR **BCC12BLMEU**

NIVEAUX DE VAPEUR : 20% - 100%



SO6102S3PB3 SMEG ELITE

Noir Intense | 1949 €

TYPOLOGIE
- Cavité premium, **Steam100**
- **Mode de cuisson Combiné Vapeur**
- Système de nettoyage **Vapor Clean**

COMMANDES
- Afficheur LCD **"EvoScreen"**
- Commandes tactiles
- Poignée **avec finition satinée**

FONCTIONS
- 12 fonctions de cuisson dont 4 fonctions de cuisson avec technologie de vapeur intégrale
- 7 fonctions supplémentaires dont Maintien au chaud

OPTIONS
- Programmation début et fin de cuisson
- Préchauffage rapide

TECHNOLOGIE
- 5 niveaux de cuisson
- Éclairage 2 halogènes
- Cavité émaillée de 67 litres nets et 79 litres brut
- Porte tempérée avec **ouverture et fermeture douce**
- **Système Premium de démontage** avec porte intérieure plein verre démontable
- Générateur de vapeur
- **Chargement de l'eau manuel**
- Capacité du réservoir : 0,8 litre

ACCESSOIRES INCLUS
- **Sonde de cuisson 1 point**
- 1 grille, 1 lèchefrite (P 50 mm) avec grille intégrée, 1 lèchefrite en inox, 1 lèchefrite perforée en inox (P 40 mm) et kit de chargement de l'eau



NETTOYAGE PYROLYSE
NIVEAUX DE VAPEUR : 20% - 40%



SOP6102S2PB3 SMEG ELITE

Noir Intense | 1499 €

TYPOLOGIE
- Cavité premium, **SteamOne**
- **Mode de cuisson Combiné Vapeur**
- Système de nettoyage **Pyrolyse**

COMMANDES
- Afficheur LCD **"EvoScreen"**
- Commandes tactiles
- Poignée **avec finition satinée**

FONCTIONS
- 12 fonctions de cuisson dont 4 fonctions de cuisson avec technologie de vapeur intégrale
- 7 fonctions supplémentaires dont Maintien au chaud

OPTIONS
- Programmation début et fin de cuisson
- Préchauffage rapide

TECHNOLOGIE
- 5 niveaux de cuisson
- Éclairage 2 halogènes
- Cavité émaillée de 68 litres nets et 78 litres brut
- Porte froide avec **ouverture et fermeture douce**
- **Système Premium de démontage** avec porte intérieure plein verre démontable
- Générateur de vapeur
- **Chargement de l'eau manuel**
- Capacité du réservoir : 0,8 litre

ACCESSOIRES INCLUS
- **Sonde de cuisson 1 point**
- 1 grille, 1 lèchefrite (P 50 mm) avec grille intégrée, 1 lèchefrite émaillée (P 20 mm) et kit de chargement de l'eau

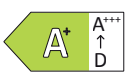

NETTOYAGE PYROLYSE
NIVEAUX DE VAPEUR : 20% - 40%



SOP6101S2B3 SMEG ELITE

Noir Intense | 1299 €

TYPOLOGIE
- Cavité premium, **SteamOne**
- **Mode de cuisson Combiné Vapeur**
- Système de nettoyage **Pyrolyse**

COMMANDES
- Afficheur LCD **"CompactScreen"**
- Commandes par manettes
- Poignée et manettes **avec finition satinée**

FONCTIONS
- 11 fonctions de cuisson dont 1 fonction de cuisson avec technologie de vapeur intégrale
- 4 fonctions supplémentaires dont Maintien au chaud

OPTIONS
- Programmation début et fin de cuisson
- Préchauffage rapide

TECHNOLOGIE
- 5 niveaux de cuisson
- Éclairage halogène
- Cavité émaillée de 68 litres nets et 78 litres brut
- Porte froide avec **fermeture douce**
- **Système Premium de démontage** avec porte intérieure plein verre démontable
- Générateur de vapeur
- **Chargement de l'eau manuel**
- Capacité du réservoir : 0,8 litre

ACCESSOIRES INCLUS
- 1 grille, 1 lèchefrite (P 50 mm) avec grille intégrée et kit de chargement de l'eau

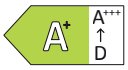

| NIVEAUX DE VAPEUR : 20% - 40%



SO6101S2B3 SMEG ELITE

Noir Intense | 999 €

TYPOLOGIE
- Cavité premium, **SteamOne**
- **Mode de cuisson Combiné Vapeur**
- Système de nettoyage **Vapor Clean**

COMMANDES
- Afficheur LCD **"CompactScreen"**
- Commandes par manettes
- Poignée et manettes **avec finition satinée**

FONCTIONS
- 11 fonctions de cuisson dont 1 fonction de cuisson avec technologie de vapeur intégrale
- 4 fonctions supplémentaires dont Maintien au chaud

OPTIONS
- Programmation début et fin de cuisson
- Préchauffage rapide

TECHNOLOGIE
- 5 niveaux de cuisson
- Éclairage halogène
- Cavité émaillée de 68 litres nets et 78 litres brut
- Porte tempérée avec **fermeture douce**
- **Système Premium de démontage** avec porte intérieure plein verre démontable
- Générateur de vapeur
- **Chargement de l'eau manuel**
- Capacité du réservoir : 0,8 litre

ACCESSOIRES INCLUS
- 1 grille, 1 lèchefrite (P 50 mm) avec grille intégrée et kit de chargement de l'eau

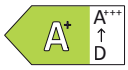

NETTOYAGE VAPOR CLEAN

La fonction Vapor Clean facilite le travail d'entretien d'un four, rendant les dépôts de graisse plus doux par la chaleur et par la vapeur d'eau, de sorte qu'il ne reste plus qu'à passer un chiffon pour les retirer, sans la nécessité d'avoir recours à des détergents agressifs ou spécifiques pour la vaisselle. Ce procédé permet de nettoyer l'intérieur du four avec une facilité extrême. Cette fonction de nettoyage assisté est plus écologique car elle empêche la formation de fumée et d'odeur, tout en permettant de faire d'importantes économies d'énergie par rapport à d'autres systèmes de nettoyage. Le système dépend du type de four : il suffit de verser de l'eau sur le fond de la cavité de cuisson ou d'exploiter le système de génération de la vapeur pour les fours combinés vapeur.



| COMBINÉ MICRO-ONDES AVEC INVERTER



SO6102M2B3 SMEG ELITE

Noir Intense | 1699 €

TYPOLOGIE
- Cavité premium, **SpeedwaveXL**
- **Mode de cuisson Combiné Micro-ondes**
- Système de nettoyage **Vapor Clean**

COMMANDES
- Afficheur LCD **"EvoScreen"**
- Commandes tactiles
- Poignée **avec finition satinée**

FONCTIONS
- 11 fonctions de cuisson dont 4 fonctions micro-ondes et combiné micro-ondes
- 10 fonctions supplémentaires dont Maintien au chaud

OPTIONS
- Programmation début et fin de cuisson
- Préchauffage rapide

TECHNOLOGIE
- 5 niveaux de cuisson
- Éclairage 2 halogènes
- Cavité émaillée de 68 litres nets et 79 litres brut
- Porte froide avec **ouverture et fermeture douce**
- Porte intérieure plein verre
- Micro-ondes avec technologie **Inverter** et **Antenne tournante**
- Puissance micro-ondes : 900 W

ACCESSOIRES INCLUS
- **1 kit rails télescopiques à sortie partielle**
- 1 grille, 1 lèchefrite (P 50 mm) avec grille intégrée et 1 lèchefrite en verre



FOUR **SO6102M2B3** | MACHINE À CAFÉ **BCC12BLMEU**

LA PURETÉ DU DESIGN

La collection Linéa de Smeg célèbre le premier élément du design : la "ligne". D'une simplicité sans faille, équilibrée et minimaliste, Linéa trouve naturellement sa place dans les cuisines les plus modernes. Son look minimaliste s'adapte à tous les styles, tout en ajoutant une touche de sophistication discrète. Sa finition noire intense, à la fois profonde et lumineuse, s'intègre dans tous les styles de cuisine, sans perdre de son éclat.

SCHÉMAS TECHNIQUES PAGE 66

FOURS SPEEDWAVEXL

LE PLUS GRAND FOUR COMBINÉ MICRO-ONDES



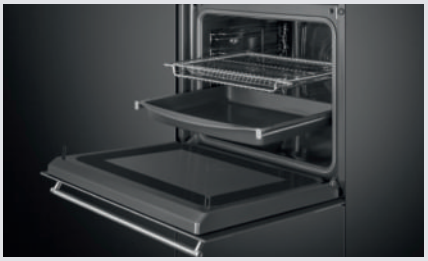

RAPIDE ET ÉCOLOGIQUE

Vous pouvez économiser jusqu'à 40% du temps de cuisson et ainsi être plus respectueux de l'environnement, grâce à sa faible consommation d'énergie.

PLUS D'ESPACE, AUCUNE LIMITE

Avec une hauteur de 60 cm et une capacité de 68 litres nets, le SPEEDWAVEXL est un four micro-ondes très spacieux. Avec ses 5 niveaux de cuisson, il offre tout l'espace nécessaire pour chaque création en cuisine.



FOUR **SO6302M2X** | FOUR COMPACT **SO4102S3B3** | MITIGEUR **MID6SS**



TECHNOLOGIE MICRO-ONDES

La cuisson au micro-ondes permet d'éviter de brûler les aliments et de préserver les nutriments car ils ne sont pas détruits par une cuisson prolongée.

Les éléments clés de la technologie micro-ondes sont : l'inverter, l'antenne tournante et la présence d'une double cheminée.

• La technologie inverter permet un contrôle de température plus précis, permettant d'obtenir des résultats homogènes à l'intérieur et à l'extérieur des aliments. Ses avantages : l'économie d'énergie, le gain de temps, la réduction du niveau sonore, la décongélation uniforme, mais aussi une nourriture plus saine.

• L'antenne tournante du micro-ondes répartit les vagues uniformément dans le four, éliminant ainsi le besoin d'utiliser un plateau tournant. L'espace supplémentaire gagné peut être ainsi utilisé pour chauffer de plus gros volumes de nourriture.

• La technologie à double cheminée crée un flux d'air chaud à l'intérieur de la cavité qui réduit la condensation pendant la cuisson au micro-ondes, avec une cavité normalement froide pendant que les aliments sont chauds.



SOP6102TB3 SMEG ELITE

Noir Intense | 999 €

TYPOLOGIE
- Cavité premium
- Mode de cuisson Chaleur Tournante
- Système de nettoyage **Pyrolyse**

COMMANDES
- Afficheur LCD **"EvoScreen"**
- Commandes tactiles
- Poignée **avec finition satinée**

FONCTIONS
- 10 fonctions de cuisson
- 7 fonctions supplémentaires dont Maintien au chaud

OPTIONS
- Programmation début et fin de cuisson
- Préchauffage rapide

TECHNOLOGIE
- 5 niveaux de cuisson
- Éclairage 2 halogènes
- Cavité émaillée de 68 litres nets et 78 litres brut
- Porte froide avec **ouverture et fermeture douce**
- **Système Premium de démontage** avec porte intérieure plein verre démontable

ACCESSOIRES INCLUS
- **1 kit rails télescopiques à sortie partielle**
- 1 grille, 1 lèchefrite (P 50 mm) avec grille intégrée et 1 lèchefrite émaillée (P 20 mm)

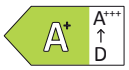



FOUR **SOP6102TB3** | CAVE À VIN **CVI129B3**





SFP61TB3FR SMEG ELITE

Noir Intense | 759 €

TYPOLOGIE
- Mode de cuisson Chaleur Tournante
- Système de nettoyage **Pyrolyse**

COMMANDES
- Afficheur LCD **"CompactScreen"**
- Commandes par manettes
- Poignée et manettes **avec finition satinée**

FONCTIONS
- 10 fonctions de cuisson
- 4 fonctions supplémentaires dont Maintien au chaud

OPTIONS
- Programmation début et fin de cuisson
- Préchauffage rapide

TECHNOLOGIE
- 5 niveaux de cuisson
- Éclairage halogène
- Cavité émaillée de 70 litres nets et 79 litres brut
- Porte froide avec **fermeture douce**
- **Système Premium de démontage** avec porte intérieure plein verre démontable

ACCESSOIRES INCLUS
- **1 kit rails télescopiques à sortie partielle**
- **2 grilles** et 1 lèchefrite émaillée (P 40 mm) avec grille intégrée

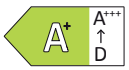



SFP61TBI SMEG ELITE

Noir Intense | 699 €

TYPOLOGIE
- Mode de cuisson Chaleur Tournante
- Système de nettoyage **Pyrolyse**

COMMANDES
- Afficheur LCD **"CompactScreen"**
- Commandes par manettes
- Poignée et manettes **avec finition satinée**

FONCTIONS
- 10 fonctions de cuisson
- 4 fonctions supplémentaires dont Maintien au chaud

OPTIONS
- Programmation début et fin de cuisson
- Préchauffage rapide

TECHNOLOGIE
- 5 niveaux de cuisson
- Éclairage halogène
- Cavité émaillée de 70 litres nets et 79 litres brut
- Porte froide
- **Système Premium de démontage** avec porte intérieure plein verre démontable

ACCESSOIRES INCLUS
- 1 grille et 1 lèchefrite émaillée (P 40 mm)





SF6100VB3 SMEG ELITE

Noir Intense | 599 €

TYPOLOGIE
- Mode de cuisson Chaleur Brassée
- Émail lisse

COMMANDES
- Afficheur LED **"DigiScreen"**
- Commandes par manettes et touches tactiles
- Poignée et manettes **avec finition satinée**

FONCTIONS
- 6 fonctions de cuisson

OPTIONS
- Programmation début et fin de cuisson
- Préchauffage rapide

TECHNOLOGIE
- 5 niveaux de cuisson
- Éclairage halogène
- Cavité émaillée de 70 litres nets et 79 litres brut
- Porte tempérée
- Porte intérieure plein verre démontable

ACCESSOIRES INCLUS
- 1 grille et 1 lèchefrite émaillée (P 40 mm)



CAVITÉ MULTIFONCTION

Le volume interne des cavités de fours référencés "SF", tout comme les cavités Premium de fours référencés SO, atteint les 79 litres bruts pour obtenir les meilleures performances de cuisson.
Pas moins de 5 niveaux de cuisson garantissent une flexibilité maximale d'utilisation, permettant de cuisiner simultanément différents plats, et ainsi de répondre aux besoins d'optimisation des temps de préparation, lorsqu'il est nécessaire de réaliser avec rapidité et efficacité plus de plats ou de grandes quantités d'aliments.

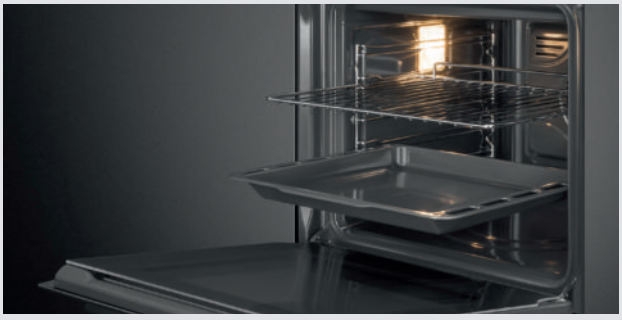

NOIR MAT
NETTOYAGE PYROLYSE



SFP9302TN — SMEG ELITE

Noir mat avec Verre Noir Eclipse | 3599 €

TYPOLOGIE
- Mode de cuisson Chaleur Tournante
- Système de nettoyage **Pyrolyse**

COMMANDES
- Afficheur LCD **"EvoScreen"**
- Commandes par manettes et touches tactiles

FONCTIONS
- 10 fonctions de cuisson
- 7 fonctions supplémentaires dont Maintien au chaud

OPTIONS
- Programmation début et fin de cuisson
- Préchauffage rapide

TECHNOLOGIE
- 5 niveaux de cuisson
- **3 turbines** dont 2 avec résistances circulaires
- Éclairage 2 halogènes
- Cavité émaillée de 115 litres nets et 129 litres brut
- Porte froide avec **fermeture douce**
- Porte intérieure plein verre démontable

ACCESSOIRES INCLUS
- **1 kit rails télescopiques à sortie partielle**
- 2 grilles, 1 lèchefrite émaillée (P 40 mm) avec grille intégrée et 1 lèchefrite émaillée (P 20 mm)



VERSION



SFP9302TX

Inox anti-trace avec Verre Noir Eclipse | 3299 €

TRIPLE TURBINE

Les fours "SFP9302TX/N" sont équipés d'un système exclusif à trois turbines : les deux grandes turbines latérales avec deux résistances circulaires distribuent l'air de manière périmétrale dans la cavité, tandis que la petite turbine centrale augmente la ventilation en créant un tourbillon de chaleur vertical.
La température est ainsi uniforme et permet de cuire de manière homogène sur plusieurs niveaux, comme dans les fours professionnels.



VERRE NOIR ECLIPSE

L'esthétique Classica se caractérise par un verre de couleur noire fumée quand le four est éteint. Dès la mise en route d'une cuisson, l'enceinte s'éclaire et la vitre devient complètement transparente pour permettre de surveiller la préparation des plats.



SCHÉMAS TECHNIQUES PAGE 66

| NETTOYAGE PYROLYSE



SFPR9301TX — SMEG ELITE

Inox anti-trace avec Verre Noir Eclipse | 1999 €

TYPOLOGIE
- **Hauteur réduite 48 cm**
- Mode de cuisson Chaleur Tournante
- Système de nettoyage **Pyrolyse**

COMMANDES
- Afficheur LCD **"CompactScreen"**
- Commandes par manettes

FONCTIONS
- 10 fonctions de cuisson
- 4 fonctions supplémentaires dont Maintien au chaud

OPTIONS
- Programmation début et fin de cuisson
- Préchauffage rapide

TECHNOLOGIE
- 4 niveaux de cuisson
- **2 turbines** avec résistances circulaires
- Éclairage 2 halogènes
- Cavité émaillée de 85 litres nets et 100 litres brut
- Porte froide
- Porte intérieure plein verre démontable

ACCESSOIRES INCLUS
- 1 grille et 1 lèchefrite émaillée (P 40 mm) avec grille intégrée



DISPONIBILITÉ JUIN 2025



SFR9300X — SMEG ELITE

Inox anti-trace avec Verre Noir Eclipse | 1399 €

TYPOLOGIE
- **Hauteur réduite 48 cm**
- Mode de cuisson Chaleur Tournante
- Système de nettoyage **Vapor Clean**

COMMANDES
- Afficheur LED **"DigiScreen"**
- Commandes par manettes et touches tactiles

FONCTIONS
- 8 fonctions de cuisson

OPTIONS
- Programmation début et fin de cuisson

TECHNOLOGIE
- 4 niveaux de cuisson
- **2 turbines** avec résistances circulaires
- Éclairage 2 halogènes
- Cavité émaillée de 85 litres nets et 100 litres brut
- Porte froide
- Porte intérieure plein verre démontable

ACCESSOIRES INCLUS
- 1 grille et 1 lèchefrite émaillée (P 40 mm) avec grille intégrée





FOUR **SFPR9301TX**





DOSP6390X SMEG ELITE

Inox anti-trace avec Verre Noir Eclipse | 2049 €

FOUR PRINCIPAL (EN HAUT)

TYPOLOGIE
- Mode de cuisson Chaleur Tournante
- Système de nettoyage **Pyrolyse**

COMMANDES
- Afficheur LCD
- Commandes par manettes

FONCTIONS
- 8 fonctions de cuisson
- 5 fonctions supplémentaires

OPTIONS
- Programmation début et fin de cuisson
- Préchauffage rapide
- Puissance Eco

TECHNOLOGIE
- 5 niveaux de cuisson
- Éclairage halogène
- Cavité émaillée de 70 litres nets et 79 litres brut
- Porte froide
- Porte intérieure plein verre démontable

ACCESSOIRES INCLUS
- **1 kit rails télescopiques à sortie partielle**
- 3 grilles et 2 lèchefrites émaillées (P 40 mm) avec grille intégrée



FOUR SECONDAIRE (EN BAS)

TYPOLOGIE
- Mode de cuisson Chaleur Brassée
- Émail lisse

COMMANDES
- Afficheur LCD
- Commandes par manettes

FONCTIONS
- 4 fonctions de cuisson

TECHNOLOGIE
- 2 niveaux de cuisson
- Éclairage halogène
- Gril abattant
- Cavité émaillée de 35 litres nets et 41 litres brut
- Porte tempérée
- Porte intérieure plein verre démontable



SCHÉMAS TECHNIQUES PAGE 67

| NIVEAUX DE VAPEUR : 20% - 100%



SO6302S3PX SMEG ELITE

Inox anti-trace avec Verre Noir Eclipse | 1699 €

TYPOLOGIE
- Cavité premium, **Steam100**
- **Mode de cuisson Combiné Vapeur**
- Système de nettoyage **Vapor Clean**

COMMANDES
- Afficheur LCD **"EvoScreen"**
- Commandes par manettes et touches tactiles

FONCTIONS
- 12 fonctions de cuisson dont 4 fonctions de cuisson avec technologie de vapeur intégrale
- 7 fonctions supplémentaires dont Maintien au chaud

OPTIONS
- Programmation début et fin de cuisson
- Préchauffage rapide

TECHNOLOGIE
- 5 niveaux de cuisson
- Éclairage 2 halogènes
- Cavité émaillée de 67 litres nets et 79 litres brut
- Porte tempérée avec **ouverture et fermeture douce**
- **Système Premium de démontage** avec porte intérieure plein verre démontable
- Générateur de vapeur
- **Chargement de l'eau manuel**
- Capacité du réservoir : 0,8 litre

ACCESSOIRES INCLUS
- **Sonde de cuisson 1 point**
- 1 grille, 1 lèchefrite (P 50 mm) avec grille intégrée et kit de chargement de l'eau



| NOIR MAT & NETTOYAGE PYROLYSE
NIVEAUX DE VAPEUR : 20% - 40%



SOP6302S2PN SMEG ELITE

Noir mat avec Verre Noir Eclipse | 1599 €

TYPOLOGIE
- Cavité premium, **SteamOne**
- **Mode de cuisson Combiné Vapeur**
- Système de nettoyage **Pyrolyse**

COMMANDES
- Afficheur LCD **"EvoScreen"**
- Commandes par manettes et touches tactiles

FONCTIONS
- 12 fonctions de cuisson dont 4 fonctions de cuisson avec technologie de vapeur intégrale
- 7 fonctions supplémentaires dont Maintien au chaud

OPTIONS
- Programmation début et fin de cuisson
- Préchauffage rapide

TECHNOLOGIE
- 5 niveaux de cuisson
- Éclairage 2 halogènes
- Cavité émaillée de 68 litres nets et 78 litres brut
- Porte froide avec **ouverture et fermeture douce**
- **Système Premium de démontage** avec porte intérieure plein verre démontable
- Générateur de vapeur
- **Chargement de l'eau manuel**
- Capacité du réservoir : 0,8 litre

ACCESSOIRES INCLUS
- **Sonde de cuisson 1 point**
- 1 grille, 1 lèchefrite (P 50 mm) avec grille intégrée et 1 lèchefrite (P 20 mm)



| NETTOYAGE PYROLYSE
NIVEAUX DE VAPEUR : 20% - 40%



SOP6301S2X SMEG ELITE

Inox anti-trace avec Verre Noir Eclipse | 1299 €

TYPOLOGIE
- Cavité premium, **SteamOne**
- **Mode de cuisson Combiné Vapeur**
- Système de nettoyage **Pyrolyse**

COMMANDES
- Afficheur LCD **"CompactScreen"**
- Commandes par manettes

FONCTIONS
- 11 fonctions de cuisson dont 1 fonction de cuisson avec technologie de vapeur intégrale
- 4 fonctions supplémentaires dont Maintien au chaud

OPTIONS
- Programmation début et fin de cuisson
- Préchauffage rapide

TECHNOLOGIE
- 5 niveaux de cuisson
- Éclairage halogène
- Cavité émaillée de 68 litres nets et 78 litres brut
- Porte froide avec **fermeture douce**
- **Système Premium de démontage** avec porte intérieure plein verre démontable
- Générateur de vapeur
- **Chargement de l'eau manuel**
- Capacité du réservoir : 0,8 litre

ACCESSOIRES INCLUS
- **Sonde de cuisson 1 point**
- 1 grille, 1 lèchefrite (P 50 mm) avec grille intégrée et kit de chargement de l'eau

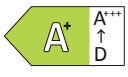

SCHÉMAS TECHNIQUES PAGE 66

| COMBINÉ MICRO-ONDES AVEC INVERTER



SO6302M2N SMEG ELITE

Noir mat avec Verre Noir Eclipse | 1799 €

TYPOLOGIE
- Cavité premium, **SpeedwaveXL**
- **Mode de cuisson Combiné Micro-ondes**
- Système de nettoyage **Vapor Clean**

COMMANDES
- Afficheur LCD **"EvoScreen"**
- Commandes par manettes et touches tactiles

FONCTIONS
- 11 fonctions de cuisson dont 4 fonctions micro-ondes et combiné micro-ondes
- 10 fonctions supplémentaires dont Maintien au chaud

OPTIONS
- Programmation début et fin de cuisson
- Préchauffage rapide

TECHNOLOGIE
- 5 niveaux de cuisson
- Éclairage 2 halogènes
- Cavité émaillée de 68 litres nets et 79 litres brut
- Porte froide avec **ouverture et fermeture douce**
- Porte intérieure plein verre
- Micro-ondes avec technologie **Inverter** et **Antenne tournante**
- Puissance micro-ondes : 900 W

ACCESSOIRES INCLUS
- **1 kit rails télescopiques à sortie partielle**
- 1 grille, 1 lèchefrite (P 50 mm) avec grille intégrée et 1 lèchefrite en verre



FOUR **SO6302M2X** | FOUR COMPACT **SO4301M0X** | TIROIR **CPR315X**

VERSION



SO6302M2X

Inox anti-trace avec Verre Noir Eclipse | 1699 €

NETTOYAGE VAPOR CLEAN

La fonction Vapor Clean facilite le travail d'entretien d'un four, rendant les dépôts de graisse plus doux par la chaleur et par la vapeur d'eau, de sorte qu'il ne reste plus qu'à passer un chiffon pour les retirer, sans la nécessité d'avoir recours à des détergents agressifs ou spécifiques pour la vaisselle. Ce procédé permet de nettoyer l'intérieur du four avec une facilité extrême.
Cette fonction de nettoyage assisté est plus écologique car elle empêche la formation de fumée et d'odeur, tout en permettant de faire d'importantes économies d'énergie par rapport à d'autres systèmes de nettoyage.
Le système dépend du type de four : il suffit de verser de l'eau sur le fond de la cavité de cuisson ou d'exploiter le système de génération de la vapeur pour les fours combinés vapeur.



LA TENDANCE DU MAT

Couleur emblématique des cuisines design, le noir mat se fait une belle place au cœur des maisons.
Remplie de caractère et d'élégance, chic et intemporelle, cette finition s'accordera parfaitement à tout type de cuisine en apportant une touche industrielle et soyeuse. Plus facile d'entretien que les finitions brillantes, cette couleur donne le ton.



FOUR **SFP6301TVN** | FOUR COMPACT **SO4301M0N**



FOUR **SFP6301TVN** | TOASTER **TSF01BLMEU**

| NOIR MAT



SFP6301TVN SMEG ELITE

Noir mat avec Verre Noir Eclipse | 999 €

TYPOLOGIE
- Mode de cuisson Chaleur Tournante
- Système de nettoyage **Pyrolyse**

COMMANDES
- Afficheur LCD **"CompactScreen"**
- Commandes par manettes

FONCTIONS
- 10 fonctions de cuisson
- 4 fonctions supplémentaires dont Maintien au chaud

OPTIONS
- Programmation début et fin de cuisson
- Préchauffage rapide

TECHNOLOGIE
- 5 niveaux de cuisson
- Éclairage halogène
- Cavité émaillée de 70 litres nets et 79 litres brut
- Porte froide
- **Système Premium de démontage** avec porte intérieure plein verre démontable

ACCESSOIRES INCLUS
- 1 grille et 1 lèchefrite émaillée (P 40 mm) avec grille intégrée

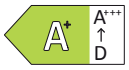

VERSION



SFP6301TVX

Inox anti-trace avec Verre Noir Eclipse | 829 €



SF6381X SMEG ELITE

Inox anti-trace avec Verre Noir Eclipse | 629 €

TYPOLOGIE
- Mode de cuisson Chaleur Brassée
- Émail lisse

COMMANDES
- Commandes par 3 manettes

FONCTIONS
- 6 fonctions de cuisson

OPTIONS
- Programmation fin de cuisson

TECHNOLOGIE
- 5 niveaux de cuisson
- Éclairage halogène
- Cavité émaillée de 70 litres nets et 79 litres brut
- Porte tempérée
- Porte intérieure plein verre démontable

ACCESSOIRES INCLUS
- 1 grille et 1 lèchefrite émaillée (P 40 mm)



SCHÉMAS TECHNIQUES PAGE 66

NETTOYAGE PYROLYSE
NIVEAUX DE VAPEUR : 20% - 40%



SOP6401S2B SMEG ELITE

Noir brillant | 999 €

TYPOLOGIE
- Cavité premium, **SteamOne**
- **Mode de cuisson Combiné Vapeur**
- Système de nettoyage **Pyrolyse**

COMMANDES
- Afficheur LCD **"CompactScreen"**
- Commandes par manettes

FONCTIONS
- 11 fonctions de cuisson dont 1 fonction de cuisson avec technologie de vapeur intégrale
- 4 fonctions supplémentaires dont Maintien au chaud

OPTIONS
- Programmation début et fin de cuisson
- Préchauffage rapide

TECHNOLOGIE
- 5 niveaux de cuisson
- Éclairage halogène
- Cavité émaillée de 68 litres nets et 78 litres brut
- Porte froide avec **fermeture douce**
- **Système Premium de démontage** avec porte intérieure plein verre démontable
- Générateur de vapeur
- **Chargement de l'eau manuel**
- Capacité du réservoir : 0,8 litre

ACCESSOIRES INCLUS
- 1 grille, 1 lèchefrite (P 50 mm) avec grille intégrée et kit de chargement de l'eau

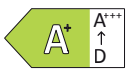

CHARGEMENT DE L'EAU MANUEL

Le système de chargement manuel de l'eau des fours STEAMONE propose deux niveaux d'injection de vapeur, à 20% et 40%.
Le réservoir d'eau de 800 ml permet un fonctionnement de 6 heures à 20% de vapeur et de 2,5 heures à 40% de vapeur. Le four obtient des résultats impeccables avec l'ajout de vapeur lors de la cuisson traditionnelle, grâce à une turbine interne qui diffuse l'humidité de manière homogène. L'eau est déchargée directement dans la cavité, son vidage s'effectue alors grâce à l'utilisation d'une lèchefrite.



VITRE INTERNE DÉMONTABLE

Le système Premium permet le retrait facile, silencieux et en douceur de la vitre du four pour un nettoyage complet. Il est présent pour tous les fours de la gamme "Galileo" référencés "SO" (sauf pour les fours Omnichef et combinés micro-ondes).

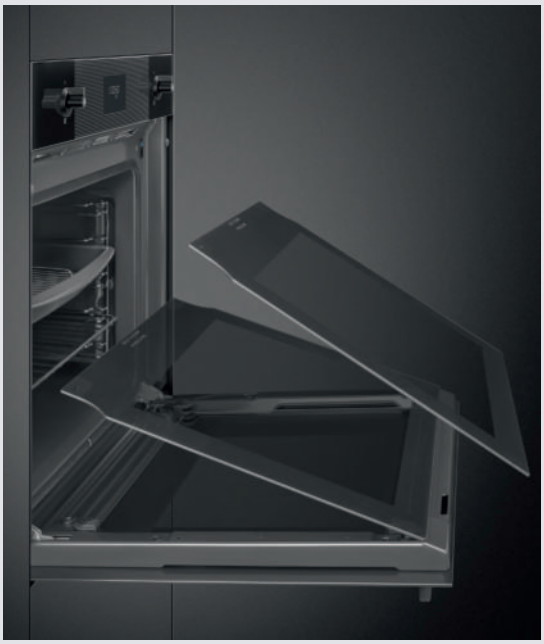

SCHÉMAS TECHNIQUES PAGE 66



SFP641PNO1 SMEG ELITE

Noir brillant | 759 €

TYPOLOGIE
- Mode de cuisson Chaleur Tournante
- Système de nettoyage **Pyrolyse**

COMMANDES
- Afficheur LCD **"CompactScreen"**
- Commandes par manettes

FONCTIONS
- 10 fonctions de cuisson
- 4 fonctions supplémentaires dont Maintien au chaud

OPTIONS
- Programmation début et fin de cuisson
- Préchauffage rapide

TECHNOLOGIE
- 5 niveaux de cuisson
- Éclairage halogène
- Cavité émaillée de 70 litres nets et 79 litres brut
- Porte froide avec **fermeture douce**
- **Système Premium de démontage** avec porte intérieure plein verre démontable

ACCESSOIRES INCLUS
- **1 kit rails télescopiques à sortie partielle**
- **2 grilles** et 1 lèchefrite émaillée (P 40 mm) avec grille intégrée





NOUVEAU

SFP6401TW SMEG ELITE

Blanc brillant | 699 €

TYPOLOGIE
- Mode de cuisson Chaleur Tournante
- Système de nettoyage **Pyrolyse**

COMMANDES
- Afficheur LCD **"CompactScreen"**
- Commandes par manettes

FONCTIONS
- 10 fonctions de cuisson
- 4 fonctions supplémentaires dont Maintien au chaud

OPTIONS
- Programmation début et fin de cuisson
- Préchauffage rapide

TECHNOLOGIE
- 5 niveaux de cuisson
- Éclairage halogène
- Cavité émaillée de 70 litres nets et 79 litres brut
- Porte froide
- **Système Premium de démontage** avec porte intérieure plein verre démontable

ACCESSOIRES INCLUS
- 1 grille et 1 lèchefrite émaillée (P 40 mm) avec grille intégrée

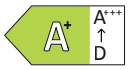

VERSION



SFP6401TVX1

Inox anti-trace avec Verre Noir Eclipse | 699 €



SFP6401TB

Noir brillant | 699 €



FOUR **SFP6401TW** | MICRO-ONDES **FMI120B2**

SCHÉMAS TECHNIQUES PAGE 66



SF6400TVX SMEG ELITE

Inox anti-trace avec Verre Noir Eclipse | 569 €

TYPOLOGIE
- Mode de cuisson Chaleur Tournante
- Système de nettoyage **Vapor Clean**

COMMANDES
- Afficheur LED **"DigiScreen"**
- Commandes par manettes et touches tactiles

FONCTIONS
- 8 fonctions de cuisson
- 1 fonction supplémentaire de Décongélation

OPTIONS
- Programmation début et fin de cuisson
- Préchauffage rapide

TECHNOLOGIE
- 5 niveaux de cuisson
- Éclairage halogène
- Cavité émaillée de 70 litres nets et 79 litres brut
- Porte tempérée
- Porte intérieure plein verre démontable

ACCESSOIRES INCLUS
- 1 grille et 1 lèchefrite émaillée (P 40 mm)



VERSION



SF6400TB

Noir brillant | 569 €



SF64M3TB

Noir brillant | 529 €

TYPOLOGIE
- Mode de cuisson Chaleur Tournante
- Système de nettoyage **Vapor Clean**

COMMANDES
- Commandes par 3 manettes

FONCTIONS
- 8 fonctions de cuisson
- 1 fonction supplémentaire de Décongélation

OPTIONS
- Programmation fin de cuisson

TECHNOLOGIE
- 5 niveaux de cuisson
- Éclairage halogène
- Cavité émaillée de 70 litres nets et 79 litres brut
- Porte tempérée
- Porte intérieure plein verre démontable

ACCESSOIRES INCLUS
- 1 grille et 1 lèchefrite émaillée (P 40 mm)



VERSION



SF64M3TVX

Inox anti-trace avec
Verre Noir Eclipse | 529 €

NETTOYAGE PYROLYSE
NIVEAUX DE VAPEUR : 20% - 40%



SOP6902S2PX SMEG ELITE

Inox anti-trace | 1599 €

TYPOLOGIE
- Cavité premium, **SteamOne**
- **Mode de cuisson Combiné Vapeur**
- Système de nettoyage **Pyrolyse**

COMMANDES
- Afficheur LCD **"EvoScreen"**
- Commandes par manettes et touches tactiles

FONCTIONS
- 12 fonctions de cuisson dont 4 fonctions de cuisson avec technologie de vapeur intégrale
- 7 fonctions supplémentaires dont Maintien au chaud

OPTIONS
- Programmation début et fin de cuisson
- Préchauffage rapide

TECHNOLOGIE
- 5 niveaux de cuisson
- Éclairage 2 halogènes
- Cavité émaillée de 68 litres nets et 79 litres brut
- Porte froide avec **ouverture et fermeture douce**
- **Système Premium de démontage** avec porte intérieure plein verre démontable
- Générateur de vapeur
- **Chargement de l'eau manuel**
- Capacité du réservoir : 0,8 litre

ACCESSOIRES INCLUS
- **Sonde de cuisson 1 point**
- 1 grille, 1 lèchefrite (P 50 mm) avec grille intégrée, 1 lèchefrite émaillée (P 20 mm) et kit de chargement de l'eau





FOUR **SOP6902S2PP** AVEC KIT RAILS TÉLESCOPIQUES EN OPTION
LES ACCESSOIRES SONT INDIQUÉS À TITRE D'EXEMPLE ET PEUVENT VARIER EN FONCTION DES PRODUITS

VERSIONS



SOP6902S2PN
Noir brillant | 1599 €



SOP6902S2PP
Crème brillant | 1599 €

SCHÉMAS TECHNIQUES PAGE 66



SOP6900TP SMEG ELITE

Crème | 899 €

TYPOLOGIE
- Mode de cuisson Chaleur Tournante
- Système de nettoyage **Pyrolyse**

COMMANDES
- Afficheur LED **"DigiScreen"**
- Commandes par manettes et touches tactiles

FONCTIONS
- 9 fonctions de cuisson
- 1 fonction supplémentaire de Maintien au chaud

OPTIONS
- Programmation début et fin de cuisson
- Préchauffage rapide

TECHNOLOGIE
- 5 niveaux de cuisson
- Éclairage 2 halogènes
- Cavité émaillée de 68 litres nets et 79 litres brut
- Porte froide
- **Système Premium de démontage** avec porte intérieure plein verre démontable

ACCESSOIRES INCLUS
- 1 grille et 1 lèchefrite (P 50 mm)



VERSIONS



SOP6900TN

Noir brillant | 899 €



SOP6900TX

Inox anti-trace | 899 €



SF6905X1 SMEG ELITE

Inox anti-trace | 699 €

TYPOLOGIE
- Mode de cuisson Chaleur Tournante
- Système de nettoyage **Vapor Clean**

COMMANDES
- Commandes par 3 manettes

FONCTIONS
- 8 fonctions de cuisson

OPTIONS
- Programmation fin de cuisson

TECHNOLOGIE
- 5 niveaux de cuisson
- Éclairage 2 halogènes
- Cavité émaillée de 70 litres nets et 79 litres brut
- Porte tempérée
- Porte intérieure plein verre démontable

ACCESSOIRES INCLUS
- 1 grille et 1 lèchefrite émaillée (P 40 mm) avec grille intégrée



VERSIONS



SF6905N1

Noir brillant | 699 €



SF6905P1

Crème | 699 €

SCHÉMAS TECHNIQUES PAGE 66

CORTINA
FOUR SPÉCIAL PIZZA



SFP67C1TAO **SMEG ELITE**

Anthracite, Finition Laiton antique | 1299 €

TYPOLOGIE
- Mode de cuisson Chaleur Tournante
- Système de nettoyage **Pyrolyse**

COMMANDES
- Afficheur **"E-clock"**
- Commandes par manettes

FONCTIONS
- 9 fonctions de cuisson

OPTIONS
- Programmation début et fin de cuisson

TECHNOLOGIE
- 5 niveaux de cuisson
- Éclairage halogène
- Cavité émaillée de 70 litres nets et 79 litres brut
- Porte froide avec **fermeture douce**
- **Système Premium de démontage** avec porte intérieure plein verre démontable

ACCESSOIRES INCLUS
- **1 kit rails télescopiques à sortie totale**
- **Accessoire à pizza** (pierre réfractaire)
- 2 grilles et 1 lèchefrite émaillée (P 40 mm) avec grille intégrée



DISPO SEPTEMBRE 2025

VERSION



SFP67C1TPO

Crème, Finition
Laiton antique | 1299 €

CORTINA



SF67C1PO

Crème, Finition Laiton antique | 859 €

TYPOLOGIE
- Mode de cuisson Chaleur Brassée
- Émail lisse

COMMANDES
- Afficheur **"E-clock"**
- Commandes par manettes

FONCTIONS
- 6 fonctions de cuisson

OPTIONS
- Programmation fin de cuisson

TECHNOLOGIE
- 5 niveaux de cuisson
- Éclairage halogène
- Cavité émaillée de 70 litres nets et 79 litres brut
- Porte tempérée
- Porte intérieure plein verre démontable

ACCESSOIRES INCLUS
- 1 grille et 1 lèchefrite émaillée (P 40 mm)



DISPONIBILITÉ JUILLET 2025

VERSION



SF67C1AO

Anthracite, Finition
Laiton antique | 859 €

COLONIALE



SFP68C1TAO

Anthracite, Finition Laiton antique | 1299 €

TYPOLOGIE
- Mode de cuisson Chaleur Tournante
- Système de nettoyage **Pyrolyse**

COMMANDES
- Afficheur **"E-clock"**
- Commandes par manettes

FONCTIONS
- 9 fonctions de cuisson

OPTIONS
- Programmation début et fin de cuisson

TECHNOLOGIE
- 5 niveaux de cuisson
- Éclairage halogène
- Cavité émaillée de 70 litres nets et 79 litres brut
- Porte froide avec **fermeture douce**
- **Système Premium de démontage** avec porte intérieure plein verre démontable

ACCESSOIRES INCLUS
- **1 kit rails télescopiques à sortie partielle**
- 2 grilles et 1 lèchefrite émaillée (P 40 mm) avec grille intégrée



DISPO SEPTEMBRE 2025

VERSION



SFP68C1TPO

Crème, Finition
Laiton antique | 1299 €

SCHÉMAS TECHNIQUES PAGE 66

NIVEAUX DE VAPEUR : 20% - 100%
MICRO-ONDES INVERTER



SO4606WAPNR SMEG ELITE

Noir brillant avec Verre Noir Eclipse,
Finition Cuivre | 3999 €

TYPOLOGIE
- Cavité premium, **Omnichef** avec **Wi-Fi**
- **Mode de cuisson Multiple**

(Traditionnel + Vapeur + Micro-ondes)
- Système de nettoyage **Vapor Clean**

COMMANDES
- Afficheur TFT **"VivoScreen" Max**
- Commandes complètement tactiles évoluées

FONCTIONS
- 26 fonctions de cuisson dont **Fonction Multitech**, 5 fonctions de cuisson avec injection de vapeur, 5 fonctions de cuisson avec technologie de vapeur intégrale et 5 fonctions micro-ondes et combiné micro-ondes
- 12 fonctions supplémentaires
- Smart Cooking avec **150 programmes auto.**
- 10 recettes personnalisables

OPTIONS
- Programmation début et fin de cuisson
- **Cuissons enchaînées** (jusqu'à 3 étapes)
- **SameTime** et **Cuisson DeltaT**
- Préchauffage rapide et **Instant Go**

TECHNOLOGIE
- 2 niveaux de cuisson
- **Éclairage 2 LED multi-niveaux**
- Cavité émaillée de 40 litres nets et 50 litres brut
- Porte froide avec **ouverture et fermeture douce**
- Porte intérieure plein verre
- Micro-ondes avec technologie **Inverter** et **Antenne tournante**
- Puissance micro-ondes : 900 W
- Générateur de vapeur (3 niveaux + mode manuel)
- **Chargement de l'eau automatique** (Fill & Hide 2)
- Capacité du réservoir : **2 litres**

ACCESSOIRES INCLUS
- **1 kit rails télescopiques à sortie totale**
- **Sonde de cuisson 3 points**
- 1 grille en inox, 1 lèchefrite (P 50 mm) avec grille intégrée, 1 lèchefrite en inox, 1 lèchefrite perforée en inox (P 40 mm) et 1 lèchefrite en verre



TECHNOLOGIE MULTICUISSON

Tirez le meilleur parti des 3 technologies en un seul produit : plus de croustillant avec la cuisson traditionnelle, une meilleure préservation des saveurs et des vitamines grâce à la vapeur, une rapidité et une commodité à l'aide des micro-ondes.
Sept combinaisons de cuisson pour vous offrir de multiples possibilités en cuisine et expérimenter facilement vos recettes préférées.
Grâce à la combinaison des trois méthodes de cuisson, vous pouvez gagner jusqu'à **70% de temps de cuisson** par rapport à la cuisson traditionnelle seule, sans sacrifier la qualité.

APPLICATION SMEGCONNECT

L'application SmegConnect vous permet de surveiller et commander à distance le four Smeg "SO4606WAPNR", afin de contrôler toutes les fonctions par le biais d'un smartphone ou d'une tablette (compatible iOS et Android). SmegConnect propose des contenus actualisés et personnalisables selon vos passions : des recettes, des vidéos, des suggestions spéciales (végétariennes, sans gluten, etc.), en les associant à des vins. Grâce à la section "Mon livre de cuisine", vous pouvez sauvegarder les recettes de vos plats préférés dans l'application, de sorte que le four sera déjà préréglé pour votre recette.

smeg Connect

NETTOYAGE VAPOR CLEAN

La fonction Vapor Clean facilite le travail d'entretien d'un four, rendant les dépôts de graisse plus doux par la chaleur et par la vapeur d'eau, de sorte qu'il ne reste plus qu'à passer un chiffon pour les retirer, sans la nécessité d'avoir recours à des détergents. Ce procédé permet de nettoyer l'intérieur du four avec une facilité extrême. Cette fonction de nettoyage assisté est plus écologique car elle empêche la formation de fumée et d'odeur, tout en permettant de faire d'importantes économies d'énergie par rapport à d'autres systèmes de nettoyage. Le système dépend du type de four : il suffit de verser de l'eau sur le fond de la cavité de cuisson ou d'exploiter le système de génération de la vapeur pour les fours combinés vapeur.

SCHÉMAS TECHNIQUES PAGE 67

COMBINÉ VAPEUR
NIVEAUX DE VAPEUR : 20% - 100%



SO4604S4PNR SMEG ELITE

Noir brillant avec Verre Noir Eclipse, Finition Cuivre | 2599 €

TYPOLOGIE
- Cavité premium, **Steam100 Pro**
- **Mode de cuisson Combiné Vapeur**
- Système de nettoyage **Vapor Clean**

COMMANDES
- Afficheur TFT **"VivoScreen"**
- Commandes complètement tactiles évoluées

FONCTIONS
- 20 fonctions de cuisson dont 5 fonctions de cuisson avec injection de vapeur et 6 fonctions de cuisson avec technologie de vapeur intégrale
- 9 fonctions supplémentaires dont Maintien au chaud
- Smart Cooking avec **150 programmes auto.**
- 10 recettes personnalisables

OPTIONS
- Programmation début et fin de cuisson
- **Cuissons enchaînées** (jusqu'à 2 étapes)
- **SameTime** et **Cuisson DeltaT**
- Préchauffage rapide et **Instant Go**

TECHNOLOGIE
- 2 niveaux de cuisson
- Éclairage 2 LED
- Cavité émaillée de 41 litres nets et 50 litres brut
- Porte tempérée avec **ouverture et fermeture douce**
- **Système Premium de démontage** avec porte intérieure plein verre démontable
- Générateur de vapeur (3 niveaux + mode manuel)
- **Chargement de l'eau auto.** (Fill & Hide 2)
- Capacité du réservoir : **2 litres**

ACCESSOIRES INCLUS
- **1 kit rails télescopiques à sortie totale**
- **Sonde de cuisson 3 points**
- 1 grille, 1 lèchefrite (P 50 mm) avec grille intégrée, 1 lèchefrite en inox et 1 lèchefrite perforée en inox (P 40 mm)

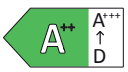

COMBINÉ MICRO-ONDES
AVEC INVERTER



SO4604M2PNR SMEG ELITE

Noir brillant avec Verre Noir Eclipse, Finition Cuivre | 2159 €

TYPOLOGIE
- Cavité premium, **Speedwave**
- **Mode de cuisson Combiné Micro-ondes**
- Système de nettoyage **Vapor Clean**

COMMANDES
- Afficheur TFT **"VivoScreen"**
- Commandes complètement tactiles évoluées

FONCTIONS
- 15 fonctions de cuisson dont 6 fonctions micro-ondes et combiné micro-ondes
- 9 fonctions supplémentaires dont Maintien au chaud
- Smart Cooking avec **150 programmes auto.**
- 10 recettes personnalisables

OPTIONS
- Programmation début et fin de cuisson
- **Cuissons enchaînées** (jusqu'à 2 étapes)
- **SameTime** et **Cuisson DeltaT**
- Préchauffage rapide et **Instant Go**

TECHNOLOGIE
- 2 niveaux de cuisson
- Éclairage 2 LED
- Cavité émaillée de 40 litres nets et 50 litres brut
- Porte tempérée avec **ouverture et fermeture douce**
- Micro-ondes avec technologie **Inverter** et **Antenne tournante**
- Puissance micro-ondes : 900 W

ACCESSOIRES INCLUS
- **1 kit rails télescopiques à sortie totale**
- **Sonde de cuisson 3 points**
- 1 grille et 1 lèchefrite en verre avec grille intégrée

COMBINÉ MICRO-ONDES



SO4602M1NR SMEG ELITE

Noir brillant avec Verre Noir Eclipse, Finition Cuivre | 1629 €

TYPOLOGIE
- Cavité premium
- **Mode de cuisson Combiné Micro-ondes**
- Système de nettoyage **Vapor Clean**

COMMANDES
- Afficheur LCD **"EvoScreen"**
- Commandes tactiles

FONCTIONS
- 11 fonctions de cuisson dont 4 fonctions micro-ondes et combiné micro-ondes
- 7 fonctions supplémentaires dont Maintien au chaud

OPTIONS
- Programmation début et fin de cuisson
- Préchauffage rapide

TECHNOLOGIE
- 2 niveaux de cuisson
- Éclairage 2 halogènes
- Cavité émaillée de 40 litres nets et 50 litres brut
- Porte tempérée avec **ouverture et fermeture douce**
- Puissance micro-ondes : 800 W

ACCESSOIRES INCLUS
- 1 grille et 1 lèchefrite en verre avec grille intégrée

SCHÉMAS TECHNIQUES PAGE 67

COMBINÉ VAPEUR
NIVEAUX DE VAPEUR : 20% - 100%



SO4102S3B3 SMEG ELITE

Noir Intense | 1829 €

TYPOLOGIE
- Cavité premium, **Steam100**
- **Mode de cuisson Combiné Vapeur**
- Système de nettoyage **Vapor Clean**

COMMANDES
- Afficheur LCD **"EvoScreen"**
- Commandes tactiles
- Poignée **avec finition satinée**

FONCTIONS
- 12 fonctions de cuisson dont 4 fonctions de cuisson avec technologie de vapeur intégrale
- 7 fonctions supplémentaires dont Maintien au chaud

OPTIONS
- Programmation début et fin de cuisson
- Préchauffage rapide

TECHNOLOGIE
- 2 niveaux de cuisson
- Éclairage halogène
- Cavité émaillée de 41 litres nets et 50 litres brut
- Porte tempérée avec **ouverture et fermeture douce**
- **Système Premium de démontage** avec porte intérieure plein verre démontable
- Générateur de vapeur
- **Chargement de l'eau manuel**
- Capacité du réservoir : 0,8 litre

ACCESSOIRES INCLUS
- 1 grille, 1 lèchefrite (P 50 mm) avec grille intégrée, 1 lèchefrite en inox et 1 lèchefrite perforée en inox (P 40 mm)

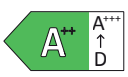



DÉCOUVREZ LE FOUR STEAM100

Une nouvelle approche de la cuisson à la vapeur pour d'excellents résultats, dans le confort de votre cuisine.
La cuisson traditionnelle combinée à la cuisson à la vapeur jusqu'à 100% d'humidité, permet tirer meilleur parti de vos ingrédients. Découvrez une cuisson sans graisse, rapide et savoureuse, idéale notamment pour le poisson et les légumes.

SYSTÈME VAPEUR

La capacité du réservoir de 800 ml des modèles STEAM100 permet jusqu'à 6 heures de cuisson ininterrompue. Son système de remplissage d'eau manuel, rapide et facile, vous permet de remplir le réservoir en quelques secondes seulement.

MAÎTRISE PARFAITE DE LA CUISSON VAPEUR

Les modèles STEAM100 disposent de quatre fonctions vapeur différentes et vous donnent la possibilité d'obtenir de multiples combinaisons, pour une plus grande polyvalence de cuisson.

FONCTION SOUS VIDE

Un moyen simple de cuire sous vide des aliments à basse température pendant une période prolongée et d'obtenir des résultats professionnels avec des textures surprenantes.

SONDE DE CUISSON

Grâce à sa sonde de cuisson, il est possible de détecter la température exacte au cœur de l'ingrédient pour obtenir le niveau de cuisson souhaité. Idéale notamment pour la viande et le poisson.



SCHÉMAS TECHNIQUES PAGE 67

| COMBINÉ MICRO-ONDES



SO4102M1B3 SMEG ELITE

Noir Intense | 1659 €

TYPOLOGIE
- Cavité premium
- **Mode de cuisson Combiné Micro-ondes**
- Système de nettoyage **Vapor Clean**

COMMANDES
- Afficheur LCD **"EvoScreen"**
- Commandes tactiles
- Poignée **avec finition satinée**

FONCTIONS
- 11 fonctions de cuisson dont 4 fonctions micro-ondes et combiné micro-ondes
- 7 fonctions supplémentaires dont Maintien au chaud

OPTIONS
- Programmation début et fin de cuisson
- Préchauffage rapide

TECHNOLOGIE
- 2 niveaux de cuisson
- Éclairage 2 halogènes
- Cavité émaillée de 40 litres nets et 50 litres brut
- Porte tempérée avec **ouverture et fermeture douce**
- Puissance micro-ondes : 800 W

ACCESSOIRES INCLUS
- 1 grille et 1 lèchefrite en verre avec grille intégrée

| COMBINÉ MICRO-ONDES



SO4101M1B3 SMEG ELITE

Noir Intense | 1399 €

TYPOLOGIE
- Cavité premium
- **Mode de cuisson Combiné Micro-ondes**
- Émail lisse

COMMANDES
- Afficheur LCD **"CompactScreen"**
- Poignée et manettes **avec finition satinée**

FONCTIONS
- 10 fonctions de cuisson dont 4 fonctions micro-ondes et combiné micro-ondes
- 2 fonctions supplémentaires dont Maintien au chaud

OPTIONS
- Programmation début et fin de cuisson
- Préchauffage rapide

TECHNOLOGIE
- 2 niveaux de cuisson
- Éclairage halogène
- Cavité émaillée de 40 litres nets et 50 litres brut
- Porte tempérée
- Puissance micro-ondes : 850 W

ACCESSOIRES INCLUS
- 1 grille et 1 lèchefrite en verre avec grille intégrée

| MICRO-ONDES GRIL



SO4101M0B3 SMEG ELITE

Noir Intense | 1199 €

TYPOLOGIE
- Cavité premium
- **Mode de cuisson Micro-ondes Gril**
- Émail lisse

COMMANDES
- Afficheur LCD **"CompactScreen"**
- Poignée et manettes **avec finition satinée**

FONCTIONS
- 4 fonctions de cuisson dont 3 fonctions micro-ondes
- 2 fonctions supplémentaires dont Maintien au chaud

OPTIONS
- Programmation début et fin de cuisson

TECHNOLOGIE
- 2 niveaux de cuisson
- Éclairage halogène
- Cavité émaillée de 40 litres nets et 50 litres brut
- Porte tempérée
- Puissance micro-ondes : 800 W

ACCESSOIRES INCLUS
- 1 grille



FOUR COMPACT **SO4102M1B3** | TIROIR **CPR115B3** | MITIGEUR **MID6DKX** | FAITOUT **CSF2412CRM**

SCHÉMAS TECHNIQUES PAGE 67

COMBINÉ VAPEUR
NIVEAUX DE VAPEUR : 20% - 100%



SO4302S3X SMEG ELITE

Inox anti-trace avec Verre Noir Eclipse | 1699 €

TYPOLOGIE
- Cavité premium, **Steam100**
- **Mode de cuisson Combiné Vapeur**
- Système de nettoyage **Vapor Clean**

COMMANDES
- Afficheur LCD **"EvoScreen"**
- Commandes par manettes et touches tactiles

FONCTIONS
- 12 fonctions de cuisson dont 4 fonctions de cuisson avec technologie de vapeur intégrale
- 7 fonctions supplémentaires dont Maintien au chaud

OPTIONS
- Programmation début et fin de cuisson
- Préchauffage rapide

TECHNOLOGIE
- 2 niveaux de cuisson
- Éclairage halogène
- Cavité émaillée de 41 litres nets et 50 litres brut
- Porte tempérée avec **ouverture et fermeture douce**
- **Système Premium de démontage** avec porte intérieure plein verre démontable
- Générateur de vapeur
- **Chargement de l'eau manuel**
- Capacité du réservoir : 0,8 litre

ACCESSOIRES INCLUS
- 1 grille, 1 lèchefrite (P 50 mm) avec grille intégrée, 1 lèchefrite en inox et 1 lèchefrite perforée en inox (P 40 mm)

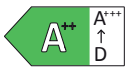

COMBINÉ MICRO-ONDES



SO4301M1X SMEG ELITE

Inox anti-trace avec Verre Noir Eclipse | 1399 €

TYPOLOGIE
- **Mode de cuisson Combiné Micro-ondes**
- Émail lisse

COMMANDES
- Afficheur LCD **"CompactScreen"**
- Commandes par manettes

FONCTIONS
- 10 fonctions de cuisson dont 4 fonctions micro-ondes et combiné micro-ondes
- 2 fonctions supplémentaires dont Maintien au chaud

OPTIONS
- Programmation début et fin de cuisson
- Préchauffage rapide

TECHNOLOGIE
- 2 niveaux de cuisson
- Éclairage halogène
- Cavité émaillée de 40 litres nets et 50 litres brut
- Porte tempérée
- Puissance micro-ondes : 800 W

ACCESSOIRES INCLUS
- 1 grille et 1 lèchefrite en verre avec grille intégrée

MICRO-ONDES GRIL
NOIR MAT



SO4301M0N SMEG ELITE

Noir mat avec Verre Noir Eclipse | 1299 €

TYPOLOGIE
- Cavité premium
- **Mode de cuisson Micro-ondes Gril**
- Émail lisse

COMMANDES
- Afficheur LCD **"CompactScreen"**
- Commandes par manettes

FONCTIONS
- 4 fonctions de cuisson dont 3 fonctions micro-ondes
- 2 fonctions supplémentaires dont Maintien au chaud

OPTIONS
- Programmation début et fin de cuisson

TECHNOLOGIE
- 2 niveaux de cuisson
- Éclairage halogène
- Cavité émaillée de 40 litres nets et 50 litres brut
- Porte tempérée
- Puissance micro-ondes : 800 W

ACCESSOIRES INCLUS
- 1 grille

VERSION



SO4301M0X

Inox anti-trace avec
Verre Noir Eclipse | 1199 €

VITALITY SYSTEM

Une formule triple action pour une vie plus saine !
Le système est composé de 3 produits révolutionnaires : une cellule de refroidissement rapide pour préserver la fraîcheur et la qualité des aliments, un tiroir sous vide pour conserver plus longtemps les aliments et un four combiné vapeur pour réaliser des plats délicieux, en maximisant les saveurs.

SCHÉMAS TECHNIQUES PAGE 67



FOUR COMPACT **SO4302S3X** | CELLULE DE REFROIDISSEMENT **SBC4304X** | TIROIR SOUS VIDE **CPV315X**

ELEMENTI
COMBINÉ MICRO-ONDES



SF4400MCX1 SMEG ELITE

Inox anti-trace avec Verre Noir Eclipse | 799 €

TYPOLOGIE
- **Mode de cuisson Combiné Micro-ondes**
- Émail lisse

COMMANDES
- Afficheur LED **"DigiScreen"**
- Commandes tactiles

FONCTIONS
- 6 fonctions de cuisson
- 4 fonctions micro-ondes et combiné micro-ondes

OPTIONS
- Programmation fin de cuisson
- Préchauffage rapide

TECHNOLOGIE
- 3 niveaux de cuisson
- Éclairage 1 lampe
- Cavité inox de 44 litres nets et 48 litres brut
- Porte tempérée
- Puissance micro-ondes : 900 W
- Plateau tournant Ø 36 cm



FOUR COMPACT **SF4400MCX1**

VICTORIA
COMBINÉ MICRO-ONDES



SO4902M1N SMEG ELITE

Noir brillant | 1599 €

TYPOLOGIE
- Cavité premium
- **Mode de cuisson Combiné Micro-ondes**
- Système de nettoyage **Vapor Clean**

COMMANDES
- Afficheur LCD **"EvoScreen"**
- Commandes par manettes et touches tactiles

FONCTIONS
- 11 fonctions de cuisson dont 4 fonctions micro-ondes et combiné micro-ondes
- 7 fonctions supplémentaires dont Maintien au chaud

OPTIONS
- Programmation début et fin de cuisson
- Préchauffage rapide

TECHNOLOGIE
- 2 niveaux de cuisson
- Éclairage 2 halogènes
- Cavité émaillée de 40 litres nets et 50 litres brut
- Porte tempérée avec **ouverture et fermeture douce**
- Puissance micro-ondes : 800 W

ACCESSOIRES INCLUS
- 1 grille et 1 lèchefrite en verre avec grille intégrée

VERSIONS



SO4902M1X

Inox anti-trace | 1599 €



SO4902M1P

Crème | 1599 €

SCHÉMAS TECHNIQUES PAGE 67



FOUR **SF6905X1** | FOUR COMPACT **SO4902M1X**

| CHALEUR TOURNANTE



FMI625CN SMEG ELITE

Noir | 749 €

TYPOLOGIE
- **Four Combiné Micro-ondes** encastrable
- Niche 38 cm
- Volume net **25 litres**
- 900 W

ESTHÉTIQUE
- Verre Noir Eclipse

COMMANDES
- Afficheur LED, commandes tactiles
- Ouverture latérale par touche électronique

PROGRAMMES / FONCTIONS
- 6 fonctions dont **Chaleur tournante + Gril** et Décongélation selon le temps
- **10 programmes automatiques**
- Fonction supplémentaire : **Cuissons enchaînées**

OPTIONS
- Programmateur électronique fin de cuisson
- Sécurité enfants
- Démarrage rapide

TECHNOLOGIE
- Cavité inox
- Plateau tournant Ø 31,5 cm
- Puissance résistance gril 1100 W
- Puissance résistance circulaire 2500 W,
- Dimensions nettes de la cavité (HxLxP) : 328x368x206mm

ACCESSOIRES INCLUS
- Grille



FOUR 38 CM **FMI625CN** | FOUR **SO6604S4PNR**

LE FOUR MICRO-ONDES DOLCE STIL NOVO

Smeg propose un four combiné micro-ondes en esthétique Dolce Stil Novo qui est adapté pour une niche de 38 cm, avec une cavité inox de 25 litres nets. L'avantage de ce produit est la présence d'une double résistance : résistance gril de 1100 W et résistance circulaire de 2500 W. Cela combiné à une technologie micro-ondes de 900 W permet de bénéficier d'une vraie polyvalence en termes de fonctions, avec la Chaleur tournante + Gril et la Décongélation selon le temps, ainsi que les 10 programmes automatiques.

UNE GAMME DE MICRO-ONDES ADAPTÉE

Smeg propose des esthétiques coordonnées pour les micro-ondes avec des fonctions et des caractéristiques différentes, afin de créer une puissante déclaration de style. Formez des ensembles harmonieux grâce aux esthétiques Dolce Stil Novo, Linéa, Classica, ou encore Elementi.
Ils peuvent être associés avec des fours standards de 60 cm pour un maximum de polyvalence en cuisine. Les différents litrages présents en gamme permettent de s'adapter à tous les besoins, en fonction des contraintes techniques de chaque cuisine.

SCHÉMAS TECHNIQUES PAGE 67



MP122B3 SMEG ELITE

Noir Intense | 899 €

TYPOLOGIE
- **Micro-ondes Gril** encastrable
- Niche 36,5 cm
- Volume net **22 litres**
- 850 W

COMMANDES
- Afficheur LED, commandes par manettes
- Ouverture latérale par touche mécanique
- Manettes **avec finition satinée**

PROGRAMMES / FONCTIONS
- 6 fonctions dont **Pizza**, Décongélation selon le temps et Décongélation selon le poids

OPTIONS
- Programmateur électronique début et fin de cuisson
- Sécurité enfants

TECHNOLOGIE
- Cavité inox
- **Base en céramique sans plateau tournant**
- Gril résistance abattante 1250 W
- Dimensions nettes de la cavité (HxLxP) : 220x350x280mm
- **Possibilité d'encastrement dans un meuble haut**

ACCESSOIRES INCLUS
- Grille



MICRO-ONDES **MP122B3** | FOUR **SFP61TB3FR**



INSTALLATION PRATIQUE

Adaptés pour être installés en colonne, les micro-ondes "MP" disposent d'une profondeur légèrement réduite par rapport aux micro-ondes encastrables standards pour les installations dans un meuble haut, tout en conservant leur volume interne grâce à la base en céramique et ainsi à l'absence de plateau tournant.

| COMPATIBLE ESTHÉTIQUE ELEMENTI



FMI125N SMEG ELITE

Noir | 599 €

TYPOLOGIE
- **Micro-ondes Gril** encastrable
- Niche 38 cm
- Volume net **25 litres**
- 900 W

ESTHÉTIQUE
- Porte pleine hauteur
- **Compatible avec l'esthétique Elementi noire**

COMMANDES
- Afficheur TFT, commandes tactiles
- Ouverture latérale par touche électronique

PROGRAMMES / FONCTIONS
- 6 fonctions dont Décongélation selon le temps, Décongélation selon le poids et Pizza
- **8 programmes automatiques**

OPTIONS
- Programmateur électronique fin de cuisson
- Sécurité enfants

TECHNOLOGIE
- Cavité inox
- Plateau tournant Ø 31,5 cm
- Gril en quartz 1000 W
- Dimensions nettes de la cavité (HxLxP) : 334x370x221mm

ACCESSOIRES INCLUS
- Grille et ventouse

| COMPATIBLE ESTHÉTIQUE ELEMENTI



FMI120B2 SMEG ELITE

Blanc | 599 €

TYPOLOGIE
- **Micro-ondes Gril** encastrable
- Niche 38 cm
- Volume net **20 litres**
- 800 W

ESTHÉTIQUE
- **Compatible avec l'esthétique Elementi blanche**

COMMANDES
- Afficheur TFT, commandes tactiles
- Ouverture latérale par touche électronique

PROGRAMMES / FONCTIONS
- 5 fonctions dont Décongélation selon le temps et Décongélation selon le poids
- **3 programmes automatiques**
- Fonction supplémentaire : **Mémoire**

OPTIONS
- Programmateur électronique fin de cuisson
- **Puissance Eco**
- Sécurité enfants
- Démarrage rapide

TECHNOLOGIE
- Cavité inox
- Plateau tournant Ø 24,5 cm
- Gril en quartz 1000 W
- Dimensions nettes de la cavité (HxLxP) : 210x305x280mm
- **Possibilité d'encastrement dans un meuble haut**

ACCESSOIRES INCLUS
- Grille

VERSION



FMI120B3

Noir Intense | 599 €

| COMPATIBLE ESTHÉTIQUE ELEMENTI



FMI025BFR SMEG ELITE

Noir Intense | 459 €

TYPOLOGIE
- **Micro-ondes Gril** encastrable
- Niche 38 cm
- Volume net **25 litres**
- 900 W

ESTHÉTIQUE
- **Compatible avec l'esthétique Elementi noire**

COMMANDES
- Afficheur LED, commandes tactiles
- Ouverture latérale par touche mécanique

PROGRAMMES / FONCTIONS
- 6 fonctions dont Décongélation selon le temps et Décongélation selon le poids
- **8 programmes automatiques**

OPTIONS
- Programmateur électronique fin de cuisson
- Sécurité enfants
- Démarrage rapide

TECHNOLOGIE
- Cavité inox
- Plateau tournant Ø 31,5 cm
- Gril en quartz 1000 W
- Dimensions nettes de la cavité (HxLxP) : 206x368x328mm

ACCESSOIRES INCLUS
- Grille

SCHÉMAS TECHNIQUES PAGE 68

| COMPATIBLE ESTHÉTIQUE ELEMENTI



MP322X1 SMEG ELITE

Inox anti-trace avec Verre Noir Eclipse | 899 €

TYPOLOGIE
- **Micro-ondes Gril** encastrable
- Niche 36,5 cm
- Volume net **22 litres**
- 850 W

ESTHÉTIQUE
- **Compatible avec l'esthétique Elementi, Kit de manettes inclus** (manettes Classica montées)

COMMANDES
- Afficheur LED, commandes par manettes
- Ouverture latérale par touche mécanique

PROGRAMMES / FONCTIONS
- 6 fonctions dont **Pizza**, Décongélation selon le temps et Décongélation selon le poids

OPTIONS
- Programmateur électronique début et fin de cuisson
- Sécurité enfants

TECHNOLOGIE
- Cavité inox
- **Base en céramique sans plateau tournant**
- Gril résistance abattante 1250 W
- Dimensions nettes de la cavité (HxLxP) : 220x350x280mm
- **Possibilité d'encastrement dans un meuble haut**

ACCESSOIRES INCLUS
- Grille



FMI325X SMEG ELITE

Inox anti-trace avec Verre Noir Eclipse | 679 €

TYPOLOGIE
- **Micro-ondes Gril** encastrable
- Niche 38 cm
- Volume net **25 litres**
- 900 W

COMMANDES
- Afficheur LED, commandes tactiles
- Ouverture latérale par touche électronique

PROGRAMMES / FONCTIONS
- 6 fonctions dont **Pizza**, Décongélation selon le temps et Décongélation selon le poids
- **8 programmes automatiques**

OPTIONS
- Programmateur électronique fin de cuisson
- Sécurité enfants
- Démarrage rapide

TECHNOLOGIE
- Cavité inox
- Plateau tournant Ø 31,5 cm
- Gril en quartz 1000 W
- Dimensions nettes de la cavité (HxLxP) : 206x368x328mm

ACCESSOIRES INCLUS
- Grille



FMI320X2 SMEG ELITE

Inox anti-trace avec Verre Noir Eclipse | 599 €

TYPOLOGIE
- **Micro-ondes Gril** encastrable
- Niche 38 cm
- Volume net **20 litres**
- 850 W

COMMANDES
- Afficheur TFT, commandes tactiles
- Ouverture latérale par touche électronique

PROGRAMMES / FONCTIONS
- 5 fonctions dont Décongélation selon le temps et Décongélation selon le poids
- **3 programmes automatiques**
- Fonction supplémentaire : **Mémoire**

OPTIONS
- Programmateur électronique fin de cuisson
- **Puissance Eco**
- Sécurité enfants
- Démarrage rapide

TECHNOLOGIE
- Cavité inox
- Plateau tournant Ø 24,5 cm
- Gril en quartz 1000 W
- Dimensions nettes de la cavité (HxLxP) : 210x305x280mm
- **Possibilité d'encastrement dans un meuble haut**

ACCESSOIRES INCLUS
- Grille

MICRO-ONDES "SURFACE PLUS"

Les micro-ondes "MP" disposent de commandes placées à la base de l'appareil, leur permettant ainsi d'être installés en hauteur, pour un véritable gain d'espace dans les petites cuisines.
Le traditionnel plateau tournant a été remplacé par la technologie "Surface Plus", une base en céramique disposant d'un grand nombre d'avantages. Toute la cavité peut être utilisée, afin de ne plus être limité dans la cuisson des aliments. Les éventuels débordements peuvent être facilement nettoyés et la chaleur demeure constante puisqu'elle provient du dessous. Ce qui signifie que les aliments sont chauffés plus uniformément et avec moins de pertes d'énergie.



SCHÉMAS TECHNIQUES PAGE 68



FMI425X SMEG ELITE

Inox anti-trace avec Verre Noir Eclipse | 429 €

TYPOLOGIE
- **Micro-ondes Gril** encastrable
- Niche 38 cm
- Volume net **25 litres**
- 900 W

COMMANDES
- Afficheur LED, commandes par manette et touches
- Ouverture latérale par touche mécanique

PROGRAMMES / FONCTIONS
- 5 fonctions dont Décongélation selon le temps et Décongélation selon le poids
- **8 programmes automatiques**
- Fonction supplémentaire : **Cuissons enchaînées**

OPTIONS
- Programmateur électronique fin de cuisson
- Sécurité enfants
- Démarrage rapide

TECHNOLOGIE
- Cavité inox
- Plateau tournant Ø 31,5 cm
- Gril en quartz 1000 W
- Dimensions nettes de la cavité (HxLxP) : 206x368x328mm

ACCESSOIRES INCLUS
- Grille



MICRO-ONDES **FMI425X** | FOUR **SFP6401TVX1**

L'ÉLÉGANCE DE L'ALIGNEMENT EN CUISINE

Le choix des appareils électroménagers joue un rôle crucial dans l'harmonie esthétique de la cuisine. Un alignement parfait entre les appareils permet de créer une atmosphère cohérente et soignée. En optant pour des modèles aux lignes épurées en esthétique « Elementi », on peut assurer un rendu simple mais au même temps sophistiqué qui valorise l'espace de la cuisine

SCHÉMAS TECHNIQUES PAGE 68



FMI020X SMEG ELITE

Inox anti-trace | 399 €

TYPOLOGIE
- **Micro-ondes Gril** encastrable
- Niche 38 cm
- Volume net **20 litres**
- 800 W

COMMANDES
- Afficheur LED, commandes par manette et touches
- Ouverture latérale par touche mécanique

PROGRAMMES / FONCTIONS
- 5 fonctions dont Décongélation selon le temps et Décongélation selon le poids
- **8 programmes automatiques**
- Fonction supplémentaire : **Cuissons enchaînées**

OPTIONS
- Programmateur électronique fin de cuisson
- Sécurité enfants
- Démarrage rapide

TECHNOLOGIE
- Cavité inox
- Plateau tournant Ø 24,5 cm
- Gril résistance 1000 W
- Dimensions nettes de la cavité (HxLxP) : 218x315x295mm
- **Possibilité d'encastrement dans un meuble haut**

ACCESSOIRES INCLUS
- Grille



FMI017X SMEG ELITE

Inox anti-trace | 399 €

TYPOLOGIE
- **Micro-ondes Gril** encastrable
- Niche 38 cm
- Volume net **17 litres**
- 700 W

COMMANDES
- Afficheur LED, commandes par manette et touches
- Ouverture latérale par touche mécanique

PROGRAMMES / FONCTIONS
- 5 fonctions dont Décongélation selon le temps et Décongélation selon le poids
- **8 programmes automatiques**
- Fonction supplémentaire : **Cuissons enchaînées**

OPTIONS
- Programmateur électronique fin de cuisson
- Sécurité enfants
- Démarrage rapide

TECHNOLOGIE
- Cavité inox
- Plateau tournant Ø 24,5 cm
- Gril en Quartz 1000 W
- Dimensions nettes de la cavité (HxLxP) : 194x330x290mm
- **Possibilité d'encastrement dans un meuble haut**

ACCESSOIRES INCLUS
- Grille



SCHÉMAS TECHNIQUES PAGE 68

| CORTINA



MP722AO SMEG ELITE

Anthracite, Finition Laiton antique | 899 €

TYPOLOGIE
- **Micro-ondes Gril** encastrable
- Niche 36,5 cm
- Volume net **22 litres**
- 850 W

COMMANDES
- Afficheur LED, commandes par manettes
- Ouverture latérale par touche mécanique

PROGRAMMES / FONCTIONS
- 6 fonctions dont **Pizza**, Décongélation selon le temps et Décongélation selon le poids

OPTIONS
- Programmateur électronique début et fin de cuisson
- Sécurité enfants

TECHNOLOGIE
- Cavité inox
- **Base en céramique sans plateau tournant**
- Gril résistance abattante 1250 W
- Dimensions nettes de la cavité (HxLxP) : 220x350x280mm
- **Possibilité d'encastrement dans un meuble haut**

ACCESSOIRES INCLUS
- Grille

VERSION



MP722PO

Crème, Finition Laiton antique | 899 €

| COLONIALE



MP822NPO SMEG ELITE

Crème, Finition Laiton antique | 749 €

TYPOLOGIE
- **Micro-ondes** encastrable
- Niche 36,5 cm
- Volume net **22 litres**
- 850 W

COMMANDES
- Commandes par manettes
- Ouverture latérale par touche mécanique

PROGRAMMES / FONCTIONS
- Fonction micro-ondes

OPTIONS
- Programmateur électronique début et fin de cuisson
- Sécurité enfants

TECHNOLOGIE
- Cavité inox
- **Base en céramique sans plateau tournant**
- Dimensions nettes de la cavité (HxLxP) : 220x350x280mm
- **Possibilité d'encastrement dans meuble haut**

VERSION



MP822NAO

Anthracite, Finition Laiton antique | 749 €



MICRO-ONDES **MP722PO** | FOUR **SFP67C1TPO**



MICRO-ONDES **MP822NAO** | FOUR **SFP68C1TAO**

SCHÉMAS TECHNIQUES PAGE 68

| CHALEUR TOURNANTE



MOE34CXI2

Inox anti-trace | 499 €

TYPOLOGIE
- **Micro-ondes Combiné** pose libre
- Volume net **34 litres**
- 1100 W

COMMANDES
- Afficheur LED, commandes par manette et touches
- Ouverture latérale par poignée chromée

PROGRAMMES / FONCTIONS
- 10 fonctions dont **Chaleur tournante + Gril**, **Pizza**, Décongélation selon le temps et Décongélation selon le poids
- **10 programmes automatiques**
- **40 recettes préprogrammées**

OPTIONS
- Programmateur électronique début et fin de cuisson
- Sécurité enfants

TECHNOLOGIE
- Cavité inox
- Plateau tournant Ø 31,5 cm
- Gril résistance 1100 W
- **Inverter**
- Dimensions nettes de la cavité (HxLxP) : 249x351x361mm

ACCESSOIRES INCLUS
- Grille
- Plateau à pizza



MOE25B

Dark Inox | 249 €

TYPOLOGIE
- **Micro-ondes Gril** pose libre
- Volume net **25 litres**
- 900 W

COMMANDES
- Afficheur LED, commandes par manette et touches
- Ouverture latérale par poignée chromée

PROGRAMMES / FONCTIONS
- 6 fonctions dont **Pizza**, Décongélation selon le temps et Décongélation selon le poids
- **10 programmes automatiques**

OPTIONS
- Programmateur électronique début et fin de cuisson
- Sécurité enfants

TECHNOLOGIE
- **Cavité émaillée en céramique**
- Plateau tournant Ø 31,5 cm
- Gril résistance 1000 W
- Dimensions nettes de la cavité (HxLxP) : 180x330x328mm

ACCESSOIRES INCLUS
- Grille
- Plateau à pizza

VERSION



MOE25X

Inox anti-trace | 249 €

TECHNOLOGIE INVERTER

Contrairement à un micro-ondes standard qui alterne des cycles de fonctionnement à la puissance maximale et des cycles de "stand by" pour atteindre la puissance désirée, la technologie Inverter développée pour le micro-ondes "MOE34CXI2" consiste à émettre les micro-ondes de manière continue, à la puissance réellement sélectionnée.
Il est ainsi possible de cuire et de décongeler les aliments tout en faisant des économies d'énergie et d'une manière plus graduelle et constante, en préservant au maximum les goûts, les nutriments et les vitamines.



CAVITÉ ANTIBACTÉRIENNE

Les micro-ondes "MOE25" présentent un revêtement interne hydrophobe et lipophobe qui rappelle les effets de la feuille de Lotus et qui empêche la poussière et les autres particules telles que l'eau ou les graisses d'adhérer à la surface.
Les opérations de nettoyage sont ainsi facilitées et l'émail demeure notamment protégé contre les rayures et les changements de couleur au fil du temps.
Reconnue par l'Institut allemand de la Santé et de la Biotechnologie, la cavité émaillée en céramique bleue a subi un traitement spécial antibactérien. Cet émail a la propriété de contrôler les odeurs mais aussi d'éliminer 99,9% bactéries pour un excellent confort d'utilisation.



SCHÉMAS TECHNIQUES PAGE 69

| DOLCE STIL NOVO



SBC4604WNR SMEG ELITE

Noir brillant avec Verre Noir Eclipse, Finition Cuivre | 3999 €

TYPOLOGIE
- **Cellule de refroidissement rapide et de réchauffage**
- Compacte hauteur 45 cm et largeur 60 cm
- **Connectivité Wi-Fi**

ESTHÉTIQUE ET COMMANDES
- Dolce Stil Novo verre noir Eclipse, finition cuivre
- **Afficheur TFT coloré avec commandes tactiles**

FONCTIONS ET OPTIONS
- **4 fonctions de refroidissement :**

Refroidissement rapide, Conservation, Refroidissement rapide des bouteilles et Surgélation
- **4 fonctions de réchauffage :**

Réchauffage, Levage, Yaourt et Décongélation
- **10 Programmes automatiques**
- **100 Recettes personnalisables**
- Nettoyage automatique
- 2 minuteurs
- Sécurité enfants
- **Cuisson et Refroidissement rapide avec sonde**

TECHNOLOGIE
- Température minimale -35°C et température maximale +75°C
- Cavité inox avec 3 niveaux de cuisson
- Éclairage LED

ACCESSOIRES INCLUS
- **Sonde de cuisson sans fil**

| CLASSICA



SBC4304X SMEG ELITE

Inox anti-trace avec Verre Noir Eclipse | 3799 €

TYPOLOGIE
- **Cellule de refroidissement rapide et de réchauffage**
- Compacte hauteur 45 cm et largeur 60 cm

ESTHÉTIQUE ET COMMANDES
- Classica inox anti-trace et verre noir Eclipse
- **Afficheur TFT coloré avec commandes tactiles**

FONCTIONS ET OPTIONS
- **4 fonctions de refroidissement :**

Refroidissement rapide, Conservation, Refroidissement rapide des bouteilles et Surgélation
- **4 fonctions de réchauffage :**

Réchauffage, Levage, Yaourt et Décongélation
- **10 Programmes automatiques**
- **100 Recettes personnalisables**
- Nettoyage automatique
- 2 minuteurs
- Sécurité enfants
- **Cuisson et Refroidissement rapide avec sonde**

TECHNOLOGIE
- Température minimale -35°C et température maximale +75°C
- Cavité inox avec 3 niveaux de cuisson
- Éclairage LED

ACCESSOIRES INCLUS
- **Sonde de cuisson sans fil**

CELLULE **SBC4604WNR** | TIROIR SOUS VIDE **CPV615NR** | FOUR COMPACT **SOP6604S2PNR** | TIROIR CULINAIRE **CPRT615NR**



VITALITY SYSTEM

UNE FORMULE TRIPLE ACTION POUR UNE VIE PLUS SAINE

L'alimentation est l'élément principal à prendre en compte pour un mode de vie plus sain. Les méthodes de conservation et de cuisson sont toutes aussi importantes que la qualité des aliments que nous achetons, car les erreurs dues à ces pratiques peuvent compromettre non seulement le goût, mais également les apports nutritionnels de nos repas. Smeg propose alors son concept : le "Vitality System" !

Le système est composé de 3 produits révolutionnaires : une **cellule de refroidissement rapide** pour préserver la fraîcheur et la qualité des aliments, un **tiroir sous-vide** pour conserver plus longtemps les aliments et un **four combiné vapeur** pour réaliser des plats délicieux, en maximisant les saveurs.

Le "Vitality System" est le résultat d'une démarche professionnelle dans la cuisine de tous les jours, pour une nutrition plus saine et une meilleure qualité des aliments. Il permet notamment une planification et une préparation hebdomadaires des repas afin de réduire les déchets alimentaires.



CELLULE DE REFROIDISSEMENT ET RÉCHAUFFAGE

Grâce à la rapidité de **refroidissement** des aliments (de 75°C à 3°C en moins de 90 minutes), la cellule prolonge la durée de vie moyenne des aliments jusqu'à 70%, empêchant la prolifération des bactéries et en conservant parfaitement le goût, l'arôme et les propriétés nutritionnelles des aliments frais, qui seraient en grande partie perdues à cause de la congélation standard dans le congélateur. Les enfants pourront aussi manger des fruits et légumes tout au long de l'année, même hors saison, tout en appréciant leur goût et leurs bienfaits nutritionnels.

Les fonctions de **réchauffage** offrent de nombreuses possibilités, telles que le levage de la pâte, qui peut être personnalisé en 3 étapes à différents temps et températures, ou encore la cuisson de la viande à basse température (pour des résultats plus tendres et juteux), mais aussi la conservation des plats chauds à la température préréglée.



FOUR COMBINÉ VAPEUR

Les fours compacts combinés vapeur intègrent au système traditionnel, un système à vapeur qui permet de cuire les aliments d'une manière saine et diététique en maintenant les vitamines et les minéraux intacts, pour des saveurs et un arôme des aliments inaltérés.

Il est possible de choisir la combinaison de la vapeur avec les fonctions traditionnelles, mais aussi de compléter la préparation des plats qui nécessitent un brunissement et une cuisson particulière.



TIROIR SOUS VIDE

Les tiroirs sous vide Smeg utilisent une technologie spéciale pour éliminer jusqu'à 99,9% de l'air automatiquement. Grâce à sa grande capacité, il peut recevoir des aliments en portions simples et doubles.
Les sacs sont scellés, selon l'intensité préférée, dans une phase en deux étapes, afin d'éviter une fermeture incomplète qui pourrait empêcher la formation du vide. Smeg complète le produit avec une gamme de sachets pour la conservation et la cuisson des aliments, fabriqués à partir de polymères de la plus haute qualité, sans PVC et sans BPA.

Grâce à la Fonction Chef, les aliments et en particulier la viande, peuvent être marinés et mûris beaucoup plus rapidement. Pendant le processus de scellage sous vide, les fibres de viande se détendent et absorbent ainsi les condiments beaucoup plus rapidement.



| DOLCE STIL NOVO



CMS4604NR **SMEG ELITE**

Noir brillant avec Verre Noir Eclipse, Finition Cuivre | 3399 €

TYPOLOGIE
- **Machine à café automatique**
- Compacte hauteur 45 cm et largeur 60 cm

ESTHÉTIQUE ET COMMANDES
- Dolce Stil Novo verre noir Eclipse, finition cuivre
- **Afficheur TFT coloré avec commandes tactiles**

PROGRAMMES ET FONCTIONS
- **13 boissons** dont : Café simple, Café double, **Cappuccino automatique** et Eau chaude
- Intensité du café réglable sur 5 niveaux
- Longueur du café réglable sur 5 niveaux
- Température du café réglable sur 3 niveaux
- Intensité de la mousse du cappuccino réglable
- Moulin à café réglable sur 13 niveaux
- Option café moulu
- **Programmation d'allumage automatique**

TECHNOLOGIE
- **Système de réchauffage Thermoblock avec Boiler**
- Pression de la pompe 15 bar
- Percolateur réglable en hauteur
- **Rinçage automatique**
- Bac pour marc de café amovible
- Moulin à café conique en inox
- **Capacité du réservoir à café en grains 350 g**
- **Réservoir d'eau amovible de 2,4 litres**
- Détartrage automatique et dureté de l'eau réglable
- **Carafe à lait thermique amovible**
- **Buse à vapeur**
- Repose tasses chauffé
- Éclairage 4 lampes à LED

ACCESSOIRES INCLUS ET INSTALLATION
- **Rails télescopiques pour installation avec fermeture douce**

| LINÉA



CMS4104B3 **SMEG ELITE**

Noir Intense | 2999 €

TYPOLOGIE
- **Machine à café automatique**
- Compacte hauteur 45 cm et largeur 60 cm

ESTHÉTIQUE ET COMMANDES
- Linéa verre noir Intense
- **Afficheur TFT coloré avec commandes tactiles**

PROGRAMMES ET FONCTIONS
- **13 boissons** dont : Café simple, Café double, **Cappuccino automatique** et Eau chaude
- Intensité du café réglable sur 5 niveaux
- Longueur du café réglable sur 5 niveaux
- Température du café réglable sur 3 niveaux
- Intensité de la mousse du cappuccino réglable
- Moulin à café réglable sur 13 niveaux
- Option café moulu
- **Programmation d'allumage automatique**

TECHNOLOGIE
- **Système de réchauffage Thermoblock avec Boiler**
- Pression de la pompe 15 bar
- Percolateur réglable en hauteur
- **Rinçage automatique**
- Bac pour marc de café amovible
- Moulin à café conique en inox
- **Capacité du réservoir à café en grains 350 g**
- **Réservoir d'eau amovible de 2,4 litres**
- Détartrage automatique et dureté de l'eau réglable
- **Carafe à lait thermique amovible**
- **Buse à vapeur**
- Repose tasses chauffé
- Éclairage 4 lampes à LED

ACCESSOIRES INCLUS ET INSTALLATION
- **Rails télescopiques pour installation avec fermeture douce**

| CLASSICA



CMS4303X **SMEG ELITE**

Inox anti-trace avec Verre Noir Eclipse | 3099 €

TYPOLOGIE
- **Machine à café automatique**
- Compacte hauteur 45 cm et largeur 60 cm

ESTHÉTIQUE ET COMMANDES
- Classica inox anti-trace et verre noir Eclipse
- **Afficheur TFT coloré avec commandes tactiles**

PROGRAMMES ET FONCTIONS
- **13 boissons** dont : Café simple, Café double, **Cappuccino automatique** et Eau chaude
- Intensité du café réglable sur 5 niveaux
- Longueur du café réglable sur 5 niveaux
- Température du café réglable sur 3 niveaux
- Intensité de la mousse du cappuccino réglable
- Moulin à café réglable sur 13 niveaux
- Option café moulu
- **Programmation d'allumage automatique**

TECHNOLOGIE
- **Système de réchauffage Thermoblock avec Boiler**
- Pression de la pompe 15 bar
- Percolateur réglable en hauteur
- **Rinçage automatique**
- Bac pour marc de café amovible
- Moulin à café conique en inox
- **Capacité du réservoir à café en grains 350 g**
- **Réservoir d'eau amovible de 2,4 litres**
- Détartrage automatique et dureté de l'eau réglable
- **Carafe à lait thermique amovible**
- **Buse à vapeur**
- Repose tasses chauffé
- Éclairage 4 lampes à LED

ACCESSOIRES INCLUS ET INSTALLATION
- **Rails télescopiques pour installation avec fermeture douce**

MACHINES À CAFÉ AUTOMATIQUES

LE PLAISIR DE RECEVOIR

Pour ceux qui veulent mettre le café au cœur de la cuisine, la machine à café encastrable peut utiliser à la fois du café moulu et des dosettes de café, ce qui permet aux amateurs de café italien de choisir leur torréfaction préférée et d'emporter chez eux le goût et l'arôme du café servi dans votre bar préféré.





UN AUTHENTIQUE CAFÉ À LA MAISON

Smeg propose des machines à café encastrables pour compléter votre cuisine afin de préparer des cafés comme des professionnels, mais aussi des cappuccinos dans le confort de votre maison.

Dotées d'une pression de 15 bars, elles permettent de maximiser l'extraction de la saveur des grains de café, en optimisant l'écoulement, afin d'aboutir à une crème délicieuse pour une tasse de café parfaite à chaque fois.

Le percolateur de café réglable permet d'utiliser des tasses de différentes hauteur et de préparer également deux tasses simultanément.

FACILITER LA PAUSE CAFÉ

Une fois le type de café sélectionné (expresso ou long), la machine effectue automatiquement toutes les activités nécessaires pour obtenir un bon café : transformer la bonne quantité de grains en poudre, la presser, verser le café et déposer les éléments utilisés dans un compartiment spécial. Il s'agit d'un système innovant, écologique et hygiénique qui facilite la préparation du café, éliminant même les opérations de nettoyage.

La fonction Cappuccino automatique permet de préparer une délicate mousse de lait directement dans le tasse pour un cappuccino parfait.



MACHINE À CAFÉ **CMS4604NR** | CAVE À VIN **CVI621NR3** | FOURS **SO6604S4PNR** ET **SOP6604TPNR** | TABLE DE CUISSON **PV675CNR** | HOTTE **KDD90CNE** | ÉVIER **VFU71SFR** | MITIGEUR **MID1CR**

| DOLCE STIL NOVO



CPV615NR SMEG ELITE

Noir brillant avec Verre Noir Eclipse, Finition Cuivre | 2999 €

TYPOLOGIE
- **Tiroir Sous Vide Push-pull**
- Capacité 6,5 litres
- Hauteur 15 cm pour complément d'une niche de 60 cm

ESTHÉTIQUE ET COMMANDES
- Dolce Stil Novo verre noir Eclipse, finition cuivre
- **Commandes tactiles** sur bandeau horizontal

PROGRAMMES ET FONCTIONS
- **4 fonctions** : Cycle de mise sous vide sur 3 niveaux, Cycle de mise sous vide externe sur 3 niveaux, Fonction Chef (marinades et infusions) et Soudure réglable (en fonction du type de sac utilisé)

TECHNOLOGIE
- Cavité inox
- **Niveau de vide de 99,9%**
- Débit de la pompe de 4 m^3/h
- Électrovanne de sécurité anti-reflux de l'huile
- Cycle automatique de déshumidification de la pompe
- Capteur de vide
- Puissance nominale de 240 W

ACCESSOIRES INCLUS
- **Sachets pour la conservation des aliments sous vide**
- **Sachets pour la cuisson sous vide**

ACCESSOIRES EN OPTION
- Kit de 50 sachets pour la cuisson et la conservation d'aliments sous vide (dimensions 20 x 30 cm) - **VBAG1**
- Kit de 50 sachets pour la cuisson et la conservation d'aliments sous vide (dimensions 25 x 35 cm) - **VBAG2**
- Kit de 3 bocaux pour la mise sous vide - **LIFEBOX**



| CLASSICA



CPV315X SMEG ELITE

Inox anti-trace | 2699 €

TYPOLOGIE
- **Tiroir Sous Vide Push-pull**
- Capacité 6,5 litres
- Hauteur 15 cm pour complément d'une niche de 60 cm

ESTHÉTIQUE ET COMMANDES
- Classica inox anti-trace
- **Commandes tactiles** sur bandeau horizontal

PROGRAMMES ET FONCTIONS
- **4 fonctions** : Cycle de mise sous vide sur 3 niveaux, Cycle de mise sous vide externe sur 3 niveaux, Fonction Chef (marinades et infusions) et Soudure réglable (en fonction du type de sac utilisé)

TECHNOLOGIE
- Cavité inox
- **Niveau de vide de 99,9%**
- Débit de la pompe de 4 m^3/h
- Électrovanne de sécurité anti-reflux de l'huile
- Cycle automatique de déshumidification de la pompe
- Capteur de vide
- Puissance nominale de 240 W

ACCESSOIRES INCLUS
- **Sachets pour la conservation des aliments sous vide**
- **Sachets pour la cuisson sous vide**

ACCESSOIRES EN OPTION
- Kit de 50 sachets pour la cuisson et la conservation d'aliments sous vide (dimensions 20 x 30 cm) - **VBAG1**
- Kit de 50 sachets pour la cuisson et la conservation d'aliments sous vide (dimensions 25 x 35 cm) - **VBAG2**
- Kit de 3 bocaux pour la mise sous vide - **LIFEBOX**



SCHÉMAS TECHNIQUES PAGE 69

| DOLCE STIL NOVO



CPRT615NR SMEG ELITE

Noir brillant avec Verre Noir Eclipse, Finition Cuivre | 899 €

TYPOLOGIE
- **Tiroir Chauffant Culinaire Push-pull**
- Capacité 21 litres
- Hauteur 15 cm pour complément d'une niche de 60 cm

ESTHÉTIQUE ET COMMANDES
- Dolce Stil Novo verre noir Eclipse, finition cuivre
- **Commandes tactiles** sur bandeau horizontal

PROGRAMMES ET FONCTIONS
- **8 fonctions** dont : Décongélation, Cuisson à basse température, Chauffe-tasses et assiettes et Maintien au chaud
- Minuterie et départ différé

TECHNOLOGIE
- Cavité inox
- Température minimale 30°C et **température maximale 85°C**
- Puissance résistance de chauffe de **500 W**

ACCESSOIRES INCLUS
- Base antidérapante en silicone

LE TIROIR CULINAIRE : UN COMPLÉMENT DANS LA CUISINE POUR FACILITER LES PRÉPARATIONS

C'est la nouvelle tendance pour les tiroirs chauffants, en version électronique avec écran tactile pour une meilleure expérience utilisateur, mais aussi plus de précision dans le contrôle de la température.
Tous les tiroirs chauffants Smeg seront une aide dans la cuisine, de la fonction pour réchauffer les tasses et les assiettes avant le service à table, au maintien au chaud des plats, jusqu'à la cuisson à basse température.
Le tiroir culinaire propose plusieurs fonctions selon la température sélectionnée : Décongélation 30-35°C / Levage 40-45°C / Chauffe-tasses 50-55°C / Chauffe-assiettes 60-65°C / Réchauffage 70-75°C / Cuisson basse température 80-85°C. Des fonctions culinaires additionnelles comme la fermentation pour le yaourt ou le séchage (Tomates/Pommes/Herbes) complètent l'offre de ce produit.



CELLULE **SBC4604WNR** | TIROIR SOUS VIDE **CPV615NR** | FOUR COMPACT **SOP6604S2PNR** | TIROIR CULINAIRE **CPRT615NR**



| LINÉA



CPR115B3 **SMEG ELITE**

Noir Intense | 699 €

TYPOLOGIE
- **Tiroir Chauffant Push-pull**
- Capacité 21 litres
- Hauteur 15 cm pour complément d'une niche de 60 cm

ESTHÉTIQUE ET COMMANDES
- Linéa verre noir Intense
- Commandes par manette

PROGRAMMES ET FONCTIONS
- **6 fonctions** dont : Décongélation, Chauffe-tasses et assiettes et Maintien au chaud

TECHNOLOGIE
- Cavité inox
- Température minimale 30°C et **température maximale 80°C**
- Puissance résistance de chauffe de **400 W**

ACCESSOIRES INCLUS
- Base antidérapante en silicone

| CLASSICA



CPR315N **SMEG ELITE**

Noir mat | 749 €

TYPOLOGIE
- **Tiroir Chauffant Push-pull**
- Capacité 21 litres
- Hauteur 15 cm pour complément d'une niche de 60 cm

ESTHÉTIQUE ET COMMANDES
- Classica émail noir mat
- Commandes par manette

PROGRAMMES ET FONCTIONS
- **6 fonctions** dont : Décongélation, Chauffe-tasses et assiettes et Maintien au chaud

TECHNOLOGIE
- Cavité inox
- Température minimale 30°C et **température maximale 80°C**
- Puissance résistance de chauffe de **400 W**

ACCESSOIRES INCLUS
- Base antidérapante en silicone

VERSION



CPR315X

Inox anti-trace | 699 €

| VICTORIA

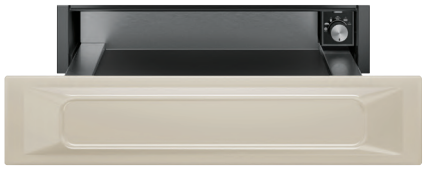

CPR915P **SMEG ELITE**

Crème | 699 €

TYPOLOGIE
- **Tiroir Chauffant Push-pull**
- Capacité 21 litres
- Hauteur 15 cm pour complément d'une niche de 60 cm

ESTHÉTIQUE ET COMMANDES
- Victoria émail crème
- Commandes par manette

PROGRAMMES ET FONCTIONS
- **6 fonctions** dont : Décongélation, Chauffe-tasses et assiettes et Maintien au chaud

TECHNOLOGIE
- Cavité inox
- Température minimale 30°C et **température maximale 80°C**
- Puissance résistance de chauffe de **400 W**

ACCESSOIRES INCLUS
- Base antidérapante en silicone

VERSIONS



CPR915X

Inox | 699 €



CPR915N

Noir | 699 €

SIMPLICITÉ, PRÉCISION ET CONFORT AU QUOTIDIEN

Un tiroir chauffant dans la cuisine offre un confort incomparable en maintenant vos plats à la température idéale, sans risque de les dessécher. Grâce à une manette de sélection intuitive, l'utilisateur peut facilement ajuster la température et choisir la fonction souhaitée en un clin d'œil, simplifiant ainsi son utilisation au quotidien. Ce système pratique et ergonomique permet non seulement de gagner du temps, mais aussi de préserver la qualité des repas, qu'il s'agisse de garder un plat chaud ou de faire fondre délicatement certains aliments.

SCHÉMAS TECHNIQUES PAGE 69



FOUR **SO6302S3PX** | FOUR COMPACT **SO4301M0X** | TIROIR **CPR315X**



STONE2

DISPONIBILITÉ JUILLET 2025

Pierre à pizza rectangulaire | 129,99 €

Pierre à pizza en pierre réfractaire. Option pour fours de 60 cm.
Dimensions (L x H x P) : 42 x 1,8 x 37,5 cm.



STONE9

DISPONIBILITÉ JUILLET 2025

Pierre à pizza rectangulaire | 199,99 €

Pierre à pizza en pierre réfractaire. Option pour fours de 90 cm.
Dimensions (L x H x P) : 64 x 1,2 x 33 cm.



PALPZ

Spatule à pizza | 64,99 €

Avec manche repliable. Recommandée en combinaison avec la pierre à pizza STONE2 et STONE9.
Dimensions : Largeur 31,5 cm et Longueur 32,5 cm.



BNP608T

Lèchefrite en Teflon | 29,99 €

À placer sur une grille. Option pour fours de 60 cm. Accessoire non compatible avec les fours compacts 45 cm.
Dimensions (L x H x P) : 43,4 x 32 x 0,8 cm.



BX640PL

Lèchefrite perforée en acier inox | 199,99 €

Option pour fours vapeur 60 cm "Galileo" avec cavité Premium (série SO).
Accessoire non compatible avec les fours pyrolyse.
Dimensions (L x H x P) : 45,5 x 35,2 x 4 cm.



BBQ

Grille viande **double face** en teflon | 219 €

Un côté gril et un côté plancha. Option pour fours de 60 cm "Galileo" avec cavité Premium (série SO).
Dimensions (L x H x P) : 45,2 x 37,2 x 20 cm.



Lèchefrite émaillée. Option pour fours 60 cm "Galileo" avec cavité Premium (série SO).

ET20

59,99 €

Profondeur 20 mm.

ET50

69,99 €

Profondeur 50 mm.



Lèchefrite émaillée. Option pour fours 60 cm et 45 cm (série SF).

BN620-1

54,99 €

Profondeur 20 mm.
Dimensions (L x H x P) : 45,7 x 35,4 x 23,8 cm.

BN640

59,99 €

Profondeur 40 mm.
Dimensions (L x H x P) : 45,7 x 35,4 x 39,8 cm.



BBQ9

Grille viande en teflon | 219 €

Option pour fours de 90 cm.
Dimensions (L x H x P) : 31,6 x 2,9 x 33,3 cm.

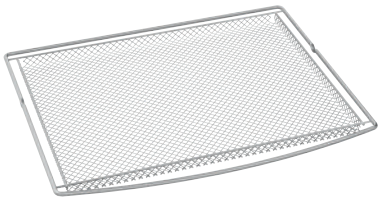

AIRFRY

Grille pour la cuisson d'aliments frits | 79,99 €

Grille en acier inox. Option pour fours de 60 cm "Galileo" avec cavité Premium (série SO).
Dimensions (L x H x P) : 45,5 x 2,2 x 37,4 cm.



AIRFRY2

Lèchefrite pour la cuisson d'aliments frits | 79,99 €

Lèchefrite émaillée. Option pour fours de 60 cm (série SF).
Dimensions (L x H x P) : 45,7 x 2 x 35,4 cm.

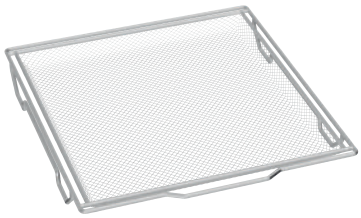

AIRFRY9

Grille pour la cuisson d'aliments frits | 129 €

Grille en acier inox. Option pour fours de 90 cm.
Dimensions (L x H x P) : 31,5 x 3,7 x 34,5 cm.



Kit rails télescopiques 1 niveau.

Options pour fours 60 cm "Galileo" avec cavité Premium (série SO, sauf fours 100% vapeur).

GTT2 À sortie totale | 159,99 €

GTP2 À sortie partielle | 109,99 €

Options pour fours 60 cm (série SF).

GTT À sortie totale | 149,99 €

GTP À sortie partielle | 109,99 €

Options pour fours combinés vapeur 60 cm "Galileo" avec cavité Premium (série SO).

GTTV2 À sortie totale | 159,99 €



PR3845N



PR3845X

Profilé cache champ.

Option pour une installation en colonne d'un four 60 cm avec un four 45 cm, un micro-ondes de niche 38 cm et une machine à café automatique.

PR3845N SMEG ELITE

Profilé cache champ noir | 66,99 €

PR3845X SMEG ELITE

Profilé cache champ en inox anti-trace | 66,99 €



VBAG1



LIFEBOX

Kit de 50 sachets pour la conservation et la cuisson d'aliments sous vide. Option pour tiroirs sous vide CPV. Compatibles avec les fours STEAM100 et STEAM100PRO (combinés vapeur 100%) pour une cuisson sous vide.

VBAG1 SMEG ELITE 64,99 €

Dimensions de 20 x 30 cm.

VBAG2 SMEG ELITE 74,99 €

Dimensions de 25 x 35 cm.

Kit de 3 bocaux pour la mise sous vide. Option pour tiroirs sous vide CPV.

LIFEBOX SMEG ELITE

Kit de bocaux pour mise sous vide | 149,99 €



KITMP38

Profilé supérieur | 39,99 €

Pour modifier la hauteur de façade de 38 cm à 39 cm. Option pour gamme de micro-ondes (série MP).



ECWF02 SMEG ELITE

Cartouche de filtration | 11,99 € *(l'unité)*

Option pour filtrer l'eau des machines à café encastrables CMS. Colisage par 10 cartouches.

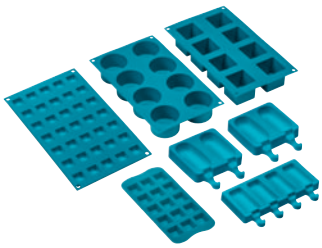

SMOLD

Jeu de 7 moules en silicone | 159 €

Pour les glaces, sucettes, pralines, glaçons ou pour portionner les aliments. Utilisables de - 60°C à + 230°C. Option pour les fours, les cellules de refroidissement rapide et de réchauffage SBC et pour les réfrigérateurs avec congélateur.

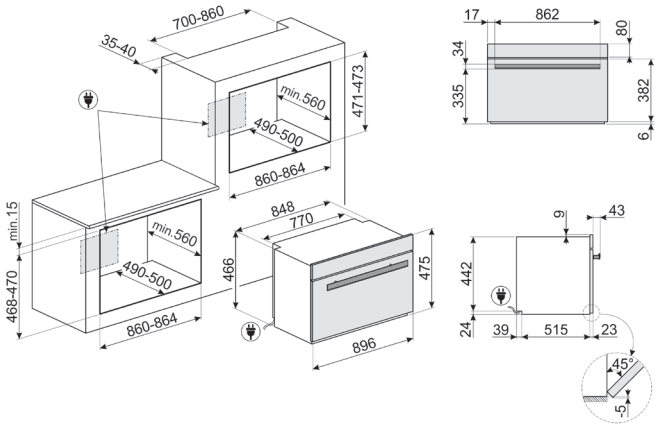

SFPR9604TNR1

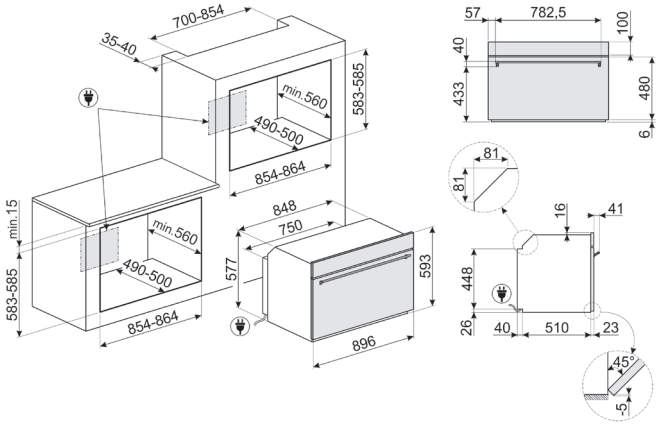

SFP9302TN
SFP9302TX

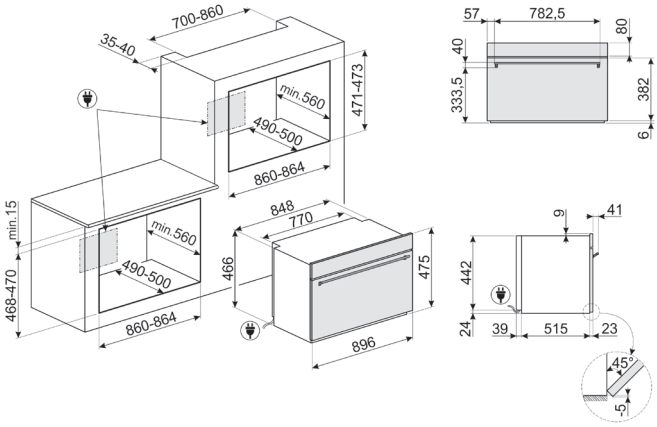

SFR9300X
SFPR9301TX

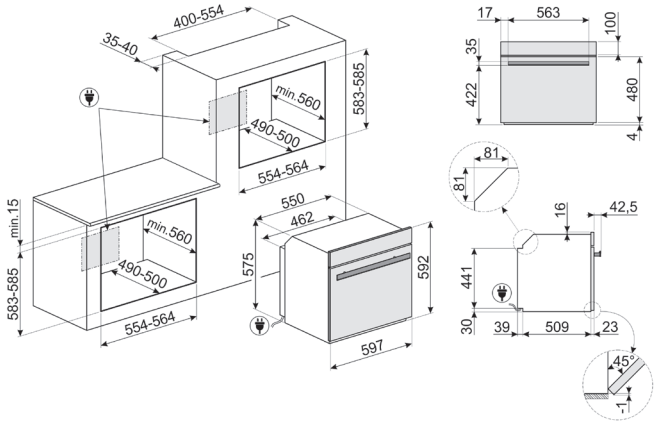

SF6100VB3
SF6381X
SF64M3TB
SF64M3TVX
SF6400TB
SF6400TVX
SF67C1AO
SF67C1PO
SF6905N1
SF6905P1
SF6905X1
SFP61TB3FR
SFP61TBI
SFP6301TVN
SFP6301TVX
SFP6401TB
SFP6401TVX1
SFP6401TW
SFP641PNO1
SFP67C1TAO
SFP67C1TPO
SFP68C1TAO
SFP68C1TPO
SO6101S2B3
SO6102M2B3
SO6102S3PB3
SO6106WAPB3
SO6302M2N
SO6302M2X
SO6302S3PX
SO6604S4PNR
SO6606WAPNR
SOP6101S2B3
SOP6102S2PB3
SOP6102TB3
SOP6301S2X
SOP6302S2PN
SOP6401S2B
SOP6602TNR
SOP6604S2PNR
SOP6604TPNR
SOP6900TN
SOP6900TP
SOP6900TX
SOP6902S2PN
SOP6902S2PP
SOP6902S2PX

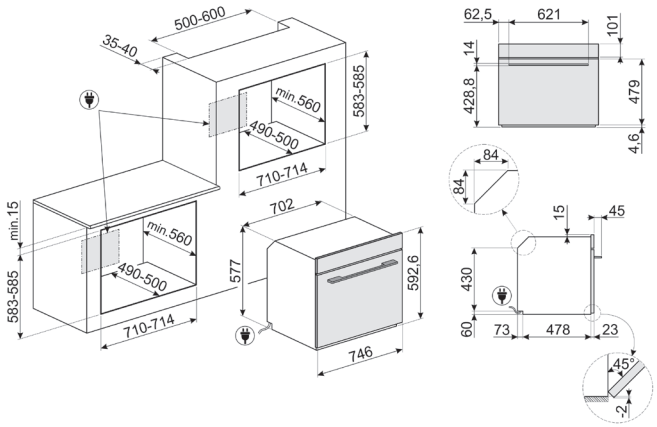

SO5100TB3

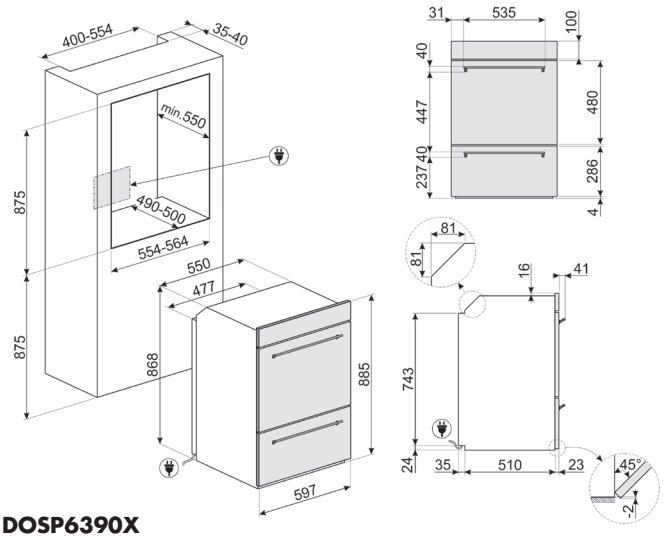

DOSP6390X

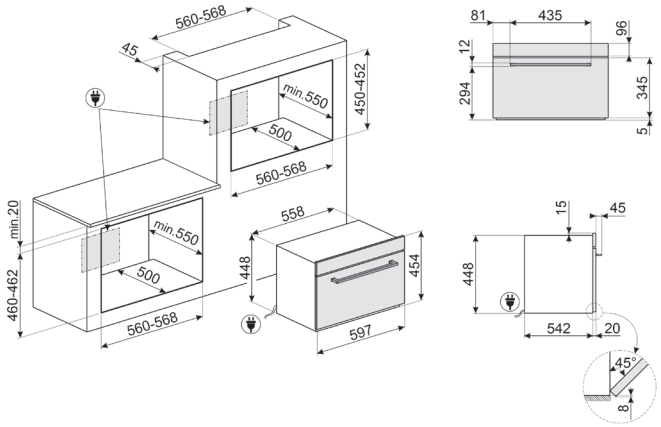

SF4400MCX1

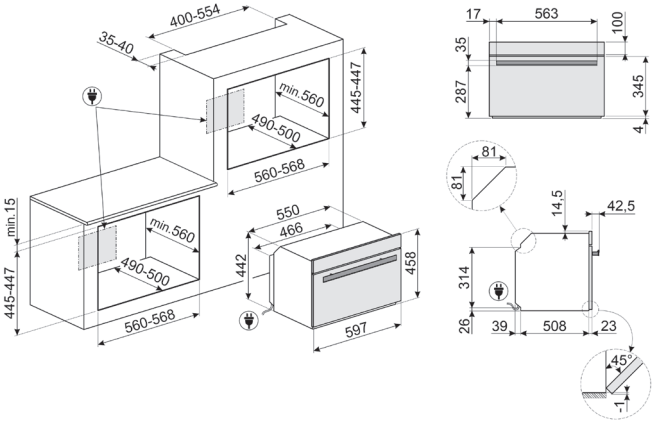

SO4101M0B3
SO4101M1B3
SO4102M1B3
SO4102S3B3
SO4301M0N
SO4301M0X

SO4301M1X
SO4302S3X
SO4602M1NR
SO4604M2PNR
SO4604S4PNR
SO4606WAPNR

SO4902M1N
SO4902M1P
SO4902M1X

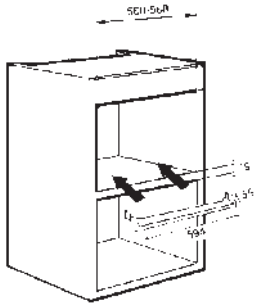

PR3845N
PR3845X

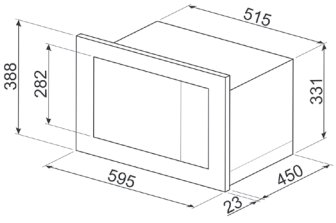

FMI625CN

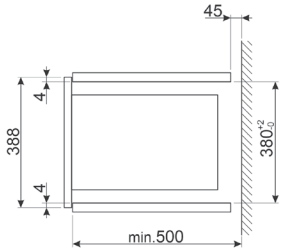

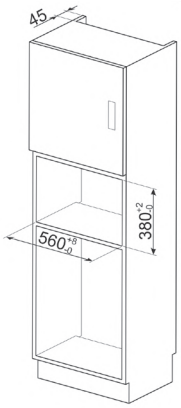

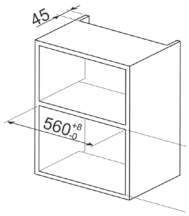

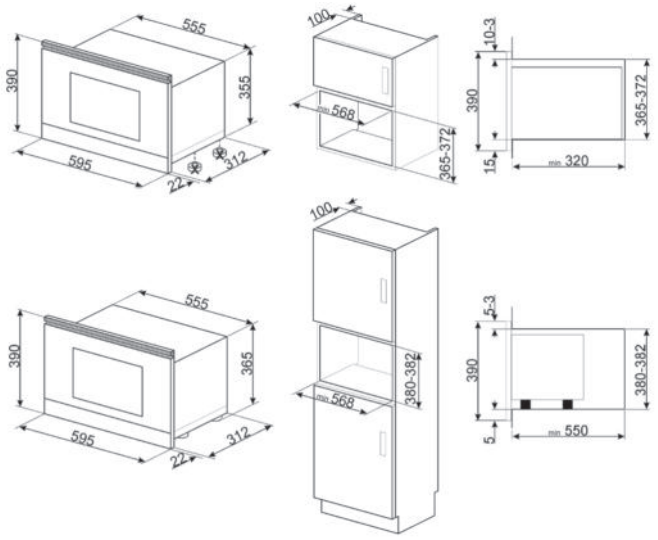

MP122B3
MP322X1
MP422X1
MP722AO
MP722PO
MP822NAO
MP822NPO

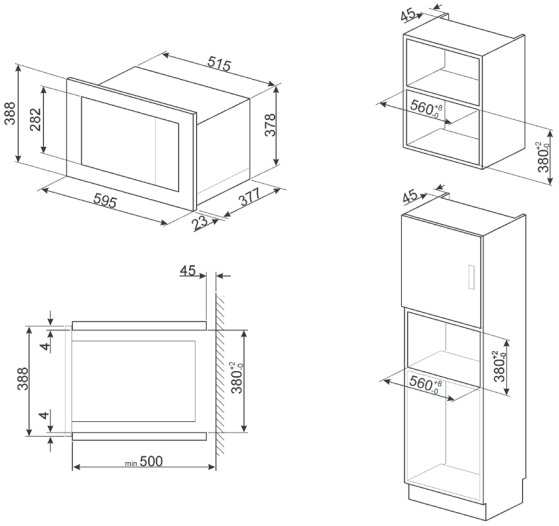

FMI125N
FMI325X
FMI425X

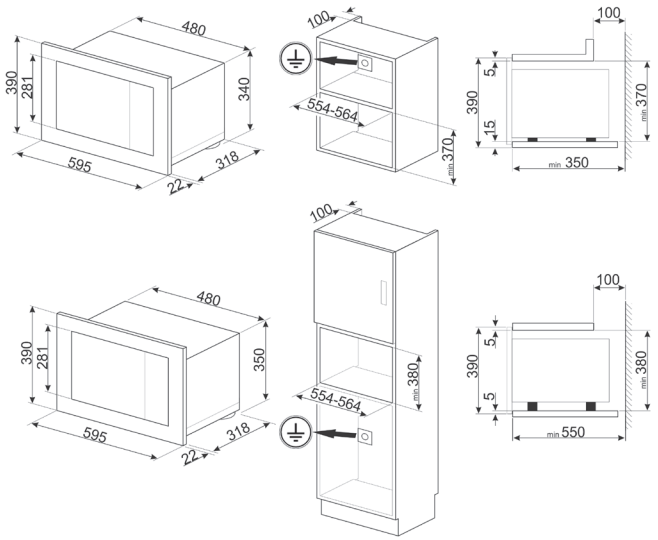

FMI120B2
FMI120B3
FMI320X2

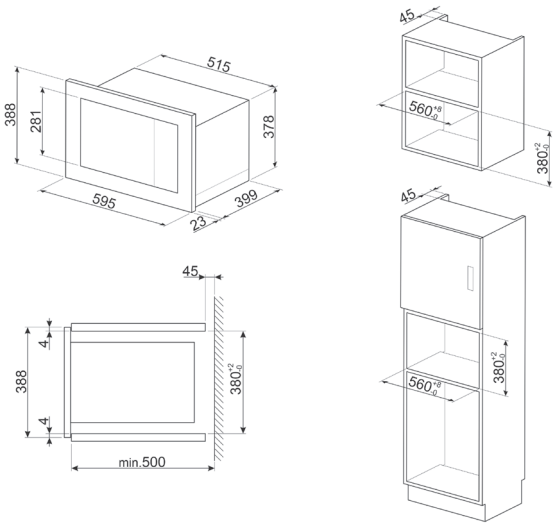

FMI025BFR

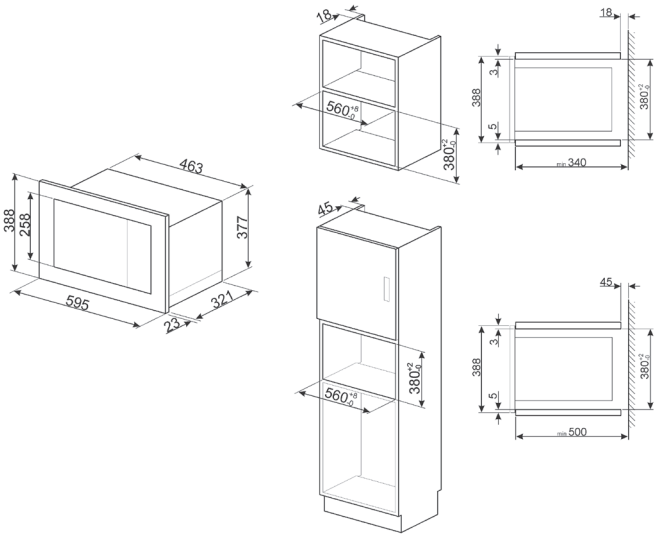

FMI020X

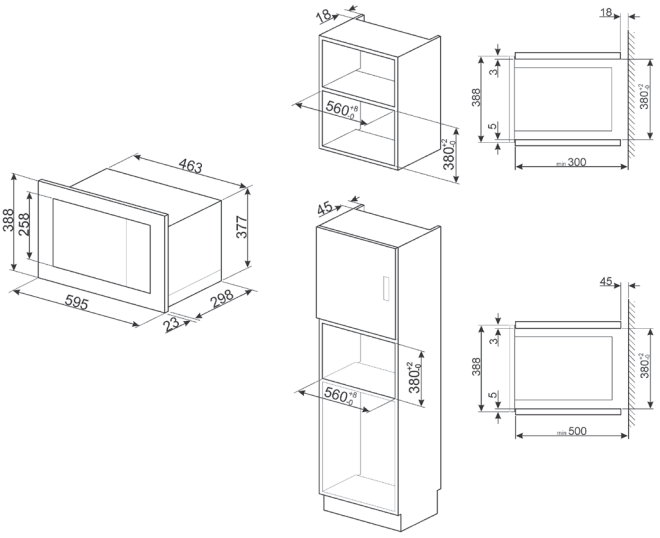

FMI017X

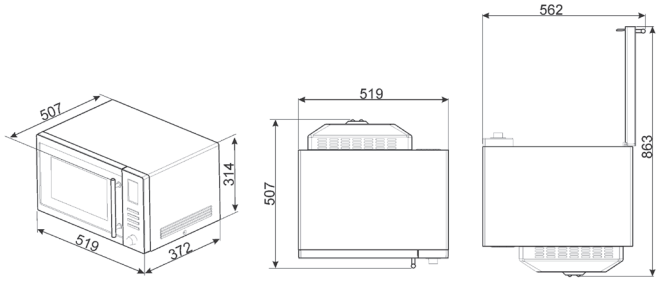

MOE34CXI2

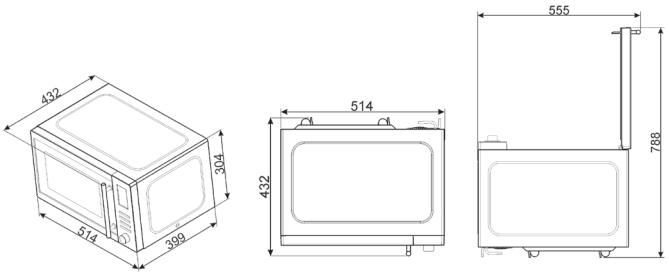

MOE25B
MOE25X

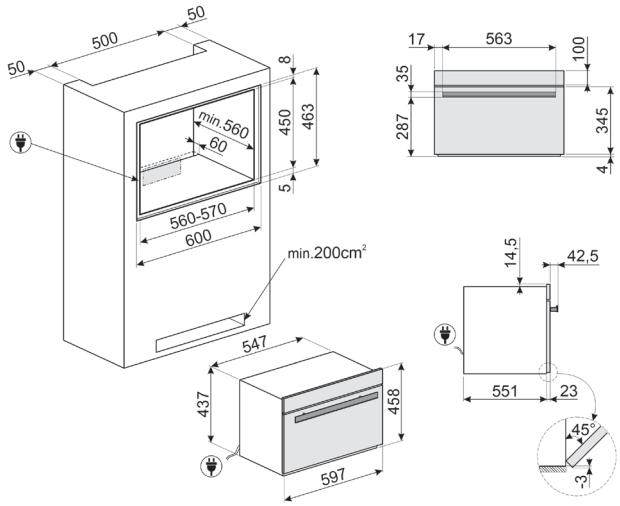

SBC4304X
SBC4604WNR

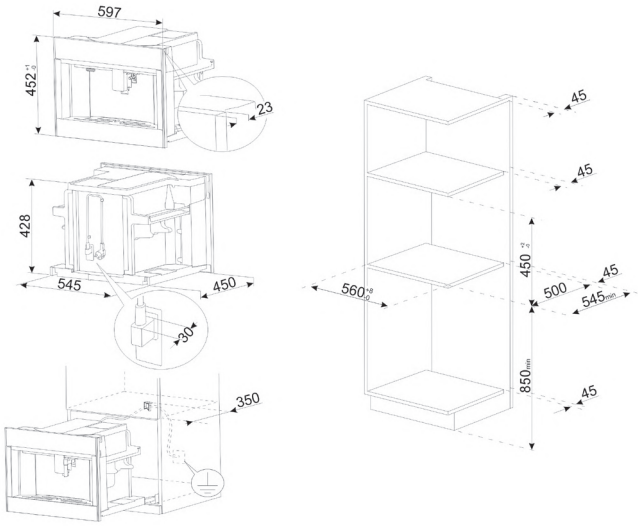

CMS4101B3
CMS4303X
CMS4604NR

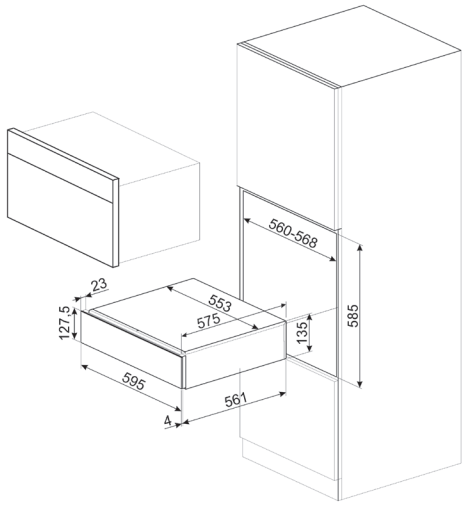

CPV315X
CPV615NR

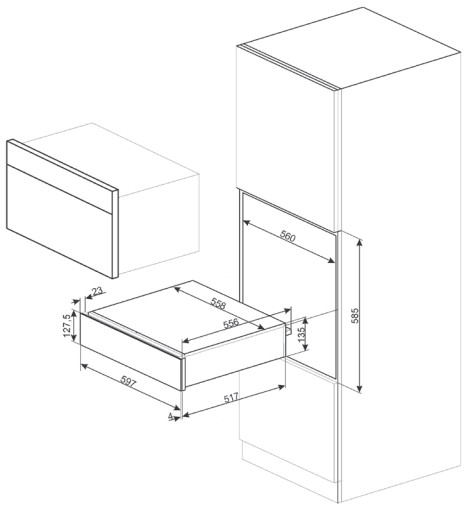

CPR115B3
CPR315N
CPR315X
CPR915N

CPR915P
CPR915X
CPRT615NR

TABLES DE CUISSON INDUCTION

UNE GAMME COMPLÈTE ET PERFORMANTE

La gamme des tables de cuisson à induction témoigne de l'engagement de Smeg dans la recherche constante de solutions innovantes pour personnaliser l'ambiance de la cuisine. Fiables et efficaces, tous les modèles présentent différentes dimensions et zones de cuisson pour une utilisation optimale.

90 CM

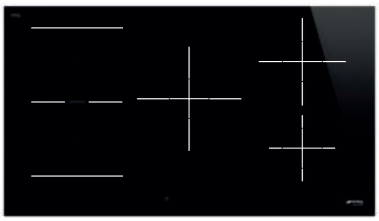

80 CM

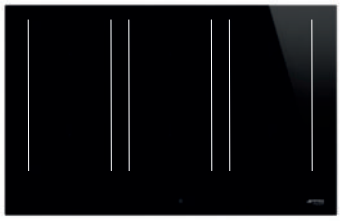

75 CM

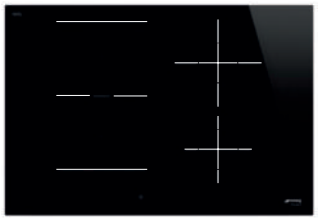

72 CM



60 CM



38 CM

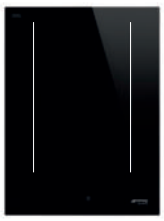

30 CM



DES COMMANDES ÉVOLUÉES



"VIVO SCREEN" VIVO screen MAX

L'afficheur "Vivo Screen" haute résolution de 7" affiche la position, la taille et la forme des casseroles, et assure un contrôle intuitif de la table de cuisson. De plus, son menu de réglage permet de personnaliser ses préférences de cuisson.

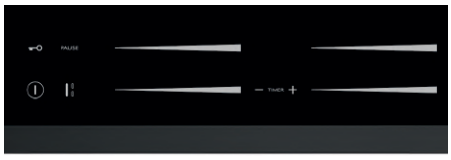

MULTI SLIDER MULTI slider

Le Multi Slider avec LED blanches ou rouges représente la modernité sur la table de cuisson induction, permettant une utilisation polyvalente et personnalisée de chaque zone de cuisson, qui garantit une précision maximale lors de la cuisson et une sélection totalement intuitive.



EVO SLIDER EVO slider

Le Evo Slider avec commandes compactes est équipé de LED blanches raffinées qui donnent une touche d'élégance à la table de cuisson utilisée. Elles ne sont visibles qu'en cas de besoin et disparaissent lorsque la table de cuisson induction n'est plus utilisée.



SLIDER COMPACT COMPACT PLUS slider COMPACT lite

L'afficheur Compact Slider Plus et Compact Lite avec voyants rouges introduit une sélection rapide et précise pour mieux gérer la table de cuisson, sans sacrifier la simplicité et l'intuitivité d'utilisation. Les voyants ne sont visibles qu'en cas de besoin et disparaissent lorsque la table de cuisson induction n'est plus utilisée, pour un design épuré.



DIGIT TOUCH DIGI touch

Les commandes tactiles "Digi Touch" avec LED rouges rendent l'utilisation et les réglages de chaque zone de la table de cuisson simples et intuitifs.



MANETTES

Certaines tables de cuisson possèdent des manettes qui permettent de coordonner la cuisine avec d'autres éléments comme les fours ou encore les hottes pour une puissante déclaration de style.

PERFORMANCES OPTIMALES

ZONES DE CUISSON FLEXIBLES

FULLZONE

La table de cuisson avec Full Zone garantit une flexibilité maximale avec la possibilité de placer jusqu'à 6 casseroles ou poêles, sans limitation de taille ou de zones de cuisson prédéfinies grâce à des capteurs présents sur l'ensemble de la table de cuisson, permettant d'exploiter toutes les zones de la tables de cuisson.

MULTIZONE

Grâce à cette fonction, il est possible de combiner deux zones de cuisson, elles peuvent se connecter et fonctionner comme s'il s'agissait d'une seule et unique zone de 38,5 x 23 cm. La dimension optimisée des inducteurs octogonaux de 21 x 19 cm permet de couvrir une plus grande surface sur la table et de mieux répartir la chaleur sur plusieurs ou une seule grosse casserole pour une cuisson plus homogène.

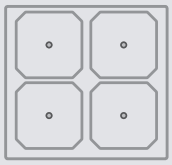

BRIDGE

Grâce à cette fonction, il est possible de combiner deux zones de cuisson pour créer une zone plus large. Les inducteurs ronds des tables de cuisson avec la fonction bridge permettent de passer d'une petite zone de cuisson à une zone plus large en combinant les deux zones.

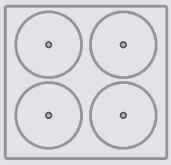

FONCTIONS AUTO-VENT



Auto-Vent : Cette fonction ajuste automatiquement la vitesse d'aspiration de la hotte en fonction de la température et de la puissance sélectionnées sur la table de cuisson. Il n'est pas nécessaire de régler manuellement les paramètres de la hotte, mais en sélectionnant la cuisson désirée sur la table de cuisson, la hotte adaptera automatiquement l'intensité d'aspiration en fonction de la cuisson choisie.

Une version 2.0 de la fonction Auto-Vent est disponible sur les nouvelles tables de cuisson. La version 2.0 fonctionne en bluethooth alors que les premiers modèles utilisaient la technologie infrarouge.





INSTALLATION DIFFÉRENCIÉE

Il est possible d'installer de plusieurs façons les tables de cuisson induction pour convenir aux besoin de tous. L'installation traditionnelle permet un débord de la table sur le plan de travail, notamment pour les tables avec un verre biseauté ou avec la finition cuivre des tables Dolce Stil Novo, pour un effet esthétique à première vue et une combinaison parfaite entre facilité d'installation et élégance.

Quand à l'installation affleurante des tables de cuisson, elle permet une continuité parfaite sur le plan de travail grâce une coupe dans celui-ci, pour une esthétique minimaliste et très moderne. La table de cuisson est ainsi à fleur du plan de travail.

DÉTECTION AUTOMATIQUE

Les tables induction Smeg détectent automatiquement la présence des casseroles et leur dimension, la plupart parviennent à détecter des diamètres de 9 ou 7 cm. La commande s'allume automatiquement pour une utilisation simple et intuitive. De plus, si le foyer est Multizone, une plus grande surface devient exploitable pour la cuisson. Il est alors possible de poser la casserole et la plaque la détectera automatiquement. Ces tables de cuisson vous permettront d'utiliser tous les types de casserole, jusqu'à une petite casserole ou un moka pour le café.





SIA1963D

SMEG ELITE

Verre céramique Noir | 3899 €

TYPOLOGIE

- Table induction **Full Zone** de **90 cm**
- Installation affleurante ou traditionnelle

ESTHÉTIQUE ET COMMANDES

- **Verre céramique** avec bord droit
- Commandes **"Vivo Screen" Max** par **afficheur TFT** de 7"

FOYERS

- **Zones flexibles jusqu'à 6 casseroles**
- Puissance en booster de 3700 W
- 17 niveaux de puissance
- Booster et Maintien au chaud pour chaque zone
- 6 minuteries fin de cuisson pour chaque casserole ou poêle et 1 minuteur indépendant

OPTIONS

- **Zone "AreaZone"** avec **multizone automatique**
- **Détection automatique et permanente** du récipient et de la commande relative (minimum Ø 10 cm)
- **Suivi intelligent des réglages lors des déplacements**
- Fonctions : Arrêt automatique, Pause, Boil control, Mijotage, Maintien au chaud et Faire fondre
- Mode Eco-Logic avancé
- Sécurité : verrouillage commandes, anti-surchauffe, anti-débordement, affichage chaleur résiduelle et protection pour mise en marche accidentelle

TECHNOLOGIE

- Puissance nominale : 11100 W
- Câble d'alimentation universel double de 120 cm fourni sans prise, commutable mono/bi/triphasé





TABLE DE CUISSON **SIA1963D** | FAITOUT **CSF2412CRM** | MIXEUR PLONGEANT **HBF11CREU**

TECHNOLOGIE FULL ZONE

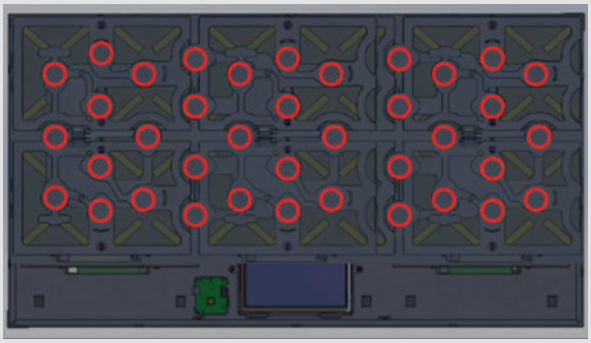

LIBERTÉ DE CUISSON

Grâce à ses **38 capteurs de détection de la température et de la présence de casseroles**, cette table de cuisson offre une flexibilité maximale : vous pouvez y placer jusqu'à 6 casseroles ou poêles, sans aucune contrainte de taille ni de zones de cuisson prédéfinies.

AFFICHAGE ET COMMANDES

L'écran tactile TFT haute résolution de 7" affiche la position, la taille et la forme des casseroles, et permet un contrôle intuitif de la table de cuisson. De plus, son menu de réglage permet de personnaliser ses préférences de cuisson.

ZONE DE CUISSON INTELLIGENTE

Le système de **détection automatique de la casserole avec suivi intelligent** permet d'adapter les réglages de chaleur en fonction du déplacement des casseroles sur la surface de cuisson.

VERRE CÉRAMIQUE

La vitre en céramique de couleur noire présente une sérigraphie incrustée sous le verre afin de garantir un nettoyage impeccable, mais aussi un silence total lors du déplacement des casseroles ou des poêles.

| DOLCE STIL NOVO AVEC PROFILÉS EN CUIVRE



SIM6964R — SMEG ELITE

Verre céramique Eclipse Noir, Finition Cuivre | 1799 €

TYPOLOGIE
- Table induction avec **Triple Multizone** de **90 cm**
- Installation traditionnelle (installation affleurante ou traditionnelle pour la version noire sans profilés en cuivre)

ESTHÉTIQUE ET COMMANDES
- **Verre céramique Eclipse** avec bord droit et **finition cuivre**
- Commandes Multislider (sliders individuels pour chaque foyer avec LED blanches)

FOYERS
- 6 foyers induction avec booster dont **3 multizones**
- Puissance des multizones en booster de 3700 W
- 9 niveaux de puissance
- Double booster et Maintien au chaud pour chaque foyer
- 6 minuteries fin de cuisson et 1 minuteur indépendant

OPTIONS
- Foyers flexibles avec **multizone automatique**
- Détection automatique du récipient et de la commande relative (minimum Ø 9 cm)
- Fonctions : **Auto-Vent 2.0**, Arrêt automatique, Pause, Maintien au chaud et Gril
- Mode Eco-Logic avancé
- Sécurité : verrouillage commandes, anti-surchauffe, anti-débordement, affichage chaleur résiduelle et protection pour mise en marche accidentelle

TECHNOLOGIE
- Puissance nominale : 11100 W
- Câble d'alimentation universel double de 120 cm fourni sans prise, commutable mono/bi/triphasé

VERSION



SIM1964D

Verre céramique Eclipse Noir, sans profilés en cuivre | 1599 €



SIM1964MB — SMEG ELITE

Verre céramique Eclipse **Noir mat** | 1599 €

TYPOLOGIE
- Table induction avec **Triple Multizone** de **90 cm**
- Installation affleurante ou traditionnelle

ESTHÉTIQUE ET COMMANDES
- **Verre céramique Eclipse** avec bord droit
- Commandes Evoslider (slider unique avec LED blanches)

FOYERS
- 6 foyers induction avec booster dont **3 multizones**
- Puissance des multizones en booster de 3700 W
- 9 niveaux de puissance
- Booster et Maintien au chaud pour chaque foyer
- 6 minuteries fin de cuisson et 1 minuteur indépendant

OPTIONS
- Foyers flexibles multizones
- Détection automatique du récipient et de la commande relative (minimum Ø 9 cm)
- Fonctions : **Auto-Vent 2.0**, Arrêt automatique, Pause, Maintien au chaud et Gril
- Mode Eco-Logic avancé
- Sécurité : verrouillage commandes, anti-surchauffe, anti-débordement, affichage chaleur résiduelle et protection pour mise en marche accidentelle

TECHNOLOGIE
- Puissance nominale : 11100 W
- Câble d'alimentation universel double de 120 cm fourni sans prise, commutable mono/bi/triphasé

VERSIONS

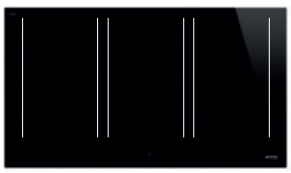

SIM3964D

Verre céramique Eclipse Noir
1399 €

SI2M7953DW — SMEG ELITE

Verre céramique **Blanc** | 2299 €

TYPOLOGIE
- Table induction avec **Double Multizone** de **90 cm**
- Installation affleurante ou traditionnelle

ESTHÉTIQUE ET COMMANDES
- **Verre céramique** avec bord droit
- Commandes Multislider (sliders individuels pour chaque foyer avec LED rouges)

FOYERS
- 5 foyers induction avec booster dont **2 multizones**
- Puissance des multizones en booster de 3200 W
- **Foyer central en booster de 3700 W et Ø 28 cm**
- 14 niveaux de puissance
- Booster pour chaque foyer
- 5 minuteries fin de cuisson ou 5 minuteurs indépendants

OPTIONS
- Foyers flexibles multizones
- Détection automatique du récipient
- Fonction Pause
- Sécurité : verrouillage commandes, anti-surchauffe, anti-débordement, Eco-Heat et Eco-Off

TECHNOLOGIE
- Puissance nominale : 7350 W
- Câble d'alimentation universel de 150 cm fourni sans prise

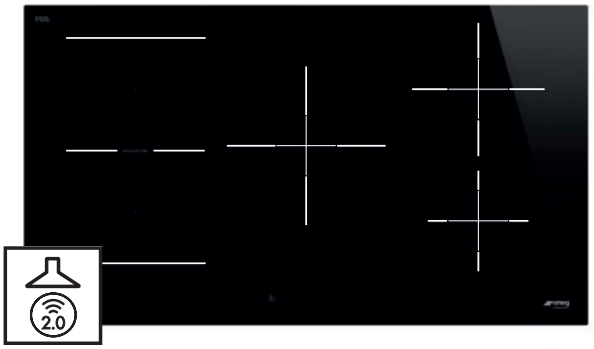

SI1M4954D — SMEG ELITE

Verre céramique Noir | 1299 €

TYPOLOGIE
- Table induction avec **Multizone** de **90 cm**
- Installation affleurante ou traditionnelle

ESTHÉTIQUE ET COMMANDES
- **Verre céramique** avec bord droit
- Commandes Compact Slider Plus (slider unique avec LED rouges)

FOYERS
- 5 foyers induction avec booster dont **1 multizone**
- Puissance de la multizone en booster de 3700 W
- **Foyer central en booster de 3000 W et Ø 25 cm**
- 9 niveaux de puissance
- Double booster et Maintien au chaud pour chaque foyer
- 5 minuteries fin de cuisson et 1 minuteur indépendant

OPTIONS
- Foyer flexibles avec **multizone automatique**
- Détection automatique du récipient et de la commande relative (minimum Ø 7 cm)
- Fonctions : **Auto-Vent 2.0**, Arrêt automatique, Pause, Maintien au chaud, Gril et Nettoyage
- Mode Eco-Logic avancé
- Sécurité : verrouillage commandes, anti-surchauffe, anti-débordement, affichage chaleur résiduelle, protection pour mise en marche accidentelle et Eco-Heat

TECHNOLOGIE
- Puissance nominale : 7400 W
- Câble d'alimentation triphasé de 120 cm fourni sans prise, commutable mono/bi/triphasé



TABLE DE CUISSON **SI2M7953DW**



TABLE DE CUISSON **SIM3964D**

TABLES DE CUISSON CONNECTÉES

CUISINER SANS LIMITES



AUTO-VENT 2.0

Cette fonction ajuste automatiquement la vitesse d'aspiration de la hotte en fonction de la température et de la puissance sélectionnées sur la table de cuisson induction, grâce à son **système bluetooth**. Il n'est pas nécessaire de régler manuellement les paramètres de la hotte, mais en sélectionnant la cuisson désirée sur la table de cuisson, la hotte adaptera automatiquement l'intensité d'aspiration en fonction de la cuisson choisie.

TYPOLOGIE	RÉFÉRENCE	ESTHÉTIQUE	VERSION	CATÉGORIE	BORD	PAGE
Induction - 3 Multizones	SIM6964R	Dolce Stil Novo	Verre Noir	90 cm	Profilés Cuivre	73
Induction - 3 Multizones	SIM1964D	Universelle	Verre Noir	90 cm	Droit	73
Induction - 3 Multizones	SIM3964MB	Classica	Verre Noir Mat	90 cm	Droit	73
Induction - 3 Multizones	SIM3964D	Universelle	Verre Noir	90 cm	Droit	73
Induction - 1 Multizone	SI1M4954D	Universelle	Verre Noir	90 cm	Droit	74
Induction - 3 Multizones	SIM6864R	Dolce Stil Novo	Verre Noir	80 cm	Profilés Cuivre	77
Induction - 3 Multizones	SIM3864MB	Classica	Verre Noir Mat	80 cm	Droit	77
Induction - 3 Multizones	SIM3864D	Universelle	Verre Noir	80 cm	Droit	77
Induction - 1 Multizone	SI1M4854D	Universelle	Verre Noir	80 cm	Droit	78
Induction - 1 Multizone	SIM3844D	Universelle	Verre Noir	80 cm	Droit	78
Induction - 1 Multizone	SI1M4844D	Universelle	Verre Noir	80 cm	Droit	79
Induction - 1 Multizone	SI1M4744D	Universelle	Verre Noir	75 cm	Droit	80
Induction - 1 Multizone	SI1M4734D	Universelle	Verre Noir	72 cm	Droit	81
Induction - 2 Multizones	SIM6644R	Dolce Stil Novo	Verre Noir	60 cm	Profilés Cuivre	82
Induction - 2 Multizones	SIM1644D	Universelle	Verre Noir	60 cm	Droit	82
Induction - 2 Multizones	SIM3644MB	Classica	Verre Noir Mat	60 cm	Droit	82
Induction - 1 Multizone	SI1M4644D	Universelle	Verre Noir	60 cm	Droit	84
Mixte Induction et Gaz	PM6954R	Dolce Stil Novo	Verre Noir	90 cm	Profilés Cuivre	98



AUTO-VENT

La fonction Auto-Vent est disponible sur une sélection de tables de cuisson induction avec hotte verticale associée. Cette version de l'Auto-Vent fonctionne grâce à la **technologie infrarouge**.

TYPOLOGIE	RÉFÉRENCE	ESTHÉTIQUE	VERSION	CATÉGORIE	BORD	PAGE
Induction - 3 foyers	SI7633B1	Universelle	Verre Noir	60 cm	Biseauté	86

CONSULTEZ ÉGALEMENT LE TABLEAU RÉCAPITULATIF DES HOTTES CONNECTÉES À LA PAGE 193

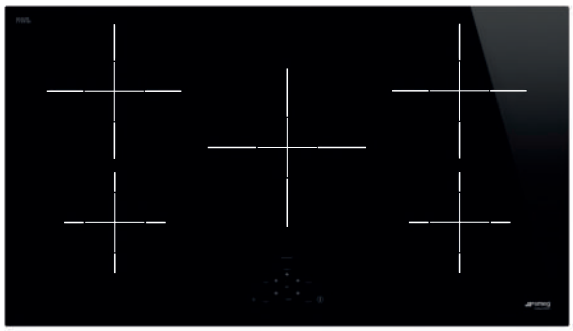

SI2951D

Verre céramique Noir | 999 €

TYPOLOGIE
- Table induction de **90 cm**
- Installation affleurante ou traditionnelle

ESTHÉTIQUE ET COMMANDES
DIGI touch
- **Verre céramique** avec bord droit
- Commandes Digi Touch sensitives avec LED rouges

FOYERS
- 5 foyers induction avec booster
- **Foyer central en booster de 3000 W et Ø 25 cm**
- 9 niveaux de puissance
- Booster et Maintien au chaud pour chaque foyer
- 5 minuteries fin de cuisson et 1 minuteur indépendant

OPTIONS
- Détection automatique du récipient et de la commande relative (minimum Ø 7 cm)
- Fonctions : Arrêt automatique, Pause et Maintien au chaud
- Mode Eco-Logic avancé
- Sécurité : verrouillage commandes, anti-surchauffe, anti-débordement, affichage chaleur résiduelle et protection pour mise en marche accidentelle

TECHNOLOGIE
- Puissance nominale : 7400 W
- Câble d'alimentation mono et biphasé de 120 cm fourni sans prise, commutable mono/bi/triphasé



TABLE DE CUISSON **SIM3964D**

MODE ECO-LOGIC AVANCÉ

Grace à la fonction Eco-Logic avancée, la puissance maximale distribuée par la table de cuisson induction peut être modifiée pour une valeur différente de celle préréglée en usine, de manière à pouvoir utiliser d'autres appareils en même temps, sur la base de la puissance totale du compteur électrique.

Selon les modèles, le paramétrage peut être fait à des intervalles de 0,1 kW pour un réglage parfait selon les différentes besoins.
Par exemple : Pour une table réglée en usine à 11 kW, il est possible de sélectionner tout niveau souhaité entre au minimum 2,4 kW et au maximum 11,0 kW, par palier de 0,1 kW.

COMMANDES DIGI TOUCH

Les commandes tactiles "Digi Touch" avec LED rouges rendent l'utilisation et les réglages de chaque zone de la table de cuisson simples et intuitifs.

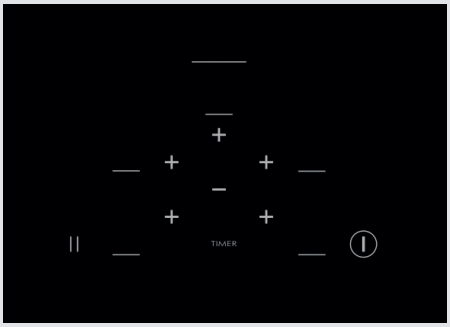

SCHÉMAS TECHNIQUES PAGE 130

| DOLCE STIL NOVO AVEC PROFILÉS EN CUIVRE



SIM6864R — SMEG ELITE

Verre céramique Eclipse Noir | 1599 €

TYPOLOGIE
- Table induction avec **Triple Multizone** de **80 cm**
- Installation traditionnelle

ESTHÉTIQUE ET COMMANDES
- **Verre céramique Eclipse** avec bord droit et **finition cuivre**
- Commandes Multislider (sliders individuels pour chaque foyer avec LED blanches)

FOYERS
- 6 foyers induction avec booster dont **3 multizones**
- Puissance des multizones en booster de 3700 W
- 9 niveaux de puissance
- Double booster et Maintien au chaud pour chaque foyer
- 6 minuteries fin de cuisson et 1 minuteur indépendant

OPTIONS
- Foyers flexibles avec **multizone automatique**
- Détection automatique du récipient et de la commande relative (minimum Ø 9 cm)
- Fonctions : **Auto-Vent 2.0**, Arrêt automatique, Pause, Maintien au chaud et Gril
- Mode Eco-Logic avancé
- Sécurité : verrouillage commandes, anti-surchauffe, anti-débordement, affichage chaleur résiduelle et protection pour mise en marche accidentelle

TECHNOLOGIE
- Puissance nominale : 7400 W
- Câble d'alimentation mono et biphasé de 120 cm fourni sans prise, commutable mono/bi/triphasé



TABLE DE CUISSON **SIM6644R**



SIM3864MB — SMEG ELITE

Verre céramique Eclipse **Noir mat** | 1499 €

TYPOLOGIE
- Table induction avec **Triple Multizone** de **80 cm**
- Installation semi-affleurante, affleurante ou traditionnelle

ESTHÉTIQUE ET COMMANDES
- **Verre céramique Eclipse** avec bord droit
- Commandes Evoslider (slider unique avec LED blanches)

FOYERS
- 6 foyers induction avec booster dont **3 multizones**
- Puissance des multizones en booster de 3700 W
- 9 niveaux de puissance
- Booster et Maintien au chaud pour chaque foyer
- 6 minuteries fin de cuisson et 1 minuteur indépendant

OPTIONS
- Foyers flexibles multizones
- Détection automatique du récipient et de la commande relative (minimum Ø 9 cm)
- Fonctions : **Auto-Vent 2.0**, Arrêt automatique, Pause, Maintien au chaud et Gril
- Mode Eco-Logic avancé
- Sécurité : verrouillage commandes, anti-surchauffe, anti-débordement, affichage chaleur résiduelle et protection pour mise en marche accidentelle

TECHNOLOGIE
- Puissance nominale : 11100 W
- Câble d'alimentation universel double de 120 cm fourni sans prise, commutable mono/bi/triphasé

VERSION

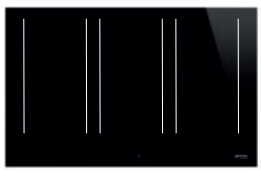

SIM3864D

Verre céramique Eclipse Noir

1249 €

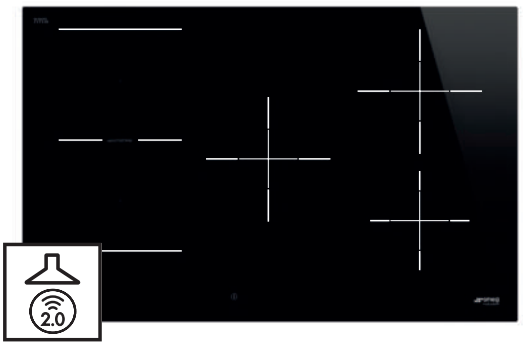

SI1M4854D — SMEG ELITE

Verre céramique Noir | 1199 €

TYPOLOGIE

- Table induction avec **Multizone** de **80 cm**
- Installation affleurante ou traditionnelle

ESTHÉTIQUE ET COMMANDES

- **Verre céramique** avec bord droit
- Commandes Compact Slider Plus (slider unique avec LED rouges)

FOYERS

- 5 foyers induction avec booster dont **1 multizone**
- Puissance de la multizone en booster de 3700 W
- **2 foyers en booster de 3000 W et Ø 21 cm**
- 9 niveaux de puissance
- Double booster et Maintien au chaud pour chaque foyer
- 5 minuteries fin de cuisson et 1 minuteur indépendant

OPTIONS

- Foyers flexibles avec **multizone automatique**
- Détection automatique du récipient et de la commande relative (minimum Ø 7 cm)
- Fonctions : **Auto-Vent 2.0**, Arrêt automatique, Pause, Maintien au chaud, Gril et Nettoyage
- Mode Eco-Logic avancé
- Sécurité : verrouillage commandes, anti-surchauffe, anti-débordement, affichage chaleur résiduelle, Eco-Heat et protection pour mise en marche accidentelle

TECHNOLOGIE

- Puissance nominale : 7400 W
- Câble d'alimentation mono et biphasé de 120 cm fourni sans prise, commutable mono/bi/triphasé



TABLE DE CUISSON **SIM6864R** | HOTTE **KV694R**

FONCTION AUTO-VENT

Cette fonction ajuste automatiquement la vitesse d'aspiration de la hotte en fonction de la température et de la puissance sélectionnées sur la table de cuisson. Il n'est pas nécessaire de régler manuellement les paramètres de la hotte, mais en sélectionnant la cuisson désirée sur la table de cuisson, la hotte adaptera automatiquement l'intensité d'aspiration en fonction de la cuisson choisie.

Une version 2.0 de la fonction Auto-Vent est disponible sur les nouvelles tables de cuisson. La version 2.0 fonctionne en bluethooth alors que les premiers modèles utilisaient la technologie infrarouge.

TECHNOLOGIE MULTIZONE

Grâce à cette fonction, il est possible de combiner plusieurs zones de cuisson pour créer une zone plus large. Deux zones de cuisson peuvent ainsi se connecter et fonctionner comme s'il s'agissait d'une seule et unique zone.
Les inducteurs octogonaux permettent de mieux répartir la chaleur et sur une plus grande partie de la table, permettant ainsi d'exploiter au maximum les zones de cuisson.

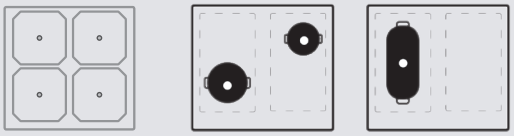

SCHÉMAS TECHNIQUES PAGE 130

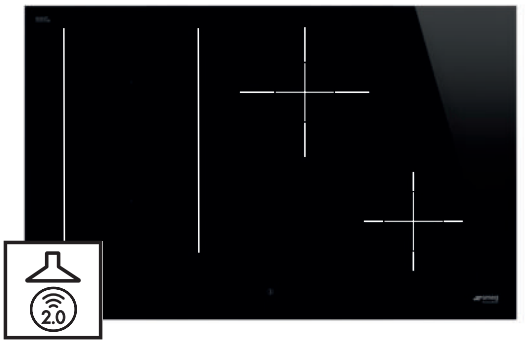

SIM3844D — SMEG ELITE

Verre céramique Eclipse Noir | 989 €

TYPOLOGIE
- Table induction avec **Multizone** de **80 cm**
- Installation affleurante ou traditionnelle

ESTHÉTIQUE ET COMMANDES
- **Verre céramique Eclipse** avec bord droit
- Commandes Evoslider (slider unique avec LED blanches)

FOYERS
- 4 foyers induction avec booster dont **1 multizone**
- Puissance de la multizone en booster de 3700 W
- **Foyer central en booster de 3000 W et Ø 21 cm**
- 9 niveaux de puissance
- Booster et Maintien au chaud pour chaque foyer
- 4 minuteries fin de cuisson et 1 minuteur indépendant

OPTIONS
- Foyers flexibles multizones
- Détection automatique du récipient et de la commande relative (minimum Ø 7 cm)
- Fonctions : **Auto-Vent 2.0**, Arrêt automatique, Pause, Maintien au chaud et Gril
- Mode Eco-Logic avancé
- Sécurité : verrouillage commandes, anti-surchauffe, anti-débordement, affichage chaleur résiduelle et protection pour mise en marche accidentelle

TECHNOLOGIE
- Puissance nominale : 7400 W
- Câble d'alimentation mono et biphasé de 120 cm fourni sans prise, commutable mono/biphasé

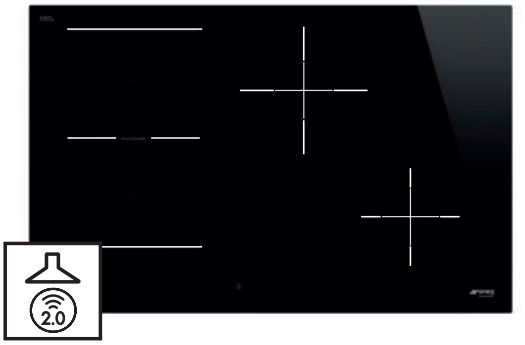

SI1M4844D — SMEG ELITE

Verre céramique Noir | 899 €

TYPOLOGIE
- Table induction avec **Multizone** de **80 cm**
- Installation affleurante ou traditionnelle

ESTHÉTIQUE ET COMMANDES
- **Verre céramique** avec bord droit
- Commandes Compact Slider Plus (slider unique avec LED rouges)

FOYERS
- 4 foyers induction avec booster dont **1 multizone**
- Puissance de la multizone en booster de 3700 W
- **Foyer central en booster de 3000 W et Ø 21 cm**
- 9 niveaux de puissance
- Double booster et Maintien au chaud pour chaque foyer
- 4 minuteries fin de cuisson et 1 minuteur indépendant

OPTIONS
- Foyers flexibles avec **multizone automatique**
- Détection automatique du récipient et de la commande relative (minimum Ø 7 cm)
- Fonctions : **Auto-Vent 2.0**, Arrêt automatique, Pause, Maintien au chaud, Gril et Nettoyage
- Mode Eco-Logic avancé
- Sécurité : verrouillage commandes, anti-surchauffe, anti-débordement, affichage chaleur résiduelle, Eco-Heat et protection pour mise en marche accidentelle

TECHNOLOGIE
- Puissance nominale : 7400 W
- Câble d'alimentation mono et biphasé de 120 cm fourni sans prise, commutable mono/biphasé



TABLE DE CUISSON **SIM3844D**

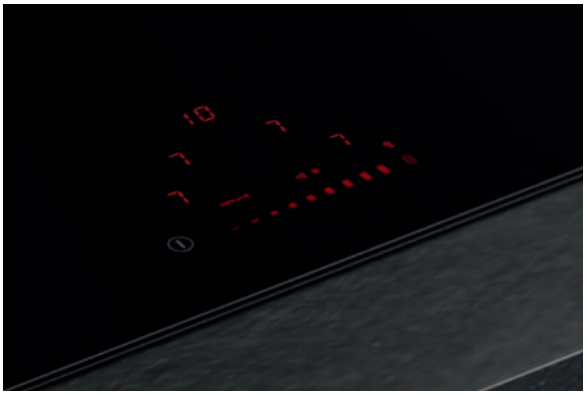

TABLE DE CUISSON **SI1M4844D**

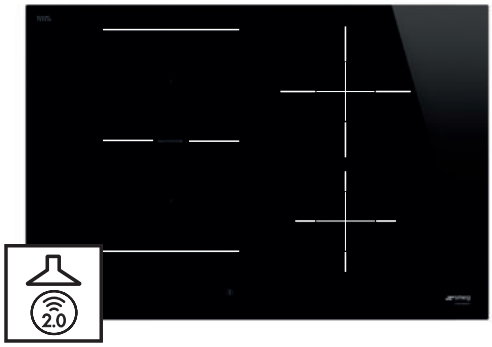

SI1M4744D SMEG ELITE

Verre céramique Noir | 899 €

TYPOLOGIE
- Table induction avec **Multizone** de **75 cm**
- Installation affleurante ou traditionnelle
- **Encastrement standard**

ESTHÉTIQUE ET COMMANDES
- **Verre céramique** avec bord droit
- Commandes Compact Slider Plus (slider unique avec LED rouges)

FOYERS
- 4 foyers induction avec booster dont **1 multizone**
- Puissance de la multizone en booster de 3700 W
- **Foyer arrière en booster de 3000 W et Ø 21 cm**
- 9 niveaux de puissance
- Double booster et Maintien au chaud pour chaque foyer
- 4 minuteries fin de cuisson et 1 minuteur indépendant

OPTIONS
- Foyers flexibles multizones
- Détection automatique du récipient et de la commande relative (minimum Ø 7 cm)
- Fonctions : **Auto-Vent 2.0**, Arrêt automatique, Pause, Maintien au chaud, Gril et Nettoyage
- Mode Eco-Logic avancé
- Sécurité : verrouillage commandes, anti-surchauffe, anti-débordement, affichage chaleur résiduelle, Eco-Heat et protection pour mise en marche accidentelle

TECHNOLOGIE
- Puissance nominale : 7400 W
- Câble d'alimentation mono et biphasé de 120 cm fourni sans prise, commutable mono/biphasé

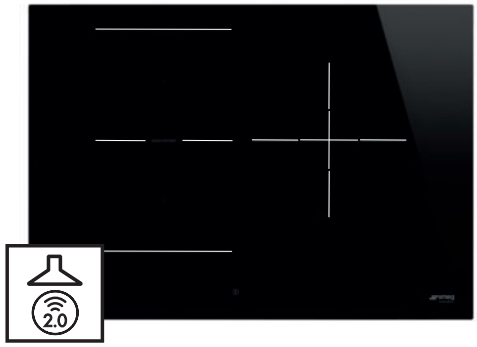

SI1M4734D SMEG ELITE

Verre céramique Noir | 829 €

TYPOLOGIE
- Table induction avec **Multizone** de **72 cm**
- Installation affleurante ou traditionnelle
- **Encastrement standard**

ESTHÉTIQUE ET COMMANDES
- **Verre céramique** avec bord droit
- Commandes Compact Slider Plus (slider unique avec LED rouges)

FOYERS
- 3 foyers induction avec booster dont **1 multizone**
- Puissance de la multizone en booster de 3700 W
- **Foyer droit en booster de 3000 W et Ø 25 cm**
- 9 niveaux de puissance
- Double booster et Maintien au chaud pour chaque foyer
- 3 minuteries fin de cuisson et 1 minuteur indépendant

OPTIONS
- Foyers flexibles multizones
- Détection automatique du récipient et de la commande relative (minimum Ø 9 cm)
- Fonctions : **Auto-Vent 2.0**, Arrêt automatique, Pause, Maintien au chaud, Gril et Nettoyage
- Mode Eco-Logic avancé
- Sécurité : verrouillage commandes, anti-surchauffe, anti-débordement, affichage chaleur résiduelle, Eco-Heat et protection pour mise en marche accidentelle

TECHNOLOGIE
- Puissance nominale : 7400 W
- Câble d'alimentation mono et biphasé de 120 cm fourni sans prise, commutable mono/biphasé

TECHNOLOGIE MULTIZONE

Grâce à cette fonction, il est possible de combiner plusieurs zones de cuisson pour créer une zone plus large. Deux zones de cuisson peuvent ainsi se connecter et fonctionner comme s'il s'agissait d'une seule et unique zone.
Les inducteurs octogonaux permettent de mieux répartir la chaleur et sur une plus grande partie de la table, permettant ainsi d'exploiter au maximum les zones de cuisson.

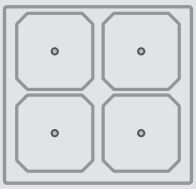

SCHÉMAS TECHNIQUES PAGE 130

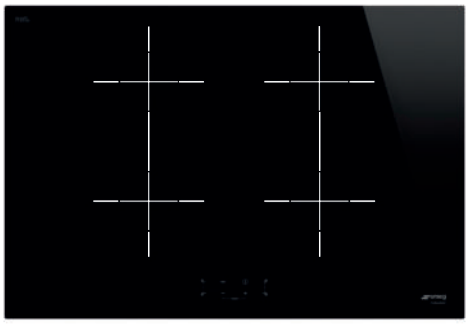

SIB2741D SMEG ELITE

Verre céramique Noir | 699 €

TYPOLOGIE
- Table induction **Double Bridge** de **75 cm**
- Installation affleurante ou traditionnelle
- **Encastrement standard**

ESTHÉTIQUE ET COMMANDES
- **Verre céramique** avec bord droit
- Commandes Digi Touch (touches sensitives avec LED rouges)

FOYERS
- 4 foyers induction avec booster
- Puissance de la zone bridge en booster de 3000 W
- Foyers en booster de 2100 W et Ø 18 cm
- 9 niveaux de puissance
- Booster pour chaque foyer
- 4 minuteries fin de cuisson et 1 minuteur indépendant

OPTIONS
- Zone flexible bridge
- Détection automatique du récipient (minimum Ø 9 cm)
- Fonction Arrêt automatique
- Mode Eco-Logic
- Sécurité : verrouillage commandes, anti-surchauffe, affichage chaleur résiduelle et protection pour mise en marche accidentelle

TECHNOLOGIE
- Puissance nominale : 7200 W
- Câble d'alimentation mono et biphasé de 120 cm fourni sans prise, commutable mono/bi/triphasé



SI2731D SMEG ELITE

Verre céramique Noir | 599 €

TYPOLOGIE
- Table induction de **72 cm**
- Installation affleurante ou traditionnelle
- **Encastrement standard**

ESTHÉTIQUE ET COMMANDES
- **Verre céramique** avec bord droit
- Commandes Digi Touch (touches sensitives avec LED rouges)

FOYERS
- 3 foyers induction avec booster
- **Foyer central en booster de 3600 W et Ø 28 cm**
- 9 niveaux de puissance
- Booster pour chaque foyer
- 3 minuteries fin de cuisson et 1 minuteur indépendant

OPTIONS
- Détection automatique du récipient (minimum Ø 9 cm)
- Fonction Arrêt automatique
- Mode Eco-Logic
- Sécurité : verrouillage commandes, anti-surchauffe, affichage chaleur résiduelle et protection pour mise en marche accidentelle

TECHNOLOGIE
- Puissance nominale : 7200 W
- Câble d'alimentation mono et biphasé de 120 cm fourni sans prise, commutable mono/bi/triphasé

TECHNOLOGIE ZONE BRIDGE

Les inducteurs ronds des tables de cuisson avec la fonction bridge permettent de passer d'une petite zone de cuisson à une zone plus large en combinant deux zones ensembles.

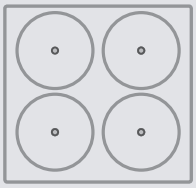



DOLCE STIL NOVO AVEC PROFILÉS EN CUIVRE



SIM6644R SMEG ELITE

Verre céramique Eclipse Noir, Finition Cuivre | 1179 €

TYPOLOGIE

- Table induction avec **Double Multizone** de **60 cm**
- Installation traditionnelle (installation affleurante ou traditionnelle pour la version noire sans profilés en cuivre)

ESTHÉTIQUE ET COMMANDES

- **Verre céramique Eclipse** avec bord droit et **finition cuivre**
- Commandes Multislider (sliders individuels pour chaque foyer avec LED blanches)

FOYERS

- 4 foyers induction avec booster dont **2 multizones**
- Puissance des multizones en booster de 3700 W
- 9 niveaux de puissance
- Double booster et Maintien au chaud pour chaque foyer
- 4 minuteries fin de cuisson et 1 minuteur indépendant

OPTIONS

- Foyers flexibles avec **multizone automatique**
- Détection automatique du récipient et de la commande relative (minimum Ø 9 cm)
- Fonctions : **Auto-Vent 2.0**, Arrêt automatique, Pause, Maintien au chaud et Gril
- Mode Eco-Logic avancé
- Sécurité : verrouillage commandes, anti-surchauffe, anti-débordement, affichage chaleur résiduelle et protection pour mise en marche accidentelle

TECHNOLOGIE

- Puissance nominale : 7400 W
- Câble d'alimentation mono et biphasé de 120 cm fourni sans prise, commutable mono/biphasé

VERSION



SIM1644D

Verre céramique Eclipse Noir, sans profilés en cuivre | 919 €



SIM3644MB SMEG ELITE

Verre céramique Eclipse **Noir mat** | 899 €

TYPOLOGIE

- Table induction avec **Double Multizone** de **60 cm**
- Installation affleurante ou traditionnelle

ESTHÉTIQUE ET COMMANDES

- **Verre céramique Eclipse** avec bord droit
- Commandes Evoslider (slider unique avec LED blanches)

FOYERS

- 4 foyers induction avec booster dont **2 multizones**
- Puissance des multizones en booster de 3700 W
- 9 niveaux de puissance
- Booster et Maintien au chaud pour chaque foyer
- 4 minuteries fin de cuisson et 1 minuteur indépendant

OPTIONS

- Foyers flexibles avec **multizone automatique**
- Détection automatique du récipient et de la commande relative (minimum Ø 9 cm)
- Fonctions : **Auto-Vent 2.0**, Arrêt automatique, Pause, Maintien au chaud et Gril
- Mode Eco-Logic avancé
- Sécurité : verrouillage commandes, anti-surchauffe, anti-débordement, affichage chaleur résiduelle et protection pour mise en marche accidentelle

TECHNOLOGIE

- Puissance nominale : 7400 W
- Câble d'alimentation mono et biphasé de 120 cm fourni sans prise, commutable mono/biphasé

SI2M7643DW SMEG ELITE

Verre céramique **Blanc** | 1159 €

TYPOLOGIE

- Table induction avec **Double Multizone** de **60 cm**
- Installation affleurante ou traditionnelle

ESTHÉTIQUE ET COMMANDES

- **Verre céramique** avec bord droit
- Commandes Multislider (sliders individuels pour chaque foyer avec LED rouges)

FOYERS

- 4 foyers induction avec booster dont **2 multizones**
- Puissance des multizones en booster de 3200 W
- 14 niveaux de puissance
- Booster pour chaque foyer
- 4 minuteries fin de cuisson ou 4 minuteurs indépendants

OPTIONS

- Foyers flexibles multizones
- Détection automatique du récipient
- Fonction Pause
- Mode Eco-Logic avancé
- Sécurité : verrouillage commandes, anti-surchauffe, anti-débordement, Eco-Heat et Eco-Off

TECHNOLOGIE

- Puissance nominale : 7200 W
- Câble d'alimentation universel de 150 cm fourni sans prise

SCHÉMAS TECHNIQUES PAGE 131

LA TENDANCE DE LA COULEUR

Les tables de cuisson induction de la gamme SMEG s'habillent d'une finition mate, pour apporter une touche originale dans les cuisines design. Cette finition emblématique se fait une belle place au cœur des maisons. Remplie de caractère et d'élégance, chic et intemporelle, cette finition s'accordera parfaitement à tout type de cuisine en apportant une touche industrielle et soyeuse.

LE NOIR EFFET MAT

Plein de caractère, le noir en version mate est une teinte élégante et synonyme de raffinement. La couleur trouve confortablement sa place dans des cuisines modernes, grâce aux appareils électroménagers sophistiqués qui s'adaptent parfaitement à l'intérieur. La table devient un vrai objet de design, en suivant un fil rouge avec les appareils Classica Noirs mats.

La gamme de tables de cuisson en noir mat :
- SIM3964MB
- SIM3864MB
- SIM3644MB





LE BLANC BRILLANT

les tables de cuisson blanches se prêtent à toutes les esthétiques. Les deux chemins possibles sont : la discrétion d'un appareil qui s'intègre parfaitement dans les meubles de cuisine blancs, ou un élément différentiant qui permet d'oser avec des motifs et des couleurs plus extravagantes sur les murs, les accessoires ou les meubles.

La gamme de tables de cuisson en blanc brillant :
- SI2M7953DW
- SI2M7643DW

L'effet mat est obtenu par une surface entièrement sérigraphiée de la table de cuisson, en plus de donner un élégant effet satiné, la rend résistante aux rayures. La sérigraphie garantit une finition très résistante car elle crée un revêtement qui durcit le verre, réduisant ainsi le risque d'apparition de rayures et d'abrasions. Après utilisation, nettoyez simplement la table de cuisson avec une éponge de cuisine humide pour éliminer toute trace de casseroles déplacées.

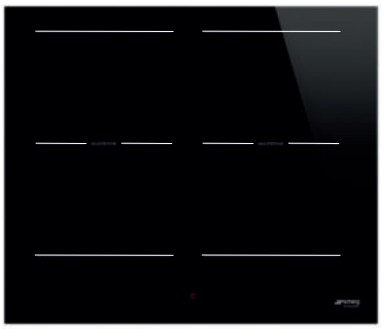

SI2M5643D1 SMEG ELITE

Verre céramique Noir | 819 €

TYPOLOGIE
- Table induction avec **Double Multizone** de **60 cm**
- Installation affleurante ou traditionnelle

ESTHÉTIQUE ET COMMANDES
- **Verre céramique** avec bord droit
- Commandes Compact Lite (slider unique avec LED rouges)

FOYERS
- 4 foyers induction avec booster dont **2 multizones**
- Puissance des multizones en booster de 3700 W
- **17 niveaux de puissance**
- Double booster et Maintien au chaud pour chaque foyer
- 4 minuteries fin de cuisson et 1 minuteur indépendant

OPTIONS
- Foyers flexibles avec **multizone automatique**
- Détection automatique du récipient et de la commande relative (minimum Ø 9 cm)
- Fonctions : Arrêt automatique, Pause, Maintien au chaud, Gril et Nettoyage
- Mode Eco-Logic avancé
- Sécurité : verrouillage commandes, anti-surchauffe, anti-débordement, affichage chaleur résiduelle, Eco-Heat et protection pour mise en marche accidentelle

TECHNOLOGIE
- Puissance nominale : 7400 W
- Câble d'alimentation mono et biphasé de 120 cm fourni sans prise, commutable mono/biphasé



SI1M5633D1 SMEG ELITE

Verre céramique Noir | 779 €

TYPOLOGIE
- Table induction avec **Multizone** de **60 cm**
- Installation affleurante ou traditionnelle

ESTHÉTIQUE ET COMMANDES
- **Verre céramique** avec bord droit
- Commandes Compact Lite (slider unique avec LED rouges)

FOYERS
- 3 foyers induction avec booster dont **1 multizone**
- Puissance de la multizone en booster de 3700 W
- **Foyer droit en booster de 3600 W et Ø 28 cm**
- **17 niveaux de puissance**
- Double booster et Maintien au chaud pour chaque foyer
- 3 minuteries fin de cuisson et 1 minuteur indépendant

OPTIONS
- Foyers flexibles avec **multizone automatique**
- Détection automatique du récipient et de la commande relative (minimum Ø 9 cm)
- Fonctions : Arrêt automatique, Pause, Maintien au chaud, Gril et Nettoyage
- Mode Eco-Logic avancé
- Sécurité : verrouillage commandes, anti-surchauffe, anti-débordement, affichage chaleur résiduelle, Eco-Heat et protection pour mise en marche accidentelle

TECHNOLOGIE
- Puissance nominale : 7400 W
- Câble d'alimentation mono et biphasé de 120 cm fourni sans prise, commutable mono/biphasé

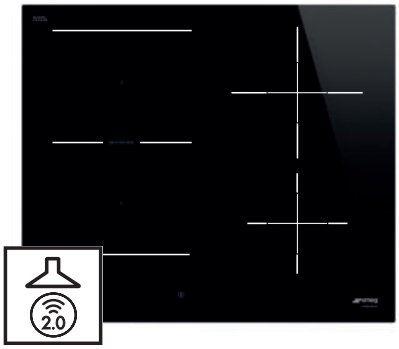

SI1M4644D SMEG ELITE

Verre céramique Noir | 759 €

TYPOLOGIE
- Table induction avec **Multizone** de **60 cm**
- Installation affleurante ou traditionnelle

ESTHÉTIQUE ET COMMANDES
- **Verre céramique** avec bord droit
- Commandes Compact Slider Plus (slider unique avec LED rouges)

FOYERS
- 4 foyers induction avec booster dont **1 multizone**
- Puissance de la multizone en booster de 3700 W
- **Foyer arrière droit en booster de 3000 W et Ø 21 cm**
- 9 niveaux de puissance
- Double booster et Maintien au chaud pour chaque foyer
- 4 minuteries fin de cuisson et 1 minuteur indépendant

OPTIONS
- Foyers flexibles avec **multizone automatique**
- Détection automatique du récipient et de la commande relative (minimum Ø 7 cm)
- Fonctions : **Auto-Vent 2.0**, Arrêt automatique, Pause, Maintien au chaud, Gril et Nettoyage
- Mode Eco-Logic avancé
- Sécurité : verrouillage commandes, anti-surchauffe, anti-débordement, affichage chaleur résiduelle, Eco-Heat et protection pour mise en marche accidentelle

TECHNOLOGIE
- Puissance nominale : 7400 W
- Câble d'alimentation mono et biphasé de 120 cm fourni sans prise, commutable mono/biphasé



TABLE DE CUISSON **SI2M5643D1**

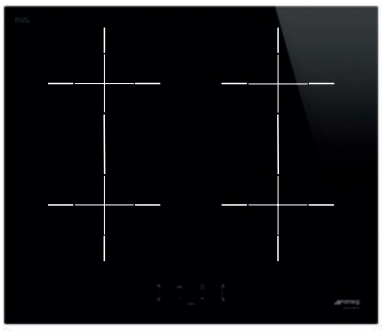





SIB2641D SMEG ELITE

Verre céramique Noir | 599 €

TYPOLOGIE

- Table induction **Double Bridge** de **60 cm**
- Installation affleurante ou traditionnelle

ESTHÉTIQUE ET COMMANDES

- **Verre céramique** avec bord droit
- Commandes Digi Touch (touches sensitives avec LED rouges)

FOYERS

- 4 foyers induction avec booster
- Puissance de la zone bridge en booster de 3000 W
- Foyers en booster de 2100 W et ∅ 18 cm
- 9 niveaux de puissance
- Booster pour chaque foyer
- 4 minuteries fin de cuisson et 1 minuteur indépendant

OPTIONS

- Zone flexible bridge
- Détection automatique du récipient (minimum ∅ 9 cm)
- Fonction Arrêt automatique
- Mode Eco-Logic
- Sécurité : verrouillage commandes, anti-surchauffe, affichage chaleur résiduelle et protection pour mise en marche accidentelle

TECHNOLOGIE

- Puissance nominale : 7200 W
- Câble d'alimentation mono et biphasé de 120 cm fourni sans prise, commutable mono/bi/triphasé

TECHNOLOGIE ZONE BRIDGE

Les inducteurs ronds des tables de cuisson avec la fonction bridge permettent de passer d'une petite zone de cuisson à une zone plus large en combinant deux zones ensembles.

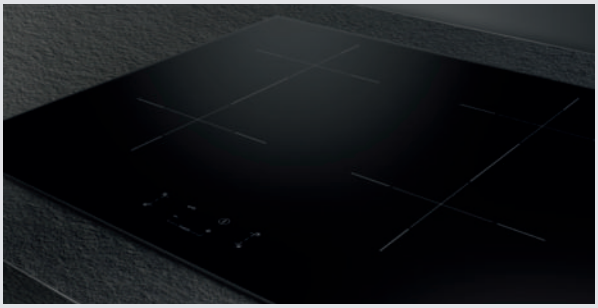

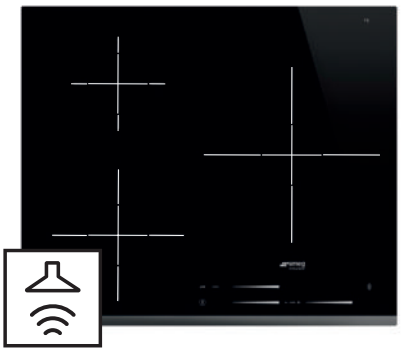

SI7633B1 SMEG ELITE

Verre céramique Noir | 699 €

TYPOLOGIE
- Table induction de **60 cm**
- Installation traditionnelle

ESTHÉTIQUE ET COMMANDES
- **Verre céramique** avec bord avant biseauté
- Commandes Multislider (sliders individuels pour chaque foyer avec LED rouges)

FOYERS
- 3 foyers induction avec booster
- **Foyers droit en booster de 5200 W et Ø 28 cm**
- 14 niveaux de puissance
- Booster pour chaque foyer
- 3 minuteries fin de cuisson ou 3 minuteurs indépendants

OPTIONS
- Détection automatique du récipient
- Fonctions : **Auto-Vent**, Eco-Off et Pause
- Sécurité : verrouillage commandes, anti-surchauffe, anti-débordement et Eco-Heat

TECHNOLOGIE
- Puissance nominale : 7350 W
- Câble d'alimentation universel de 150 cm fourni sans prise

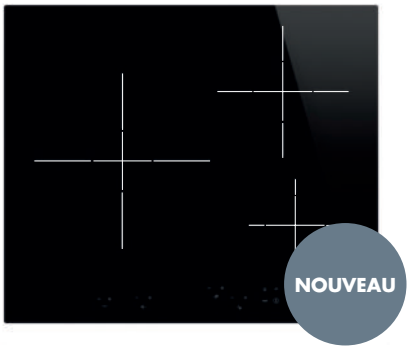

SI5633D SMEG ELITE

Verre céramique Noir | 569 €

TYPOLOGIE
- Table induction de **60 cm**
- Installation affleurante ou traditionnelle

ESTHÉTIQUE ET COMMANDES
- **Verre céramique** avec bord droit
- Commandes Multi Digi Touch (**touches sensitives individuelles** avec LED rouges)

FOYERS
- 3 foyers induction avec booster
- **Foyer gauche en booster de 3600 W et Ø 28 cm**
- 12 niveaux de puissance
- Booster pour chaque foyer
- 3 minuteries fin de cuisson et 1 minuteur indépendant

OPTIONS
- Détection automatique du récipient (minimum Ø 9 cm)
- Fonction Arrêt automatique
- Mode Eco-Logic
- Sécurité : verrouillage commandes, anti-surchauffe, affichage chaleur résiduelle et protection pour mise en marche accidentelle

TECHNOLOGIE
- Puissance nominale : 7200 W
- Câble d'alimentation monophasé de 120 cm fourni sans prise, commutable mono/bi/triphasé

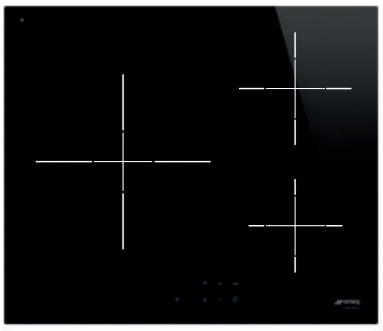

SI2631D SMEG ELITE

Verre céramique Noir | 549 €

TYPOLOGIE
- Table induction de **60 cm**
- Installation affleurante ou traditionnelle

ESTHÉTIQUE ET COMMANDES
- **Verre céramique** avec bord droit
- Commandes Digi Touch (touches sensitives avec LED rouges)

FOYERS
- 3 foyers induction avec booster
- **Foyer central en booster de 3600 W et Ø 28 cm**
- 9 niveaux de puissance
- Booster pour chaque foyer
- 3 minuteries fin de cuisson et 1 minuteur indépendant

OPTIONS
- Détection automatique du récipient (minimum Ø 9 cm)
- Fonction Arrêt automatique
- Mode Eco-Logic
- Sécurité : verrouillage commandes, anti-surchauffe, affichage chaleur résiduelle et protection pour mise en marche accidentelle

TECHNOLOGIE
- Puissance nominale : 7200 W
- Câble d'alimentation mono et biphasé de 120 cm fourni sans prise, commutable mono/bi/triphasé

SCHÉMAS TECHNIQUES PAGE 131

| CLASSICA

HandiCapZéro



SI364BM — SMEG ELITE

Verre céramique Noir | 849 €

TYPOLOGIE
- Table induction de **60 cm**
- Installation traditionnelle

ESTHÉTIQUE ET COMMANDES
- **Verre céramique** avec bord biseauté
- Commandes par manettes

FOYERS
- 4 foyers induction avec booster
- **2 foyers en booster de 3000 W et Ø 21 cm**
- 9 niveaux de puissance
- Booster pour chaque foyer

OPTIONS
- Détection automatique du récipient
- Mode Eco-Logic
- Sécurité : verrouillage commandes, anti-surchauffe, affichage chaleur résiduelle et protection pour mise en marche accidentelle

TECHNOLOGIE
- Puissance nominale : 7400 W
- Câble d'alimentation mono et biphasé de 120 cm fourni sans prise, commutable mono/bi/triphasé

ACCESSOIRES EN OPTION
- Kit manettes noires mates - **5MP3MB**
- Couvercle en silicone pour SI364BM - **KITCVRI**



KITCVRI
34,99 €

| VICTORIA

HandiCapZéro



SI964PM — SMEG ELITE

Cadre Crème | 929 €

TYPOLOGIE
- Table induction de **60 cm**
- Installation traditionnelle

ESTHÉTIQUE ET COMMANDES
- **Verre céramique**
- Commandes par manettes

FOYERS
- 4 foyers induction avec booster
- **2 foyers en booster de 3000 W et Ø 21 cm**
- 9 niveaux de puissance
- Booster pour chaque foyer

OPTIONS
- Détection automatique du récipient
- Mode Eco-Logic
- Sécurité : verrouillage commandes, anti-surchauffe, affichage chaleur résiduelle et protection pour mise en marche accidentelle

TECHNOLOGIE
- Puissance nominale : 7400 W
- Câble d'alimentation mono et biphasé de 120 cm fourni sans prise, commutable mono/bi/triphasé

VERSIONS



SI964XM
Cadre Inox | 929 €



SI964NM
Cadre Noir | 929 €

| CORTINA & COLONIALE

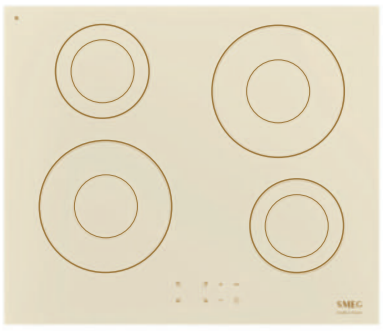

SI2641DP — SMEG ELITE

Verre céramique Crème | 699 €

TYPOLOGIE
- Table induction de **60 cm**
- Installation affleurante ou traditionnelle

ESTHÉTIQUE ET COMMANDES
- **Verre céramique** avec bord droit
- Commandes Digi Touch (touches sensitives avec LED rouges)

FOYERS
- 4 foyers induction avec booster
- **2 foyers en booster de 2100 W et Ø 21 cm**
- 9 niveaux de puissance
- Booster pour chaque foyer
- 4 minuteries fin de cuisson et 1 minuteur indépendant

OPTIONS
- Détection automatique du récipient (minimum Ø 9 cm)
- Fonction Arrêt automatique
- Mode Eco-Logic
- Sécurité : verrouillage commandes, anti-surchauffe, affichage chaleur résiduelle et protection pour mise en marche accidentelle

TECHNOLOGIE
- Puissance nominale : 7200 W
- Câble d'alimentation mono et biphasé de 120 cm fourni sans prise, commutable mono/bi/triphasé

NOTICES EN BRAILLE

Smeg est partenaire de l'association HandicapZéro qui mène depuis plus de 30 ans des actions en vue d'améliorer l'autonomie des personnes déficientes visuelles. HandicapZéro a réalisé pour Smeg l'édition en braille de notices pour une sélection de produits. Ces modes d'emploi adaptés peuvent rendre les produits facilement accessibles en toutes autonomie.

HandiCapZéro

SCHÉMAS TECHNIQUES PAGE 131

DOLCE STIL NOVO AVEC PROFILÉS EN CUIVRE



SIM6323R SMEG ELITE

Verre céramique Eclipse Noir, Finition Cuivre | 749 €

TYPOLOGIE

- Domino induction avec **Multizone** de **38 cm**
- Installation traditionnelle

ESTHÉTIQUE ET COMMANDES

- **Verre céramique Eclipse** avec bord droit et **finition cuivre**
- Commandes Multislider (sliders individuels pour chaque foyer avec LED blanches)

FOYERS

- 2 foyers induction avec booster dont **1 multizone**
- Puissance de la multizone en booster de 3700 W
- 9 niveaux de puissance
- Double booster et Maintien au chaud pour chaque foyer
- 2 minuteries fin de cuisson et 1 minuteur indépendant

OPTIONS

- Foyers flexibles avec **multizone automatique**
- Détection automatique du récipient et de la commande relative (minimum Ø 9 cm)
- Fonctions : Arrêt automatique, Pause, Maintien au chaud et Gril
- Mode Eco-Logic avancé
- Sécurité : verrouillage commandes, anti-surchauffe, anti-débordement, chaleur résiduelle et protection pour mise en marche accidentelle

TECHNOLOGIE

- Puissance nominale : 3700 W
- Câble d'alimentation monophasé de 120 cm fourni sans prise

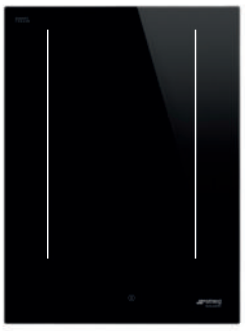

SIM3323D SMEG ELITE

Verre céramique Eclipse Noir | 699 €

TYPOLOGIE

- Domino induction avec **Multizone** de **38 cm**
- Installation affleurante ou traditionnelle

ESTHÉTIQUE ET COMMANDES

- **Verre céramique Eclipse** avec bord droit
- Commandes Evoslider (slider unique avec LED blanches)

FOYERS

- 2 foyers induction avec booster dont **1 multizone**
- Puissance de la multizone en booster de 3700 W
- 9 niveaux de puissance
- Booster et Maintien au chaud pour chaque foyer
- 2 minuteries fin de cuisson et 1 minuteur indépendant

OPTIONS

- Foyers flexibles multizones
- Détection automatique du récipient et de la commande relative (minimum Ø 9 cm)
- Fonctions : Arrêt automatique, Pause, Maintien au chaud et Gril
- Mode Eco-Logic avancé
- Sécurité : verrouillage commandes, anti-surchauffe, anti-débordement, chaleur résiduelle et protection pour mise en marche accidentelle

TECHNOLOGIE

- Puissance nominale : 3700 W
- Câble d'alimentation monophasé de 120 cm fourni sans prise

SCHÉMAS TECHNIQUES PAGE 131



PGF32I-1 SMEG ELITE

Cadre Inox brossé | 969 €

TYPOLOGIE
- Domino **Induction** en verre de **30 cm**
- Installation traditionnelle

ESTHÉTIQUE ET COMMANDES
- Commandes par manettes

FOYERS
- 2 foyers induction avec booster
- Puissance du foyer arrière en booster de 3000 W

OPTIONS
- Sécurité : verrouillage commandes, anti-surchauffe, affichage chaleur résiduelle et protection pour mise en marche accidentelle

TECHNOLOGIE
- Câble d'alimentation monophasé de 120 cm fourni sans prise
- Puissance nominale : 3500 W

ACCESSOIRES INCLUS
- Manettes Classica montées

ACCESSOIRES EN OPTION
- **Kit de manettes Linéa** 6MP1PGF (à commander séparément)



SI5322B

Verre céramique Noir | 479 €

TYPOLOGIE
- Domino induction de **30 cm**
- Installation traditionnelle

ESTHÉTIQUE ET COMMANDES
- **Verre céramique** avec bord biseauté
- Commandes Digi Touch (touches sensitives avec LED rouges)

FOYERS
- 2 foyers induction avec booster
- **Foyer arrière en booster de 3000 W et Ø 21 cm**
- 9 niveaux de puissance
- Booster pour chaque foyer
- 2 minuteries fin de cuisson et 1 minuteur indépendant

OPTIONS
- Détection automatique du récipient
- Sécurité : verrouillage commandes, anti-surchauffe, chaleur résiduelle et protection pour mise en marche accidentelle

TECHNOLOGIE
- Puissance nominale : 3500 W
- Câble d'alimentation monophasé de 120 cm fourni sans prise

MODULARITÉ DES DOMINOS DE CUISSON

Les dominos de cuisson "PGF3" permettent des configurations personnalisées pour mieux répondre aux besoins de chacun en cuisine. La modularité de ces dominos permet d'infinies combinaisons de tables de cuisson, des plus classiques en gaz, induction ou vitrocéramique, jusqu'aux tables de cuisson barbecue, friteuse et teppan yaki.



DOMINOS DE CUISSON PGF32G, PGF31G-1, PGF30T-1, PGF32I-1, PGF30B ET PGF30F

| DOLCE STIL NOVO AVEC PROFILÉS EN CUIVRE





HOBD682R1 **SMEG ELITE**

Verre céramique Eclipse Noir, Finition Cuivre | 3499 €

TYPOLOGIE

- Table induction avec hotte intégrée de **83 cm**
- Installation traditionnelle

ESTHÉTIQUE ET COMMANDES

MULTI slider

- **Verre céramique Eclipse** avec bord droit et **finition cuivre**
- Grille en fonte
- Commandes Multislider (sliders individuels pour chaque foyer avec LED blanches)

FOYERS

- 4 foyers induction avec booster dont **2 multizones**
- Puissance des multizones en booster de 3700 W
- 9 niveaux de puissance
- Booster et Maintien au chaud pour chaque foyer
- 4 minuteries fin de cuisson et 1 minuteur indépendant

OPTIONS

- Foyers flexibles multizones
- Détection automatique du récipient et de la commande relative
- Fonctions : **Auto-Vent 2.0**, Arrêt automatique, Pause, Mijotage, Maintien au chaud et Faire fondre
- Sécurité : verrouillage commandes, anti-débordement, affichage chaleur résiduelle et protection pour mise en marche accidentelle

TECHNOLOGIE

- Puissance nominale : 7545 W
- Câble d'alimentation universel de 120 cm fourni sans prise

HOTTE

A++

- **8 vitesses** et **2 vitesses intensives**
- Fonction Auto-Vent
- Puissance du **moteur waterproof** : 220 W
- 2 récupérateurs de liquides
- 1 filtre anti-graisse en aluminium
- Témoin de remplacement des filtres

Vitesses	Capacité d'aspiration (IEC 61591) [m ³/h]	Niveau sonore (IEC 60704-2-13) [dB(A)]
1	245	51
8 - max	505	65
intensive max	700	72

ACCESSOIRES EN OPTION

- Kit pour une installation en recyclage (filtre en céramique et tube avec grille en acier inox (hauteur de la plinthe de 6 cm minimum) - **KITF6HOBD**
- Filtre anti-odeur en céramique régénérable pour KITF6HOBD - **FLTHOBD**
- Kit de rallonge pour l'installation en évacuation - **KITEHOBD**
- Autres kits pour les différents types d'installation sur demande
- Kit adaptateur - **RRA90**



KIT **RRA90**





TABLE DE CUISSON **HOBD682R1** | POÊLE **FPF2802BLM**



HOBD682D2 — SMEG ELITE

Verre céramique Noir | 2799 €

TYPOLOGIE
- Table induction avec hotte intégrée de **83 cm**
- Installation affleurante ou traditionnelle

ESTHÉTIQUE ET COMMANDES
- **Verre céramique** avec bord droit et Grille en inox émaillé
- Commandes Multislider (sliders individuels pour chaque foyer avec LED blanches)

FOYERS
- 4 foyers induction avec booster dont **2 multizones**
- Puissance des multizones en booster de 3700 W
- 9 niveaux de puissance, Booster et Maintien au chaud pour chaque foyer
- 4 minuteries fin de cuisson et 1 minuteur indépendant

OPTIONS
- Foyers flexibles multizones
- Détection automatique du récipient et de la commande relative
- Fonctions : **Auto-Vent 2.0**, Arrêt automatique, Pause, Mijotage, Maintien au chaud et Faire fondre
- Sécurité : verrouillage commandes, anti-débordement, affichage chaleur résiduelle et protection pour mise en marche accidentelle

TECHNOLOGIE
- Puissance nominale : 7620 W
- Câble d'alimentation universel de 120 cm fourni sans prise

HOTTE
- **8 vitesses** et **2 vitesses intensives**
- Fonction Auto-Vent, Puissance du moteur : 220 W
- 1 filtre anti-graisse en aluminium, **1 filtre charbon régénérable pour recyclage fourni**, Témoin de remplacement des filtres

Vitesses	Capacité d'aspiration (IEC 61591) [m ³/h]	Niveau sonore (IEC 60704-2-13) [dB(A)]
1	230	49
8 - max	500	68
intensive max	630	73

ACCESSOIRES INCLUS
- **Kit pour une installation en évacuation et en recyclage** (filtres à charbon régénérables, accessibles par le haut et raccord sortie d'air sur l'arrière du meuble)

ACCESSOIRES EN OPTION
- Pour une installation en recyclage avec une sortie d'air dans la plinthe (grille avec hauteur 6 cm) - **KITRHOBD6 + GRIX6H**
- Kit pour une installation en évacuation avec une sortie ronde - **KITEHOBD10 + KITRDEF**
- Autres kits pour les différents types d'installation sur demande

INSTALLATION FACILE

Les tables de cuisson avec hotte intégrée de nouvelle génération sont la garantie d'une installation simple, rapide et discrète. Grâce à l'association de filtres à charbon pour le recyclage qui deviennent accessibles par le haut, avec une sortie du flux d'air par l'arrière, les produits s'effacent de la cuisine en toute discrétion, pour un impact minimal sur le meuble.

ACCESSOIRES INCLUS

Kit pour une installation en évacuation et en recyclage (filtres à charbon régénérables, accessibles par le haut et raccord sortie d'air sur l'arrière du meuble)



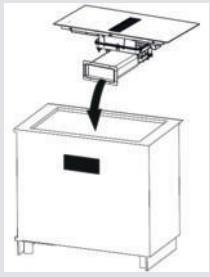

ACCESSOIRES EN OPTION

Même les installations les plus traditionnelles restent possibles grâce aux kits en option pour l'extraction ou le recyclage.

Pour une installation en recyclage avec une sortie d'air dans la plinthe (grille avec hauteur 6 cm) - KITRHOBD6 + GRIX6H

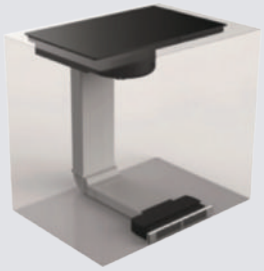

Kit pour une installation en évacuation avec une sortie ronde - KITEHOBD10 + KITRDEF

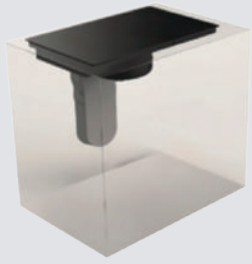

Autres kits pour les différents types d'installation sur demande. Consultez la notice pour découvrir toutes les possibilités.

HOBD682D2, HOBD382MB2, HOBD482D2, HOBD472D2

SCHÉMAS TECHNIQUES PAGE 133

TABLES DE CUISSON AVEC HOTTE INTÉGRÉE

LA COMBINAISON PARFAITE ENTRE CUISSON ET ASPIRATION

Plus de compromis dans la cuisine. Le centre de la table de cuisson à induction abrite une puissante hotte intégrée qui élimine instantanément toutes les odeurs de cuisson. C'est précisément la synergie entre HOB (Table de cuisson) et HOOD (Hotte) qui a donné son nom à cette solution innovante : "HOBD".

MULTIZONES

Chaque zone comporte deux inducteurs octogonaux à grande surface permettant, en combinaison, de couvrir la zone dans sa presque totalité. Ce système permet d'utiliser plusieurs casseroles de différentes dimensions en même temps, ce qui offre une grande flexibilité de positionnement et rend le plan de cuisson encore plus efficace.

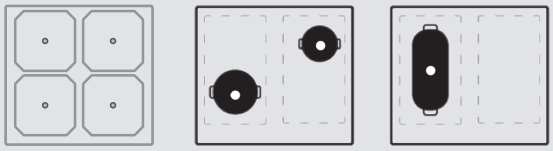

INSTALLATION FACILE

Les tables de cuisson avec hotte intégrée de nouvelle génération sont la garantie d'une installation simple, rapide et discrète. Grâce à l'association de filtres à charbon pour le recyclage qui deviennent accessibles par le haut, avec une sortie du flux d'air par l'arrière, les produits s'effacent de la cuisine en toute discrétion, pour un impact minimal sur le meuble.
Même les installations les plus traditionnelles restent possibles grâce aux kits en option pour l'extraction ou le recyclage avec une sortie dans la plinthe du meuble (6 cm). Consultez la notice pour découvrir toutes les possibilités.





PUISSANTE COMME UNE HOTTE "TRADITIONNELLE"

Grâce à sa vitesse et à sa capacité aspiration, la hotte intégrée dans la table de cuisson est une solution très performante, avec des classes énergétiques qui en sont les témoins. La conception des cuisines n'est plus limitée du fait de sa discrétion dans le plan de travail, ce qui permet de libérer de l'espace au-dessus de la table de cuisson si vous en avez besoin.



MOTEUR WATERPROOF

Si la casserole déborde, l'eau pourra s'écouler directement dans la hotte grâce au moteur "waterproof" qui possède deux collecteurs de liquide pour récupérer tout débordement.

GRILLES AFFLEURANTES

Les grilles en fonte ou en inox émaillé de la hotte sont entièrement affleurantes, ce qui permet de passer facilement d'une zone de cuisson à une autre, sans avoir à soulever la casserole.



| CLASSICA





HOBD382MB2 — SMEG ELITE

Verre céramique **Noir mat** | 2499 €

TYPOLOGIE
- Table induction avec hotte intégrée de **83 cm**
- Installation affleurante ou traditionnelle

ESTHÉTIQUE ET COMMANDES
- **Verre céramique** avec bord droit et Grille en inox émaillé
- Commandes Evoslider (slider unique avec LED blanches)

FOYERS
- 4 foyers induction avec booster dont **2 multizones**
- Puissance des multizones en booster de 3700 W
- 9 niveaux de puissance, Booster et Maintien au chaud pour chaque foyer
- 4 minuteries fin de cuisson et 1 minuteur indépendant

OPTIONS
- Foyers flexibles multizones, Mode Eco-Logic avancé
- Détection automatique du récipient et de la commande relative
- Fonctions : **Auto-Vent 2.0**, Arrêt automatique, Pause, Maintien au chaud et Nettoyage
- Sécurité : verrouillage commandes, anti-débordement, affichage chaleur résiduelle et protection pour mise en marche accidentelle

TECHNOLOGIE
- Puissance nominale : 7620 W
- Câble d'alimentation universel de 120 cm fourni sans prise

HOTTE
- **8 vitesses** et **2 vitesses intensives**
- Fonctions : Auto-Vent et Départ différé
- Puissance du moteur : 220 W
- 1 filtre anti-graisse en aluminium
- **1 filtre charbon régénérable pour recyclage fourni**
- Témoin de remplacement des filtres

Vitesses	Capacité d'aspiration (IEC 61591) [m³/h]	Niveau sonore (IEC 60704-2-13) [dB(A)]
1	230	49
8 - max	500	68
intensive max	630	73

ACCESSOIRES INCLUS
- **Kit pour une installation en évacuation et en recyclage** (filtres à charbon régénérables, accessibles par le haut et raccord sortie d'air sur l'arrière du meuble)

ACCESSOIRES EN OPTION
- Pour une installation en recyclage avec une sortie d'air dans la plinthe (grille avec hauteur 6 cm) - **KITRHOBD6 + GRIX6H**
- Kit pour une installation en évacuation avec une sortie ronde - **KITEHOBD10 + KITRDEF**
- Autres kits pour les différents types d'installation sur demande

TENDANCE DU MAT

Depuis quelques années, le fini mat s'impose comme une tendance forte dans l'univers de la décoration intérieure, et l'électroménager n'échappe pas à cette évolution. Longtemps dominé par les surfaces brillantes et inox, le mat séduit aujourd'hui par son élégance discrète, son effet velouté au toucher, et sa capacité à s'intégrer harmonieusement dans tous les styles de cuisine.
Chez Smeg, la finition mate est bien plus qu'un simple choix esthétique : c'est une véritable signature design. Fidèle à son esprit avant-gardiste, la marque italienne propose une palette de produits au look épuré et contemporain, où les textures mates rehaussent le caractère de chaque appareil. Réfrigérateurs, petits électroménagers, pianos de cuisson ou hottes… le mat s'invite sur toutes les lignes emblématiques de la marque.



| INSTALLATION EN RECYCLAGE



HOBD482D2 **SMEG ELITE**

Verre céramique Noir | 2199 €

TYPOLOGIE
- Table induction avec hotte intégrée de **83 cm**
- Installation affleurante ou traditionnelle

ESTHÉTIQUE ET COMMANDES
- **Verre céramique** avec bord droit et Grille en inox émaillé
- Commandes Evoslider (slider unique avec LED rouges)

FOYERS
- 4 foyers induction avec booster dont **2 multizones**
- Puissance des multizones en booster de 3700 W
- 9 niveaux de puissance, Booster et Maintien au chaud pour chaque foyer
- 4 minuteries fin de cuisson et 1 minuteur indépendant

OPTIONS
- Foyers flexibles multizones, Mode Eco-Logic avancé
- Détection automatique du récipient et de la commande relative
- Fonctions : **Auto-Vent 2.0**, Arrêt automatique, Pause, Maintien au chaud et Nettoyage
- Sécurité : verrouillage commandes, anti-débordement, affichage chaleur résiduelle et protection pour mise en marche accidentelle

TECHNOLOGIE
- Puissance nominale : 7620 W
- Câble d'alimentation universel de 120 cm fourni sans prise

HOTTE
- **8 vitesses** et **2 vitesses intensives**
- Fonctions : Auto-Vent et Départ différé
- Puissance du moteur : 220 W
- 1 filtre anti-graisse en aluminium
- **1 filtre charbon régénérable pour recyclage fourni**
- Témoin de remplacement des filtres

Vitesses	Capacité d'aspiration (IEC 61591) [m ³/h]	Niveau sonore (IEC 60704-2-13) [dB(A)]
1	230	49
8 - max	500	68
intensive max	630	73

ACCESSOIRES INCLUS
- **Kit pour une installation en recyclage** (filtres à charbon régénérables, accessibles par le haut et raccord sortie d'air sur l'arrière), sortie du flux d'air par l'arrière du meuble

ACCESSOIRES EN OPTION
- Pour une installation en recyclage avec une sortie d'air dans la plinthe (grille avec hauteur 6 cm) - **KITRHOBD6 + GRIX6H**
- Kit pour une installation en évacuation avec une sortie ronde - **KITEHOBD10 + KITRDEF**
- Autres kits pour les différents types d'installation sur demande

INSTALLATION EN RECYCLAGE

La table est équipée d'un filtre à charbon régénérable accessible par le haut pour une installation en recyclage. Ce filtre permet de neutraliser les odeurs alimentaires de la cuisson et grâce à sa position, il permet un accès facile et un entretien optimal. Le filtre anti-odeur à charbon actif peut être lavé et régénéré tous les 3 à 4 mois (ou plus fréquemment en cas d'utilisation intensive de la hotte) jusqu'à un maximum de 8 cycles de régénération. Le régénérer est simple : laver au lave-vaisselle à max 70°C ou laver à la main avec de l'eau chaude, et sécher au four à une température max de 70°C pendant 2 heures, ses propriétés filtrantes sont de cette façon réactivées.

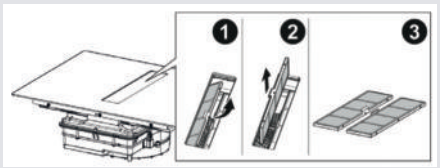



| INSTALLATION EN ÉVACUATION



HOBDE482D2 **SMEG ELITE**

Verre céramique Noir | 1999 €

TYPOLOGIE

- Table induction avec hotte intégrée de **83 cm**
- Installation affleurante ou traditionnelle

ESTHÉTIQUE ET COMMANDES

- **Verre céramique** avec bord droit et Grille en inox émaillé
- Commandes Evoslider (slider unique avec LED rouges)

FOYERS

- 4 foyers induction avec booster dont **2 multizones**
- Puissance des multizones en booster de 3700 W
- 9 niveaux de puissance, Booster et Maintien au chaud pour chaque foyer
- 4 minuteries fin de cuisson et 1 minuteur indépendant

OPTIONS

- Foyers flexibles multizones, Mode Eco-Logic avancé
- Détection automatique du récipient et de la commande relative
- Fonctions : **Auto-Vent 2.0**, Arrêt automatique, Pause, Maintien au chaud et Nettoyage
- Sécurité : verrouillage commandes, anti-débordement, affichage chaleur résiduelle et protection pour mise en marche accidentelle

TECHNOLOGIE

- Puissance nominale : 7620 W
- Câble d'alimentation universel de 120 cm fourni sans prise

HOTTE

- **8 vitesses** et **2 vitesses intensives**
- Fonctions : Auto-Vent et Départ différé
- Puissance du moteur : 220 W
- 1 filtre anti-graisse en aluminium
- Témoin de remplacement des filtres

Vitesses	Capacité d'aspiration (IEC 61591) [m ³/h]	Niveau sonore (IEC 60704-2-13) [dB(A)]
1	230	49
8 - max	500	68
intensive max	630	73

ACCESSOIRES INCLUS

- **Kit pour une installation en évacuation**, sortie du flux d'air par l'arrière du meuble

ACCESSOIRES EN OPTION

- Pour une installation en recyclage avec sortie du flux d'air par l'arrière (kit filtre à charbon) - **FLTSTDHOBD2**
- Pour une installation en recyclage avec une sortie d'air dans la plinthe (grille avec hauteur 6 cm) - **FLTSTDHOBD2 + KITRHOBD6 + GRIX6H**
- Kit pour une installation en évacuation avec une sortie ronde - **KITEHOBD10 + KITRDEF**
- Autres kits pour les différents types d'installation sur demande

DISPONIBILITÉ JUILLET 2025

INSTALLATION EN ÉVACUATION

Grâce à un kit complet inclus, l'installation en évacuation se fait avec un impact minimal sur le meuble. La sortie d'air orientée vers l'arrière du meuble libère de l'espace dans les tiroirs inférieurs, offrant ainsi une solution ingénieuse pour optimiser chaque centimètre. Le système s'adapte aisément à différentes profondeurs de plan de travail, de 60 cm jusqu'à plus de 80 cm, garantissant une parfaite intégration, quelle que soit votre configuration.
La hotte de la table peut accueillir un filtre à charbon, permettant de passer facilement à une version en recyclage. Deux options sont disponibles selon vos besoins : un filtre standard FLTSTDHOBD2 pour une solution pratique, ou un filtre régénérable FLTHOBD2 pour une performance durable et économique dans le temps.

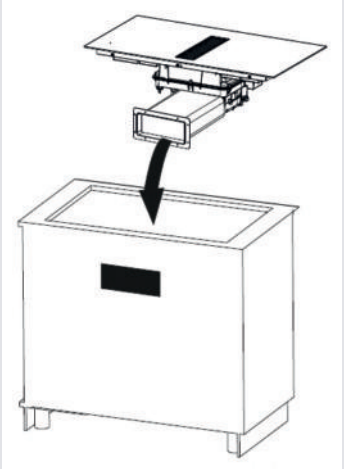





HOBD472D2 SMEG ELITE

Verre céramique Noir | 1899 €

TYPOLOGIE
- Table induction avec hotte intégrée de **70 cm**
- Installation affleurante ou traditionnelle
- **Encastrement standard**

ESTHÉTIQUE ET COMMANDES
- **Verre céramique** avec bord droit et Grille en inox émaillé
- Commandes Evoslider (slider unique avec LED rouges)

FOYERS
- 4 foyers induction avec booster dont **2 multizones**
- Puissance des multizones en booster de 3700 W
- 9 niveaux de puissance, Booster et Maintien au chaud pour chaque foyer
- 4 minuteries fin de cuisson et 1 minuteur indépendant

OPTIONS
- Foyers flexibles multizones, Mode Eco-Logic avancé
- Détection automatique du récipient et de la commande relative
- Fonctions : **Auto-Vent 2.0**, Arrêt automatique, Pause, Maintien au chaud et Nettoyage
- Sécurité : verrouillage commandes, anti-débordement, affichage chaleur résiduelle et protection pour mise en marche accidentelle

TECHNOLOGIE
- Puissance nominale : 7620 W
- Câble d'alimentation universel de 120 cm fourni sans prise

HOTTE
- **8 vitesses** et **2 vitesses intensives**
- Fonctions : Auto-Vent et Départ différé
- Puissance du moteur : 220 W
- 1 filtre anti-graisse en aluminium
- **1 filtre charbon régénérable pour recyclage fourni**
- Témoin de remplacement des filtres

Vitesses	Capacité d'aspiration (IEC 61591) [m ³/h]	Niveau sonore (IEC 60704-2-13) [dB(A)]
1	230	49
8 - max	500	68
intensive max	630	73

ACCESSOIRES INCLUS
- **Kit pour une installation en évacuation et en recyclage** (filtres à charbon régénérables, accessibles par le haut et raccord sortie d'air sur l'arrière du meuble)

ACCESSOIRES EN OPTION
- Pour une installation en recyclage avec une sortie d'air dans la plinthe (grille avec hauteur 6 cm) - **KITRHOBD6 + GRIX6H**
- Kit pour une installation en évacuation avec une sortie ronde - **KITEHOBD10 + KITRDEF**
- Autres kits pour les différents types d'installation sur demande



| DOLCE STIL NOVO AVEC PROFILÉS EN CUIVRE



PM6954R — SMEG ELITE

Verre céramique Eclipse Noir | 1899 €

TYPOLOGIE
- Table mixte gaz / induction de **90 cm**
- Installation traditionnelle

ESTHÉTIQUE ET COMMANDES
- **Verre céramique Eclipse** avec bord droit et **finition cuivre**
- Grille en fonte
- Brûleur en laiton
- Commandes par manette et Multislider (sliders individuels pour chaque foyer avec LED blanches)

FOYERS
- 5 foyers dont : **1 foyer gaz ultra-rapide de 6,00 kW** et **4 foyers induction avec booster dont 2 multizones**
- Puissance des multizones en booster de 3700 W
- 9 niveaux de puissance
- Double booster et Maintien au chaud pour chaque foyer
- 4 minuteries fin de cuisson et 1 minuteur indépendant

OPTIONS
- Foyers flexibles avec **multizone automatique**
- Détection automatique du récipient et de la commande relative
- Fonctions : **Auto-Vent 2.0**, Arrêt automatique, Pause, Maintien au chaud et Gril
- Mode Eco-Logic avancé
- Sécurité gaz : thermocouples et allumage automatique intégré aux manettes
- Sécurité induction : verrouillage commandes, anti-surchauffe, anti-débordement, affichage chaleur résiduelle et protection pour mise en marche accidentelle
- **Verre sur inox**

TECHNOLOGIE
- Puissance nominale : 7400 W
- Câble d'alimentation mono et biphasé de 120 cm fourni sans prise, commutable biphasé
- Puissance nominale gaz : 6000 W

ACCESSOIRES INCLUS
- **Support en fonte pour Wok**

| CLASSICA



PM3953D — SMEG ELITE

Verre céramique Eclipse Noir | 1799 €

TYPOLOGIE
- Table mixte gaz / induction de **90 cm**
- Installation affleurante ou traditionnelle

ESTHÉTIQUE ET COMMANDES
- **Verre céramique Eclipse** avec bord droit
- Grille en fonte
- Brûleur en laiton
- Commandes par manette et Evoslider (slider unique avec LED blanches)

FOYERS
- 5 foyers dont : **1 foyer gaz ultra-rapide de 6,00 kW** et **4 foyers induction avec booster dont 2 multizones**
- Puissance des multizones en booster de 3600 W
- 9 niveaux de puissance
- Booster et Maintien au chaud pour chaque foyer
- 4 minuteries fin de cuisson et 1 minuteur indépendant

OPTIONS
- Foyers flexibles multizones
- Détection automatique du récipient et de la commande relative
- Fonctions : Arrêt automatique, Pause, Maintien au chaud et Gril
- Mode Eco-Logic avancé
- Sécurité gaz : thermocouples et allumage automatique intégré aux manettes
- Sécurité induction : verrouillage commandes, anti-surchauffe, anti-débordement, affichage chaleur résiduelle et protection pour mise en marche accidentelle
- **Verre sur inox**

TECHNOLOGIE
- Puissance nominale : 7400 W
- Câble d'alimentation mono et biphasé de 120 cm fourni sans prise, commutable biphasé
- Puissance nominale gaz : 5900 W

ACCESSOIRES INCLUS
- **Support en fonte pour Wok**

SCHÉMAS TECHNIQUES PAGE 132

TABLES DE CUISSON MIXTES

CUISINER SANS FRONTIÈRES

Pour ceux qui aiment s'amuser en cuisine et apprécient à la fois les tables de cuisson gaz et l'induction, Smeg présente des tables mixtes pour ne pas renoncer à la performance des deux méthodes de cuisson. Sur une surface unique, les plans mixtes Smeg combinent des zones à induction et des brûleurs à gaz traditionnels, assurant un maximum de polyvalence d'utilisation.

MULTIZONES

Chaque zone comporte deux inducteurs octogonaux à grande surface permettant, en combinaison, de couvrir la zone dans sa presque totalité.

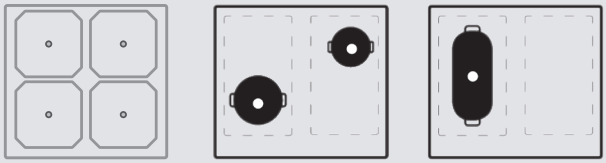

Ce système permet d'utiliser plusieurs casseroles de différentes dimensions en même temps, ce qui offre une grande flexibilité de positionnement et rend le plan de cuisson encore plus efficace.



MULTI-SLIDER (DOLCE STIL NOVO)

Le Multi-Slider avec LED blanches représente la modernité sur la table de cuisson induction, permettant une utilisation polyvalente et personnalisée de chaque zone de cuisson, qui garantit une précision maximale lors de la cuisson et une sélection totalement intuitive.

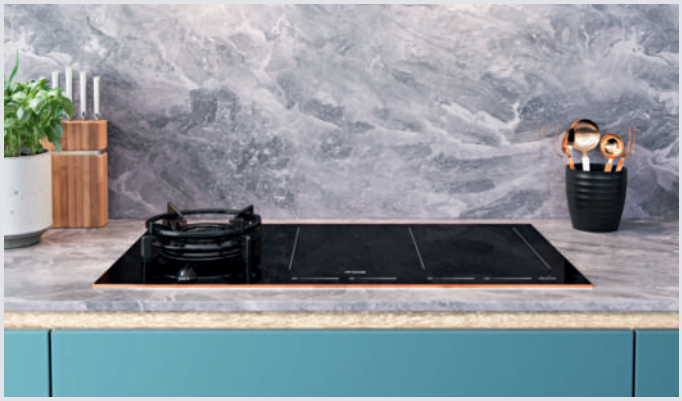



EVO SLIDER (CLASSICA)

Le nouveau slider "Evo" est équipé de LED blanches raffinées qui donnent une touche d'élégance à la table de cuisson utilisée. Elles ne sont visibles qu'en cas de besoin et disparaissent lorsque la table de cuisson induction n'est plus utilisée.



MANETTES

Les manettes sont fabriquées en métal pour une meilleure solidité et une plus grande résistance. Leur forme facilite la manipulation pour une rapidité de mouvement.

VERRE CÉRAMIQUE

Le verre céramique est capable de supporter une chaleur supérieure à 800°C, pour des tables extrêmement robustes, durables et faciles d'utilisation. Composé d'une unique plaque en verre mesurant seulement 4 mm d'épaisseur, ce type de verre est résistant aux chocs et à l'usure.

| DOLCE STIL NOVO AVEC PROFILÉS EN CUIVRE



PM6743R — SMEG ELITE

Verre céramique Eclipse Noir | 1499 €

TYPOLOGIE
- Table mixte gaz / induction de **75 cm**
- Installation traditionnelle

ESTHÉTIQUE ET COMMANDES
- **Verre céramique Eclipse** avec bord droit et **finition cuivre**
- Grille en fonte
- Brûleur en laiton
- Commandes par manettes et Multislider (sliders individuels pour chaque foyer avec LED blanches)

FOYERS
- 4 foyers
- **2 foyers gaz dont 1 ultra-rapide de 3,30 kW**
- **2 foyers induction avec booster dont 1 multizone**
- Puissance de la multizone en booster de 3600 W
- 9 niveaux de puissance
- Double booster et Maintien au chaud pour chaque foyer
- 2 minuteries fin de cuisson et 1 minuteur indépendant

OPTIONS
- Foyers avec **multizone automatique**
- Détection automatique du récipient et de la commande relative
- Fonctions : Arrêt automatique, Pause, Maintien au chaud et Gril
- Mode Eco-Logic avancé
- Sécurité gaz : thermocouples et allumage automatique intégré aux manettes
- Sécurité induction : verrouillage commandes, anti-surchauffe, anti-débordement, affichage chaleur résiduelle et protection pour mise en marche accidentelle
- **Verre sur inox**

TECHNOLOGIE
- Puissance nominale : 3700 W
- Câble d'alimentation monophasé de 120 cm fourni sans prise
- Puissance nominale gaz : 4400 W

ACCESSOIRES INCLUS
- **Support en fonte pour Wok**

| CLASSICA



PM3743D — SMEG ELITE

Verre céramique Eclipse Noir | 1429 €

TYPOLOGIE
- Table mixte gaz / induction de **75 cm**
- Installation affleurante ou traditionnelle

ESTHÉTIQUE ET COMMANDES
- **Verre céramique Eclipse** avec bord droit
- Grille en fonte
- Brûleur en laiton
- Commandes par manettes et Evoslider (slider unique avec LED blanches)

FOYERS
- 4 foyers
- **2 foyers gaz dont 1 ultra-rapide de 3,30 kW**
- **2 foyers induction avec booster dont 1 multizone**
- Puissance de la multizone en booster de 3600 W
- 9 niveaux de puissance
- Booster et Maintien au chaud pour chaque foyer
- 2 minuteries fin de cuisson et 1 minuteur indépendant

OPTIONS
- Foyers flexibles multizones
- Détection automatique du récipient et de la commande relative
- Fonctions : Arrêt automatique, Pause, Maintien au chaud et Gril
- Mode Eco-Logic avancé
- Sécurité gaz : thermocouples et allumage automatique intégré aux manettes
- Sécurité induction : verrouillage commandes, anti-surchauffe, anti-débordement, affichage chaleur résiduelle et protection pour mise en marche accidentelle
- **Verre sur inox**

TECHNOLOGIE
- Puissance nominale : 3700 W
- Câble d'alimentation monophasé de 120 cm fourni sans prise
- Puissance nominale gaz : 4300 W

ACCESSOIRES INCLUS
- **Support en fonte pour Wok**

SCHÉMAS TECHNIQUES PAGE 132

| DOLCE STIL NOVO AVEC PROFILÉS EN CUIVRE



PM6643R SMEG ELITE

Verre céramique Eclipse Noir | 1299 €

TYPOLOGIE
- Table mixte gaz / induction de **65 cm**
- Installation traditionnelle

ESTHÉTIQUE ET COMMANDES
- **Verre céramique Eclipse** avec bord droit et **finition cuivre**
- Grille en fonte
- Brûleur en laiton
- Commandes par manettes et Multislider (sliders individuels pour chaque foyer avec LED blanches)

FOYERS
- 4 foyers
- **2 foyers gaz dont 1 rapide de 3,10 kW**
- **2 foyers induction avec booster dont 1 multizone**
- Puissance de la multizone en booster 3600 W
- 9 niveaux de puissance
- Double booster et Maintien au chaud pour chaque foyer
- 2 minuteries fin de cuisson et 1 minuteur indépendant

OPTIONS
- Foyers avec **multizone automatique**
- Détection automatique du récipient et de la commande relative
- Fonctions : Arrêt automatique, Pause, Maintien au chaud et Gril
- Mode Eco-Logic avancé
- Sécurité gaz : thermocouples et allumage automatique intégré aux manettes
- Sécurité induction : verrouillage commandes, anti-surchauffe, anti-débordement, affichage chaleur résiduelle et protection pour mise en marche accidentelle
- **Verre sur inox**

TECHNOLOGIE
- Puissance nominale : 3700 W
- Câble d'alimentation monophasé de 120 cm fourni sans prise
- Puissance nominale gaz : 4200 W

| CLASSICA



PM3643D SMEG ELITE

Verre céramique Eclipse Noir | 1179 €

TYPOLOGIE
- Table mixte gaz / induction de **65 cm**
- Installation affleurante ou traditionnelle

ESTHÉTIQUE ET COMMANDES
- **Verre céramique Eclipse** avec bord droit
- Grille en fonte
- Brûleur en laiton
- Commandes par manettes et Evoslider (slider unique avec LED blanches)

FOYERS
- 4 foyers
- **2 foyers gaz dont 1 rapide de 3,10 kW**
- **2 foyers induction avec booster dont 1 multizone**
- Puissance de la multizone en booster 3600 W
- 9 niveaux de puissance
- Booster et Maintien au chaud pour chaque foyer
- 2 minuteries fin de cuisson et 1 minuteur indépendant

OPTIONS
- Foyers flexibles multizones
- Détection automatique du récipient et de la commande relative
- Fonctions : Arrêt automatique, Pause, Maintien au chaud et Gril
- Mode Eco-Logic avancé
- Sécurité gaz : thermocouples et allumage automatique intégré aux manettes
- Sécurité induction : verrouillage commandes, anti-surchauffe, anti-débordement, affichage chaleur résiduelle et protection pour mise en marche accidentelle
- **Verre sur inox**

TECHNOLOGIE
- Puissance nominale : 3700 W
- Câble d'alimentation monophasé de 120 cm fourni sans prise
- Puissance nominale gaz : 4100 W

TABLES DE CUISSON VITROCÉRAMIQUES

ÉLÉGANCE ET PERFORMANCE EN CUISINE

Les tables de cuisson vitrocéramiques SMEG allient design raffiné et technologie de pointe pour offrir une expérience culinaire optimale. Dotées de surfaces lisses et faciles à nettoyer, elles garantissent une montée en température rapide et une répartition homogène de la chaleur. Que vous soyez un amateur ou un passionné de cuisine, les plaques vitrocéramiques SMEG s'intègrent parfaitement dans toutes les cuisines modernes grâce à leur esthétique soignée et leur facilité d'utilisation.

90 CM

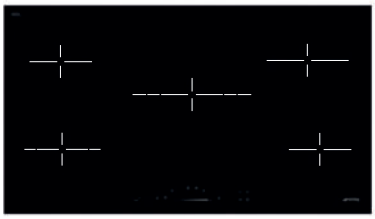

80 CM

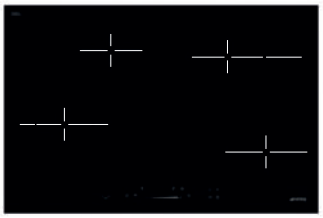

60 CM

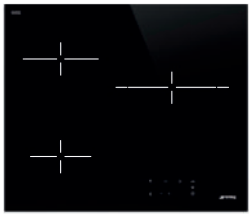

30 CM



UNE INSTALLATION FLEXIBLE SELON VOS ENVIES

Grâce à son bord droit, la table de cuisson vitrocéramique Smeg s'adapte à votre cuisine. Vous avez le choix entre une installation traditionnelle, avec un léger relief, ou une installation affleurante, parfaitement intégrée au plan de travail pour un rendu épuré. Une flexibilité qui allie esthétique et praticité.



LES 3 PILIERS DES TABLES VITROCÉRAMIQUES

Les tables de cuisson vitrocéramiques Smeg allient praticité et efficacité au quotidien. Leur **surface en verre céramique** offre une excellente résistance à la chaleur tout en assurant une diffusion homogène. Grâce à leurs **résistances de chauffe**, la montée en température est rapide et efficace. Enfin, leur surface lisse et épurée est **facile à nettoyer**, pour une cuisine toujours impeccable en un seul geste.

UNE CUISINE PLUS SIMPLE, RAPIDE ET MAÎTRISÉE

UNE CUISSON ADAPTABLE À TOUS LES BESOINS

Les tables de cuisson vitrocéramiques Smeg s'adaptent à tous vos ustensiles ! Grâce aux **foyers extensibles**, utilisez facilement de grandes casseroles ou des plaques ovales. Certains modèles disposent de **zones de cuisson multiples** (double/triple) pour plus de flexibilité. Une simple touche permet d'activer ces zones sur les plaques multizone, offrant une cuisson sur mesure en un instant.

CHAUFFE RAPIDE ET EFFICACE

Besoin de gagner du temps en cuisine ? La **fonction Booster** chauffe votre récipient à la puissance maximale pendant un temps limité. Idéale pour porter rapidement de grandes quantités d'eau à ébullition, elle vous permet de cuisiner plus vite et plus efficacement. Un atout indispensable pour une cuisine du quotidien plus rapide et pratique.

MAÎTRISE DE LA TEMPÉRATURE

Gardez le contrôle sur vos préparations ! La **fonction maintien au chaud** conserve vos plats à température idéale ou maintient l'eau en ébullition sans surchauffe. Besoin de faire fondre du chocolat ou du beurre sans risque de brûlure ? La **fonction faire fondre** assure une fonte douce et homogène. Ces réglages s'activent facilement grâce à une touche dédiée, pour une cuisine précise et sans effort.

CONFORT D'UTILISATION

À la recherche d'une expérience intuitive et sereine ? Les tables de cuisson vitrocéramiques Smeg sont faites pour vous. Grâce à la **minuterie fin de cuisson** et à la **cuisson temporisée**, chaque zone s'éteint automatiquement selon vos réglages. La **fonction pause** facilite la gestion de la cuisson, tandis que le **verrouillage des commandes** assure une sécurité optimale.



SE495ETD — SMEG ELITE

Verre céramique Noir | 999 €

TYPOLOGIE
- Table vitrocéramique de **90 cm**
- Installation affleurante ou traditionnelle

ESTHÉTIQUE ET COMMANDES
- **Verre céramique** avec bord droit
- Commandes par touches tactiles avec LED rouges

FOYERS
- 5 foyers vitrocéramiques avec **booster**
- **Foyer triple de 3000 W et Ø 29 cm**
- **Foyer double de 2000 W et Ø 18,5 cm**
- 9 niveaux de puissance
- Booster et Maintien au chaud pour chaque foyer
- 5 minuteries fin de cuisson et 1 minuteur indépendant

OPTIONS
- Fonction Maintien au chaud
- Mode Eco-Logic
- Sécurité : verrouillage commandes, anti-surchauffe, anti-débordement et affichage chaleur résiduelle

TECHNOLOGIE
- Puissance nominale : 9100 W
- Câble d'alimentation mono et biphasé de 150 cm fourni sans prise, commutable triphasé

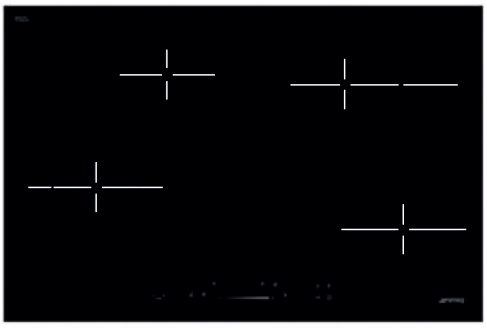

SE484EMTD — SMEG ELITE

Verre céramique Noir | 819 €

TYPOLOGIE
- Table vitrocéramique de **80 cm**
- Installation affleurante ou traditionnelle

ESTHÉTIQUE ET COMMANDES
- **Verre céramique** avec bord droit
- Commandes par touches tactiles avec LED rouges

FOYERS
- 4 foyers vitrocéramiques avec **booster**
- **Foyer de Ø 17 cm extensible de 2200 W**
- **Foyer double de 2300 W et Ø 21 cm**
- 9 niveaux de puissance
- Booster et Maintien au chaud pour chaque foyer
- 4 minuteries fin de cuisson et 1 minuteur indépendant

OPTIONS
- Fonction Maintien au chaud
- Mode Eco-Logic
- Sécurité : verrouillage commandes, anti-surchauffe, anti-débordement et affichage chaleur résiduelle

TECHNOLOGIE
- Puissance nominale : 7400 W
- Câble d'alimentation mono et biphasé de 150 cm fourni sans prise, commutable triphasé



TABLE DE CUISSON **SE495ETD**

SCHÉMAS TECHNIQUES PAGE 132



SE264TD1 SMEG ELITE

Verre céramique Noir | 349 €

TYPOLOGIE
- Table vitrocéramique de **60 cm**
- Installation affleurante ou traditionnelle

ESTHÉTIQUE ET COMMANDES
- **Verre céramique** avec bord droit
- Commandes par touches tactiles avec LED rouges

FOYERS
- 4 foyers vitrocéramiques
- **Foyer de 2100 W et Ø 21 cm**
- **Foyer de 1800 W et Ø 18 cm**
- 9 niveaux de puissance
- 4 minuteries fin de cuisson et 1 minuteur indépendant

OPTIONS
- Sécurité : verrouillage commandes, anti-surchauffe, anti-débordement et affichage chaleur résiduelle

TECHNOLOGIE
- Puissance nominale : 6300 W
- Câble d'alimentation mono et biphasé de 130 cm fourni sans prise



SE263TD1 SMEG ELITE

Verre céramique Noir | 319 €

TYPOLOGIE
- Table vitrocéramique de **60 cm**
- Installation affleurante ou traditionnelle

ESTHÉTIQUE ET COMMANDES
- **Verre céramique** avec bord droit
- Commandes par touches tactiles avec LED rouges

FOYERS
- 3 foyers vitrocéramiques
- **Foyer double de 2400 W et Ø 27 cm**
- 9 niveaux de puissance
- 3 minuteries fin de cuisson et 1 minuteur indépendant

OPTIONS
- Sécurité : verrouillage commandes, anti-surchauffe, anti-débordement et affichage chaleur résiduelle

TECHNOLOGIE
- Puissance nominale : 5400 W
- Câble d'alimentation mono et biphasé de 130 cm fourni sans prise



TABLE DE CUISSON **SE264TD1**

SCHÉMAS TECHNIQUES PAGE 132

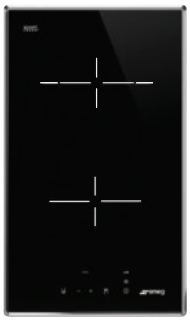

SE232TX1

Verre céramique Noir | 299 €

TYPOLOGIE
- Domino vitrocéramique de **30 cm**
- Installation traditionnelle

ESTHÉTIQUE ET COMMANDES
- **Verre céramique** avec bord droit
- **Cadre inox**
- Commandes par touches tactiles avec LED rouges

FOYERS
- 2 foyers vitrocéramiques
- **Foyer de 1700 W et Ø 18 cm**
- 9 niveaux de puissance
- 2 minuteries fin de cuisson et 1 minuteur indépendant

OPTIONS
- Sécurité : verrouillage commandes, anti-surchauffe, anti-débordement et affichage chaleur résiduelle

TECHNOLOGIE
- Puissance nominale : 2900 W
- Câble d'alimentation mono et biphasé de 130 cm fourni sans prise

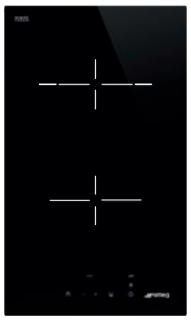

SE232TD1 SMEG ELITE

Verre céramique Noir | 279 €

TYPOLOGIE
- Domino vitrocéramique de **30 cm**
- Installation affleurante ou traditionnelle

ESTHÉTIQUE ET COMMANDES
- **Verre céramique** avec bord droit
- Commandes par touches tactiles avec LED rouges

FOYERS
- 2 foyers vitrocéramiques
- **Foyer de 1700 W et Ø 18 cm**
- 9 niveaux de puissance
- 2 minuteries fin de cuisson et 1 minuteur indépendant

OPTIONS
- Sécurité : verrouillage commandes, anti-surchauffe, anti-débordement et affichage chaleur résiduelle

TECHNOLOGIE
- Puissance nominale : 2900 W
- Câble d'alimentation mono et biphasé de 130 cm fourni sans prise

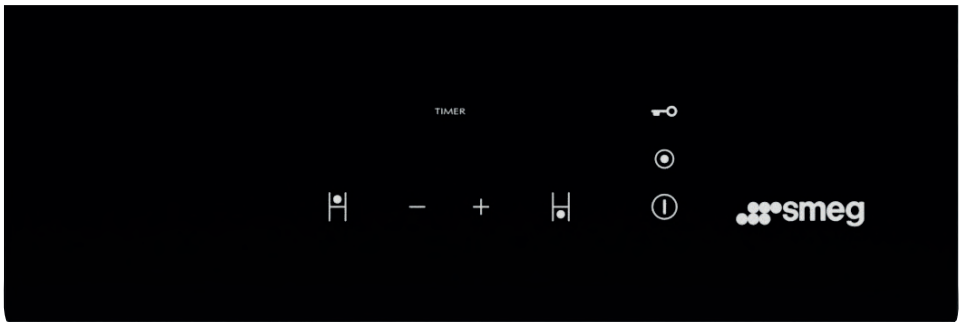

TABLE DE CUISSON **SE232TD1**

TABLES DE CUISSON GAZ

LE PLAISIR DU CHOIX

Les tables de cuisson Smeg se caractérisent par des matériaux d'exception et par le design des grilles et des brûleurs. Smeg offre une solution idéale pour chaque cuisine en proposant des modèles dans lesquels le style recherché s'associe avec la technologie la plus avancée pour perdurer dans le temps.

DOLCE STIL NOVO



LINÉA



CLASSICA



ELEMENTI



CORTINA



VICTORIA



COLONIALE



LE DESIGN AU SERVICE DE L'ÉLÉGANCE ET DU RAFFINEMENT

TENDANCE NOIR MAT

Le brillant a longtemps été la valeur sûre pour moderniser les nouvelles cuisines. Aujourd'hui, le mat fait partie des grandes tendances grâce à cette finition travaillée qui lui donnent une élégance particulière. Dans l'idée de proposer des produits toujours plus design, Smeg applique cette finition sur ces produits emblématiques tels que les ensembles de centres de cuisson et hottes, les réfrigérateurs et maintenant aussi sur les tables de cuisson.



VERRE-SUR-INOX

La finition du verre-sur-inox augmente la solidité des tables avec dessus verre en rajoutant une plaque en inox sous le verre. Esthétiquement invisible, cette astuce incrémente la robustesse de l'appareil tout en gardant inaltérée l'élégance du produit.



VERRE CÉRAMIQUE

Le verre céramique est capable de supporter une chaleur supérieure à 800°C, pour des tables extrêmement robustes, durables et faciles d'utilisation. Composé d'une unique plaque en verre mesurant seulement 4 mm, ce type de verre est résistant aux chocs et à l'usure.

DES BRÛLEURS ÉVOLUÉS

DESIGN UNIQUE ET PERFORMANCES SUPÉRIEURES

Les brûleurs sont le résultat d'études techniques leur ayant conféré un design unique et des prestations supérieures. Du plus petit brûleur au plus puissant ultra-rapide (jusqu'à 6,5 kW - puissance maxi), Smeg offre une vaste possibilité de choix et de combinaison.



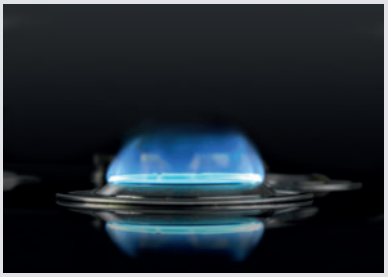



FLAMME ANNULAIRE

Les brûleurs à flamme annulaire possèdent des flammes verticales très élégantes, brevetées Smeg, qui sont **30% plus performantes** que les flammes des brûleurs traditionnels, grâce à leurs **formes verticales qui permettent une cuisson plus rapide et plus homogène**. Les brûleurs se démontent très facilement pour pouvoir nettoyer tout en simplicité les différentes zones de cuisson, tandis que les grilles en titane résistent à de hautes températures allant jusqu'à 1100°C.



FLAMMES VERTICALES

Les brûleurs à flammes verticales réduisent la déperdition de chaleur et augmentent la puissance transférée à la casserole. Ceci permet **une cuisson plus rapide et homogène** qu'avec un brûleur traditionnel, tout en économisant de l'énergie.



BRÛLEUR ULTRA-RAPIDE

Le brûleur ultra-rapide **offre 3 possibilités**. Il est doté d'une double couronne de flamme composée d'un brûleur rapide combiné à un brûleur plus lent pouvant fonctionner ensemble ou séparément.



BRÛLEURS ULTRA-PLATS

La **forme linéaire et ultra-plate** de certains brûleurs amplifie l'esthétique de la table de cuisson et contribue à rendre les performances plus élevées pour garantir une efficacité maximale, sans négliger l'aspect pratique du nettoyage.



PVL6106CN — SMEG ELITE

Verre céramique Noir | 2499 €

TYPOLOGIE
- Table gaz de **100 cm**
- Installation affleurante ou traditionnelle

ESTHÉTIQUE ET COMMANDES
- **Verre céramique** avec bord droit
- Grilles individuelles en inox avec revêtement en titane
- Brûleurs à **flamme annulaire verticale** avec un **design ultra-plat**
- Brûleurs en laiton avec revêtement en nickel
- Commandes par manettes

FOYERS
- 6 foyers gaz
- **2 foyers ultra-rapides de 3,50 kW**

OPTIONS
- Sécurité thermocouples
- Allumage automatique intégré aux manettes
- **Verre sur inox**

TECHNOLOGIE
- Câble d'alimentation monophasé de 120 cm fourni sans prise
- Puissance nominale gaz : 13100 W

ACCESSOIRES
- Manettes Dolce Stil Novo montées
- **Kit de manettes Linéa** 6MP1BFB3 offert

(à commander séparément et sans supplément)



PVL675LCN — SMEG ELITE

Verre céramique Noir | 1999 €

TYPOLOGIE
- Table gaz de **75 cm**
- Installation affleurante ou traditionnelle

ESTHÉTIQUE ET COMMANDES
- **Verre céramique** avec bord droit
- Grilles individuelles en inox avec revêtement en titane
- Brûleurs à **flamme annulaire verticale** avec un **design ultra-plat**
- Brûleurs en laiton avec revêtement en nickel
- Commandes par manettes

FOYERS
- 5 foyers gaz
- **1 foyer ultra-rapide de 3,50 kW**

OPTIONS
- Sécurité thermocouples
- Allumage automatique intégré aux manettes
- **Verre sur inox**

TECHNOLOGIE
- Câble d'alimentation monophasé de 120 cm fourni sans prise
- Puissance nominale gaz : 9600 W

ACCESSOIRES
- Manettes Dolce Stil Novo montées
- **Kit de manettes Linéa** 6MP1BFB3 offert

(à commander séparément et sans supplément)

MANETTES LINÉA COORDONNÉES

Pour toute acquisition de tables de cuisson PVL6, un kit de manettes Linéa peut être commandé de manière séparée et sans supplément, afin de créer un ensemble coordonné dans les moindres détails.

6MP1BFB3 - Kit de 6 manettes Linéa

- Pour tables de cuisson 6 foyers PVL6106CN
- Pour tables de cuisson 5 foyers PVL675LCN



FLAMME ANNULAIRE

Les brûleurs à flamme annulaire possèdent des flammes verticales très élégantes, brevetées Smeg, qui sont 30% plus performantes que les flammes des brûleurs traditionnels, grâce à leurs formes verticales qui permettent une cuisson plus rapide et plus homogène.





PV695LCNR — SMEG ELITE

Verre céramique Noir | 1499 €

TYPOLOGIE
- Table gaz de **90 cm**
- Installation traditionnelle

ESTHÉTIQUE ET COMMANDES
- **Verre céramique** avec bord droit et **finition cuivre**
- Grilles individuelles en fonte
- Brûleurs en aluminium avec finition noire
- Commandes par manettes

FOYERS
- 5 foyers gaz
- **1 foyer ultra-rapide de 6,00 kW**

OPTIONS
- Sécurité thermocouples
- Allumage automatique intégré aux manettes
- **Verre sur inox**

TECHNOLOGIE
- Câble d'alimentation monophasé de 120 cm fourni sans prise
- Puissance nominale gaz : 13100 W

ACCESSOIRES INCLUS
- **Support en fonte pour Wok**



PV675CNR — SMEG ELITE

Verre céramique Noir | 1299 €

TYPOLOGIE
- Table gaz de **75 cm**
- Installation traditionnelle
- **Encastrement standard**

ESTHÉTIQUE ET COMMANDES
- **Verre céramique** avec bord droit et **finition cuivre**
- Grilles individuelles en fonte
- Brûleurs en aluminium avec finition noire
- Commandes par manettes

FOYERS
- 5 foyers gaz
- **1 foyer ultra-rapide de 4,20 kW**

OPTIONS
- Sécurité thermocouples
- Allumage automatique intégré aux manettes
- **Verre sur inox**

TECHNOLOGIE
- Câble d'alimentation monophasé de 120 cm fourni sans prise
- Puissance nominale gaz : 10700 W

ACCESSOIRES INCLUS
- **Support en fonte pour Wok**



TABLE DE CUISSON **PV675CNR** | HOTTE **KDD90CNE2**



P705ES SMEG ELITE

Inox brillant | 899 €

TYPOLOGIE
- Table gaz de **72 cm**
- Installation traditionnelle
- **Encastrement standard**

ESTHÉTIQUE ET COMMANDES
- Grilles individuelles en inox avec **revêtement Ever Shine**
- Brûleurs en inox avec **revêtement Ever Shine**
- Commandes par manettes

FOYERS
- 5 foyers gaz
- **1 foyer rapide de 3,50 kW**

OPTIONS
- Sécurité thermocouples
- Allumage automatique intégré aux manettes

TECHNOLOGIE
- Câble d'alimentation monophasé de 120 cm fourni sans prise
- Puissance nominale gaz : 9500 W



P64ES SMEG ELITE

Inox brillant | 749 €

TYPOLOGIE
- Table gaz en inox brillant de **60 cm**
- Installation traditionnelle

ESTHÉTIQUE ET COMMANDES
- Grilles individuelles en inox avec **revêtement Ever Shine**
- Brûleurs en inox avec **revêtement Ever Shine**
- Commandes par manettes

FOYERS
- 4 foyers gaz
- **1 foyer rapide de 3,00 kW**

OPTIONS
- Sécurité thermocouples
- Allumage automatique intégré aux manettes

TECHNOLOGIE
- Câble d'alimentation monophasé de 120 cm fourni sans prise
- Puissance nominale gaz : 8000 W

FINITION EVER SHINE

Les grilles en acier inox adaptées à tous les types d'ustensiles de cuisine sont conçues avec un revêtement Ever Shine, brillant et élégant, qui garantit les meilleures performances dans le temps et minimise le brunissement de la surface.





SCHÉMAS TECHNIQUES PAGE 134



PV175B3 SMEG ELITE

Verre Noir Intense | 859 €

TYPOLOGIE
- Table gaz de **72 cm**
- Installation traditionnelle
- **Encastrement standard**

ESTHÉTIQUE ET COMMANDES
- **Verre** avec bord biseauté
- Grilles individuelles en fonte
- Brûleurs à **flamme verticale** avec un **design ultra-plat**
- Brûleurs en aluminium
- Commandes par manettes

FOYERS
- 5 foyers gaz
- **1 foyer rapide de 3,20 kW**

OPTIONS
- Sécurité thermocouples
- Allumage automatique intégré aux manettes
- **Verre sur inox**

TECHNOLOGIE
- Câble d'alimentation monophasé de 120 cm fourni sans prise
- Puissance nominale gaz : 10300 W



PV164B3 SMEG ELITE

Verre Noir Intense | 699 €

TYPOLOGIE
- Table gaz de **60 cm**
- Installation traditionnelle

ESTHÉTIQUE ET COMMANDES
- **Verre** avec bord biseauté
- Grilles individuelles en fonte
- Brûleurs à **flamme verticale** avec un **design ultra-plat**
- Brûleurs en aluminium
- Commandes par manettes

FOYERS
- 4 foyers gaz
- **1 foyer rapide de 3,00 kW**

OPTIONS
- Sécurité thermocouples
- Allumage automatique intégré aux manettes
- **Verre sur inox**

TECHNOLOGIE
- Câble d'alimentation monophasé de 120 cm fourni sans prise
- Puissance nominale gaz : 7500 W



PV163B3 SMEG ELITE

Verre Noir Intense | 599 €

TYPOLOGIE
- Table gaz de **60 cm**
- Installation traditionnelle

ESTHÉTIQUE ET COMMANDES
- **Verre** avec bord biseauté
- Grilles individuelles en fonte
- Brûleurs à **flamme verticale** avec un **design ultra-plat**
- Brûleurs en aluminium
- Commandes par manettes

FOYERS
- 3 foyers gaz
- **1 foyer rapide de 3,20 kW**

OPTIONS
- Sécurité thermocouples
- Allumage automatique intégré aux manettes
- **Verre sur inox**

TECHNOLOGIE
- Câble d'alimentation monophasé de 120 cm fourni sans prise
- Puissance nominale gaz : 6900 W

BRÛLEURS ULTRA-PLATS

La forme linéaire et ultra-plate de certains brûleurs amplifie l'esthétique de la table de cuisson et contribue à rendre les performances plus élevées pour garantir une efficacité maximale, sans négliger l'aspect pratique du nettoyage.



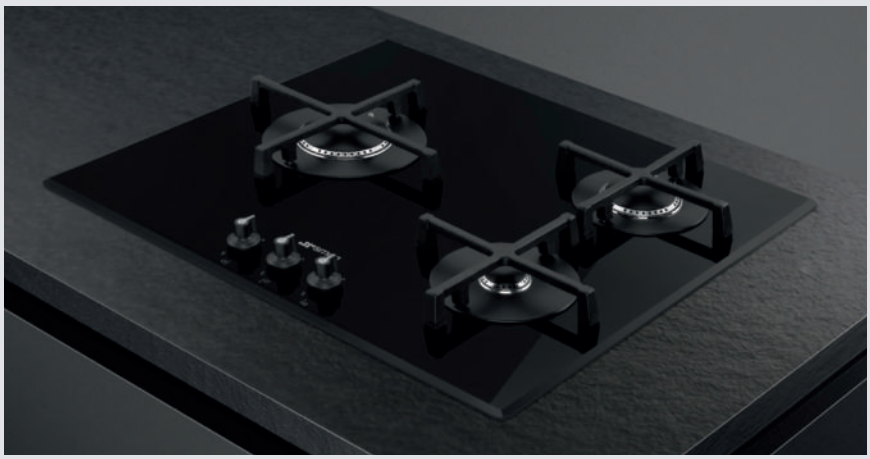



PX175 SMEG ELITE

Inox brossé | 629 €

TYPOLOGIE
- Table gaz de **72,5 cm**
- Installation traditionnelle
- **Encastrement standard**

ESTHÉTIQUE ET COMMANDES
- **Grilles affleurantes** en fonte
- Brûleurs en aluminium
- Commandes par manettes

FOYERS
- 5 foyers gaz
- **1 foyer ultra-rapide de 4,00 kW**

OPTIONS
- Sécurité thermocouples
- Allumage automatique intégré aux manettes

TECHNOLOGIE
- Câble d'alimentation monophasé de 120 cm fourni sans prise
- Puissance nominale gaz : 11300 W



PX164L SMEG ELITE

Inox brossé | 539 €

TYPOLOGIE
- Table gaz de **60 cm**
- Installation traditionnelle

ESTHÉTIQUE ET COMMANDES
- **Grilles affleurantes** en fonte
- Brûleurs en aluminium
- Commandes par manettes

FOYERS
- 4 foyers gaz
- **1 foyer ultra-rapide de 3,50 kW**

OPTIONS
- Sécurité thermocouples
- Allumage automatique intégré aux manettes

TECHNOLOGIE
- Câble d'alimentation monophasé de 120 cm fourni sans prise
- Puissance nominale gaz : 9000 W



TABLE DE CUISSON **PX164L**

SCHÉMAS TECHNIQUES PAGE 135

| CHANGEMENT INJECTEURS PAR LE DESSUS



PV395LN — SMEG ELITE

Verre Noir | 849 €

TYPOLOGIE
- Table gaz de **90 cm**
- Installation affleurante ou traditionnelle

ESTHÉTIQUE ET COMMANDES
- **Verre** avec bord droit
- Grilles individuelles en fonte
- Brûleurs en aluminium
- Commandes par manettes

FOYERS
- 5 foyers gaz
- **1 foyer ultra-rapide double commande de 4,00 kW**

OPTIONS
- Sécurité thermocouples
- Allumage automatique intégré aux manettes
- **Verre sur inox**

TECHNOLOGIE
- **Changement des injecteurs par le dessus (accès facile)**
- Câble d'alimentation monophasé de 120 cm fourni sans prise
- Puissance nominale gaz : 10800 W

ACCESSOIRES INCLUS
- **Support en fonte pour Wok**

| CHANGEMENT INJECTEURS PAR LE DESSUS



PV375N — SMEG ELITE

Verre Noir | 799 €

TYPOLOGIE
- Table gaz de **72 cm**
- Installation affleurante ou traditionnelle
- **Encastrement standard**

ESTHÉTIQUE ET COMMANDES
- **Verre** avec bord droit
- Grilles individuelles en fonte
- Brûleurs en aluminium
- Commandes par manettes

FOYERS
- 5 foyers gaz
- **1 foyer ultra-rapide de 4,00 kW**

OPTIONS
- Sécurité thermocouples
- Allumage automatique intégré aux manettes
- **Verre sur inox**

TECHNOLOGIE
- **Changement injecteurs par le dessus (accès facile)**
- Câble d'alimentation monophasé de 120 cm fourni sans prise
- Puissance nominale gaz : 9900 W

ACCESSOIRES INCLUS
- **Support en fonte pour Wok**



TABLE DE CUISSON **PV395LN**



PV373LCN SMEG ELITE

Verre céramique Noir | 899 €

TYPOLOGIE
- Table gaz de **72 cm**
- Installation traditionnelle
- **Encastrement standard**

ESTHÉTIQUE ET COMMANDES
- **Verre céramique** avec bord droit
- Grilles individuelles en fonte
- Brûleurs en laiton avec revêtement en nickel
- Commandes par manettes

FOYERS
- 3 foyers gaz
- **1 foyer ultra-rapide de 6,50 kW**

OPTIONS
- Sécurité thermocouples
- Allumage automatique intégré aux manettes
- **Verre sur inox**

TECHNOLOGIE
- Câble d'alimentation monophasé de 120 cm fourni sans prise
- Puissance nominale gaz : 10800 W

ACCESSOIRES INCLUS
- **Support en fonte pour Wok**

| CHANGEMENT INJECTEURS PAR LE DESSUS



PV363LN SMEG ELITE

Verre Noir | 579 €

TYPOLOGIE
- Table gaz de **60 cm**
- Installation affleurante ou traditionnelle

ESTHÉTIQUE ET COMMANDES
- **Verre** avec bord droit
- Grilles individuelles en fonte
- Brûleurs en aluminium
- Commandes par manettes

FOYERS
- 3 foyers gaz
- **1 foyer ultra-rapide de 4,00 kW**

OPTIONS
- Sécurité thermocouples
- Allumage automatique intégré aux manettes
- **Verre sur inox**

TECHNOLOGIE
- **Changement des injecteurs par le dessus (accès facile)**
- Câble d'alimentation monophasé de 150 cm fourni sans prise
- Puissance nominale gaz : 7200 W

ACCESSOIRES INCLUS
- **Support en fonte pour Wok**



TABLE DE CUISSON **PV373LCN**

SCHÉMAS TECHNIQUES PAGE 135

| CHANGEMENT INJECTEURS PAR LE DESSUS



PS9062 — SMEG ELITE

Inox brossé | 999 €

TYPOLOGIE
- Table gaz de **90 cm**
- Installation traditionnelle

ESTHÉTIQUE ET COMMANDES
- Grilles affleurantes en fonte
- Brûleurs en aluminium
- Cuvette anti-débordement
- Commandes par manettes

FOYERS
- 5 foyers gaz
- **1 foyer ultra-rapide double commande de 5,00 kW**

OPTIONS
- Sécurité thermocouples
- Allumage automatique intégré aux manettes

TECHNOLOGIE
- **Changement des injecteurs par le dessus (accès facile)**
- Câble d'alimentation monophasé de 120 cm fourni sans prise
- Puissance nominale gaz : 12100 W

ACCESSOIRES INCLUS
- **Support en fonte pour Wok**

| CHANGEMENT INJECTEURS PAR LE DESSUS



PGF95-4 — SMEG ELITE

Inox brossé | 999 €

TYPOLOGIE
- Table gaz de **90 cm**
- Installation traditionnelle

ESTHÉTIQUE ET COMMANDES
- Grilles affleurantes en fonte
- Brûleurs en aluminium
- Cuvette anti-débordement
- Commandes par manettes latérales

FOYERS
- 5 foyers gaz
- **1 foyer ultra-rapide de 3,90 kW**

OPTIONS
- Sécurité thermocouples
- Allumage automatique intégré aux manettes

TECHNOLOGIE
- **Changement des injecteurs par le dessus (accès facile)**
- Câble d'alimentation monophasé de 120 cm fourni sans prise
- Puissance nominale gaz : 10200 W

ACCESSOIRES INCLUS
- **Support en fonte pour Wok**



TABLE DE CUISSON **PGF95-4** | BOUILLOIRE **KLF03BLEU**

| CHANGEMENT INJECTEURS PAR LE DESSUS



PGF75-4 SMEG ELITE

Inox brossé | 699 €

TYPOLOGIE
- Table gaz en inox brossé de **72 cm**
- Installation traditionnelle

ESTHÉTIQUE ET COMMANDES
- Grilles affleurantes en fonte
- Brûleurs en aluminium
- Cuvette anti-débordement
- Commandes par manettes

FOYERS
- 5 foyers gaz
- **1 foyer ultra-rapide de 3,90 kW**

OPTIONS
- Sécurité thermocouples
- Allumage automatique intégré aux manettes

TECHNOLOGIE
- **Changement des injecteurs par le dessus (accès facile)**
- Câble d'alimentation monophasé de 120 cm fourni sans prise
- Puissance nominale gaz : 9500 W

ACCESSOIRES INCLUS
- **Support en fonte pour Wok**

| CHANGEMENT INJECTEURS PAR LE DESSUS



PGF64-4 SMEG ELITE

Inox brossé | 639 €

TYPOLOGIE
- Table gaz en inox brossé de **60 cm**
- Installation traditionnelle

ESTHÉTIQUE ET COMMANDES
- Grilles affleurantes en fonte
- Brûleurs en aluminium
- Cuvette anti-débordement
- Commandes par manettes

FOYERS
- 4 foyers gaz
- **1 foyer ultra-rapide de 3,90 kW**

OPTIONS
- Sécurité thermocouples
- Allumage automatique intégré aux manettes

TECHNOLOGIE
- **Changement des injecteurs par le dessus (accès facile)**
- Câble d'alimentation monophasé de 120 cm fourni sans prise
- Puissance nominale gaz : 8500 W

ACCESSOIRES INCLUS
- **Support en fonte pour Wok**



TABLE DE CUISSON **PGF75-4**

SCHÉMAS TECHNIQUES PAGES 135 ET 136



PX375MB

Noir mat | 779 €

TYPOLOGIE
- Table gaz en émail **noir mat** de **72,5 cm**
- Installation traditionnelle
- **Encastrement standard**

ESTHÉTIQUE ET COMMANDES
- **Grilles affleurantes** en fonte
- Brûleurs en aluminium avec finition noire
- Commandes par manettes **noires mates**

FOYERS
- 5 foyers gaz
- **1 foyer ultra-rapide de 4,00 kW**

OPTIONS
- Sécurité thermocouples
- Allumage automatique intégré aux manettes

TECHNOLOGIE
- Câble d'alimentation monophasé de 120 cm fourni sans prise
- Puissance nominale gaz : 11300 W



PX364LMB

Noir mat | 629 €

TYPOLOGIE
- Table gaz en émail **noir mat** de **60 cm**
- Installation traditionnelle

ESTHÉTIQUE ET COMMANDES
- **Grilles affleurantes** en fonte
- Brûleurs en aluminium avec finition noire
- Commandes par manettes **noires mates**

FOYERS
- 4 foyers gaz
- **1 foyer ultra-rapide de 3,50 kW**

OPTIONS
- Sécurité thermocouples
- Allumage automatique intégré aux manettes

TECHNOLOGIE
- Câble d'alimentation monophasé de 120 cm fourni sans prise
- Puissance nominale gaz : 9000 W

LA TENDANCE DU MAT

Couleur emblématique des cuisines design, le noir mat se fait une belle place au coeur des maisons. Remplie de caractère et d'élégance, chic et intemporelle, cette finition s'accordera parfaitement à tout type de cuisine en apportant une touche industrielle et soyeuse. Plus facile d'entretien que les finitions brillantes, cette couleur donne le ton.



SCHÉMAS TECHNIQUES PAGE 136



SE775GH5 SMEG ELITE

Inox brossé | 639 €

TYPOLOGIE
- Table gaz en inox brossé de **70 cm**
- Installation traditionnelle
- **Encastrement standard**

ESTHÉTIQUE ET COMMANDES
- **Grilles affleurantes** en fonte
- Brûleurs en aluminium
- Commandes par manettes

FOYERS
- 5 foyers gaz
- **1 foyer ultra-rapide double commande de 3,90 kW**

OPTIONS
- Sécurité thermocouples
- Allumage automatique intégré aux manettes

TECHNOLOGIE
- Câble d'alimentation monophasé de 120 cm fourni sans prise
- Puissance nominale gaz : 11200 W

ACCESSOIRES INCLUS
- **Grille en acier pour Moka**



SE70SGH-5

Inox brossé | 639 €

TYPOLOGIE
- Table gaz en inox brossé de **70 cm**
- Installation traditionnelle
- **Encastrement standard**

ESTHÉTIQUE ET COMMANDES
- **Grilles affleurantes** en fonte
- Brûleurs en aluminium
- Commandes par manettes

FOYERS
- 5 foyers gaz
- **1 foyer ultra-rapide double commande de 5,00 kW**

OPTIONS
- Sécurité thermocouples
- Allumage automatique intégré aux manettes

TECHNOLOGIE
- Câble d'alimentation monophasé de 120 cm fourni sans prise
- Puissance nominale gaz : 11500 W



SER60SGH3

Inox brossé | 529 €

TYPOLOGIE
- Table gaz en inox brossé de **60 cm**
- Installation traditionnelle

ESTHÉTIQUE ET COMMANDES
- **Grilles affleurantes** en fonte
- Brûleurs en aluminium
- Commandes par manettes

FOYERS
- 4 foyers gaz
- **1 foyer ultra-rapide de 3,90 kW**

OPTIONS
- Sécurité thermocouples
- Allumage automatique intégré aux manettes

TECHNOLOGIE
- Câble d'alimentation monophasé de 120 cm fourni sans prise
- Puissance nominale gaz : 9300 W



TABLE DE CUISSON **SER60SGH3**

| CHANGEMENT INJECTEURS PAR LE DESSUS



PV275B SMEG ELITE

Verre Noir | 679 €

TYPOLOGIE
- Table gaz en verre de **72 cm**
- Installation affleurante ou traditionnelle
- **Encastrement standard**

ESTHÉTIQUE ET COMMANDES
- **Verre** avec bord droit et finition noire
- Grilles individuelles en fonte
- Brûleurs en aluminium
- Commandes par manettes

FOYERS
- 5 foyers gaz
- **1 foyer ultra-rapide de 4,00 kW**

OPTIONS
- Sécurité thermocouples
- Allumage automatique intégré aux manettes
- **Verre sur inox**

TECHNOLOGIE
- **Changement des injecteurs par le dessus (accès facile)**
- Câble d'alimentation monophasé de 120 cm fourni sans prise
- Puissance nominale gaz : 11000 W

| CHANGEMENT INJECTEURS PAR LE DESSUS



PV264B SMEG ELITE

Verre Noir | 529 €

TYPOLOGIE
- Table gaz en verre de **60 cm**
- Installation affleurante ou traditionnelle

ESTHÉTIQUE ET COMMANDES
- **Verre** avec bord droit et finition noire
- Grilles individuelles en fonte
- Brûleurs en aluminium
- Commandes par manettes

FOYERS
- 4 foyers gaz
- **1 foyer rapide de 2,90 kW**

OPTIONS
- Sécurité thermocouples
- Allumage automatique intégré aux manettes
- **Verre sur inox**

TECHNOLOGIE
- **Changement des injecteurs par le dessus (accès facile)**
- Câble d'alimentation monophasé de 120 cm fourni sans prise
- Puissance nominale gaz : 7300 W



TABLE DE CUISSON **PV275B**



P272XGH SMEG ELITE

Inox brossé | 639 €

TYPOLOGIE
- Table gaz en inox brossé de **72,5 cm**
- Installation traditionnelle
- **Encastrement standard**

ESTHÉTIQUE ET COMMANDES
- **Grilles affleurantes** en fonte
- Brûleurs en aluminium
- Commandes par manettes

FOYERS
- 5 foyers gaz
- **1 foyer ultra-rapide double commande de 4,20 kW**

OPTIONS
- Sécurité thermocouples
- Allumage automatique intégré aux manettes

TECHNOLOGIE
- Câble d'alimentation monophasé de 120 cm fourni sans prise
- Puissance nominale gaz : 11300 W



P261XGH SMEG ELITE

Inox brossé | 499 €

TYPOLOGIE
- Table gaz en inox brossé de **60 cm**
- Installation traditionnelle

ESTHÉTIQUE ET COMMANDES
- **Grilles affleurantes** en fonte
- Brûleurs en aluminium
- Commandes par manettes

FOYERS
- 4 foyers gaz
- **1 foyer ultra-rapide de 3,50 kW**

OPTIONS
- Sécurité thermocouples
- Allumage automatique intégré aux manettes

TECHNOLOGIE
- Câble d'alimentation monophasé de 120 cm fourni sans prise
- Puissance nominale gaz : 8800 W



S60GHS

Inox brossé | 359 €

TYPOLOGIE
- Table gaz en inox brossé de **60 cm**
- Installation traditionnelle

ESTHÉTIQUE ET COMMANDES
- Grilles en fonte
- Brûleurs en aluminium
- Commandes par manettes

FOYERS
- 4 foyers gaz
- **1 foyer rapide de 3,10 kW**

OPTIONS
- Sécurité thermocouples
- Allumage automatique intégré aux manettes

TECHNOLOGIE
- Câble d'alimentation monophasé de 120 cm fourni sans prise
- Puissance nominale gaz : 8400 W



TABLE DE CUISSON **P272XGH**



SR975PGH SMEG ELITE

Crème | 749 €

TYPOLOGIE
- Table gaz en émail de **70 cm**
- Installation traditionnelle
- **Encastrement standard**

ESTHÉTIQUE ET COMMANDES
- Grilles en fonte
- Brûleurs en aluminium
- Commandes par manettes

FOYERS
- 5 foyers gaz
- **1 foyer ultra-rapide double commande de 5,00 kW**

OPTIONS
- Sécurité thermocouples
- Allumage automatique intégré aux manettes

TECHNOLOGIE
- Câble d'alimentation monophasé de 120 cm fourni sans prise
- Puissance nominale gaz : 11900 W

VERSIONS



SR975XGH

Inox | 749 €



SR975NGH

Noir | 749 €



SR964NGH SMEG ELITE

Noir | 639 €

TYPOLOGIE
- Table gaz en émail de **60 cm**
- Installation traditionnelle

ESTHÉTIQUE ET COMMANDES
- Grilles en fonte
- Brûleurs en aluminium
- Commandes par manettes

FOYERS
- 4 foyers gaz
- **1 foyer ultra-rapide de 3,30 kW**

OPTIONS
- Sécurité thermocouples
- Allumage automatique intégré aux manettes

TECHNOLOGIE
- Câble d'alimentation monophasé de 120 cm fourni sans prise
- Puissance nominale gaz : 7800 W

VERSIONS



SR964XGH

Inox | 639 €



SR964PGH

Crème | 639 €



TABLE DE CUISSON **SR964PGH** | BLENDER **BLF03CREU**



SR775AO — SMEG ELITE

Anthracite | 859 €

TYPOLOGIE
- Table gaz en émail de **70 cm**
- Installation traditionnelle
- **Encastrement standard**

ESTHÉTIQUE ET COMMANDES
- Grilles en fonte
- Brûleurs en aluminium
- Commandes par manettes avec finition laiton antique

FOYERS
- 5 foyers gaz
- **1 foyer ultra-rapide double commande de 5,00 kW**

OPTIONS
- Sécurité thermocouples
- Allumage automatique intégré aux manettes

TECHNOLOGIE
- Câble d'alimentation monophasé de 120 cm fourni sans prise
- Puissance nominale gaz : 11900 W

VERSION



SR775PO

Crème | 859 €

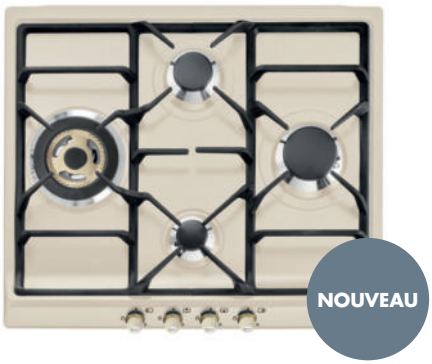

SR764PO

Crème | 639 €

TYPOLOGIE
- Table gaz en émail de **60 cm**
- Installation traditionnelle

ESTHÉTIQUE ET COMMANDES
- Grilles en fonte
- Brûleurs en aluminium
- Commandes par manettes en finition laiton antique

FOYERS
- 4 foyers gaz
- **1 foyer ultra-rapide de 3,90 kW**

OPTIONS
- Sécurité thermocouples
- Allumage automatique intégré aux manettes

TECHNOLOGIE
- Câble d'alimentation monophasé de 120 cm fourni sans prise
- Puissance nominale gaz : 9300 W

VERSION



SR764AO

Anthracite | 639 €



TABLE DE CUISSON **SR775PO** | HOTTE **KC19POE** | RÉFRIGÉRATEUR **FAB50RCR5**



SRV876POGH

Crème | 799 €

TYPOLOGIE
- Table gaz en émail de **70 cm**
- Installation traditionnelle
- **Encastrement standard**

ESTHÉTIQUE ET COMMANDES
- Grilles en fonte
- Brûleurs en aluminium
- Commandes par manettes en finition laiton antique

FOYERS
- 5 foyers gaz
- **1 foyer ultra-rapide double commande de 5,00 kW**

OPTIONS
- Sécurité thermocouples
- Allumage automatique intégré aux manettes

TECHNOLOGIE
- Câble d'alimentation monophasé de 120 cm fourni sans prise
- Puissance nominale gaz : 11900 W

VERSION



SRV876AOGH

Anthracite | 799 €



SRV864AOGH

Anthracite | 639 €

TYPOLOGIE
- Table gaz en émail de **60 cm**
- Installation traditionnelle

ESTHÉTIQUE ET COMMANDES
- Grilles en fonte
- Brûleurs en aluminium
- Commandes par manettes en finition laiton antique

FOYERS
- 4 foyers gaz
- **1 foyer ultra-rapide de 3,30 kW**

OPTIONS
- Sécurité thermocouples
- Allumage automatique intégré aux manettes

TECHNOLOGIE
- Câble d'alimentation monophasé de 120 cm fourni sans prise
- Puissance nominale gaz : 7800 W

VERSION



SRV864POGH

Crème | 639 €



TABLE DE CUISSON **SRV876AOGH**

| DOLCE STIL NOVO, PROFILÉS CUIVRE



PV632CNR SMEG ELITE

Verre céramique Noir | 679 €

TYPOLOGIE
- Domino gaz en verre de **38 cm**
- Installation traditionnelle

ESTHÉTIQUE ET COMMANDES
- **Verre céramique** avec bord droit et **finition cuivre**
- Grilles individuelles en fonte
- Brûleurs en aluminium avec finition noire
- Commandes par manettes

FOYERS
- 2 foyers gaz
- **1 foyer rapide de 3,10 kW**

OPTIONS
- Sécurité thermocouples
- Allumage automatique intégré aux manettes
- **Verre sur inox**

TECHNOLOGIE
- Câble d'alimentation monophasé de 120 cm fourni sans prise
- Puissance nominale gaz : 4200 W

| CLASSICA



PV331CN SMEG ELITE

Verre céramique Noir | 629 €

TYPOLOGIE
- Domino gaz en verre de **30 cm**
- Installation affleurante ou traditionnelle

ESTHÉTIQUE ET COMMANDES
- **Verre** avec bord droit
- Grille en fonte
- Brûleur en laiton avec revêtement en nickel
- Commande par manette

FOYERS
- 1 foyer gaz
- **Foyer ultra-rapide de 6,00 kW**

OPTIONS
- Sécurité thermocouples
- Allumage automatique intégré à la manette
- **Verre sur inox**

TECHNOLOGIE
- Câble d'alimentation monophasé de 120 cm fourni sans prise
- Puissance nominale gaz : 6000 W

VERSION



PV332CN

2 foyers gaz, **1 foyer rapide de 3,00 kW**, Puissance nominale gaz de 4800 W | 549 €

| CLASSICA



PGF32G SMEG ELITE

Inox brossé | 639 €

TYPOLOGIE
- Domino gaz en inox brossé de **30 cm**
- Installation traditionnelle

ESTHÉTIQUE ET COMMANDES
- Grille affleurante en fonte
- Brûleurs en aluminium
- Commandes par manettes

FOYERS
- 2 foyers gaz
- **1 foyer rapide de 2,50 kW**

OPTIONS
- Sécurité thermocouples
- Allumage automatique intégré aux manettes

TECHNOLOGIE
- **Changement des injecteurs par le dessus (accès facile)**
- Câble d'alimentation monophasé de 120 cm fourni sans prise
- Puissance nominale gaz : 3550 W

ACCESSOIRES INCLUS
- **Support en fonte pour Wok**
- Manettes Classica montées

ACCESSOIRES EN OPTION
- **Kit de manettes Linéa** 6MP1PGF (à commander séparément)

VERSION



NOUVEAU

PGF31G2

1 foyer **Wok** gaz **ultra-rapide de 5,00 kW**, Puissance nominale gaz de 5000 W | 639 €



DOMINO DE CUISSON INDUCTION **SIM3323D** ET DOMINO DE CUISSON GAZ **PV331CN** | HOTTE **KDH12WLD**

SCHÉMAS TECHNIQUES PAGE 137

| DOMINO GRIL BARBECUE



PGF30B **SMEG ELITE**

Inox brossé | 969 €

TYPOLOGIE
- Domino **Gril Barbecue** en inox brossé de **30 cm**
- Installation traditionnelle

ESTHÉTIQUE ET COMMANDES
- Grille affleurante en fonte
- Commande par manette

FOYERS
- 9 niveaux de puissance

OPTIONS
- Compartiment eau/roches volcaniques
- Résistance de chauffe
- Témoin lumineux

TECHNOLOGIE
- Câble d'alimentation monophasé de 120 cm fourni sans prise
- Puissance nominale : 1800 W

ACCESSOIRES INCLUS
- Manettes Classica montées

ACCESSOIRES EN OPTION
- **Kit de manettes Linéa** 6MP1PGF

(à commander séparément)

| DOMINO FRITEUSE



PGF30F **SMEG ELITE**

Inox brossé | 1079 €

TYPOLOGIE
- Domino **Friteuse** en inox brossé de **30 cm**
- Cuve amovible en inox de 3,6 litres
- Installation traditionnelle

ESTHÉTIQUE ET COMMANDES
- Commande par manette

OPTIONS
- Sécurité : anti-surchauffe et affichage chaleur résiduelle
- Zone froide et zone d'émulsion

TECHNOLOGIE
- Câble d'alimentation monophasé de 120 cm fourni sans prise
- Puissance nominale : 2200 W

ACCESSOIRES INCLUS
- Couvercle en inox
- Manettes Classica montées

ACCESSOIRES EN OPTION
- **Kit de manettes Linéa** 6MP1PGF

(à commander séparément)

| DOMINO TEPPAN YAKI



PGF30T-1 **SMEG ELITE**

Inox brossé | 1499 €

TYPOLOGIE
- Domino **Teppan Yaki** en inox brossé de **30 cm**
- Installation traditionnelle

ESTHÉTIQUE ET COMMANDES
- Commandes par manettes

FOYERS
- 2 foyers teppan yaki avec booster
- Puissance des foyers en booster de 1800 W
- 9 niveaux de puissance

OPTIONS
- Sécurité : verrouillage commandes, nettoyage, anti-surchauffe et affichage chaleur résiduelle

TECHNOLOGIE
- Câble d'alimentation monophasé de 120 cm fourni sans prise
- Puissance nominale : 3000 W

ACCESSOIRES INCLUS
- Manettes Classica montées

ACCESSOIRES EN OPTION
- **Kit de manettes Linéa** 6MP1PGF

(à commander séparément)

MODULARITÉ DES DOMINOS DE CUISSON

Les dominos de cuisson PGF3 permettent des configurations personnalisées pour mieux répondre aux besoins de chacun en cuisine. La modularité de ces dominos permet d'infinies combinaisons de tables de cuisson, des plus classiques en gaz, induction ou vitrocéramique, jusqu'aux tables de cuisson barbecue, friteuse et teppan yaki.



DOMINO GAZ **PGF32G** | DOMINO GAZ WOK **PGF31G2** | DOMINO TEPPAN YAKI **PGF30T-1** | DOMINO INDUCTION **PGF32I-1** | DOMINO BARBECUE **PGF30B** | DOMINO FRITEUSE **PGF30F**

SCHÉMAS TECHNIQUES PAGE 137



WOKGHU SMEG ELITE

Support Wok en fonte | 56,99 €

Option pour tables de cuisson gaz avec grilles en fonte (séries P2, PGF31, PGF32, PGF75, PGF95, PS, PV2, PV3, PV6, PVL6, PX1, PX3, PXL6, SE7, SR7).



LGPGF-1 SMEG ELITE

Barre de jonction | 74,99 €

Option pour dominos de cuisson avec un encastrement standard de 49 cm de profondeur (série PGF3). Un jeu pour deux dominos.



NOUVEAU

LGCN SMEG ELITE

Barre de jonction inox | 89,99 €

Option pour dominos de cuisson en verre. Un jeu pour deux dominos. Longueur adaptable en fonction de la profondeur du plan de travail : de 475 à 495 mm



GRILLPLATE

Grille viande universel | 249 €

Grille viande en aluminium et fonte, avec revêtement anti-adhésif, pour pianos de cuisson avec plan induction, gaz ou vitrocéramique.



TPKPLATE SMEG ELITE

Plaque Teppan Yaki universelle | 249 €

Plaque Teppan Yaki en aluminium avec revêtement en téflon. Option pour pianos de cuisson avec plans de cuisson induction, vitrocéramiques ou gaz.

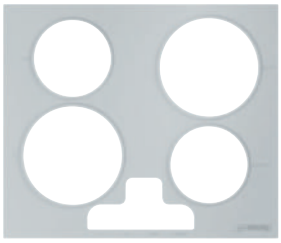

KITCVRI SMEG ELITE

NOUVEAU

Kit de couverture en silicone | 129 €

Kit pour les personnes malvoyantes, à associer à la table induction avec boutons de commande et bords droits SI364BM. La connexion s'effectue entre le bouton et la zone de cuisson par points en relief. Le silicone alimentaire est résistant jusqu'à 230°C et compatible avec un nettoyage au lave-vaisselle.



6MP1PGF SMEG ELITE

Kit de 6 manettes « Linéa » | 34,99 €

Finition inox. Option pour tables et dominos gaz (séries PGF).



5MP1GOGB3 SMEG ELITE

Kit de 5 manettes « Linéa » | 39,99 €

Finition noire mate. Option pour tables de cuisson gaz (série PV).

6MP1BFB3 SMEG ELITE

Kit de 6 manettes « Linéa » | 55,99 €

Finition noire mate. Option pour tables gaz (séries PXL6 et PVL6).



5MP3MB SMEG ELITE

Kit de 5 manettes « Classica » | 42,99 €

Finition noire mate. Option pour table de cuisson induction SI364BM.

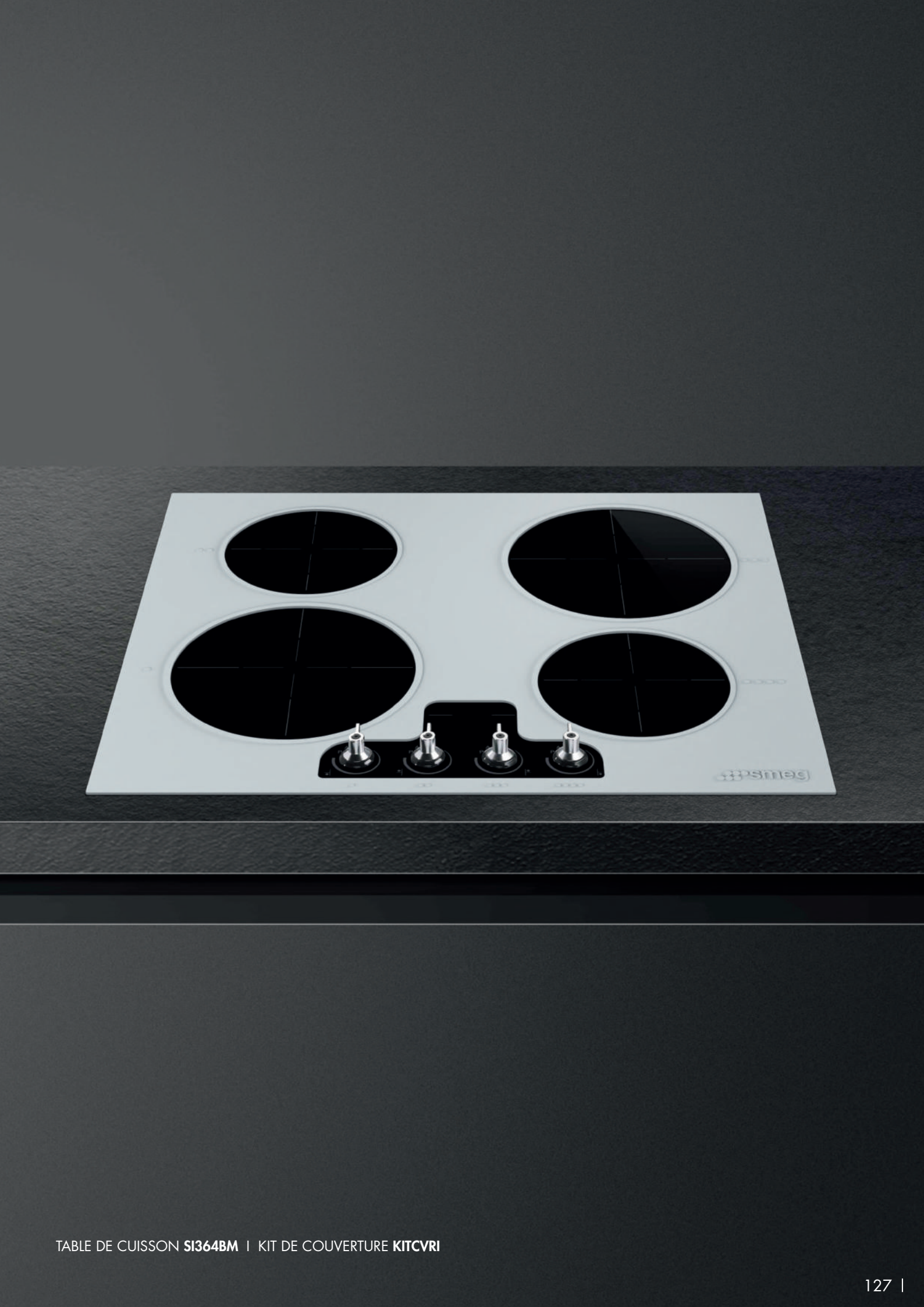

TABLE DE CUISSON **SI364BM** I KIT DE COUVERTURE **KITCVRI**

POUR TABLES DE CUISSON INDUCTION AVEC HOTTE INTÉGRÉE (SÉRIE HOBD)

COMPATIBLE AVEC HOBD682R1 ET HOBD182DG



RRA90 **SMEG ELITE**

Kit adaptateur | 59,99 €

De rectangulaire à rond (220 mm x 90 mm). Option pour tables de cuisson avec hotte (série HOBD6) lorsqu'elles sont installées en extraction avec le KITEHOBD.



CON60H **SMEG ELITE**

Connecteur plat pour conduits | 39,99 €

Option pour tables de cuisson avec hotte (série HOBD).



RED60H **SMEG ELITE**

Réducteur pour conduits | 59,99 €

Réducteur pour conduits rectangulaires de 90 à 60 mm. Option pour tables de cuisson avec hotte (série HOBD).



KITF6HOBD **SMEG ELITE**

Kit pour installation en recyclage | 499 €

Filtre en céramique et tube avec grille en acier inox (hauteur de plinthe de 6 cm min.). Option pour tables de cuisson avec hotte (série HOBD6). Option pour passer à une plinthe de 6 cm pour table de cuisson avec hotte HOB182DG.



KITEHOBD **SMEG ELITE**

Kit pour installation en extraction | 169,99 €

Option pour tables de cuisson avec hotte (série HOBD6).



KITEHOBD4 **SMEG ELITE**

Kit pour installation en extraction | 149,99 €

Rallonge pour une sortie latérale. Option pour tables de cuisson avec hotte (série HOBD6). Option avec kit de réduction RED60H pour table de cuisson avec hotte HOBD182DG.



FLTHOBD4 **SMEG ELITE**

Filtre charbon anti-odeur | 149,99 €

Régénérable jusqu'à 5 fois. Option pour table de cuisson avec hotte HOBD182DG.



FLTHOBD **SMEG ELITE**

Filtre anti-odeur | 299 €

En céramique régénérable. Option pour remplacer le filtre du KITF6HOBD.

POUR TABLES DE CUISSON INDUCTION AVEC HOTTE INTÉGRÉE (SÉRIE HOBD*2)

COMPATIBLE AVEC HOBD682D2, HOBD382MB2, HOBD482D2, HOBD482D2 ET HOBD472D2

INSTALLATION EN RECYCLAGE

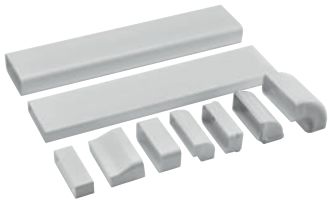

KITRHOBD6 **SMEG ELITE**

Kit pour installation en recyclage | 299 €

Option pour tables de cuisson induction avec hotte intégrée (série HOBD*2).

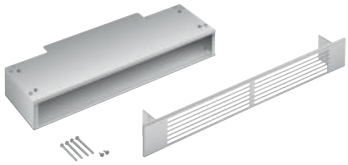

GRIX6H **SMEG ELITE**

Grille rectangulaire | 99 €

Option pour tables de cuisson induction avec hotte intégrée (série HOBD*2).

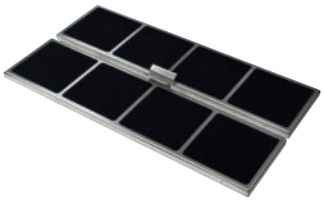

FLTHOBD2 **SMEG ELITE**

Filtre charbon **régénérable** anti-odeur | 199 €

Option pour tables de cuisson induction avec hotte intégrée (série HOBD*2).

NOUVEAU

FLTSTDHOBD2 **SMEG ELITE**

DISPONIBILITÉ JUILLET 2025

Filtre à charbon anti-odeur pour kit de recyclage | 79,99 €

Option pour tables de cuisson induction avec hotte intégrée (série HOBD*2).

INSTALLATION EN ÉVACUATION

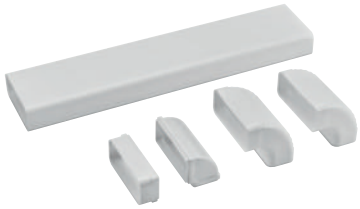

KITEHOBD10 **SMEG ELITE**

Kit pour installatiion en extraction | 229 €

Option pour tables de cuisson induction avec hotte intégrée (série HOBD*2).



KITRDEF **SMEG ELITE**

Kit pour installation en évacuation | 59 €

Raccordement de rectangulaire à rond. Option pour tables de cuisson induction avec hotte intégrée (série HOBD*2).



KITRRFIT **SMEG ELITE**

Kit pour installation en évacuation | 59 €

Raccordement de rectangulaire à rond / droit / 94 x 15,2 mm. Option pour tables de cuisson induction avec hotte intégrée (série HOBD*2).

AUTRE



CON90H **SMEG ELITE**

Rallonge de la sortie vers l'arrière | 49 €

Option pour tables de cuisson induction avec hotte intégrée (série HOBD*2).



KITPR90 **SMEG ELITE**

Rallonge pour une sortie latérale | 95 €

Hauteur 90 mm. Option pour tables de cuisson induction avec hotte intégrée (série HOBD*2).



KITRECPCON **SMEG ELITE**

Connecteur plat pour conduits | 39 €

Option pour tables de cuisson induction avec hotte intégrée (série HOBD*2).

*Des kits en option sont disponibles pour d'autres types d'installation.
Vous pouvez les retrouver dans la notice des tables de cuisson à induction avec hotte intégrée (série HOBD*2).

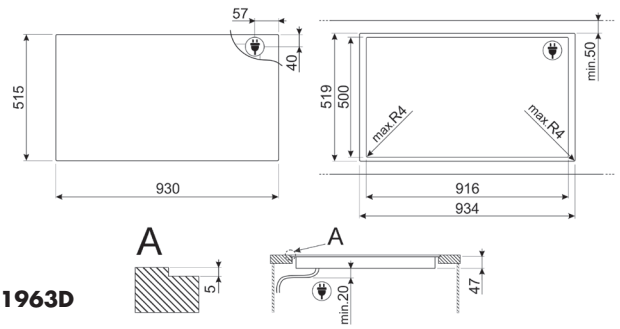

SIA1963D

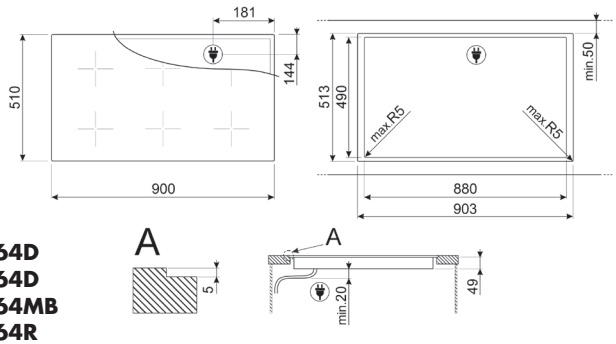

SIM1964D
SIM3964D
SIM3964MB
SIM6964R

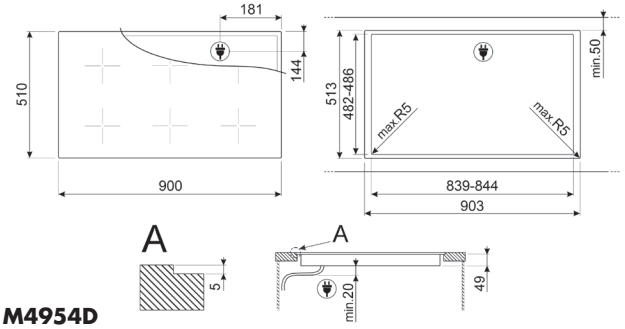

SI1M4954D
SI2951D

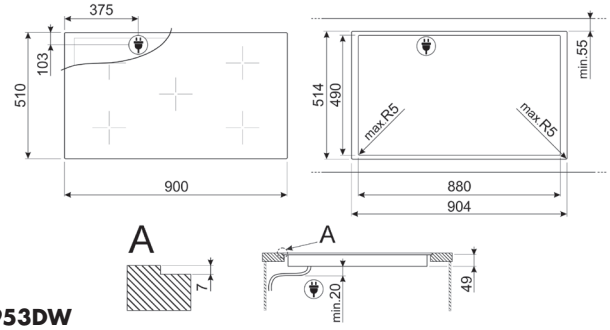

SI2M7953DW

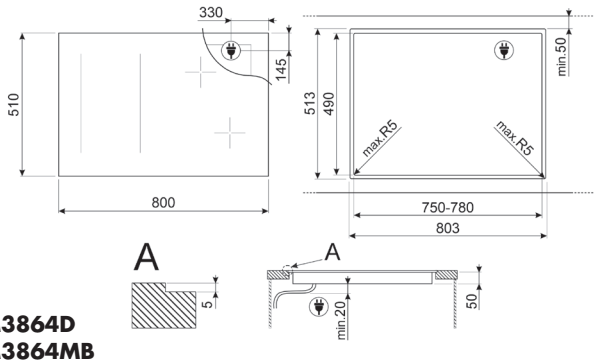

SIM3864D
SIM3864MB
SIM6864R

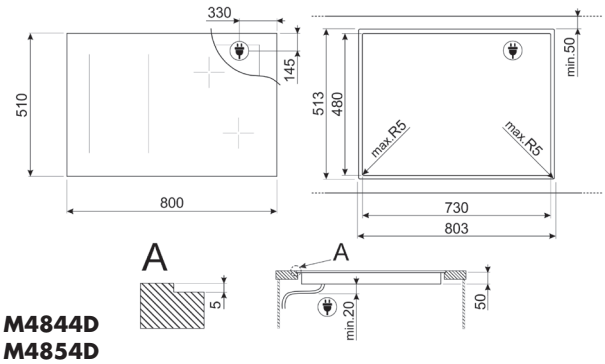

SI1M4844D
SI1M4854D
SIM3844D

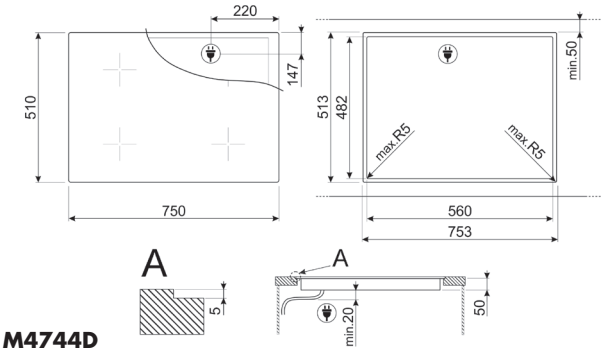

SI1M4744D

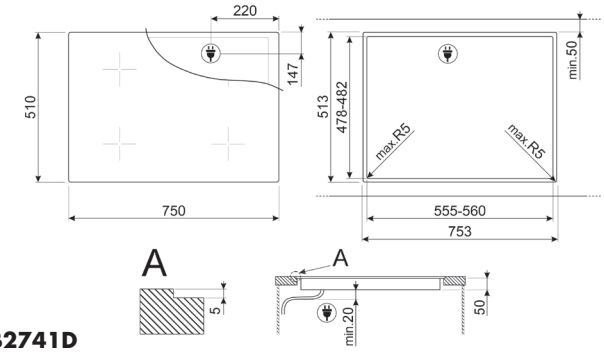

SIB2741D

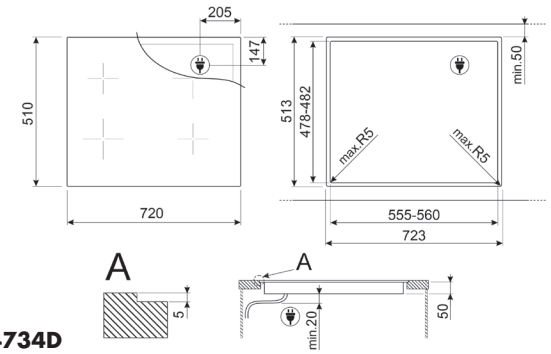

SI1M4734D

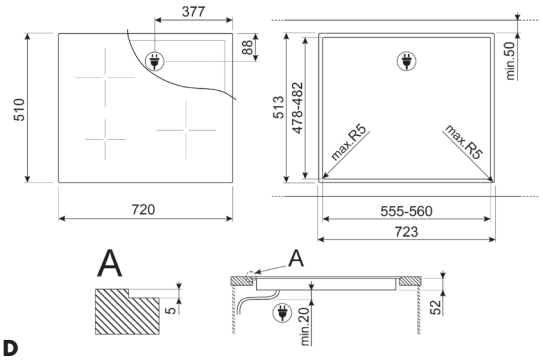

SI2731D

SI1M4644D
SI1M5633D1
SI2M5643D1
SI2641DP
SIB2641D
SIM1644D
SIM3644MB
SIM6644R

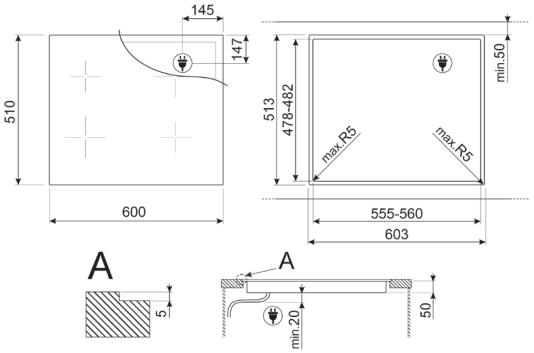

SI2M7643DW

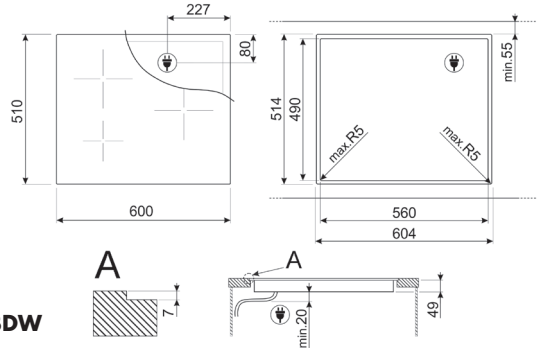

SI7633B1

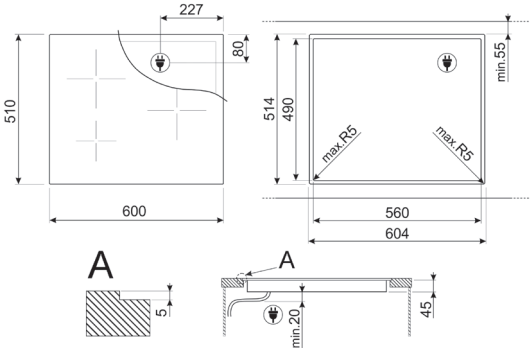

SI2631D
SI5633D

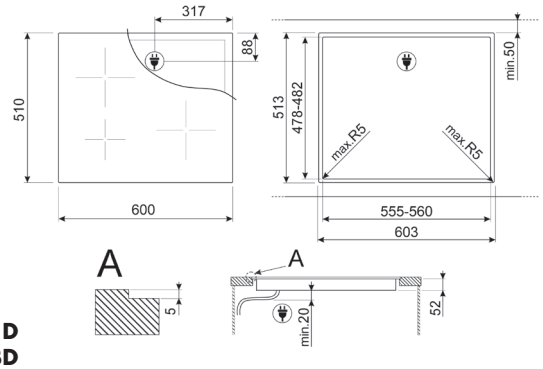

SI364BM

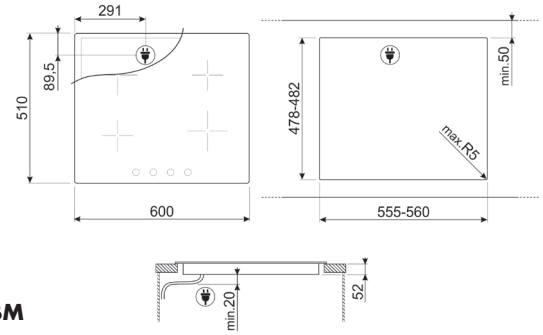

SI964NM
SI964PM
SI964XM

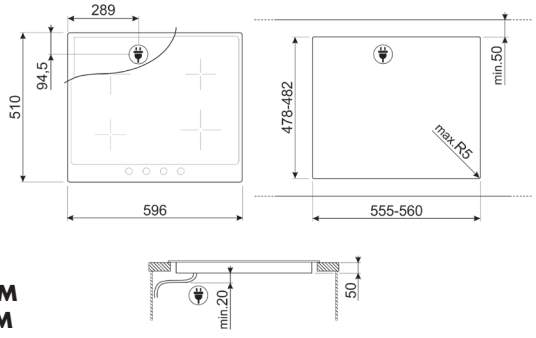

SIM3323D
SIM6323R

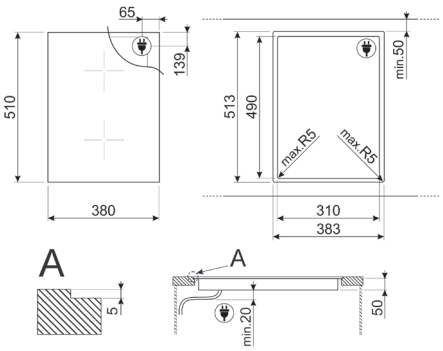

PGF32I-1

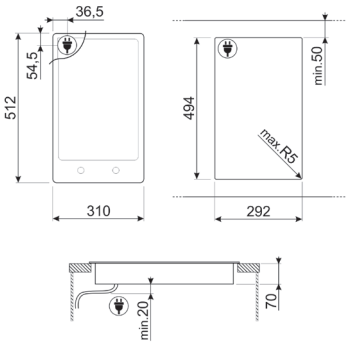

SI5322B

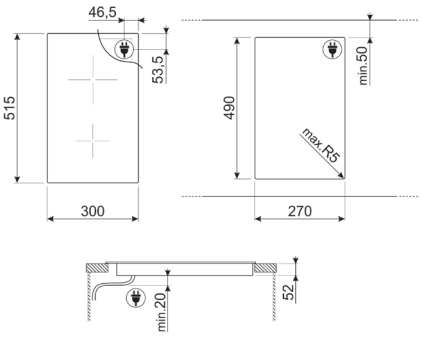

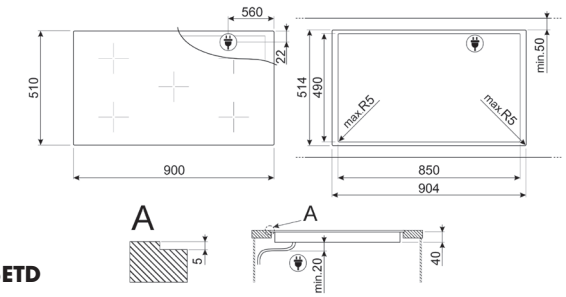

SE495ETD

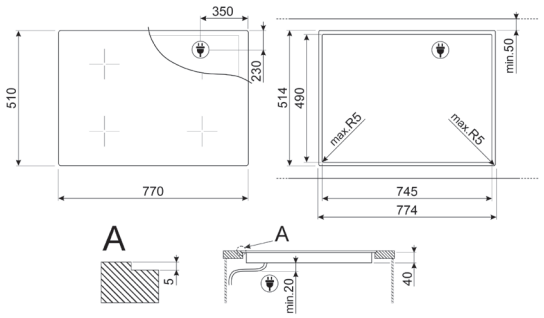

SE484EMTD

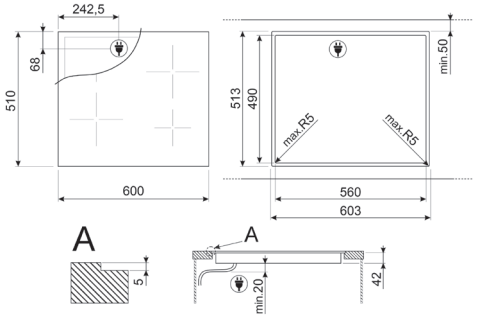

SE263TD1
SE264TD1

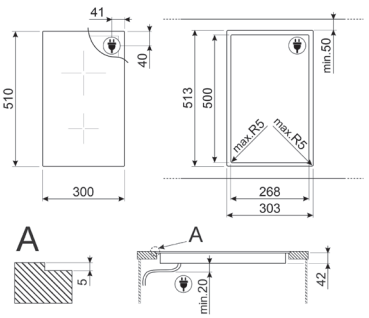

SE232TD1

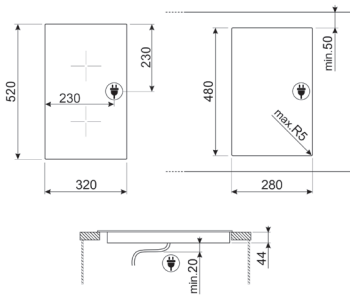

SE232TX1

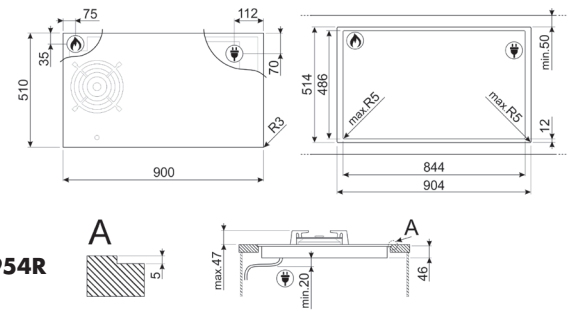

PM6954R

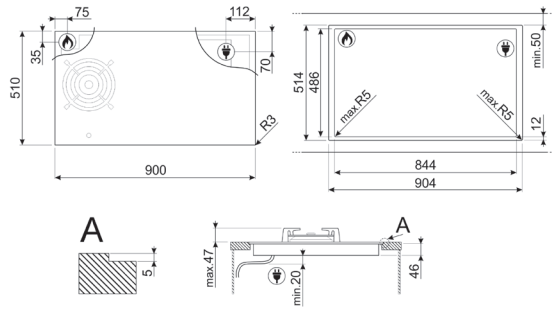

PM3953D

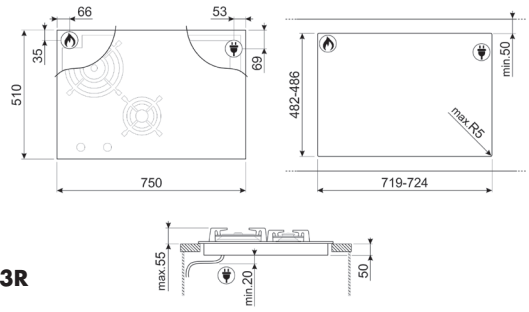

PM6743R

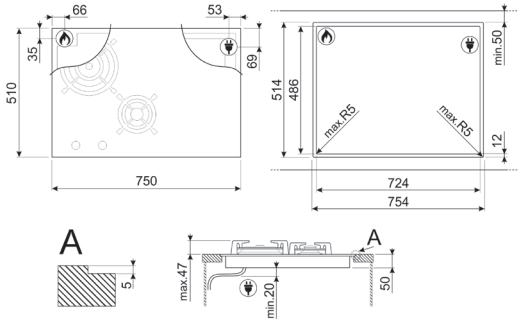

PM3743D

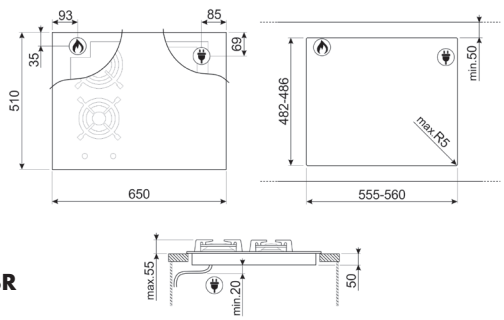

PM6643R

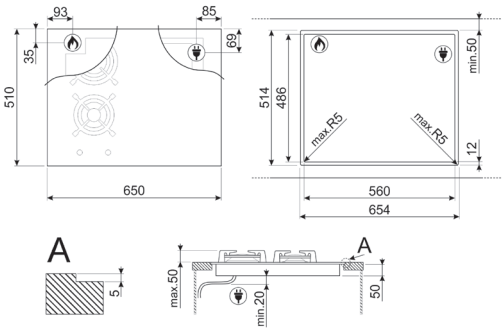

PM3643D

Ce schéma illustre l'installation en recyclage **avec kit en option**

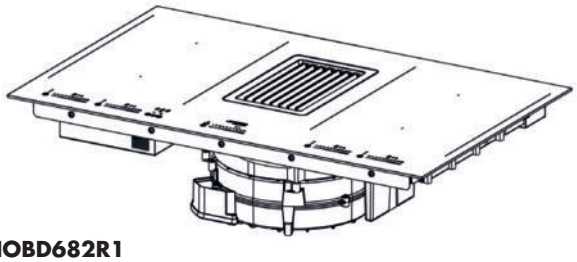

HOBD682R1

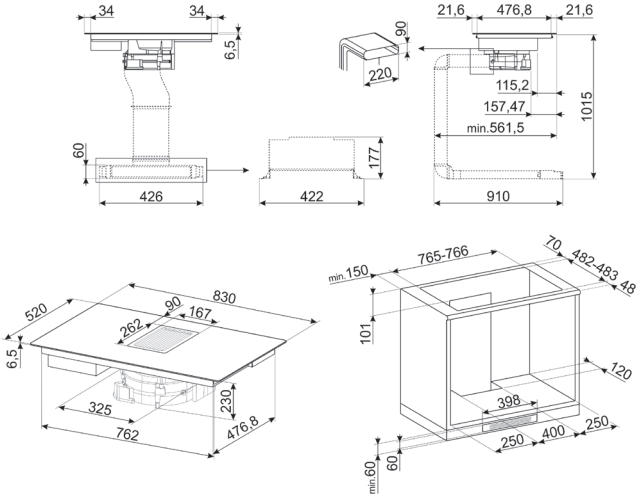

Ces schémas illustrent l'installation par raccord sortie d'air sur l'arrière du meuble **avec kit inclus**

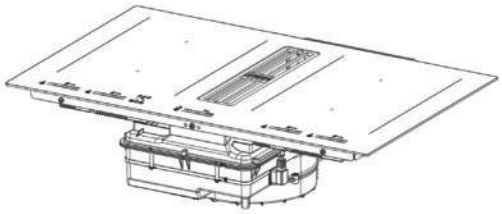

HOBD682D2

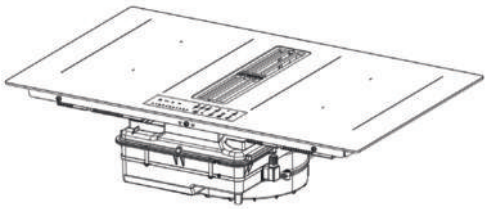

HOBD382MB2
HOBD482D2
HOBDE482D2

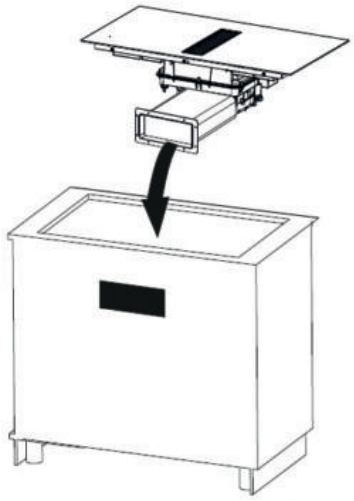

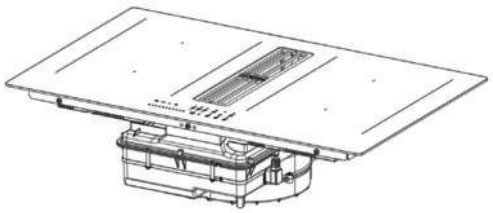

HOBD472D2

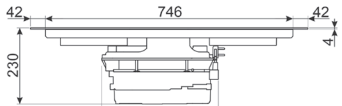

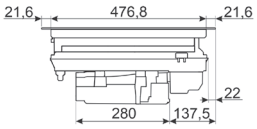

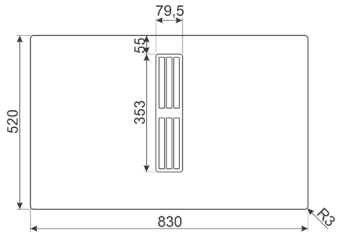

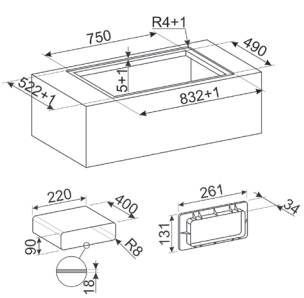

HOBD382MB2
HOBD482D2
HOBD682D2
HOBDE482D2

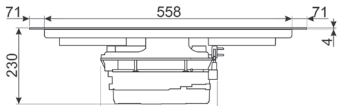



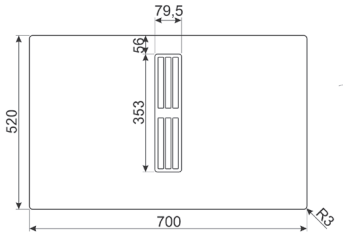

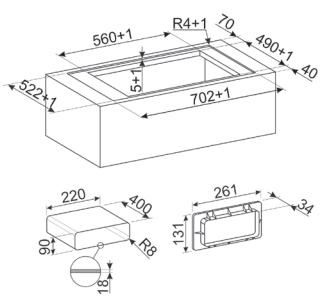

HOBD472D2

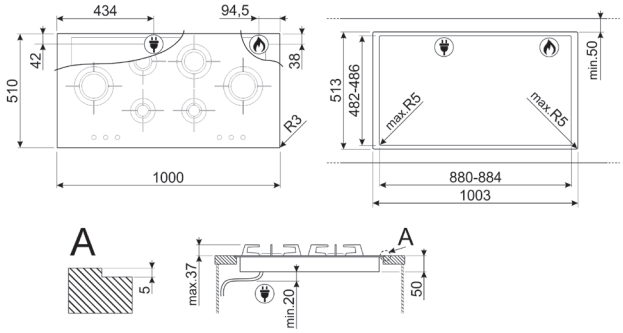

PVL6106CN

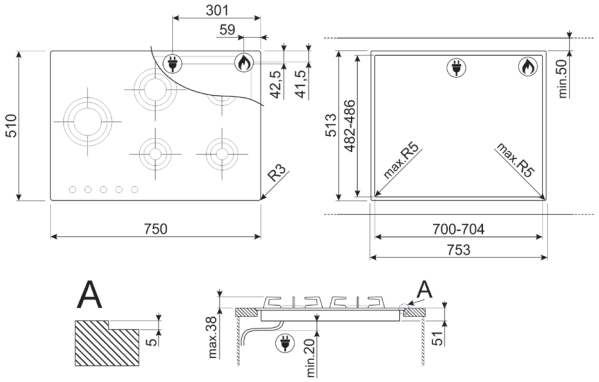

PVL675LCN

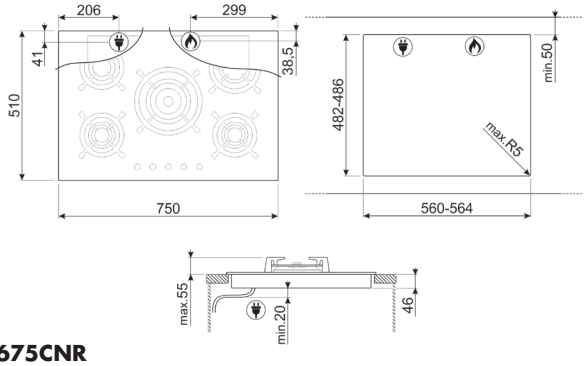

PV675CNR

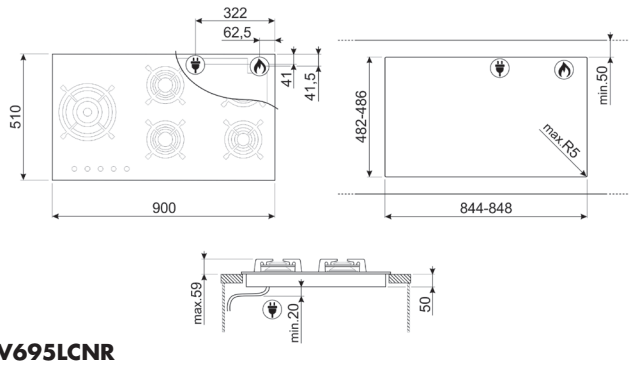

PV695LCNR

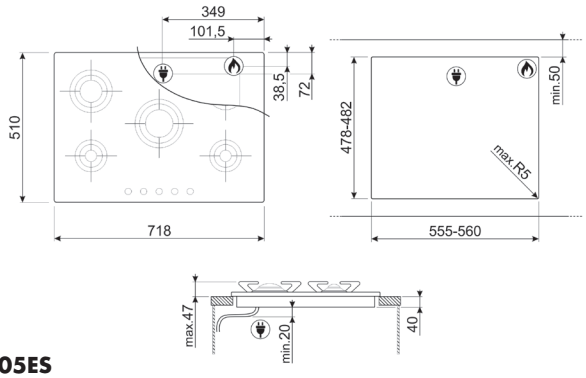

P705ES

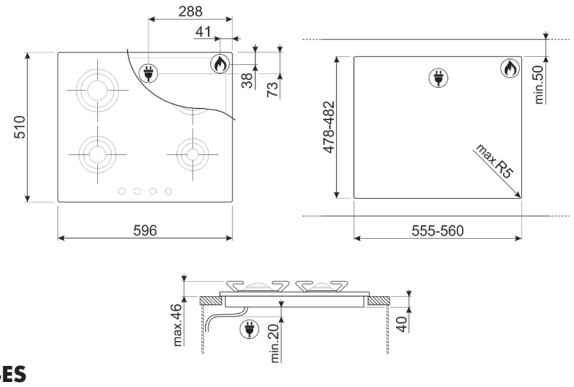

P64ES

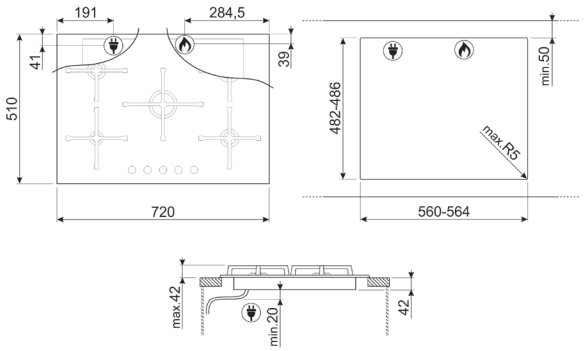

PV175B3

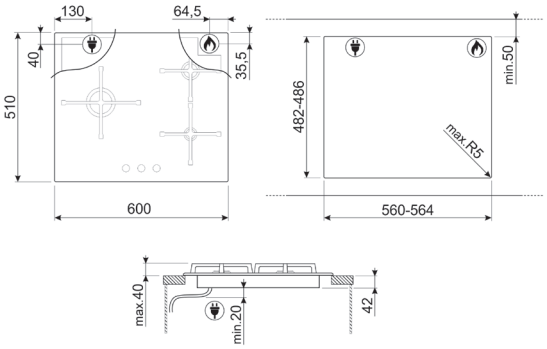

PV163B3
PV164B3

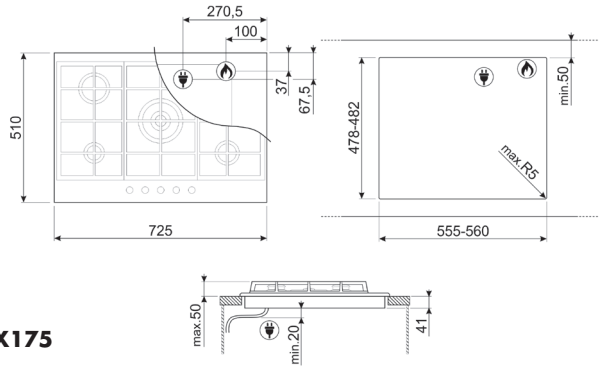

PX175

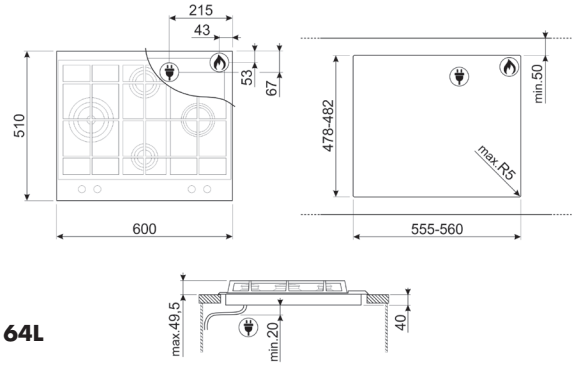

PX164L

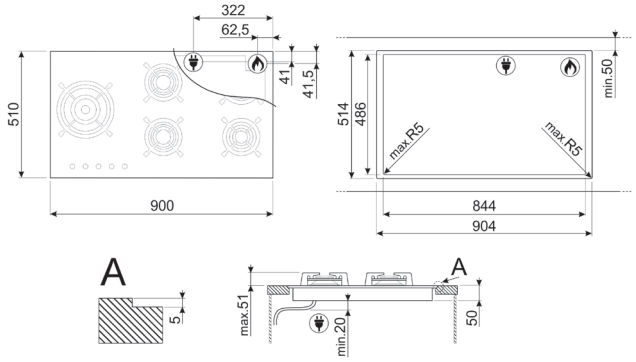

PV395LN

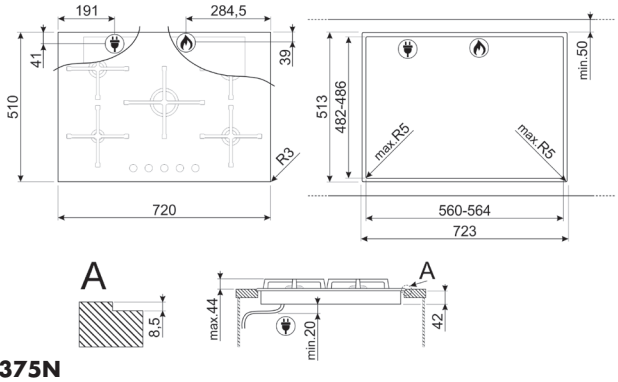

PV375N

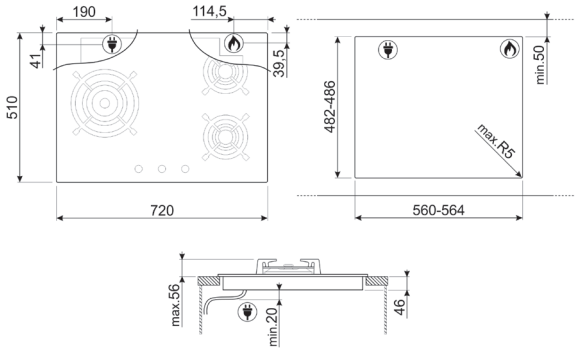

PV373LCN

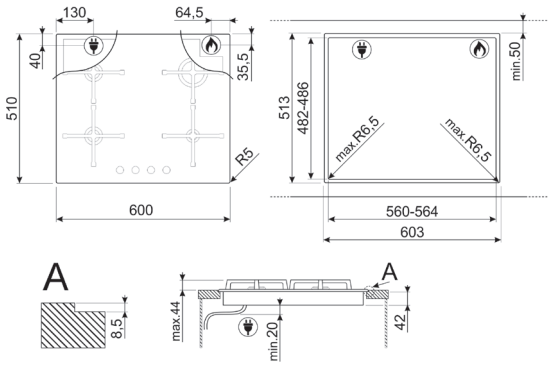

PV363LN

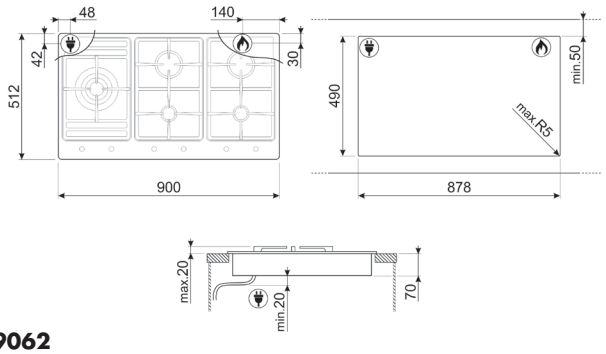

PS9062

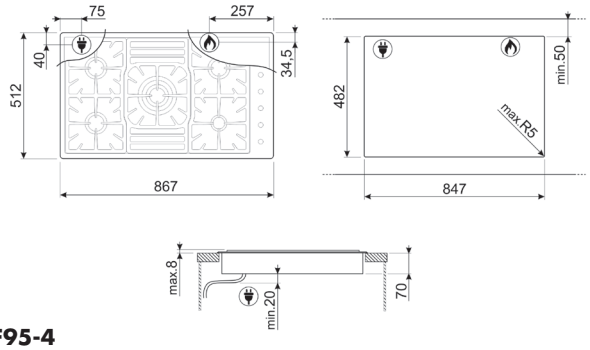

PGF95-4

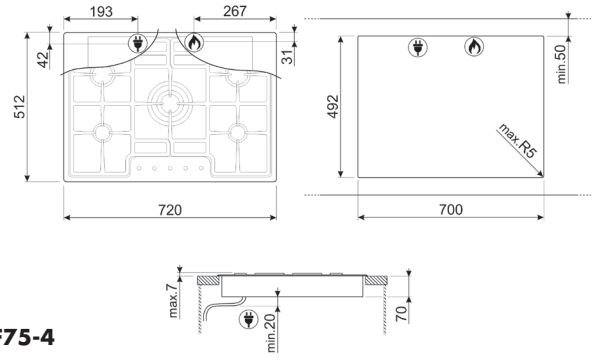

PGF75-4

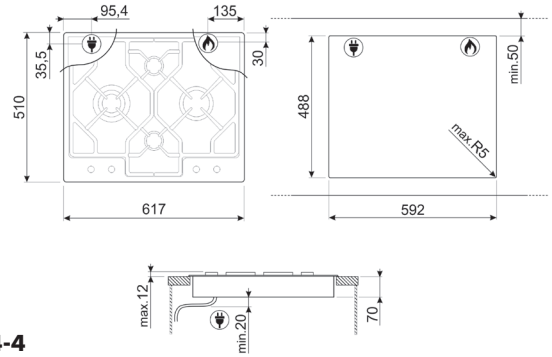

PGF64-4

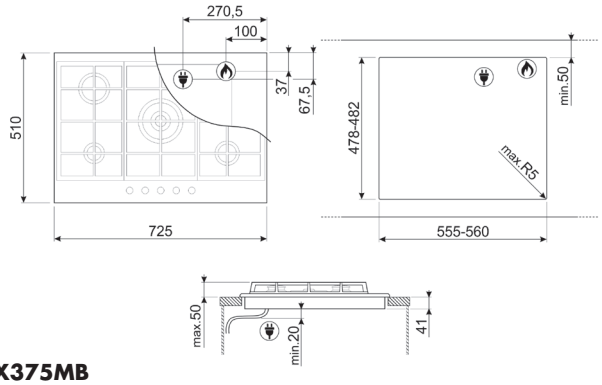

PX375MB

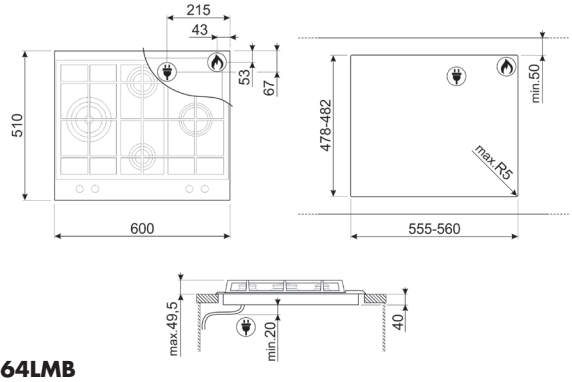

PX364LMB

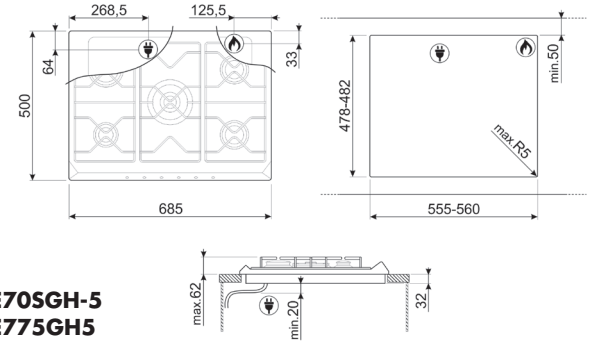

SE70SGH-5
SE775GH5

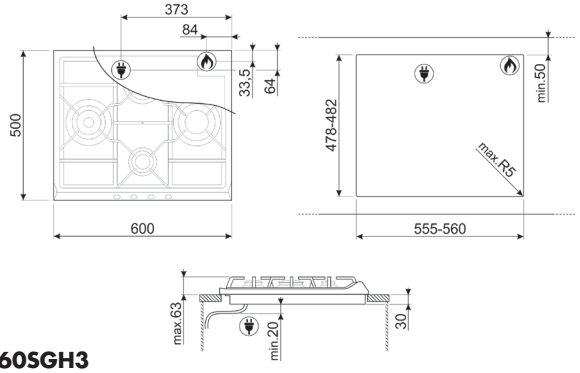

SER60SGH3

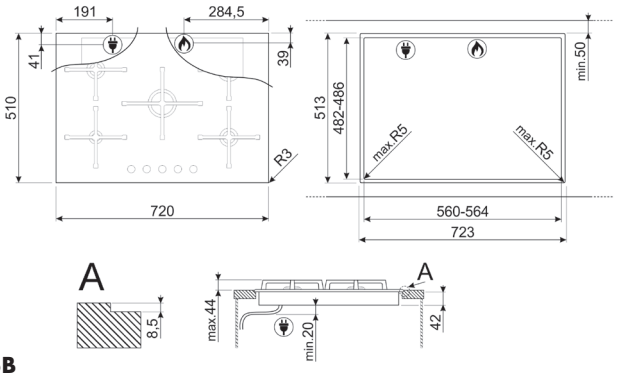

PV275B

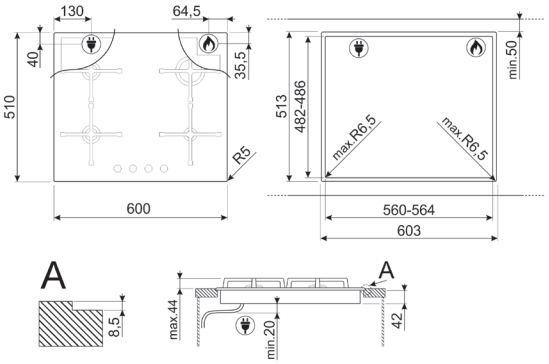

PV264B

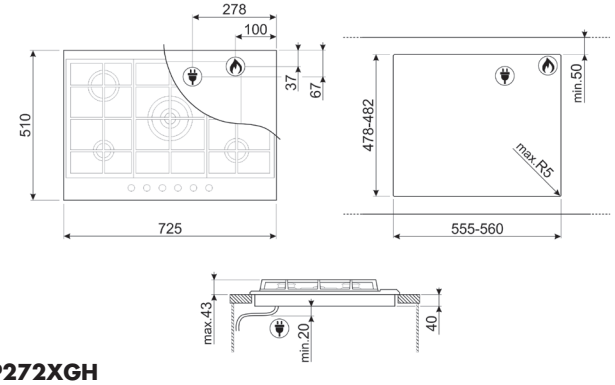

P272XGH

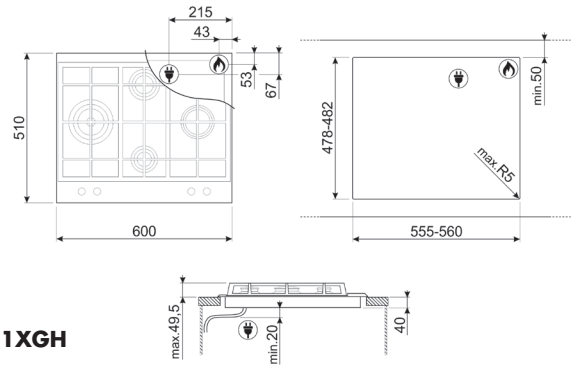

P261XGH

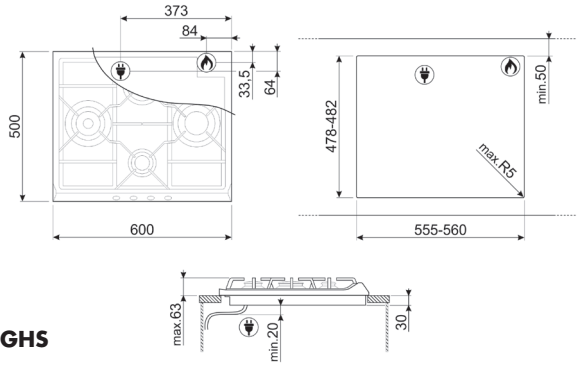

S60GHS

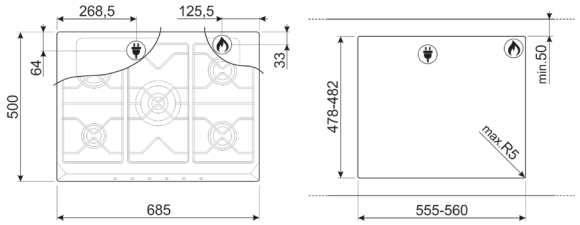

SR775AO
SR775PO
SR975NGH
SR975PGH
SR975XGH
SRV876AOGH
SRV876POGH

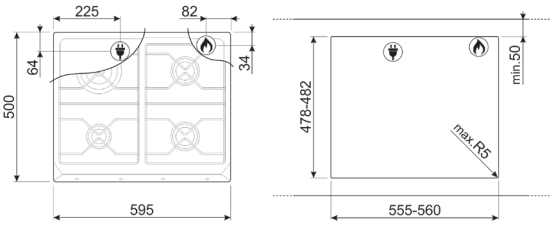

SR964NGH
SR964PGH
SR964XGH
SRV864AOGH
SRV864POGH

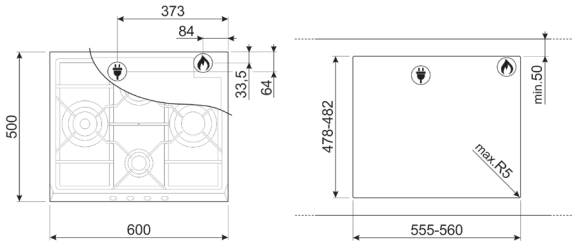

SR764AO
SR764PO

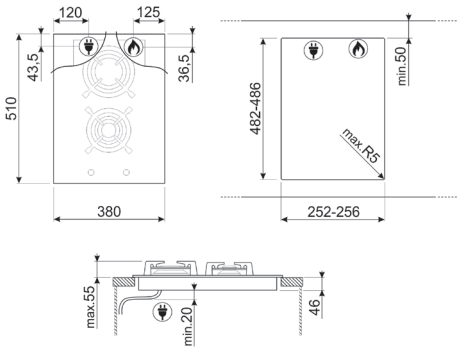

PV632CNR

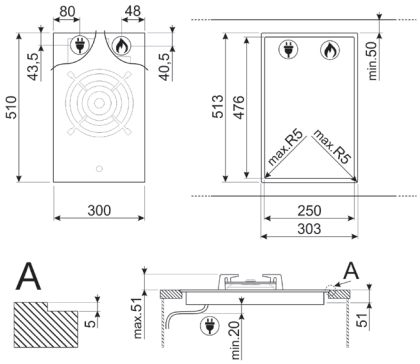

PV331CN
PV332CN

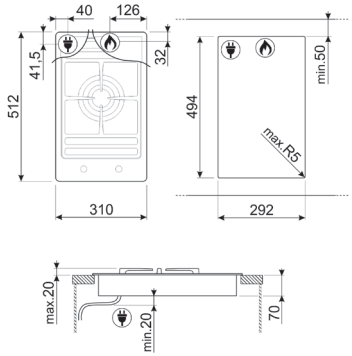

PGF31G2

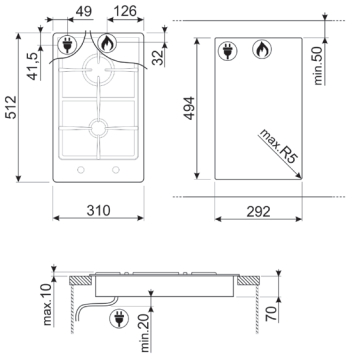

PGF32G

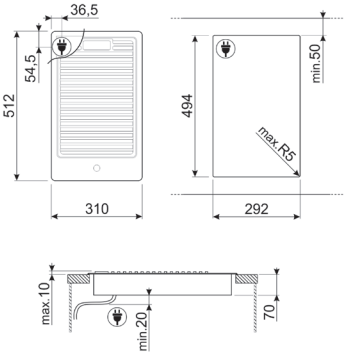

PGF30B
PGF30T-1

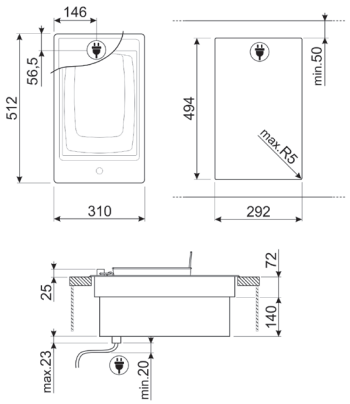

PGF30F

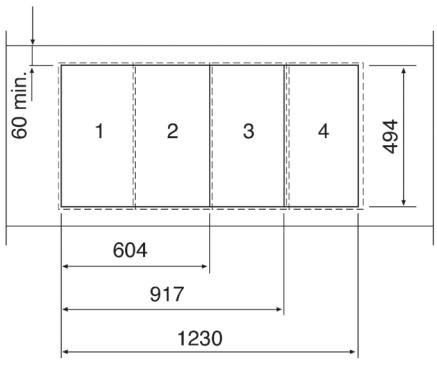

LGPGF-1

ICÔNES DE STYLE

La technologie de pointe, alliée à une exigence esthétique rigoureuse et à l'utilisation de matériaux de qualité supérieure, constitue les principales lignes directrices pour concevoir les pianos de cuisson Smeg. C'est cette philosophie d'excellence qui a façonné leur design emblématique et contribué à la renommée mondiale de l'entreprise.

OPÉRA



PORTOFINO



VICTORIA



SINFONIA



CONCERTO



COLONIALE



LARGEUR DE GAMME

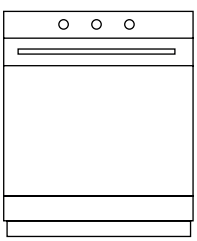

MONO-CAVITÉ

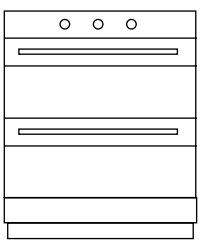

DOUBLE FOUR

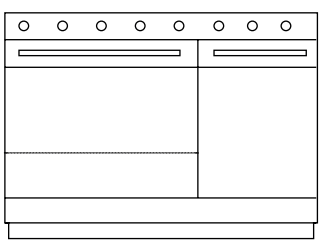

FOURS MULTIPLES

La gamme inclut des pianos de cuisson avec des fours de 60 à 150 cm de large, dont les capacités nettes varient de 35 à 115 litres pour les plus grands. Il est également possible de choisir entre un four mono-cavité, un double four (horizontal ou vertical) ou un triple four, avec des plans gaz, induction ou vitrocéramiques.

FLEXIBILITÉ

La passion pour la cuisine a fait naître des appareils uniques où la fonctionnalité et le style se marient harmonieusement.

Disponibles dans des dimensions différentes de 60 à 150 cm de largeur, les pianos de cuisson Smeg s'adapteront à chaque espace de votre cuisine.

Smeg fabrique depuis plus de 70 ans des pianos de cuisson dans son usine de Guastalla, faisant de la marque un expert reconnu pour son savoir-faire et la qualité de ses produits "Made in Italy".

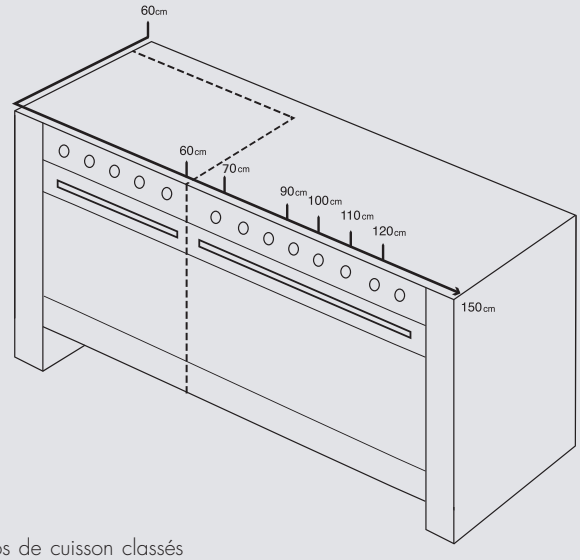

Retrouvez le tableau récapitulatif des pianos de cuisson classés par dimensions en flashant directement le QR Code associé.

CONFORT D'UTILISATION

TRIPLE TURBINE

Le four est équipé d'un système exclusif à trois turbines. Les deux grandes turbines latérales avec deux résistances circulaires distribuent l'air de manière périmétrale dans la cavité, tandis que la petite turbine centrale augmente la ventilation en créant un tourbillon de chaleur vertical. La température est ainsi uniforme et permet de cuire de manière homogène sur plusieurs niveaux (5 disponibles), comme dans les cuisinières professionnelles.





EFFICACITÉ ÉNERGÉTIQUE OPTIMALE

Les pianos de cuisson Smeg sont les seuls qui atteignent la classe A+, avec une grande cavité de 129 litres bruts. Un contrôle précis de la température et des paramètres de cuisson assurent de faibles consommations, dans le respect de l'environnement.

FERMETURE DOUCE

Avec le dispositif Soft Close appliqué aux charnières, la porte du four se ferme de manière douce et silencieuse, quelle que soit la force exercée.

RAILS TÉLESCOPIQUES

Les rails télescopiques permettent de contrôler la cuisson du plat sans le sortir entièrement du four ou bien de l'extraire en toute sécurité.





A5-81 SMEG ELITE

Inox anti-trace avec Verre Noir Eclipse | 7999 €

COMMANDES
- **Afficheurs tactiles**

PLAN DE CUISSON GAZ
- **7 brûleurs dont 2 ultra-rapides double commande de 5,00 kW et de 4,20 kW**
- **1 poissonnière et 1 barbecue-gril**
- Grilles en fonte
- Allumage automatique intégré aux manettes
- Sécurité thermocouples

FOUR PRINCIPAL


- 8 fonctions dont **chaleur tournante**
- Programmateur électronique début et fin de cuisson
- Émail Ever Clean
- 4 niveaux de cuisson
- 77 litres nets, 90 litres bruts
- Porte tempérée 3 vitres
- Éclairage 2 lampes incandescentes

FOUR SECONDAIRE


- 8 fonctions dont **chaleur tournante**
- Programmateur électronique début et fin de cuisson
- **Nettoyage Catalyse**
- 4 niveaux de cuisson
- 54 litres nets, 70 litres bruts
- Porte tempérée 3 vitres
- Éclairage 1 lampe halogène

STRUCTURE
- Tiroir de rangement

ACCESSOIRES INCLUS
- **Pierre réfractaire**
- **Couvercle**
- **Spatule à pizza**

RACCORDEMENT
- Longueur du câble d'alimentation : 150 cm
- Intensité : 34 A



LIGNE ESTHÉTIQUE OPÉRA

Moderne dans sa conception avec un style épuré, des commandes ergonomiques en forme de levier, des poignées solides et des façades en verre noir "Eclipse", la ligne Opéra est inspirée de l'univers professionnel.

Fabriqués avec une attention toute particulière aux détails et conçus en acier inoxydable 18/10 de haute qualité, ces pianos de cuisson associent robustesse et précision pour garantir des performances culinaires irréprochables, dignes des plus grands chefs.



PIANO DE CUISSON **A5-81** | CRÉDENCE **KIT1A5-81** | HOTTE **KD150HXE**

SCHÉMAS TECHNIQUES PAGE 182



A3-81 SMEG ELITE

Inox anti-trace avec Verre Noir Eclipse | 5999 €

COMMANDES
- **Afficheur tactile**

PLAN DE CUISSON GAZ
- **6 brûleurs dont 1 ultra-rapide double commande de 4,20 kW**
- **1 poissonnière et 1 barbecue-gril**
- Grilles en fonte
- Allumage automatique intégré aux manettes
- Sécurité thermocouples

FOUR PRINCIPAL


- 8 fonctions dont **chaleur tournante**
- Programmateur électronique début et fin de cuisson
- Émail Ever Clean
- 4 niveaux de cuisson
- 77 litres nets, 90 litres bruts
- Porte tempérée 3 vitres
- Éclairage 2 lampes incandescentes

FOUR SECONDAIRE


- 4 fonctions dont **chaleur statique**
- Émail "Ever Clean"
- 4 niveaux de cuisson
- 40 litres nets, 42 litres bruts
- Porte tempérée 3 vitres
- Éclairage 1 lampe incandescente

STRUCTURE
- Tiroir de rangement

RACCORDEMENT
- Longueur du câble d'alimentation : 200 cm
- Intensité : 30 A

FOYER GAZ POISSONNIÈRE

Ce foyer gaz, tout en longueur, est adapté aux grands récipients et permet de cuire des filets de poissons entiers, sans les plier ni les casser, ou de faire mijoter de la viande. Grâce à sa forme allongée, la chaleur est diffusée uniformément sous toute la surface, évitant les zones de surcuisson ou de sous-cuisson. C'est un équipement indispensable pour les cuisiniers exigeants qui recherchent la précision et la qualité de cuisson.

| NETTOYAGE PYROLYSE



A2PYID-81 SMEG ELITE

Inox anti-trace avec Verre Noir Eclipse | 6699 €

COMMANDES
- **Afficheur tactile**

PLAN DE CUISSON INDUCTION
- **5 foyers dont 1 de 2,60 kW et de 3,70 kW en booster**
- **5 boosters**
- Adaptation automatique au diamètre des casseroles

FOUR PRINCIPAL
- 9 fonctions dont **chaleur tournante**
- Programmateur électronique début et fin de cuisson
- **Nettoyage Pyrolyse**
- 4 niveaux de cuisson
- 61 litres nets, 68 litres bruts
- Porte froide 4 vitres
- Éclairage 1 lampe halogène

FOUR SECONDAIRE
- 6 fonctions dont **chaleur statique**
- Émail "Ever Clean"
- 4 niveaux de cuisson
- 35 litres nets, 39 litres bruts
- Porte tempérée 3 vitres
- Éclairage 1 lampe incandescente

STRUCTURE
- Tiroir de rangement

RACCORDEMENT
- Longueur du câble d'alimentation : 200 cm
- Intensité : 37 A

| NETTOYAGE PYROLYSE



A2PY-81 SMEG ELITE

Inox anti-trace avec Verre Noir Eclipse | 4999 €

COMMANDES
- **Afficheur tactile**

PLAN DE CUISSON GAZ
- **6 brûleurs dont 2 ultra-rapides double commande de 4,20 kW**
- Grilles en fonte
- Allumage automatique intégré aux manettes
- Sécurité thermocouples

FOUR PRINCIPAL
- 9 fonctions dont **chaleur tournante**
- Programmateur électronique début et fin de cuisson
- **Nettoyage Pyrolyse**
- 4 niveaux de cuisson
- 61 litres nets, 70 litres bruts
- Porte froide 4 vitres
- Éclairage 1 lampe halogène

FOUR SECONDAIRE
- 4 fonctions dont **chaleur statique**
- Émail "Ever Clean"
- 4 niveaux de cuisson
- 35 litres nets, 36 litres bruts
- Porte tempérée 3 vitres
- Éclairage 1 lampe incandescente

STRUCTURE
- Tiroir de rangement

RACCORDEMENT
- Longueur du câble d'alimentation : 200 cm
- Intensité : 23 A



PIANO DE CUISSON **A2PY-81**

SCHÉMAS TECHNIQUES PAGE 182

| NETTOYAGE PYROLYSE



A1PYID-9 — SMEG ELITE

Inox anti-trace avec Verre Noir Eclipse | 5499 €

COMMANDES
- **Afficheur TFT**

PLAN DE CUISSON INDUCTION
- **5 foyers dont 1 de 2,60 kW et de 3,70 kW en booster**
- 5 boosters

FOUR

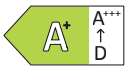

- 11 fonctions dont **double chaleur tournante**
- **Triple turbine**
- Programmateur électronique début et fin de cuisson
- **50 programmes automatiques**
- **10 recettes personnalisables**
- **Nettoyage Pyrolyse**
- 5 niveaux de cuisson
- 115 litres nets, 129 litres bruts
- **Système de fermeture douce de la porte**
- Porte froide 4 vitres
- Éclairage 4 lampes halogènes

STRUCTURE
- Tiroir de rangement

ACCESSOIRES INCLUS
- **1 kit rails télescopiques à sortie partielle**

RACCORDEMENT
- Longueur du câble d'alimentation : 120 cm
- Intensité : 50 A



A1-9 — SMEG ELITE

Inox anti-trace avec Verre Noir Eclipse | 3499 €

COMMANDES
- **Afficheur TFT**

PLAN DE CUISSON GAZ
- **6 brûleurs dont 1 ultra-rapide double commande de 4,20 kW**
- Grilles en fonte
- Allumage automatique intégré aux manettes
- Sécurité thermocouples

FOUR

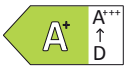

- 10 fonctions dont **double chaleur tournante**
- **Triple turbine**
- Programmateur électronique début et fin de cuisson
- **50 programmes automatiques**
- **10 recettes personnalisables**
- **Nettoyage Catalyse / Vapor Clean**
- 5 niveaux de cuisson
- 115 litres nets, 129 litres bruts
- **Système de fermeture douce de la porte**
- Porte froide 4 vitres
- Éclairage 2 lampes halogènes

STRUCTURE
- Tiroir de rangement

ACCESSOIRES INCLUS
- **1 kit rails télescopiques à sortie partielle**
- **Support en fonte pour Wok**

RACCORDEMENT
- Longueur du câble d'alimentation : 120 cm
- Intensité : 14 A

AFFICHEUR TFT PERFORMANT

Offrez-vous une expérience culinaire intuitive avec l'écran TFT tactile. Conçu pour les passionnés de cuisine, il assure une navigation fluide et des fonctionnalités avancées pour un contrôle précis de toutes les cuissons. Les 50 programmes automatiques intégrés facilitent la cuisine au quotidien, tandis que les 10 recettes personnalisables permettent d'enregistrer vos réglages favoris pour une réalisation parfaite de vos plats signature.

| NETTOYAGE PYROLYSE





CPF120IGMPWH SMEG ELITE

Blanc et Verre Noir | 6999 €

COMMANDES
- **Afficheurs tactiles**

PLAN DE CUISSON MIXTE
- **Mixte avec 6 zones de cuisson**
- **3 brûleurs gaz dont 1 ultra-rapide double commande de 4,20 kW**
- Grilles en fonte
- Allumage automatique intégré aux manettes
- Sécurité thermocouples
- **2 foyers induction avec Multizone**
- Adaptation automatique au diamètre des casseroles
- **1 Teppan Yaki**

FOUR PRINCIPAL



- 9 fonctions dont **chaleur tournante**
- Programmateur électronique début et fin de cuisson
- **Nettoyage Pyrolyse**
- 5 niveaux de cuisson
- 70 litres nets, 79 litres bruts
- **Système de fermeture douce de la porte**
- Porte froide 4 vitres
- Éclairage 2 lampes halogènes

FOUR SECONDAIRE



- 8 fonctions dont **chaleur tournante**
- **Fonction Vapeur directe**
- Programmateur électronique début et fin de cuisson
- **Nettoyage Vapor Clean**
- 5 niveaux de cuisson
- 63 litres nets, 79 litres bruts
- **Système de fermeture douce de la porte**
- Porte tempérée 3 vitres
- Éclairage 2 lampes halogènes

STRUCTURE
- Tiroir de rangement
- Plinthe avec finition noire

ACCESSOIRES INCLUS
- **1 kit rails télescopiques à sortie partielle**
- **1 kit rails télescopiques à sortie totale**
- **Sonde de cuisson 1 point**

RACCORDEMENT
- Pas de câble d'alimentation
- Intensité : 32 A

VERSIONS



CPF120IGMPR
Rouge | 6999 €



CPF120IGMPT
Turquoise | 6999 €



CPF120IGMPX
Inox | 6999 €



CPF120IGMPBL
Noir | 6999 €



PIANO DE CUISSON **CPF120IGMPT** | CRÉDENCE **KIT1CPF120X** | HOTTE **KPF12T**

PIANOS DE CUISSON PORTOFINO

UNE POLYVALENCE À TOUTE ÉPREUVE POUR UNE CUISINE DE CHEF



Le four principal, à gauche, possède une sonde à viande qui permettra de réussir une cuisson au degré près. Le four s'arrête automatiquement dès que la température est atteinte pour un confort d'utilisation optimal.

La fonction vapeur directe est gérée manuellement dans le four secondaire, à droite. L'utilisateur peut ainsi choisir la quantité d'eau qu'il souhaite verser dans le fond de la cavité. Il lui suffit d'activer la fonction au moment qui lui paraît le plus opportun, afin de générer de la vapeur d'eau pendant la cuisson et permettre d'humidifier les aliments.

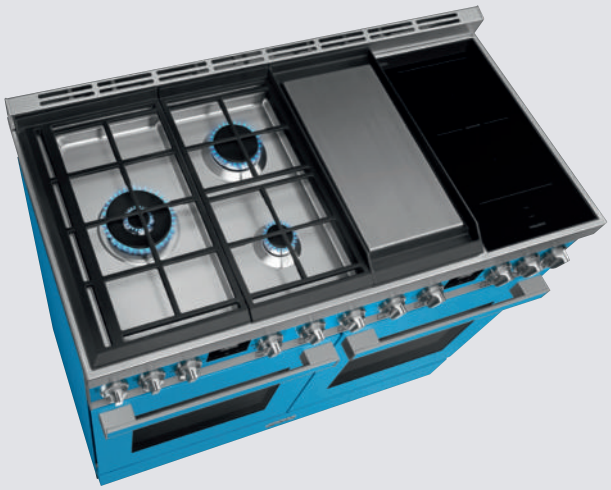

Le piano de cuisson Portofino en 120 cm est LA référence en cuisine, avec la possibilité de choisir entre une cuisson induction, gaz ou avec un Teppan Yaki. Il sera alors possible de mijoter un plat ou bien de griller ou snacker une viande en même temps.



Le four principal est doté du mode de nettoyage pyrolyse où toutes les particules de graisse qui se forment sur les parois internes sont détruites, grâce à la température élevée pouvant atteindre jusqu'à 500°C.

Le four secondaire, quant à lui, possède le système de nettoyage Vapor Clean. Ce procédé simplifie le nettoyage des fours. Une petite quantité d'eau est entreposée sur le fond de la cavité, la chaleur et la vapeur d'eau produites permettent d'assouplir les résidus graisseux et de les retirer FACILEMENT.



Les fours sont dotés d'un équipement de luxe avec un kit de rails télescopiques à sortie totale et un kit de rails télescopiques à sortie partielle pour faciliter l'extraction des plats du four et éviter ainsi tout risque de brûlure. Deux tiroirs de rangement abattants sont intégrés au piano de cuisson, parfaits pour le stockage de vos grilles, lèchefrites et autres ustensiles mais aussi pour un gain de place considérable dans votre cuisine.





CPF92IMA SMEG ELITE

Anthracite | 3579 €

COMMANDES
- **Afficheur tactile**

PLAN DE CUISSON INDUCTION
- **5 foyers dont 1 Multizone**
- 5 boosters dont 2 de 3,00 kW, Fonction Eco-Logic
- Adaptation automatique au diamètre des casseroles

FOUR PRINCIPAL
- 7 fonctions dont **chaleur tournante**
- Programmateur électronique début et fin de cuisson
- **Nettoyage Vapor Clean**
- 5 niveaux de cuisson
- 70 litres nets, 79 litres bruts
- Porte tempérée 3 vitres
- Éclairage 1 lampe halogène

FOUR SECONDAIRE
- 3 fonctions dont **chaleur statique**
- Programmateur électronique début et fin de cuisson
- 4 niveaux de cuisson
- 35 litres nets, 36 litres bruts
- Porte tempérée 3 vitres
- Éclairage 1 lampe incandescente

STRUCTURE
- Tiroir de rangement abattant

ACCESSOIRES INCLUS
- **1 kit rails télescopiques à sortie totale**

RACCORDEMENT
- Pas de câble d'alimentation
- Intensité : 33 A

VERSIONS



CPF92IMBL
Noir | 3579 €



CPF92IMWH
Blanc | 3579 €



CPF92IMX
Inox | 3579 €



FUSIONNEZ VOS ZONES DE CUISSON POUR UNE FLEXIBILITÉ SANS LIMITES

Grâce à la fonction Multizone, il est possible de combiner deux zones de cuisson pour une flexibilité maximale. Ces zones peuvent se connecter pour créer une large surface de 38,5 x 23 cm, idéale pour les grandes casseroles ou les planchas.

SCHÉMAS TECHNIQUES PAGE 182



PIANO DE CUISSON **CPF92IMBL** I CRÉDENCE **KITC9X9-1** I HOTTE **KPF9BL**

| PLAN INDUCTION / PYROLYSE





CPF9IPYW **SMEG ELITE**

Jaune | 4699 €

COMMANDES
- **Afficheur LCD**

PLAN DE CUISSON INDUCTION
- **5 foyers dont 1 central de 3,70 kW en booster**
- 5 boosters
- Adaptation automatique au diamètre des casseroles

FOUR
- 10 fonctions dont **chaleur tournante**
- **Triple turbine**
- Programmateur électronique début et fin de cuisson
- **20 programmes automatiques**
- **Nettoyage Pyrolyse**
- 5 niveaux de cuisson
- 115 litres nets, 129 litres bruts
- **Système de fermeture douce de la porte**
- Porte froide 4 vitres
- Éclairage 2 lampes halogènes

STRUCTURE
- Tiroir de rangement push-pull
- Plinthe avec finition noire

ACCESSOIRES INCLUS
- **1 kit rails télescopiques à sortie partielle**

RACCORDEMENT
- Pas de câble d'alimentation
- Intensité : 50 A



PIANO DE CUISSON **CPF9IPYW** | CRÉDENCE **KITC9X9-1** | HOTTE **KPF9YW**

VERSIONS



CPF9IPBL
Noir
4699 €



CPF9IPAN
Anthracite
4699 €



CPF9IPR
Rouge
4699 €



CPF9IPOG
Vert Olive
4699 €



CPF9IPOR
Orange
4699 €



CPF9IPWH
Blanc
4699 €



CPF9IPX
Inox
4699 €

| PLAN GAZ / PYROLYSE



CPF9GPOR **SMEG ELITE**

Orange | 3999 €

COMMANDES
- **Afficheur LCD**

PLAN DE CUISSON GAZ
- **6 brûleurs dont 1 ultra-rapide double commande de 4,20 kW**
- Grilles en fonte
- Allumage automatique intégré aux manettes
- Sécurité thermocouples

FOUR
- 10 fonctions dont **chaleur tournante**
- **Triple turbine**
- Programmateur électronique début et fin de cuisson
- **20 programmes automatiques**
- **Nettoyage Pyrolyse**
- 5 niveaux de cuisson
- 115 litres nets, 129 litres bruts
- **Système de fermeture douce de la porte**
- Porte froide 4 vitres
- Éclairage 2 lampes halogènes

STRUCTURE
- Tiroir de rangement push-pull
- Plinthe avec finition noire

ACCESSOIRES INCLUS
- **1 kit rails télescopiques à sortie partielle**
- **Support en fonte pour Wok**

RACCORDEMENT
- Pas de câble d'alimentation
- Intensité : 18 A

VERSIONS



CPF9GPBL
Noir
3999 €



CPF9GPAN
Anthracite
3999 €



CPF9GPR
Rouge
3999 €



CPF9GPYW
Jaune
3999 €



CPF9GPOG
Vert Olive
3999 €



CPF9GPWH
Blanc
3999 €



CPF9GPX
Inox
3999 €

AFFICHEUR LCD

Le piano de cuisson est doté d'un afficheur LCD large et intuitif qui combine la sécurité de l'approche traditionnelle des manettes à la programmation des recettes via un menu facile d'utilisation. Les 20 programmes automatiques permettent de cuire les rôtis, les poissons frais, le pain ou encore les biscuits en toute simplicité.

MAXI CAVITÉ ISOTHERMIQUE DE 115 LITRES

La très grande cavité de 115 litres nets permet l'utilisation de plats de grandes dimensions. Elle se distingue par sa géométrie avec des bords arrondis et des parois lisses, sans vis, qui assure une isolation thermique optimale permettant d'atteindre la classe A.

TRIPLE TURBINE

La triple turbine garantit une température uniforme dans la cavité, pour une préchauffage très rapide (8 minutes) et une cuisson parfaitement homogène sur les 5 niveaux, sans transfert de saveur.







TR4110IBL2 — SMEG ELITE

2 fours + 1 gril / 1 tiroir | Noir et Verre Noir | 4499 €

COMMANDES
- **Commandes électroniques**

PLAN DE CUISSON INDUCTION
- **5 foyers dont 3 de 3,00 kW en booster**
- 5 boosters, Fonction Eco-Logic
- Adaptation automatique au diamètre des casseroles

FOUR PRINCIPAL (EN BAS À GAUCHE)
- 5 fonctions dont **chaleur tournante**
- Programmateur électronique début et fin de cuisson
- **Nettoyage Vapor Clean**
- 4 niveaux de cuisson
- 61 litres nets, 70 litres bruts
- **Ouverture latérale de la porte**
- Porte tempérée 3 vitres
- Éclairage 1 lampe halogène

FOURS SECONDAIRES
EN HAUT À DROITE
- 6 fonctions dont **chaleur brassée**
- **Nettoyage Vapor Clean**
- 4 niveaux de cuisson
- 61 litres nets, 70 litres bruts
- **Ouverture latérale de la porte**
- Porte tempérée 3 vitres
- Éclairage 1 lampe halogène

EN HAUT À GAUCHE
- Gril fort de 2,70 kW
- 2 niveaux de cuisson
- 36 litres nets, 41 litres bruts
- **Ouverture abattante de la porte**
- Porte tempérée 3 vitres
- Éclairage 1 lampe incandescente

STRUCTURE
- Tiroir de rangement en bas à droite
- Plinthe anthracite

ACCESSOIRES INCLUS
- **2 kits rails télescopiques à sortie partielle**

RACCORDEMENT
- Longueur du câble d'alimentation : 150 cm
- Intensité : 46 A
- Puissance : 16,50 kW (12,50 kW avec le plan de cuisson en mode Eco)

VERSIONS



TR4110IP2
Crème
4499 €



TR4110IGR2
Gris Ardoise
4499 €



TR4110IX2
Inox
4499 €



PIANO DE CUISSON **TR4110IBL2** | CRÉDENCE **KIT1TR41N** | HOTTE **KT110BLE**





TR4110AZ — SMEG ELITE

2 fours + 1 gril / 1 tiroir | Bleu Azur et Verre Noir | 3599 €

COMMANDES
- **Commandes électroniques**

PLAN DE CUISSON GAZ
- **7 brûleurs dont 1 ultra-rapide double commande de 4,20 kW**
- Grilles en fonte
- Allumage automatique intégré aux manettes
- Sécurité thermocouples

FOUR PRINCIPAL (EN BAS À GAUCHE)
- 5 fonctions dont **chaleur tournante**
- Programmateur électronique début et fin de cuisson
- **Nettoyage Vapor Clean**
- 4 niveaux de cuisson
- 61 litres nets, 70 litres bruts
- **Ouverture latérale de la porte**
- Porte tempérée 3 vitres
- Éclairage 1 lampe halogène

A A+++ ↑ D

FOURS SECONDAIRES
EN HAUT À DROITE
- 5 fonctions dont **chaleur brassée**
- **Nettoyage Vapor Clean**
- 4 niveaux de cuisson
- 61 litres nets, 70 litres bruts
- **Ouverture latérale de la porte**
- Porte tempérée 3 vitres
- Éclairage 1 lampe halogène

A A+++ ↑ D

EN HAUT À GAUCHE
- Gril fort de 2,70 kW
- 2 niveaux de cuisson
- 36 litres nets, 41 litres bruts
- **Ouverture abattante de la porte**
- Porte tempérée 3 vitres
- Éclairage 1 lampe incandescente

STRUCTURE
- Tiroir de rangement en bas à droite
- Plinthe anthracite

ACCESSOIRES INCLUS
- **2 kits rails télescopiques à sortie partielle**
- **Support en fonte pour Wok**

RACCORDEMENT
- Pas de câble d'alimentation
- Intensité : 37 A

VERSIONS



TR4110P1
Crème
3599 €



TR4110BL1
Noir
3599 €



TR4110GR
Gris Ardoise
3599 €



TR4110X-1
Inox
3599 €

NETTOYAGE VAPOR CLEAN

De l'eau placée dans une empreinte au fond de la cavité génère de la vapeur permettant de ramollir les résidus graisseux afin de les retirer aisément.

VITRE FACILEMENT DÉMONTABLE

Tous les portes de nos pianos de cuisson sont équipées d'un système de clip, permettant un retrait facile de la vitre intérieure, pour un nettoyage complet.





TR103IP2 — SMEG ELITE

2 fours + 1 gril | Crème et Verre Noir | 4399 €

COMMANDES
- **Commandes électroniques**

PLAN DE CUISSON INDUCTION
- **5 foyers dont 3 de 3,00 kW en booster**
- 5 boosters, Fonction Eco-Logic

FOUR PRINCIPAL (EN BAS À GAUCHE)
- 5 fonctions dont **chaleur tournante**
- Programmateur électronique début et fin de cuisson
- **Nettoyage Vapor Clean**
- 4 niveaux de cuisson
- 61 litres nets, 70 litres bruts
- **Ouverture latérale de la porte**
- Porte tempérée 3 vitres
- Éclairage 1 lampe halogène

FOURS SECONDAIRES
À DROITE
- **Chaleur tournante**
- Programmateur électronique début et fin de cuisson
- **9 niveaux de cuisson**
- 84 litres nets, 94 litres bruts
- **Ouverture latérale de la porte**
- Éclairage 1 lampe halogène

EN HAUT À GAUCHE
- Gril fort de 2,70 kW
- 2 niveaux de cuisson
- 36 litres nets, 41 litres bruts
- **Ouverture abattante de la porte**
- Porte tempérée 3 vitres
- Éclairage 1 lampe halogène

STRUCTURE
- Plinthe antracite

ACCESSOIRES INCLUS
- **1 kit rails télescopiques à sortie partielle**

RACCORDEMENT
- Longueur du câble d'alimentation : 150 cm
- Intensité : 43 A
- Puissance : 15,40 kW (11,70 kW avec le plan de cuisson en mode Eco)

UN PIANO DE CUISSON MULTIFONCTION

Le piano de cuisson "Victoria" TR103 comporte un four principal multifonction et un four auxiliaire, qui permettent tous deux de cuisiner en chaleur tournante.

Le four situé en bas à gauche offre une grande cavité de 61 litres nets, facilement accessible grâce à l'ouverture latérale de la porte. Il est également équipé de rails télescopiques pour une facilité d'utilisation et une sécurité renforcée, ainsi que de 5 fonctions de cuisson. Les opérations de nettoyage sont rendues encore plus rapides et plus efficaces par l'option Vapor Clean, qui permet d'éliminer la graisse et la saleté d'un simple coup d'éponge.

Le four en hauteur à droite est également muni d'une porte avec ouverture latérale et possède 9 niveaux de cuisson, l'idéal pour cuire une série de cupcakes en une seule fois ou pour réchauffer les plats.

De plus, le piano de cuisson est doté d'un gril séparé de 36 litres nets sur 2 niveaux de cuisson, permettant de griller les préparations en un tour de main.

VERSIONS



TR103IBL2
Noir | 4399 €



TR103IGR2
Gris Ardoise | 4399 €

SCHÉMAS TECHNIQUES PAGE 183





TR103GR — SMEG ELITE

2 fours + 1 gril | Gris Ardoise et Verre Noir | 3499 €

COMMANDES
- **Commandes électroniques**

PLAN DE CUISSON GAZ
- **6 brûleurs dont 1 ultra-rapide double commande de 4,20 kW**
- Grilles en fonte
- Allumage automatique intégré aux manettes
- Sécurité thermocouples

FOUR PRINCIPAL (EN BAS À GAUCHE)



- 8 fonctions dont **chaleur tournante**
- Programmateur électronique début et fin de cuisson
- **Nettoyage Vapor Clean**
- 4 niveaux de cuisson
- 61 litres nets, 70 litres bruts
- **Ouverture latérale de la porte**
- Porte tempérée 3 vitres
- Éclairage 1 lampe halogène

FOURS SECONDAIRES
À DROITE



- **Chaleur tournante**
- Programmateur électronique début et fin de cuisson
- **9 niveaux de cuisson**
- 84 litres nets, 94 litres bruts
- **Ouverture latérale de la porte**
- Éclairage 1 lampe halogène

EN HAUT À GAUCHE
- Gril fort de 2,70 kW
- 2 niveaux de cuisson
- 36 litres nets, 41 litres bruts
- **Ouverture abattante de la porte**
- Porte tempérée 3 vitres
- Éclairage 1 lampe halogène

STRUCTURE
- Plinthe antracite

ACCESSOIRES INCLUS
- **1 kit rails télescopiques à sortie partielle**
- **Support en fonte pour Wok**
- **Grille en fonte pour cafetière Moka**

RACCORDEMENT
- Pas de câble d'alimentation
- Intensité : 39 A

VERSIONS



TR103BL
Noir | 3499 €



TR103P
Crème | 3499 €



TR93IBL2 — SMEG ELITE

2 fours + 1 gril | Noir et Verre Noir | 4199 €

COMMANDES
- **Commandes électroniques**

PLAN DE CUISSON INDUCTION
- **5 foyers dont 3 de 3,00 kW en booster**
- 5 boosters, Fonction Eco-Logic

FOUR PRINCIPAL (EN BAS À GAUCHE)
- 8 fonctions dont **chaleur tournante**
- Programmateur électronique début et fin de cuisson
- **Nettoyage Vapor Clean**
- 4 niveaux de cuisson
- 61 litres nets, 70 litres bruts
- **Ouverture latérale de la porte**
- Porte tempérée 3 vitres
- Éclairage 1 lampe halogène

FOURS SECONDAIRES
À DROITE
- **Chaleur tournante**
- **9 niveaux de cuisson**
- 62 litres nets, 69 litres bruts
- **Ouverture latérale de la porte**
- Éclairage 1 lampe halogène

EN HAUT À GAUCHE
- Gril fort de 2,70 kW
- 2 niveaux de cuisson
- 36 litres nets, 41 litres bruts
- **Ouverture abattante de la porte**
- Éclairage 1 lampe halogène

STRUCTURE
- Plinthe anthracite

ACCESSOIRES INCLUS
- **1 kit rails télescopiques à sortie partielle**
- **Support chauffe-plats**

RACCORDEMENT
- Longueur du câble d'alimentation : 150 cm
- Intensité : 42 A
- Puissance : 15,00 kW (11,30 kW avec le plan de cuisson en mode Eco)



PIANO DE CUISSON **TR93IBL2** | CRÉDENCE **KIT1TR9N** | HOTTE **KT90BLE**

INDUCTION AVEC FONCTION ECO-LOGIC

L'induction combine cuisson rapide, contrôle précis de la température et simplicité d'utilisation, tout en offrant une sécurité renforcée et un entretien facilité. Elle nécessite l'utilisation de récipients adaptés.

L'option Eco-Logic permet de limiter la puissance maximale de la table induction afin de réduire la consommation d'énergie avec trois plages disponibles : 3 700 W, 4 800 W ou 7 400 W. Une fois activée, la puissance est répartie intelligemment entre toutes les zones de cuisson, garantissant une utilisation optimisée et plus responsable.

VERSIONS



TR93IP2

Crème | 4199 €



TR93IGR2

Gris Ardoise | 4199 €

SCHÉMAS TECHNIQUES PAGE 183



TR93P — SMEG ELITE

2 fours + 1 gril | Crème et Verre Noir | 3299 €

COMMANDES
- **Commandes électroniques**

PLAN DE CUISSON GAZ
- **6 brûleurs dont 1 ultra-rapide double commande de 4,20 kW**
- Grilles en fonte
- Allumage automatique intégré aux manettes
- Sécurité thermocouples

FOUR PRINCIPAL (EN BAS À GAUCHE)



- 8 fonctions dont **chaleur tournante**
- Programmateur électronique début et fin de cuisson
- **Nettoyage Vapor Clean**
- 4 niveaux de cuisson
- 61 litres nets, 70 litres bruts
- **Ouverture latérale de la porte**
- Porte tempérée 3 vitres
- Éclairage 1 lampe halogène

FOURS SECONDAIRES
À DROITE



- **Chaleur tournante**
- **9 niveaux de cuisson**
- 62 litres nets, 69 litres bruts
- **Ouverture latérale de la porte**
- Éclairage 1 lampe halogène

EN HAUT À GAUCHE
- Gril fort de 2,70 kW
- 2 niveaux de cuisson
- 36 litres nets, 41 litres bruts
- **Ouverture abattante de la porte**
- Éclairage 1 lampe halogène

STRUCTURE
- Plinthe anthracite

ACCESSOIRES INCLUS
- **1 kit rails télescopiques à sortie partielle**
- **Support chauffe-plats**
- **Support en fonte pour Wok**
- **Grille en fonte pour cafetière Moka**

RACCORDEMENT
- Pas de câble d'alimentation
- Intensité : 36 A



PIANO DE CUISSON **TR93BL** | RÉFRIGÉRATEUR **FAB10RBL6**

VERSIONS



TR93BL
Noir | 3299 €



TR93GR
Gris Ardoise | 3299 €

SCHÉMAS TECHNIQUES PAGE 183

| NETTOYAGE PYROLYSE



TR90IPGR — SMEG ELITE

1 maxi four / 1 compartiment de rangement |
Gris Ardoise et Verre Noir | 4199 €

COMMANDES
- **Commandes électroniques**

PLAN DE CUISSON INDUCTION
- **5 foyers dont 3 de 3,00 kW en booster**
- 5 boosters, Verrouillage commandes
- Adaptation automatique au diamètre des casseroles

FOUR

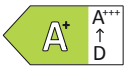

- 9 fonctions dont **double chaleur tournante**
- **2 turbines**
- Programmateur électronique début et fin de cuisson
- **Nettoyage Pyrolyse**
- 5 niveaux de cuisson
- 115 litres nets, 129 litres bruts
- **Système de fermeture douce de la porte**
- Porte froide 4 vitres
- Éclairage 2 lampes halogènes

STRUCTURE
- Compartiment de rangement Push-Pull
- Plinthe anthracite

ACCESSOIRES INCLUS
- **1 kit rails télescopiques à sortie partielle**

RACCORDEMENT
- Pas de câble d'alimentation
- Intensité : 51 A

DISPONIBILITÉ JUILLET 2025

VERSIONS



TR90IPP
Crème | 4199 €



TR90IPBL
Noir | 4199 €



TR90IMP — SMEG ELITE

1 maxi four / 1 compartiment de rangement |
Crème et Verre Noir | 3499 €

COMMANDES
- **Commandes électroniques**

PLAN DE CUISSON INDUCTION
- **5 foyers dont 3 de 3,00 kW en booster**
- 5 boosters, Fonction Eco-Logic
- Adaptation automatique au diamètre des casseroles

FOUR



- 9 fonctions dont **double chaleur tournante**
- **2 turbines**
- Programmateur électronique début et fin de cuisson
- **Nettoyage Vapor Clean**
- 5 niveaux de cuisson
- 115 litres nets, 129 litres bruts
- **Système de fermeture douce de la porte**
- Porte tempérée 3 vitres
- Éclairage 2 lampes halogènes

STRUCTURE
- Compartiment de rangement
- Plinthe anthracite

ACCESSOIRES INCLUS
- **1 kit rails télescopiques à sortie partielle**

RACCORDEMENT
- Pas de câble d'alimentation
- Intensité : 46 A

VERSIONS



TR90IMBL
Noir | 3499 €



TR90IMGR
Gris Ardoise | 3499 €

SCHÉMAS TECHNIQUES PAGE 183

| NETTOYAGE PYROLYSE



TR90GPBL **SMEG ELITE**

1 maxi four / 1 compartiment de rangement |
Noir et Verre Noir | 3499 €

COMMANDES
- **Commandes électroniques**

PLAN DE CUISSON GAZ
- **5 brûleurs dont 1 ultra-rapide double commande de 5,00 kW**
- Grilles en fonte
- Allumage automatique intégré aux manettes
- Sécurité thermocouples

FOUR
- 9 fonctions dont **double chaleur tournante**
- **2 turbines**
- Programmateur électronique début et fin de cuisson
- **Nettoyage Pyrolyse**
- 5 niveaux de cuisson
- 115 litres nets, 129 litres bruts
- **Système de fermeture douce de la porte**
- Porte froide 4 vitres
- Éclairage 2 lampes halogènes

STRUCTURE
- Compartiment de rangement Push-Pull
- Plinthe anthracite

ACCESSOIRES INCLUS
- **Support en fonte pour Wok**
- **Grille en fonte pour cafetière Moka**

RACCORDEMENT
- Pas de câble d'alimentation
- Intensité : 19 A

VERSIONS



TR90GPP
Crème | 3499 €



TR90GPGR
Gris Ardoise | 3499 €



MAXI CAVITÉ PYROLYSE

La facilité de nettoyage est l'un des critères les plus importants dans le choix d'un piano de cuisson, d'autant plus lorsque l'on choisit une très grande cavité.

Les modèles TR90IP et TR90GP sont dotés de la fonction pyrolyse, un nettoyage automatique qui s'effectue par combustion des résidus à 500°C. Les restes de graisse sont carbonisés et transformés en poussière.

L'isolation renforcée de ces fours offre également une moindre déperdition de chaleur, la classe A+ est ainsi atteinte. La porte froide garantit en plus la sécurité, en préservant les utilisateurs et les enfants de tout risque de se brûler.



TR90GMGR — SMEG ELITE

1 maxi four / 1 compartiment de rangement |
Gris Ardoise et Verre Noir | 2999 €

COMMANDES
- **Commandes électroniques**

PLAN DE CUISSON GAZ
- **5 brûleurs dont 1 ultra-rapide double commande de 5,00 kW**
- Grilles en fonte
- Allumage automatique intégré aux manettes
- Sécurité thermocouples

FOUR
- 9 fonctions dont **double chaleur tournante**
- **2 turbines**
- Programmateur électronique début et fin de cuisson
- **Nettoyage Vapor Clean**
- 5 niveaux de cuisson
- 115 litres nets, 129 litres bruts
- **Système de fermeture douce de la porte**
- Porte tempérée 3 vitres
- Éclairage 2 lampes halogènes

STRUCTURE
- Compartiment de rangement
- Plinthe anthracite

ACCESSOIRES INCLUS
- **Support en fonte pour Wok**
- **Grille en fonte pour cafetière Moka**

RACCORDEMENT
- Longueur du câble d'alimentation : 120 cm
- Intensité : 14 A



DIVINA CUCINA

Divina Cucina est un hommage aux racines de l'Italie, à ses traditions et à ses fêtes populaires sous la forme d'un piano de cuisson et d'une hotte avec un réfrigérateur FAB28 ou FAB5 coordonné, rendus uniques par des couleurs audacieuses et une intensité narrative.

La collection est présentée en deux variantes :
- La première est caractérisée par des représentations inspirées du théâtre de marionnettes sicilien et de la charrette traditionnelle peinte à la main, où les tons dominants sont le rouge feu et l'orange. Le petit électroménager coordonné se nomme "Sicily is my love".
- La seconde est caractérisée par un imprimé majolique dans les tons bleu et blanc. Le petit électroménager coordonné se nomme "Blu Mediterraneo".

VERSIONS



TR90GMP
Crème | 2999 €



TR90GMBL
Noir | 2999 €

VERSIONS ALTERNATIVES

AVEC NETTOYAGE CATALYSE, SYSTÈME DE FERMETURE DOUCE DE LA PORTE, TIROIR DE RANGEMENT



TR90DGC9
Carretto Siciliano | 7799 €



TR90DGME9
Blu Mediterraneo | 7799 €

SCHÉMAS TECHNIQUES PAGE 183



VERSION



TR62IBL2

Noir | 2599 €

TR62IP2 SMEG ELITE

1 four + 1 gril | Crème et Verre Noir | 2599 €

COMMANDES
- **Commandes électroniques**

PLAN DE CUISSON INDUCTION
- **4 foyers dont 1 de 3,00 kW en booster**
- 4 boosters, Fonction Eco-Logic
- Adaptation automatique au diamètre des casseroles

FOUR PRINCIPAL (EN BAS)
A A+++ ↑ D
- **Chaleur tournante**, Programmateur électronique début et fin de cuisson
- 4 niveaux de cuisson, 61 litres nets, 70 litres bruts
- **Ouverture abattante de la porte**
- Porte tempérée 3 vitres, Éclairage 1 lampe halogène

FOUR SECONDAIRE (EN HAUT)
A A+++ ↑ D
- 4 fonctions dont gril fort 2,70 kW, 2 niveaux de cuisson, 35 litres nets, 41 litres bruts, **Ouverture abattante de la porte**
- Porte tempérée 3 vitres, Éclairage 1 lampe halogène

STRUCTURE
- Plinthe anthracite

ACCESSOIRES INCLUS
- **1 kit rails télescopiques à sortie totale**

RACCORDEMENT
- Pas de câble d'alimentation
- Intensité : 38 A



VERSION



TR62P

Crème | 1999 €

TR62BL SMEG ELITE

1 four + 1 gril | Noir et Verre Noir | 1999 €

COMMANDES
- **Commandes électroniques**

PLAN DE CUISSON GAZ
- **4 brûleurs dont 1 ultra-rapide double commande de 5,00 KW**
- Grilles en fonte, Allumage auto. intégré aux manettes
- Sécurité thermocouples

FOUR PRINCIPAL (EN BAS)
A A+++ ↑ D
- **Chaleur tournante**, Programmateur électronique début et fin de cuisson
- 4 niveaux de cuisson, 61 litres nets, 70 litres bruts
- **Ouverture abattante de la porte**
- Porte tempérée 2 vitres, Éclairage 1 lampe halogène

FOUR SECONDAIRE (EN HAUT)
A A+++ ↑ D
- 4 fonctions dont gril fort 2,70 kW, 2 niveaux de cuisson, 35 litres nets, 41 litres bruts, **Ouverture abattante de la porte**
- Porte tempérée 2 vitres, Éclairage 1 lampe halogène

STRUCTURE
- Plinthe anthracite

ACCESSOIRES INCLUS
- **1 kit rails télescopiques à sortie totale**
- **Grille en fonte pour cafetière Moka**

RACCORDEMENT
- Longueur d'alimentation : 120 cm
- Intensité : 24 A



UNE CUISINIÈRE ALLIANT TRADITION ET FONCTIONNALITÉ

Smeg a été primé pour sa gamme "Victoria", une véritable icône de style avec un design traditionnel. Jusqu'à présent, les pianos de cuisson design étaient réservés aux clients ayant un espace important de 90 cm ou de 110 cm dans leur cuisine. La "TR62", cette cuisinière indépendante de 60 cm de large, est parfaite pour les petits espaces et pour ceux qui souhaitent une esthétique plus compacte. Que vous cuisiniez pour deux ou pour tous vos amis, la gamme "Victoria" vous assure de trouver l'appareil qui vous convient le mieux afin de créer des repas conviviaux !

| NETTOYAGE PYROLYSE



C92IPN2 — SMEG ELITE

Full Noir mat avec Verre Noir Eclipse | 3499 €

COMMANDES
- **Afficheur tactile**

PLAN DE CUISSON INDUCTION
- **5 foyers dont 1 Multizone**
- 5 boosters dont 2 de 3,00 kW, Fonction Eco-Logic
- Adaptation automatique au diamètre des casseroles

FOUR PRINCIPAL (À GAUCHE)



- 9 fonctions dont **chaleur tournante**
- Programmateur électronique début et fin de cuisson
- **Nettoyage Pyrolyse**
- 5 niveaux de cuisson
- 70 litres nets, 79 litres bruts
- Porte froide 4 vitres
- Éclairage 1 lampe halogène

FOUR SECONDAIRE (À DROITE)



- 3 fonctions dont **chaleur statique**
- 4 niveaux de cuisson
- 35 litres nets, 36 litres bruts
- Porte tempérée 3 vitres
- Éclairage 1 lampe incandescente

STRUCTURE
- Compartiment de rangement abattant

ACCESSOIRES INCLUS
- **1 kit rails télescopiques à sortie totale**
- **Sonde de cuisson 1 point**

RACCORDEMENT
- Pas de câble d'alimentation
- Intensité : 36 A

VERSION



C92IPX2

Inox | 3499 €



C92GMX2 — SMEG ELITE

Inox avec Verre Noir Eclipse | 1999 €

COMMANDES
- **Afficheur tactile**

PLAN DE CUISSON GAZ
- **5 brûleurs dont 1 ultra-rapide double commande de 4,20 kW**
- Grilles en fonte, Sécurité thermocouples
- Allumage automatique intégré aux manettes

FOUR PRINCIPAL (À GAUCHE)



- 8 fonctions dont **chaleur tournante**
- Programmateur électronique début et fin de cuisson
- **Nettoyage Catalyse et Vapor Clean**
- 5 niveaux de cuisson
- 70 litres nets, 79 litres bruts
- Porte tempérée 3 vitres
- Éclairage 1 lampe halogène

FOUR SECONDAIRE (À DROITE)



- 4 fonctions dont **chaleur statique**
- 4 niveaux de cuisson
- 35 litres nets, 36 litres bruts
- Porte tempérée 3 vitres
- Éclairage 1 lampe incandescente

STRUCTURE
- Compartiment de rangement abattant

ACCESSOIRES INCLUS
- **1 kit rails télescopiques à sortie totale**
- **Grille en acier pour cafetière Moka**

RACCORDEMENT
- Longueur du câble d'alimentation : 120 cm
- Intensité : 23 A

VERSION



C92GPX2

Pyrolyse | 2299 €

SCHÉMAS TECHNIQUES PAGE 183



C9IMN2 SMEG ELITE

Full Noir mat avec Verre Noir Eclipse | 2999 €

COMMANDES
- **Afficheur tactile**

PLAN DE CUISSON INDUCTION
- **5 foyers dont 1 Multizone**
- 5 boosters dont 2 de 3,00 kW, Fonction Eco-Logic
- Adaptation automatique au diamètre des casseroles

FOUR
- 9 fonctions dont **double chaleur tournante**
- **2 turbines**
- Programmateur électr. début et fin de cuisson
- **Nettoyage Vapor Clean**
- 5 niveaux de cuisson
- 115 litres nets, 129 litres bruts
- Porte tempérée 3 vitres
- Éclairage 2 lampes halogènes

STRUCTURE
- Compartiment de rangement abattant

ACCESSOIRES INCLUS
- **Sonde de cuisson 1 point**

RACCORDEMENT
- Pas de câble d'alimentation
- Intensité : 46 A

VERSION



C9IMX2

Inox anti-trace | 2999 €



C9GMX2 SMEG ELITE

Inox avec Verre Noir Eclipse | 1999 €

COMMANDES
- **Afficheur tactile**

PLAN DE CUISSON GAZ
- **6 brûleurs dont 1 ultra-rapide double commande de 4,20 kW**
- Grilles en fonte
- Allumage automatique intégré aux manettes
- Sécurité thermocouples

FOUR
- 9 fonctions dont **double chaleur tournante**
- **2 turbines**
- Programmateur électr. début et fin de cuisson
- **Nettoyage Vapor Clean**
- 5 niveaux de cuisson
- 115 litres nets, 129 litres bruts
- Porte tempérée 3 vitres
- Éclairage 2 lampes halogènes

STRUCTURE
- Compartiment de rangement abattant

ACCESSOIRES INCLUS
- **Sonde de cuisson 1 point**
- **Support en fonte pour Wok**
- **Grille en fonte pour cafetière Moka**

RACCORDEMENT
- Longueur du câble d'alimentation : 120 cm
- Intensité : 14 A

VERSION



C9GMMB2

Noir mat | 1999 €

| NETTOYAGE PYROLYSE



C7GPX9 SMEG ELITE

Inox avec Verre Noir Eclipse | 1799 €

COMMANDES
- **Afficheur tactile**

PLAN DE CUISSON GAZ
- **5 brûleurs dont 1 ultra-rapide double commande de 4,20 kW**
- Grilles en fonte
- Allumage automatique intégré aux manettes
- Sécurité thermocouples

FOUR



- 9 fonctions dont **chaleur tournante**
- Programmateur électr. début et fin de cuisson
- **Nettoyage Pyrolyse**
- 5 niveaux de cuisson
- 70 litres nets, 79 litres bruts
- Porte froide 4 vitres
- Éclairage 1 lampe halogène

STRUCTURE
- Compartiment de rangement abattant

ACCESSOIRES INCLUS
- **1 kit rails télescopiques à sortie partielle**
- **Grille en acier pour cafetière Moka**

RACCORDEMENT
- Longueur du câble d'alimentation : 115 cm
- Intensité : 13 A



B71GMX2 SMEG ELITE

Inox avec Verre Noir | 1499 €

COMMANDES
- **Commandes par manettes**

PLAN DE CUISSON GAZ
- **5 brûleurs dont 1 ultra-rapide double commande de 4,20 kW**
- Grilles en fonte
- Allumage automatique intégré aux manettes
- Sécurité thermocouples

FOUR



- 9 fonctions dont **chaleur tournante**
- Minuteur fin de cuisson
- **Nettoyage Vapor Clean**
- 5 niveaux de cuisson
- 70 litres nets, 79 litres bruts
- Porte tempérée 3 vitres
- Éclairage 1 lampe halogène

STRUCTURE
- Compartiment de rangement abattant

ACCESSOIRES INCLUS
- **Support en fonte pour cafetière Moka**

RACCORDEMENT
- Longueur du câble d'alimentation : 115 cm
- Intensité : 13 A

GRILLE POUR CAFETIÈRE MOKA

Les cafetières Moka possèdent une base plus petite que les grilles standards des tables de cuisson gaz, ce qui peut les rendre instables. Grâce à cette grille en fonte ou en acier inoxydable, la cafetière est parfaitement stable, éliminant ainsi tout risque de basculement. Il est alors possible de préparer en toute sérénité un savoureux café riche en arômes, fidèle à la tradition italienne.

SCHÉMAS TECHNIQUES PAGE 184

| NETTOYAGE PYROLYSE



C6IPMBM2 SMEG ELITE

Noir mat avec Verre Noir Eclipse | 1599 €

COMMANDES
- **Afficheur tactile**, Commandes sensitives

PLAN DE CUISSON INDUCTION
- **4 foyers de 2,00 kW en booster**
- 4 boosters, Fonction Eco-Logic, Option Bridge
- Adaptation auto. au diamètre des casseroles

FOUR
- 9 fonctions dont **chaleur tournante**
- Programmateur électr. début et fin de cuisson
- **Nettoyage Pyrolyse**
- 5 niveaux de cuisson
- 70 litres nets, 79 litres bruts
- Porte froide 4 vitres
- Éclairage 1 lampe halogène

STRUCTURE
- Compartiment de rangement abattant

ACCESSOIRES INCLUS
- **1 kit rails télescopiques à sortie totale**
- **Sonde de cuisson 1 point**

RACCORDEMENT
- Pas de câble d'alimentation
- Intensité : 44 A

VERSION



C6IPWHM2

Blanc | 1599 €

| NETTOYAGE PYROLYSE



C6IPBLT2 SMEG ELITE

Noir avec Verre Noir Eclipse | 1499 €

COMMANDES
- **Afficheur tactile**, Commandes sensitives

PLAN DE CUISSON INDUCTION
- **4 foyers dont 2 de 2,00 kW en booster**
- 4 boosters, Fonction Eco-Logic, Option Bridge
- Adaptation auto. au diamètre des casseroles

FOUR
- 9 fonctions dont **chaleur tournante**
- Programmateur électr. début et fin de cuisson
- **Nettoyage Pyrolyse**
- 5 niveaux de cuisson
- 70 litres nets, 79 litres bruts
- Porte froide 4 vitres
- Éclairage 1 lampe halogène

ACCESSOIRES INCLUS
- **1 kit rails télescopiques à sortie partielle**

RACCORDEMENT
- Pas de câble d'alimentation
- Intensité : 44 A

VERSION



C6IPXT2

Inox anti-trace | 1499 €



C6IMXT2

Inox avec Verre Noir | 1299 €

COMMANDES
- **Afficheur tactile**

PLAN DE CUISSON INDUCTION
- **4 foyers dont 2 de 2,10 kW en booster**
- 4 boosters, Fonction Eco-Logic
- Adaptation auto. au diamètre des casseroles

FOUR
- 6 fonctions dont **chaleur brassée**
- Minuteur fin de cuisson
- **Nettoyage Vapor Clean**
- 5 niveaux de cuisson
- 70 litres nets, 79 litres bruts
- Porte tempérée 3 vitres
- Éclairage 1 lampe halogène

RACCORDEMENT
- Pas de câble d'alimentation
- Intensité : 44 A

VERSION



C6IMBLT2

Noir | 1299 €

VERRE NOIRE ECLIPSE

Ce verre est de couleur noire fumée quand le four est éteint. Dès la mise en route d'une cuisson, l'enceinte s'éclaire et la vitre devient complètement transparente afin de surveiller la préparation des plats.





CX113GMBL — SMEG ELITE

Noir avec Verre Noir | 2999 €

COMMANDES
- **Afficheur tactile**

PLAN DE CUISSON GAZ
- **6 brûleurs dont 1 ultra-rapide double commande de 4,20 kW**
- Grilles en fonte, Sécurité thermocouples
- Allumage automatique intégré aux manettes

FOUR PRINCIPAL (EN BAS À GAUCHE)
- 4 fonctions dont **chaleur tournante**
- Programmateur électronique début et fin de cuisson
- 4 niveaux de cuisson
- 61 litres nets, 70 litres bruts
- **Ouverture latérale de la porte**
- Porte tempérée 3 vitres
- Éclairage 1 lampe halogène

A (A+++ ↑ D)

FOURS SECONDAIRES
EN HAUT À DROITE
- **Chaleur brassée**
- 4 niveaux de cuisson
- 61 litres nets, 70 litres bruts
- **Ouverture latérale de la porte**
- Porte tempérée 2 vitres
- Éclairage 1 lampe halogène

A (A+++ ↑ D)

EN HAUT À GAUCHE
- Gril fort de 2,70 kW, Gril abattant
- 2 niveaux de cuisson
- 35 litres nets, 41 litres bruts
- **Ouverture abattante de la porte**
- Porte tempérée 3 vitres
- Éclairage 1 lampe halogène

RACCORDEMENT
- Pas de câble d'alimentation, Intensité : 37 A

DISPONIBILITÉ JUIN 2025



CX93IMBL — SMEG ELITE

Noir avec Verre Noir | 2999 €

COMMANDES
- **Afficheur tactile**

PLAN DE CUISSON INDUCTION
- **4 foyers de 2,00 kW en booster dont double zone flexible Bridge,** 4 boosters
- **Zone de maintien au chaud à droite**

FOUR PRINCIPAL (EN BAS À GAUCHE)
- **Chaleur tournante**
- Programmateur électronique début et fin de cuisson
- 4 niveaux de cuisson
- 61 litres nets, 70 litres bruts
- **Ouverture latérale de la porte**
- Porte tempérée 3 vitres
- Éclairage 1 lampe halogène

A (A+++ ↑ D)

FOURS SECONDAIRES
À DROITE
- **Chaleur tournante**
- **9 niveaux de cuisson**
- 62 litres nets, 69 litres bruts
- **Ouverture latérale de la porte**
- Porte tempérée 2 vitres

B (A+++ ↑ D)

EN HAUT À GAUCHE
- Gril fort de 2,70 kW
- 2 niveaux de cuisson
- 35 litres nets, 41 litres bruts
- **Ouverture abattante de la porte**
- Porte tempérée 3 vitres
- Gril abattant

RACCORDEMENT
- Pas de câble d'alimentation
- Intensité : 41 A

GRIL ABATTANT POUR UN ENTRETIEN SIMPLIFIÉ

Tous les pianos de cuisson SMEG sont équipés d'un gril abattant, permettant un accès rapide aux zones difficiles à atteindre. En abaissant la résistance, l'entretien du haut de la cavité devient plus facile, évitant l'accumulation de saleté et prolongeant la durée de vie du four. Pratique, hygiénique et durable, le gril abattant est un atout indispensable pour une cuisine toujours impeccable.

SCHÉMAS TECHNIQUES PAGE 184



PIANO DE CUISSON **CX93IMBL** I HOTTE **KPF94MB** I SAUTEUSE **DPF2812CRM**



CX93GMBL — SMEG ELITE

Noir avec Verre Noir | 2199 €

COMMANDES
- **Afficheur tactile**

PLAN DE CUISSON GAZ
- **5 brûleurs dont 1 ultra-rapide de 4,00 kW**
- Grilles en fonte
- Allumage automatique intégré aux manettes
- Sécurité thermocouples

FOUR PRINCIPAL (EN BAS À GAUCHE)
- **Chaleur tournante**
- Programmateur électronique début et fin de cuisson
- 4 niveaux de cuisson
- 61 litres nets, 70 litres bruts
- **Ouverture latérale de la porte**
- Porte tempérée 3 vitres
- Éclairage 1 lampe halogène

FOURS SECONDAIRES
À DROITE
- **Chaleur tournante**
- **9 niveaux de cuisson**
- 62 litres nets, 69 litres bruts
- **Ouverture latérale de la porte**
- Porte tempérée 2 vitres

EN HAUT À GAUCHE
- Gril fort de 2,70 kW
- 2 niveaux de cuisson
- 35 litres nets, 41 litres bruts
- **Ouverture abattante de la porte**
- Porte tempérée 3 vitres
- Gril abattant

RACCORDEMENT
- Pas de câble d'alimentation
- Intensité : 33 A



CX91IMBL — SMEG ELITE

Noir avec Verre Noir | 1999 €

COMMANDES
- **Afficheur tactile**

PLAN DE CUISSON INDUCTION
- **4 foyers dont 2 de 3,00 kW en booster**
- 4 boosters, Fonction Eco-Logic
- Adaptation automatique au diamètre des casseroles

FOUR
- 8 fonctions dont **double chaleur tournante**
- **2 turbines**
- Programmateur électronique début et fin de cuisson
- **Nettoyage Catalyse et Vapor Clean**
- 5 niveaux de cuisson
- 115 litres nets, 129 litres bruts
- Porte tempérée 2 vitres
- Éclairage 2 lampes halogènes

RACCORDEMENT
- Pas de câble d'alimentation
- Intensité : 46 A



| NETTOYAGE PYROLYSE



SCB92PN8 — SMEG ELITE

Noir avec Verre Stopsol® supersilver | 2199 €

COMMANDES
- **Commandes électroniques**

PLAN DE CUISSON GAZ
- **5 brûleurs dont 1 ultra-rapide double commande de 3,50 kW**
- Grilles en fonte
- Allumage automatique intégré aux manettes
- Sécurité thermocouples

FOUR PRINCIPAL (À GAUCHE)



- 9 fonctions dont **chaleur tournante**
- Programmateur électronique début et fin de cuisson
- **Nettoyage Pyrolyse**
- 5 niveaux de cuisson
- 70 litres nets, 79 litres bruts
- Porte froide 4 vitres
- Éclairage 1 lampe halogène

FOUR SECONDAIRE (À DROITE)



- **Chaleur statique**
- 4 niveaux de cuisson
- 35 litres nets, 36 litres bruts
- Porte tempérée 3 vitres
- Éclairage 1 lampe incandescente

STRUCTURE
- Compartiment de rangement abattant

ACCESSOIRES INCLUS
- **Grille en acier pour cafetière Moka**

RACCORDEMENT
- Pas de câble d'alimentation
- Intensité : 23 A

VERSION



SCB92PX8

Inox | 2199 €



SCB92MX8 — SMEG ELITE

Inox avec Verre Stopsol® supersilver | 1999 €

COMMANDES
- **Commandes électroniques**

PLAN DE CUISSON GAZ
- **5 brûleurs dont 1 ultra-rapide double commande de 3,50 kW**
- Grilles en fonte
- Allumage automatique intégré aux manettes
- Sécurité thermocouples

FOUR PRINCIPAL (À GAUCHE)



- 8 fonctions dont **chaleur tournante**
- Programmateur électronique début et fin de cuisson
- **Nettoyage Catalyse et Vapor Clean**
- 5 niveaux de cuisson
- 70 litres nets, 79 litres bruts
- Porte tempérée 3 vitres
- Éclairage 1 lampe halogène

FOUR SECONDAIRE (À DROITE)



- **Chaleur statique**
- 4 niveaux de cuisson
- 35 litres nets, 36 litres bruts
- Porte tempérée 3 vitres
- Éclairage 1 lampe incandescente

STRUCTURE
- Compartiment de rangement abattant

ACCESSOIRES INCLUS
- **Grille en acier pour cafetière Moka**

RACCORDEMENT
- Longueur du câble d'alimentation : 120 cm
- Intensité : 23 A

VERSION



SCB92MN8

Noir | 1999 €

| NETTOYAGE VAPOR CLEAN



BG91IAN2 — SMEG ELITE

Anthracite mat avec Verre Stopsol® Supersilver | 2499 €

COMMANDES
- **Afficheur tactile**

PLAN DE CUISSON INDUCTION
- **5 foyers dont 3 de 3,00 kW en booster**
- 5 boosters, Fonction Eco-Logic
- Adaptation automatique au diamètre des casseroles

FOUR



- 8 fonctions dont **double chaleur tournante**
- **2 turbines**
- Programmateur électronique début et fin de cuisson
- **Nettoyage Vapor Clean**
- 5 niveaux de cuisson
- 115 litres nets, 129 litres bruts
- Porte tempérée 3 vitres
- Éclairage 2 lampes halogènes

STRUCTURE
- Compartiment de rangement abattant

RACCORDEMENT
- Pas de câble d'alimentation
- Intensité : 46 A

VERSION



BG91IX2

Inox | 2499 €

| NETTOYAGE PYROLYSE



BG91PX2 — SMEG ELITE

Inox avec Verre Stopsol® supersilver | 2499 €

COMMANDES
- **Afficheur tactile**

PLAN DE CUISSON GAZ
- **5 brûleurs dont 1 ultra-rapide de 4,00 kW**
- Grilles en fonte
- Allumage automatique intégré aux manettes
- Sécurité thermocouples

FOUR

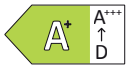

- 9 fonctions dont **double chaleur tournante**
- **2 turbines**
- Programmateur électronique début et fin de cuisson
- **Nettoyage Pyrolyse**
- 5 niveaux de cuisson
- 115 litres nets, 129 litres bruts
- Porte froide 4 vitres
- Éclairage 2 lampes halogènes

STRUCTURE
- Compartiment de rangement abattant

RACCORDEMENT
- Pas de câble d'alimentation
- Intensité : 19 A



SCHÉMAS TECHNIQUES PAGE 185

| NETTOYAGE CATALYSE / VAPOR CLEAN



BG91CTN2 **SMEG ELITE**

Noir avec Verre Stopsol® supersilver | 1599 €

COMMANDES
- **Afficheur tactile**

PLAN DE CUISSON GAZ
- **5 brûleurs dont 1 ultra-rapide de 4,00 kW**
- Grilles en fonte
- Allumage automatique intégré aux manettes
- Sécurité thermocouples

FOUR
- 8 fonctions dont **double chaleur tournante**
- **2 turbines**
- Programmateur électronique début et fin de cuisson
- **Nettoyage Catalyse et Vapor Clean**
- 5 niveaux de cuisson
- 115 litres nets, 129 litres bruts
- Porte tempérée 3 vitres
- Éclairage 2 lampes halogènes

STRUCTURE
- Compartiment de rangement abattant

RACCORDEMENT
- Pas de câble d'alimentation
- Intensité : 14 A

VERSION



BG91CTX2

Inox | 1599 €

| NETTOYAGE VAPOR CLEAN



BG91X2 **SMEG ELITE**

Inox avec Verre Stopsol® supersilver | 1399 €

COMMANDES
- **Afficheur tactile**

PLAN DE CUISSON GAZ
- **5 brûleurs dont 1 ultra-rapide de 4,00 kW**
- Grilles en fonte
- Allumage automatique intégré aux manettes
- Sécurité thermocouples

FOUR
- 8 fonctions dont **double chaleur tournante**
- **2 turbines**
- Programmateur électronique début et fin de cuisson
- **Nettoyage Vapor Clean**
- 5 niveaux de cuisson
- 115 litres nets, 129 litres bruts
- Porte tempérée 3 vitres
- Éclairage 2 lampes halogènes

STRUCTURE
- Compartiment de rangement abattant

RACCORDEMENT
- Pas de câble d'alimentation
- Intensité : 14 A

VERSION



BG91N2

Noir | 1399 €

| PLAN VITROCÉRAMIQUE



SCD91CMX9

Inox avec Verre Stopsol® supersilver | 1599 €

COMMANDES
- **Commandes électroniques**

PLAN DE CUISSON VITROCÉRAMIQUE
- **5 foyers dont 1 extensible**

FOUR



- 8 fonctions dont **double chaleur tournante**
- **2 turbines**
- Programmateur électronique début et fin de cuisson
- **Nettoyage Vapor Clean**
- 5 niveaux de cuisson
- 115 litres nets, 129 litres bruts
- Porte tempérée 3 vitres
- Éclairage 2 lampes halogènes

STRUCTURE
- Compartiment de rangement abattant

RACCORDEMENT
- Longueur du câble d'alimentation : 190 cm
- Intensité : 31 A



CX90GM

SMEG ELITE

Inox avec Verre Noir | 1199 €

COMMANDES
- **Commandes par manettes**

PLAN DE CUISSON GAZ
- **5 brûleurs dont 1 ultra-rapide de 4,00 kW**
- Grilles émaillées noires
- Allumage automatique intégré aux manettes
- Sécurité thermocouples

FOUR



- 6 fonctions dont **chaleur tournante**
- Minuteur fin de cuisson
- **Nettoyage Vapor Clean**
- 5 niveaux de cuisson
- 115 litres nets, 129 litres bruts
- Porte tempérée 2 vitres
- Éclairage 2 lampes halogènes

ACCESSOIRES INCLUS
- **Grille en acier pour cafetière Moka**

RACCORDEMENT
- Longueur du câble d'alimentation : 120 cm
- Intensité : 14 A

PLAN VITROCÉRAMIQUE

Les plans de cuisson vitrocéramiques associent la praticité maximale au plaisir esthétique. Toutes les tables Smeg sont dotées d'un verrouillage de commandes facile à enclencher pour assurer la sécurité totale, d'un système d'extension automatique et d'indicateurs de chaleur résiduelle qui restent allumés tant que la surface est chaude.

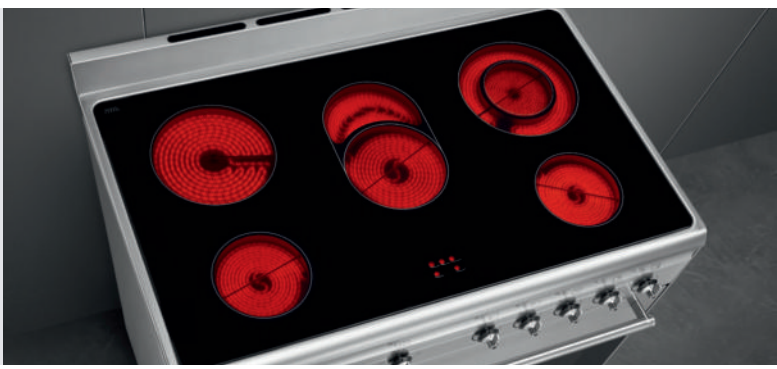

| NETTOYAGE PYROLYSE



GP61BL9 — SMEG ELITE

Noir brillant avec Verre Noir | 1099 €

COMMANDES
- **Commandes électroniques**

PLAN DE CUISSON GAZ
- **4 brûleurs dont 1 ultra-rapide de 3,50 kW**
- Grilles en fonte
- Allumage automatique intégré aux manettes
- Sécurité thermocouples

FOUR



- 9 fonctions dont **chaleur tournante**
- Prog. électronique début et fin de cuisson
- **Nettoyage Pyrolyse**
- 5 niveaux de cuisson
- 70 litres nets, 79 litres bruts
- Porte froide 4 vitres
- Éclairage 2 lampes halogènes

ACCESSOIRES INCLUS
- **1 kit rails télescopiques à sortie partielle**

STRUCTURE
- Compartiment de rangement abattant

RACCORDEMENT
- Longueur du câble d'alimentation : 120 cm
- Intensité : 13 A

DISPONIBILITÉ JUIN 2025

VERSION



GP61X9

Inox | 1099 €



SX61GM — SMEG ELITE

Inox avec Verre Stopsol® supersilver | 899 €

COMMANDES
- **Commandes par manettes**

PLAN DE CUISSON GAZ
- **4 brûleurs dont 1 ultra-rapide de 3,50 kW**
- Grilles émaillées noires mates
- Allumage automatique intégré aux manettes
- Sécurité thermocouples

FOUR



- 8 fonctions dont **chaleur tournante**
- Programmateur électronique fin de cuisson
- **Nettoyage Vapor Clean**
- 5 niveaux de cuisson
- 70 litres nets, 79 litres bruts
- Porte tempérée 3 vitres
- Éclairage 1 lampe halogène

RACCORDEMENT
- Longueur du câble d'alimentation : 115 cm
- Intensité : 13 A

VERSION



CX61GMBL

Noir | 899 €

RAILS TÉLESCOPIQUES

Les rails télescopiques permettent de contrôler la cuisson du plat sans le sortir entièrement du four ou bien de l'extraire en toute sécurité.

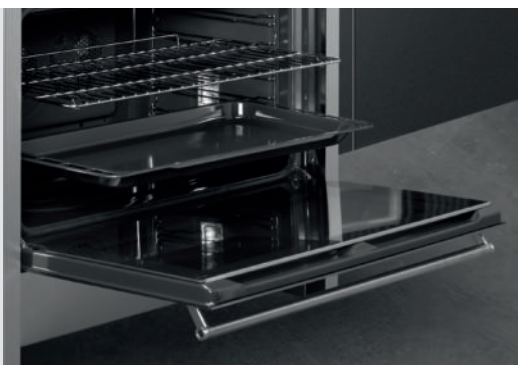



CO90GMAN2

Anthracite | 1999 €

COMMANDES
- **Afficheur analogique**

PLAN DE CUISSON GAZ
- **6 brûleurs dont 1 ultra-rapide de 3,50 kW**
- Grilles en fonte
- Allumage automatique intégré aux manettes
- Sécurité thermocouples

FOUR
- 8 fonctions dont **double chaleur tournante**
- **2 turbines**
- Minuteur fin de cuisson
- **Nettoyage Vapor Clean**
- 5 niveaux de cuisson
- 115 litres nets, 129 litres bruts
- Porte tempérée 2 vitres
- Éclairage 2 lampes halogènes

STRUCTURE
- Compartiment de rangement abattant

RACCORDEMENT
- Longueur du câble d'alimentation : 120 cm
- Intensité : 14 A



DISPONIBILITÉ JUILLET 2025



CO60GMA

Anthracite | 1179 €

COMMANDES
- **Afficheur analogique**

PLAN DE CUISSON GAZ
- **4 brûleurs dont 1 ultra-rapide de 3,50 kW**
- Grilles émaillées noires
- Allumage automatique intégré aux manettes
- Sécurité thermocouples

FOUR
- 8 fonctions dont **chaleur tournante**
- Minuteur fin de cuisson
- **Nettoyage Vapor Clean**
- 5 niveaux de cuisson
- 70 litres nets, 79 litres bruts
- Porte tempérée 2 vitres
- Éclairage 1 lampe halogène

ACCESSOIRES INCLUS
- **Grille en acier pour cafetière Moka**

RACCORDEMENT
- Longueur du câble d'alimentation : 115 cm
- Intensité : 13 A



L'ÉLÉGANCE INTEMPORELLE DES CUISINES D'ANTAN

Le piano de cuisson et la cuisinière de la ligne Coloniale incarnent à la perfection l'élégance intemporelle et le charme authentique des cuisines d'antan. Inspiré du style classique, leur design raffiné se distingue par des boutons et poignées en laiton vieilli, et une attention portée à chaque détail pour allier tradition et performance.

Conçue pour les passionnés d'esthétique et de savoir-faire, cette gamme propose des appareils au caractère unique, capables de transformer votre cuisine en un espace chaleureux et raffiné, empreint d'une atmosphère inimitable.

SCHÉMAS TECHNIQUES PAGE 185



PIANO DE CUISSON **CO90GMAN2** I HOTTE **KSED95COA** I PRESSE-AGRUMES **CJF11CREU** I FAITOUT **CSF2412CRM**

ACCESSOIRES COORDONNÉS AUX PIANOS DE CUISSON

GAMME OPÉRA

RÉFÉRENCE	HOTTE	CRÉDENCE	SUPPORT POUR HAUTEUR	EXTENSION DE PROFONDEUR	PLINTHE
A5-81	KD150HXE	KIT1A5-81	-	-	KIT2A5-5
A3-81	KD120HXE	KIT1A3-8	KIT3-6 Rehausse pour hauteur 95 cm	-	KIT2A3-2
A2PYID-81 A2PY-81	KD100HXE	KIT1A2PY-81	KIT3-6 Rehausse pour hauteur 95 cm	-	KIT2A2-8
A1PYID-9 A1-9	KD90HXE	KIT1A1PY-9 (pour A1PYID-9) KIT1A1-9 (pour A1-9)	KITH95A1X Rehausse pour hauteur 95 cm	-	KIT2A1-9

GAMME PORTOFINO

RÉFÉRENCE	HOTTE	CRÉDENCE	SUPPORT POUR HAUTEUR	EXTENSION DE PROFONDEUR	PLINTHE
CPF120	KPF12	KIT1CPF120X	KITH95CPF120 Rehausse pour hauteur 95 cm	KITP65CPF120 Pour plan de cuisson 65 cm	Plinthe noire de finition fournie
CPF92 CPF9I CPF9G	KPF9	KITC9X9-1 KITSB9MB (noir mat)	KITPBX Kit de pieds pour hauteur 85 cm KITPD / KITH95CPF9 Rehausse pour hauteur 95 cm	-	KITH900CPF9 Pour hauteur 90 cm

GAMME VICTORIA

RÉFÉRENCE	HOTTE	CRÉDENCE	SUPPORT POUR HAUTEUR	EXTENSION DE PROFONDEUR	PLINTHE
TR4110I TR4110	KT110	KIT1TR41N	KITH4110 Rehausse pour hauteur 95 cm	KITP65TR41 Pour plan de cuisson 65 cm	-
TR103I TR103	KT100	KIT1TR103	KITH103 Rehausse pour hauteur 95 cm	-	-
TR93I TR93	KT90	KIT1TR9N	KITH93 Rehausse pour hauteur 95 cm	KITP65TR93 Pour plan de cuisson 65 cm	-
TR90I TR90	KT90	KIT1TR9N	KITH95CPF9 Rehausse pour hauteur 95 cm	-	-
TR62I TR62	KSED65	KIT1TR6N	KITH60 Rehausse pour hauteur 95 cm	-	-



PIANO DE CUISSON **TR4110IP2** | TOASTER **TSF01PBEU** | BOUILLOIRE **KLF03CREU**

ACCESSOIRES COORDONNÉS AUX PIANOS DE CUISSON

GAMME SINFONIA

RÉFÉRENCE	HOTTE	CRÉDENCE	SUPPORT POUR HAUTEUR	EXTENSION DE PROFONDEUR	PLINTHE
C92IP C92GMX2 C92GPX2 C9IM C9GM	KD90H KBT900	KITC9X9-1 KITSB9MB (noir mat) (pour C9IMN2)	KITPBX Kit de pieds pour hauteur 85 cm KITPAX Kit de pieds pour hauteur 95 cm KITH95MN (noir mat) Kit de pieds pour hauteur 95 cm	-	-
C7GPX9 B71GMX2	KD70XE	KITC7X	KITPBX Kit de pieds pour hauteur 85 cm KITPAX Kit de pieds pour hauteur 95 cm	-	-
C6IP C6IM	KDC61XE3 KSED65XE KV26N	KITC6X	KITPBX Kit de pieds pour hauteur 85 cm KITPAX Kit de pieds pour hauteur 95 cm	-	-

GAMME CONCERTO

RÉFÉRENCE	HOTTE	CRÉDENCE	SUPPORT POUR HAUTEUR	EXTENSION DE PROFONDEUR	PLINTHE
CX113GMBL	KS110BLE	-	KITH4110 Rehausse pour hauteur 95 cm	-	-
CX93I CX93G	KD90HNE KV394N	KIT90N9	KITH93 Rehausse pour hauteur 95 cm	-	-
SCB92P SCB92M	KDC91XE3 KSED95 KD90	KITPC92X9	KITPDQ Kit de pieds pour hauteur 85 cm KITH95 Kit de pieds pour hauteur 95 cm	-	-
BG91	KDC91XE3 KSED95 KD90	KIT90X9-1 KITP90X9 (pour BG91P) KIT90N9	KITPDQ Kit de pieds pour hauteur 85 cm KITH95 Kit de pieds pour hauteur 95 cm	-	KITH900BG91 Pour hauteur 90 cm
CX91IMBL SCD91CMX9 CX90GM	KDC91XE3 KSED95 KD90	KIT90X9-1	KITPDQ Kit de pieds pour hauteur 85 cm KITH95 Kit de pieds pour hauteur 95 cm	-	-
GP61	KDC61XE3 KSED65	KITP60X9	KITPDQ Kit de pieds pour hauteur 85 cm KITH95 Kit de pieds pour hauteur 95 cm KITPAX Kit de pieds pour hauteur 95 cm	-	-
CX61GMBL SX61GM	KV26N	KITP60X9	KITPDQ Kit de pieds pour hauteur 85 cm KITPAX Kit de pieds pour hauteur 95 cm	-	-

GAMME COLONIALE

RÉFÉRENCE	HOTTE	CRÉDENCE	SUPPORT POUR HAUTEUR	EXTENSION DE PROFONDEUR	PLINTHE
CO90GMAN2	KSED95COA	KIT90N9 KIT90X9-1	KITPDQ Kit de pieds pour hauteur 85 cm KITH95 Kit de pieds pour hauteur 95 cm	-	KITH900BG91
CO60GMA	KC16AOE	KITP60X9	KITPDQ Kit de pieds pour hauteur 85 cm KITH95 Kit de pieds pour hauteur 95 cm	–	-

CRÉDENCES POUR PIANOS DE CUISSON OPÉRA



KIT1A3-8 379 €

Crédence murale inox pour piano de cuisson Opéra de 120 cm (A3-81).

KIT1A5-81 429 €

Crédence murale inox pour piano de cuisson Opéra de 150 cm (A5-81).



KIT1A2PY-81 339 €

Crédence murale inox pour pianos de cuisson Opéra de 100 cm (A2PYID-81 et A2PY-81).



KIT1A1-9 299 €

Crédence murale inox pour piano de cuisson Opéra de 90 cm (A1-9).

KIT1A1PY-9 299 €

Crédence murale inox pour piano de cuisson Opéra de 90 cm (A1PYID-9).

CRÉDENCES POUR PIANOS DE CUISSON PORTOFINO



KIT1CPF120X 419 €

Crédence murale inox pour pianos de cuisson Portofino de 120 cm (série CPF120IGMP).



KITC9X9-1 299 €

Crédence murale inox pour pianos de cuisson Portofino de 90 cm (séries CPF92, CPF9IP et CPF9GP).



KITSB9MB 299 €

Crédence murale noire mate pour pianos de cuisson Portofino CPF92IMBL, CPF9IPBL et CPF9GPBL.

CRÉDENCES POUR PIANOS DE CUISSON VICTORIA



KIT1TR41N 599 €

Crédence murale émaillée noire pour pianos de cuisson Victoria de 110 cm (série TR4110).

KIT1TR103 579 €

Crédence murale émaillée noire pour pianos de cuisson Victoria de 100 cm (série TR103).



KIT1TR9N 529 €

Crédence murale émaillée noire pour pianos de cuisson Victoria de 90 cm (séries TR93 et TR90).

KIT1TR6N 339 €

Crédence murale émaillée noire pour cuisinières Victoria de 60 cm (série TR62).

SCHÉMAS TECHNIQUES PAGES 186 ET 187

CRÉDENCES POUR PIANOS DE CUISSON SINFONIA



KITC9X9-1 299 €

Crédence murale inox pour pianos de cuisson Sinfonia de 90 cm (séries C92IP, C92GMX2, C92GPX2, C9IM et C9GM).



KITC7X 219 €

Crédence murale inox pour pianos de cuisson Sinfonia de 70 cm (C7GPX9 et B71GMX2).



KITC6X 219 €

Crédence murale inox pour cuisinières Sinfonia de 60 cm (C6IP et C6IM).

CRÉDENCES POUR PIANOS DE CUISSON CONCERTO

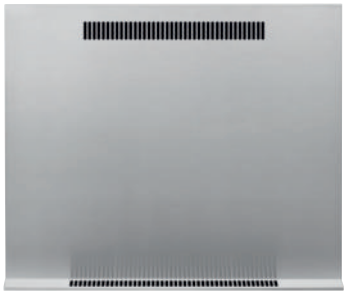

KITPC92X9 299 €

Crédence murale inox pour pianos de cuisson Concerto de 90 cm (séries SCB92P et SCB92M).

KITP90X9 299 €

Crédence murale inox pour piano de cuisson Concerto de 90 cm (BG91PX2).

CRÉDENCES POUR PIANOS DE CUISSON SINFONIA, CONCERTO ET COLONIALE



KIT90N9 299 €

Crédence murale émaillée noire pour pianos de cuisson Concerto de 90 cm (séries CX93IMBL, CX93GMBL, CX91IMBL, BG91I, BG91CT et BG91) et Coloniale de 90 cm (CO90GMAN2).



KIT90X9-1 299 €

Crédence murale inox pour pianos de cuisson Concerto de 90 cm (séries BG91I, BG91CT, BG91, SCD91CMX9 et CX90GM) et Coloniale de 90 cm (CO90GMAN2).



KITP60X9 229 €

Crédence murale inox pour cuisinières Concerto de 60 cm (séries GP61, CX61GMBL et SX61GM) et Coloniale de 60 cm (CO60GMA).

KITS PIEDS RÉGLABLES





KITPDQ 109 €

Kit 4 pieds inox pour modifier la hauteur des pianos de cuisson Concerto et Coloniale de 90 à 85 cm.

KITH95 109 €

Kit 4 pieds inox pour modifier la hauteur des pianos de cuisson Concerto et Coloniale de 90 à 95 cm.

KITPAX 109 €

Kit 4 pieds inox pour modifier la hauteur des pianos de cuisson Sinfonia de 90 à 95 cm.

KITPBX 109 €

Kit 4 pieds inox pour modifier la hauteur des pianos de cuisson Portofino et Sinfonia de 90 à 85 cm.

KITPD 109 €

Kit 4 pieds noirs pour modifier la hauteur des pianos de cuisson Portofino de 90 à 95 cm.

KITH95MN 109 €

Kit 4 pieds noirs mats pour modifier la hauteur des pianos de cuisson Sinfonia et Concerto de 90 à 95 cm.

PLINTHES

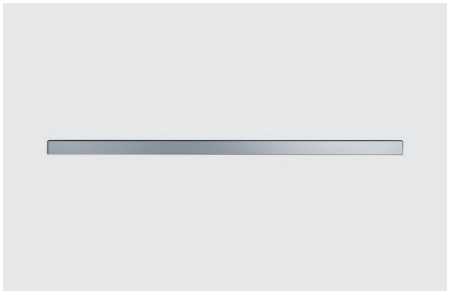

KIT2A5-5 149 €

Plinthe en inox pour piano de cuisson Opéra (A5-81).

KIT2A3-2 149 €

Plinthe en inox pour piano de cuisson Opéra (A3-81).

KIT2A2-8 149 €

Plinthe en inox pour pianos de cuisson Opéra (A2PYID-81 et A2PYD-81).

KIT2A1-9 149 €

Plinthe en inox pour pianos de cuisson Opéra (A1PYID-9 et A1-9).

KITH900BG91 119 €

Plinthe noire pour pianos de cuisson Concerto (série BG91).

KITH900CPF9 119 €

Plinthe noire pour pianos de cuisson Portofino (série CPF92).

REHAUSSES POUR HAUTEUR 95 CM (OPÉRA, PORTOFINO ET VICTORIA)





KIT3-6 189 €

Support inox pour hauteur 95 cm pour pianos de cuisson Opéra (A3-81, A2PYID-81 et A2PY-81).

KITH95A1X 319 €

Support inox pour hauteur 95 cm pour pianos de cuisson Opéra (A1PYID-9 et A1-9).

KITH95CPF9 229 €

Support noir pour hauteur 95 cm pour pianos de cuisson Portofino (séries CPF92, CPF9IP et CPF9GP) et Victoria (série TR90).

KITH95CPF120 269 €

Support noir pour hauteur 95 cm pour pianos de cuisson Portofino (série CPF120IGMP).

REHAUSSES POUR HAUTEUR 95 CM (VICTORIA ET SINFONIA)



KITH4110 229 €

Support noir pour hauteur 95 cm pour pianos de cuisson Victoria (série TR4110).

KITH103 229 €

Support noir pour hauteur 95 cm pour pianos de cuisson Victoria (série TR103) et Sinfonia (série SY103).

KITH93 229 €

Support noir pour hauteur 95 cm pour pianos de cuisson Victoria (série TR93 et BM93BL) et Sinfonia (série SY93, CX93GMBL).

KITH60 219 €

Support noir pour hauteur 95 cm pour pianos de cuisson Victoria (série TR62).



KIT95B95X 259 €

Support inox pour hauteur 95 cm pour pianos de cuisson Sinfonia (B95GMCX2).

KITS EXTENSION DE PROFONDEUR ET BANDE DE PROTECTION



KITP65CPF120 189 €

Extension de profondeur inox pour plan de cuisson 65 cm des pianos de cuisson Portofino de 120 cm (série CPF120IGM).



KITP65TR41 179 €

Extension de profondeur noire pour plan de cuisson 65 cm des pianos de cuisson Victoria de 110 cm (série TR4110).

KITP65TR93 179 €

Extension de profondeur noire pour plan de cuisson 65 cm des pianos de cuisson Victoria de 90 cm (série TR93).



KIT600SNL-9 120 €

Bande de protection pour l'arrière des plans de cuisson des pianos de cuisson Concerto de 90 cm (BG91, SCD91CMX9 et CX90GM), à utiliser en remplacement du dosseret, profondeur 60 cm.



STONE2

DISPONIBILITÉ JUILLET 2025

Pierre à pizza rectangulaire | 129,99 €

Pierre à pizza en pierre réfractaire. Option pour pianos de cuisson avec fours de 60 cm.



STONE9

DISPONIBILITÉ JUILLET 2025

Pierre à pizza rectangulaire | 199,99 €

Pierre à pizza en pierre réfractaire. Option pour pianos de cuisson avec fours de 90 cm.



BNP608T

Lèchefrite en teflon | 29,99 €

Profondeur de 8 mm, à placer sur une grille. Option pour pianos de cuisson avec fours de 60 cm.



Lèchefrite émaillée. Option pour pianos de cuisson avec fours de 60 cm.

BN620-1

55 €

Profondeur de 20 mm.

BN640

60 €

Profondeur de 40 mm.

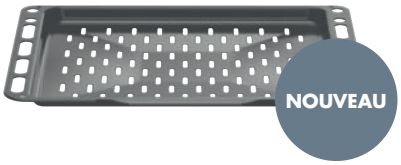

AIRFRY2

Lèchefrite en émail Ever Clean | 79,99 €

Lèchefrite pour la cuisson d'aliments frits. Option pour pianos de cuisson avec fours de 60 cm.

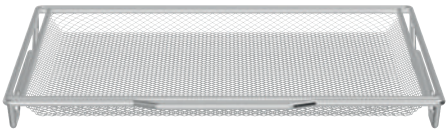

AIRFRY9

Grille en acier inox | 129 €

Grille pour la cuisson d'aliments frits. Option pour pianos de cuisson avec fours de 90 cm.





GRILLPLATE

Grille viande universel | 249 €

Grille viande en aluminium et fonte, avec revêtement anti-adhésif, pour pianos de cuisson avec plan induction, gaz ou vitrocéramique.



TPKPLATE **SMEG ELITE**

Plaque Teppan Yaki universelle | 249 €

Plaque Teppan Yaki en aluminium avec revêtement en téflon. Option pour pianos de cuisson avec plans de cuisson induction, vitrocéramiques ou gaz.



Grille viande double face (côté gril et côté plancha) en teflon.

BBQ 219 €

Option pour pianos de cuisson avec fours de 60 cm.

BBQ9 149 €

Uniquement avec face gril. Option pour pianos de cuisson avec fours de 90 cm.



Kit rails télescopiques 1 niveau. Option pour pianos de cuisson avec fours de 60 cm et 90 cm.

GTT À sortie totale | 150 €

GTP À sortie partielle | 110 €



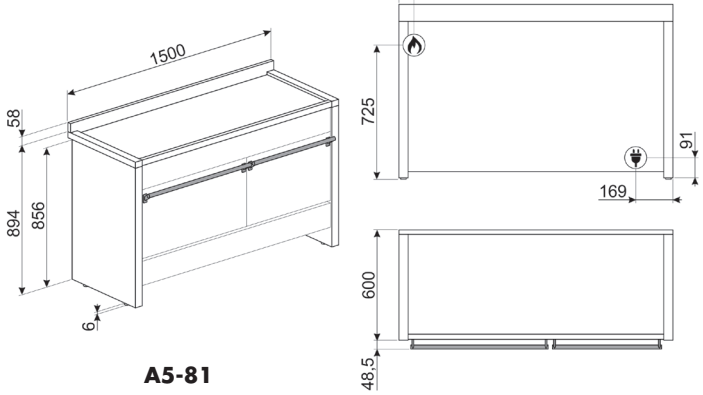

A5-81

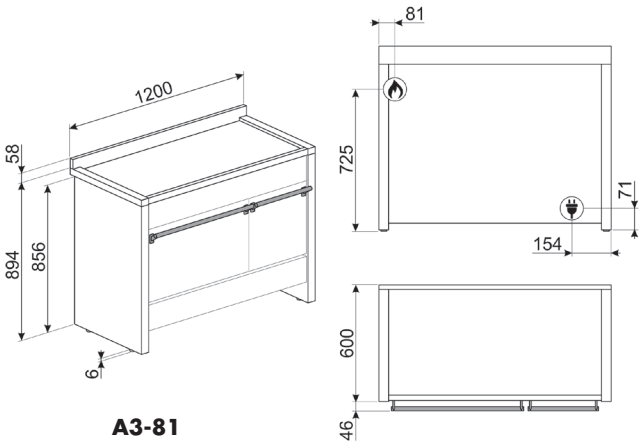

A3-81

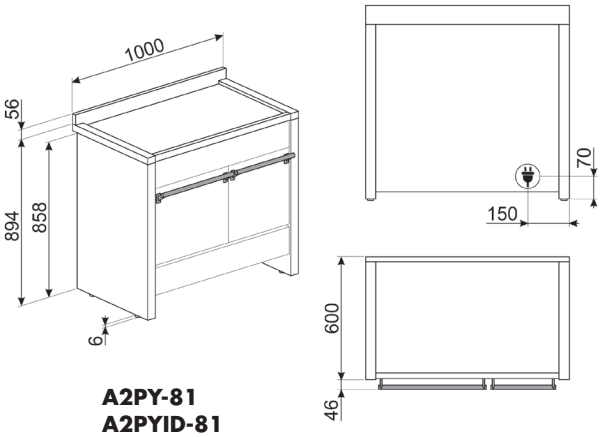

A2PY-81
A2PYID-81

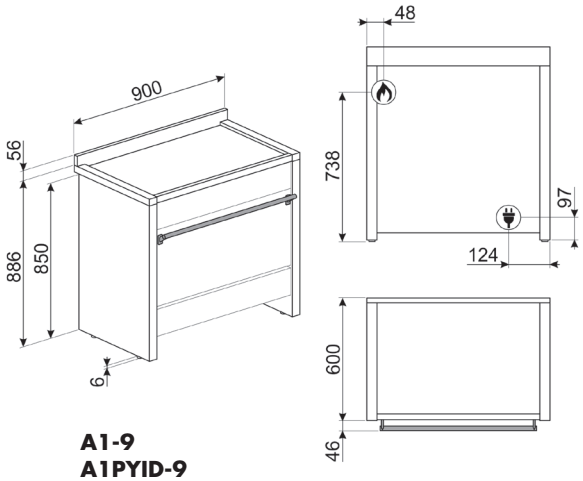

A1-9
A1PYID-9

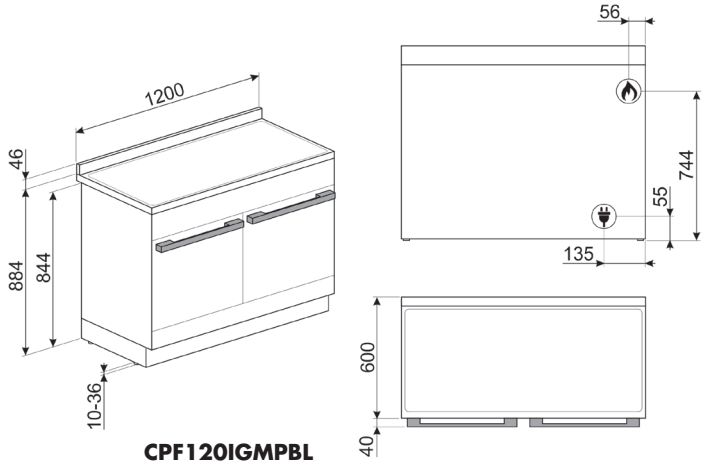

CPF120IGMPBL
CPF120IGMPR
CPF120IGMPT
CPF120IGMPWH
CPF120IGMPX

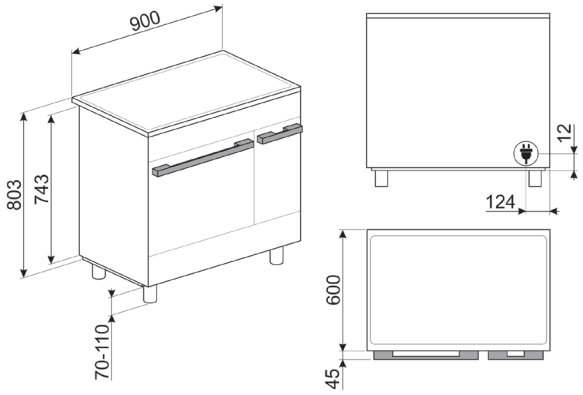

CPF92IMA **CPF92IMWH**
CPF92IMBL **CPF92IMX**

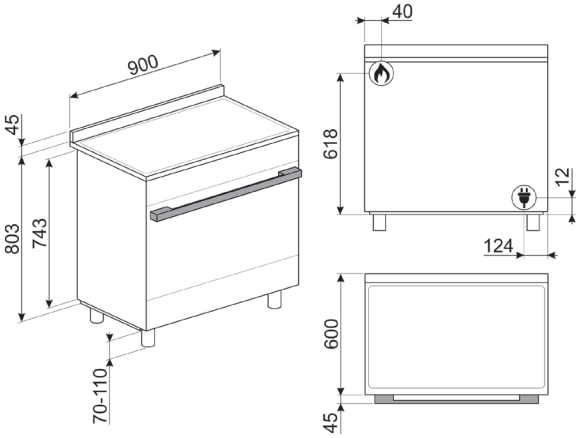

CPF9GPAN
CPF9GPBL
CPF9GPOG
CPF9GPOR
CPF9GPR
CPF9GPWH
CPF9GPX
CPF9GPYW
CPF9IPAN
CPF9IPBL
CPF9IPOG
CPF9IPOR
CPF9IPR
CPF9IPWH
CPF9IPX
CPF9IPYW

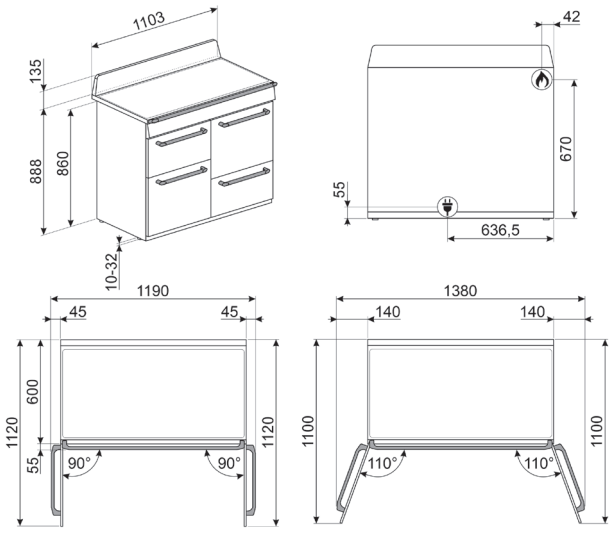

TR4110AZ **TR4110IBL2** **TR4110IX2**
TR4110BL1 **TR4110IGR2** **TR4110P1**
TR4110GR **TR4110IP2** **TR4110X-1**

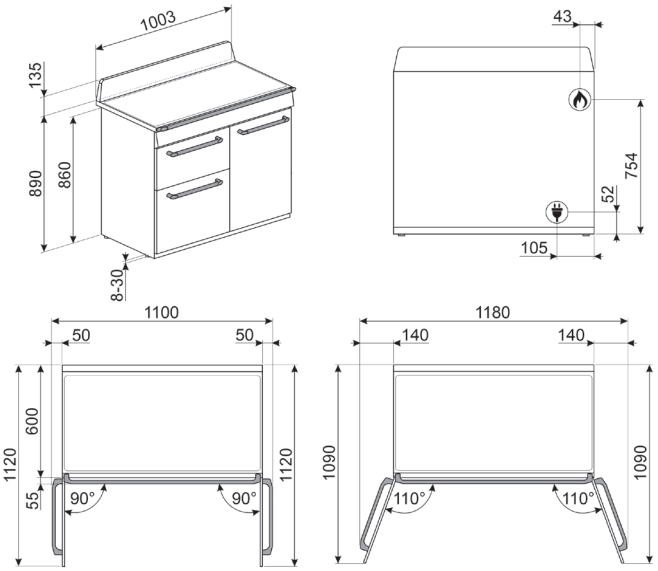

TR103BL **TR103IGR2**
TR103GR **TR103IP2**
TR103IBL2 **TR103P**

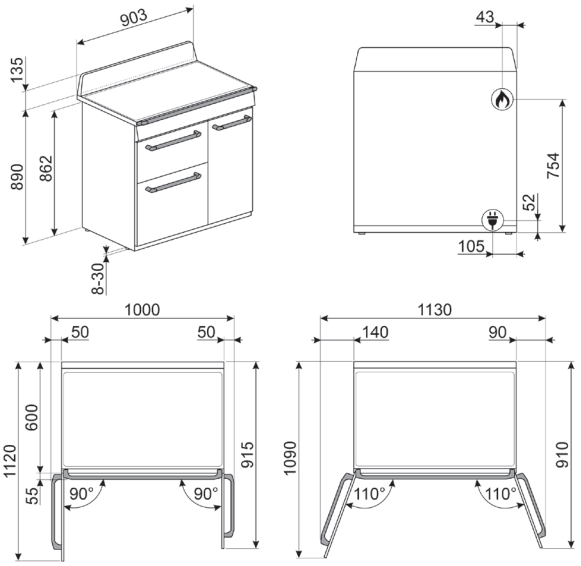

TR93IBL2 **TR93BL**
TR93IGR2 **TR93GR**
TR93IP2 **TR93P**

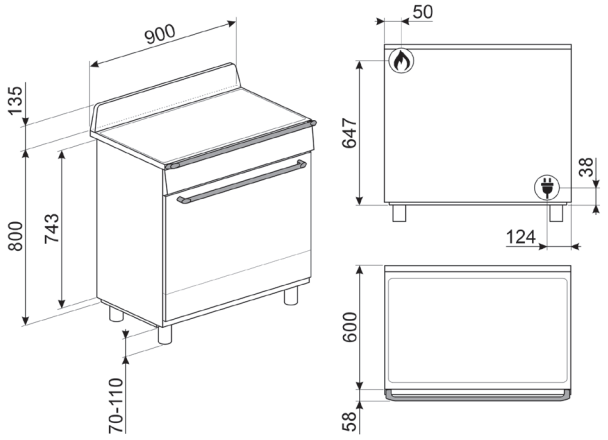

TR90DGC9 **TR90GPBL** **TR90IMP**
TR90DGME9 **TR90GPGR** **TR90IPBL**
TR90GMBL **TR90GPP** **TR90IPGR**
TR90GMGR **TR90IMBL** **TR90IPP**
TR90GMP **TR90IMGR**

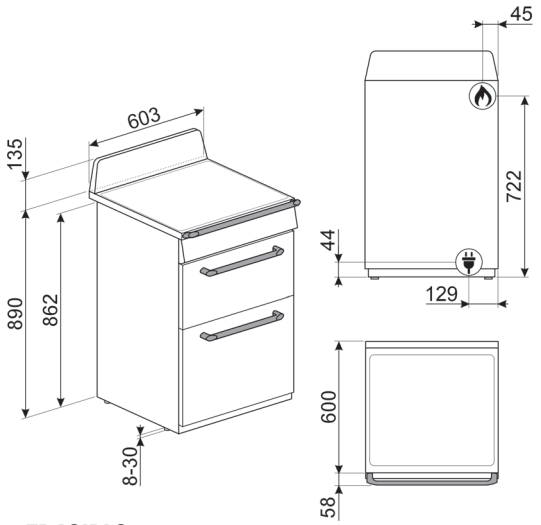

TR62IBL2
TR62IP2
TR62BL
TR62P

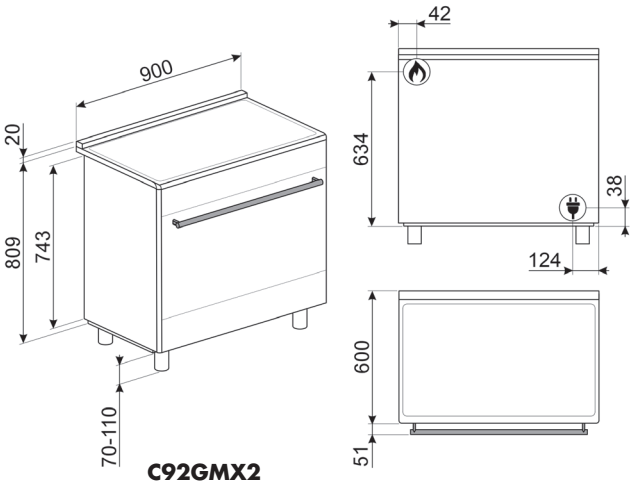

C92GMX2
C92IPN2
C92IPX2

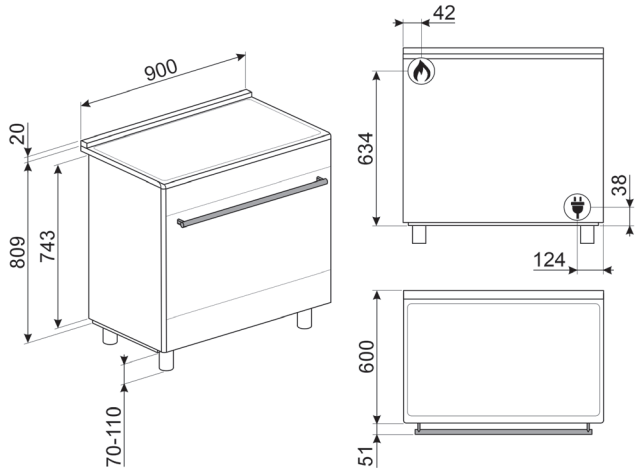

C9GMMB2
C9GMX2

C9IMN2
C9IMX2

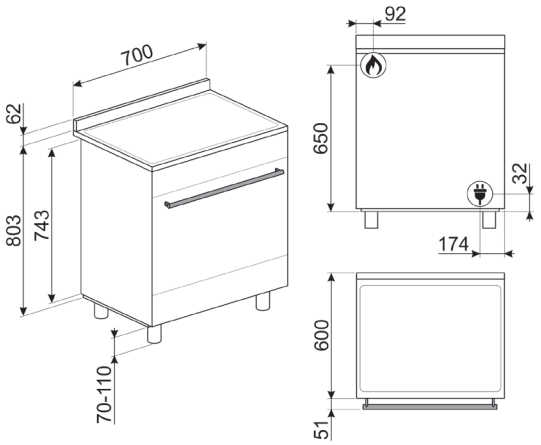

B71GMX2
C7GPX9

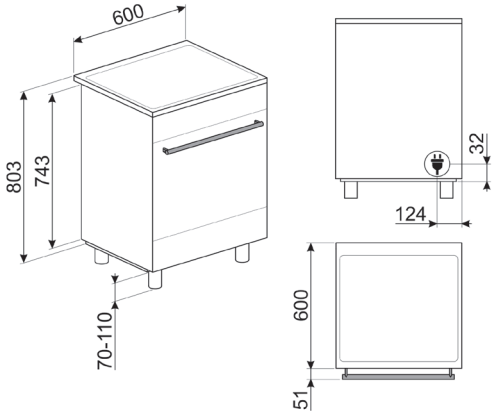

C6IMBLT2
C6IMXT2
C6IPBLT2

C6IPMBM2
C6IPWHM2
C6IPXT2

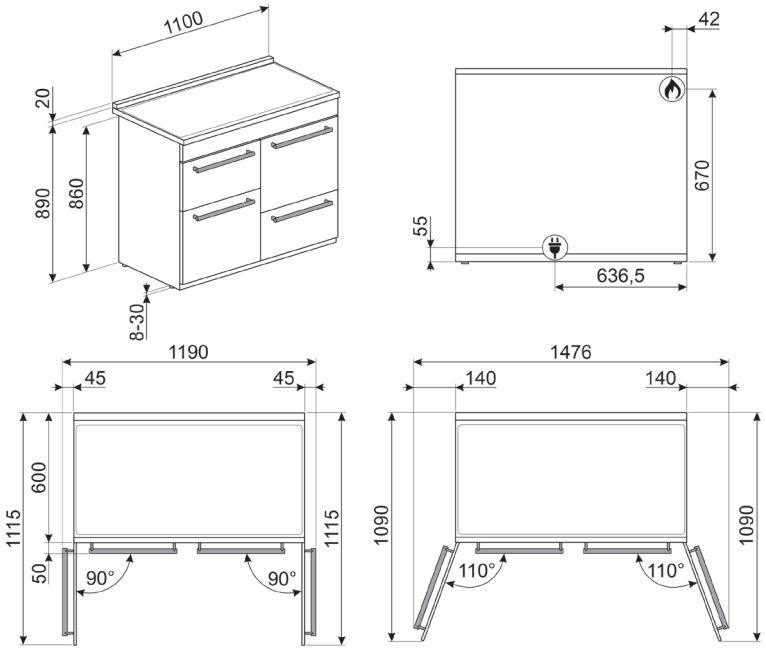

CX113GMBL

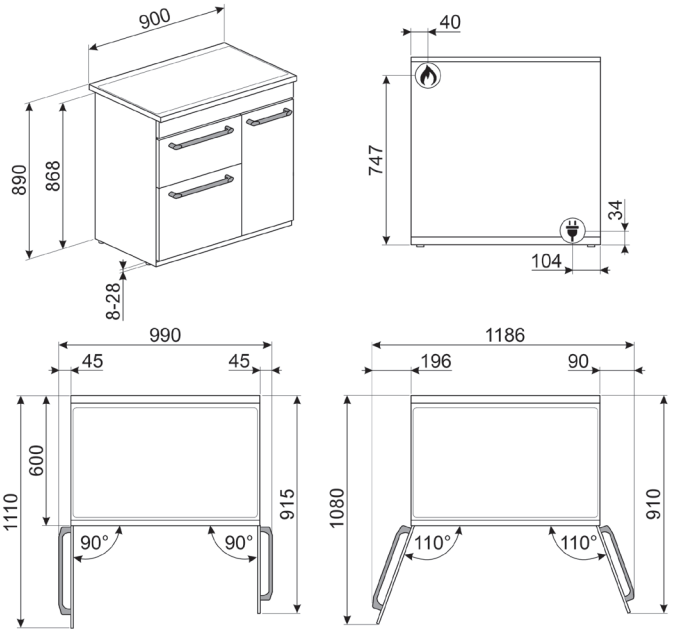

CX93GMBL
CX93IMBL

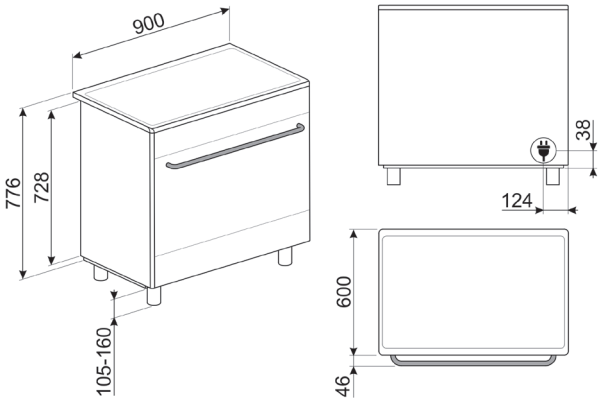

CX91IMBL

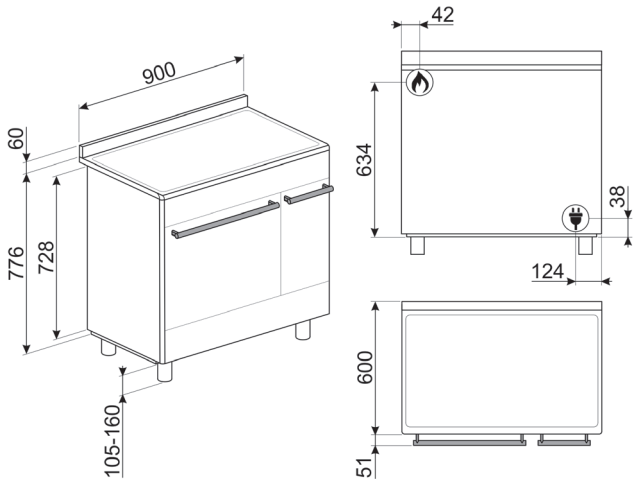

SCB92MN8
SCB92MX8

SCB92PN8
SCB92PX8

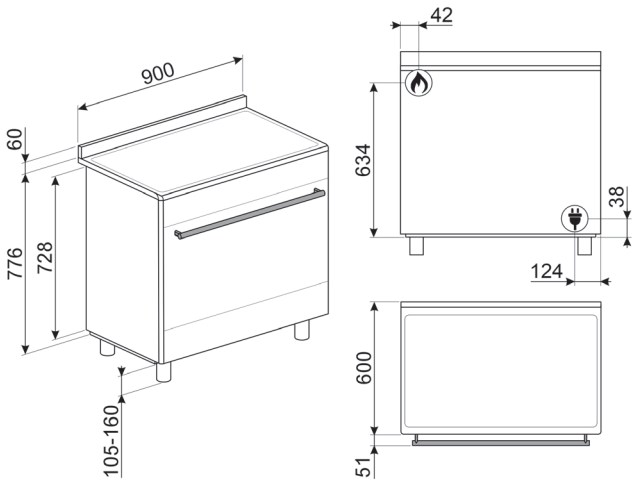

BG91CTN2
BG91CTX2
BG91IAN2

BG91IX2
BG91N2
BG91PX2

BG91X2
SCD91CMX9

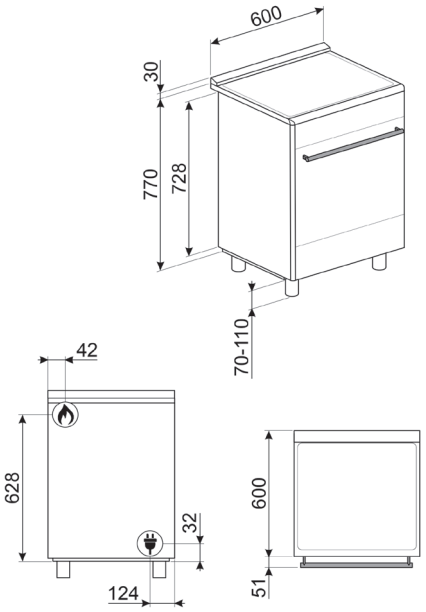

GP61BL9
GP61X9

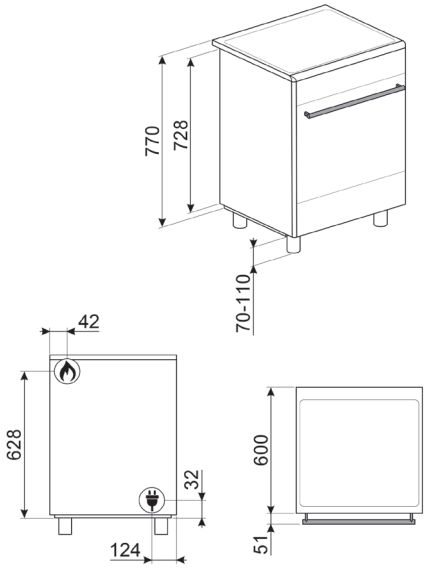

CX61GMBL
SX61GM

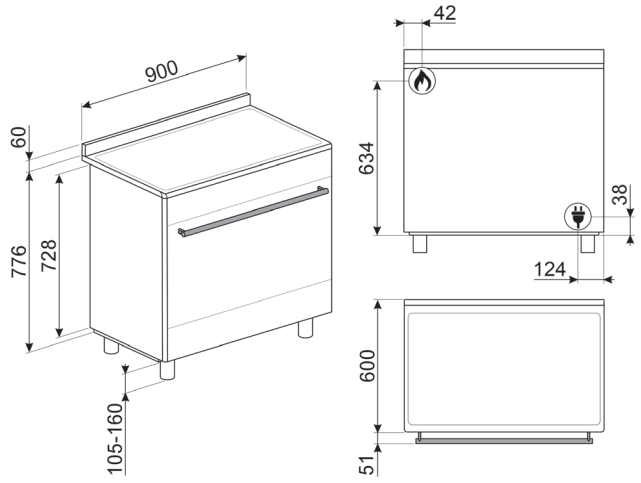

CO90GMA2
CX90GM

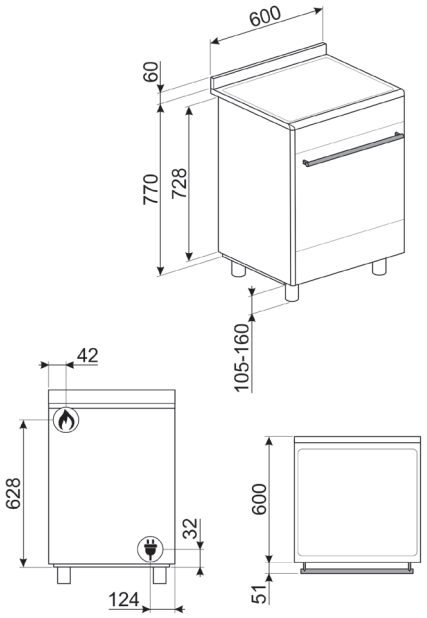

CO60GMA

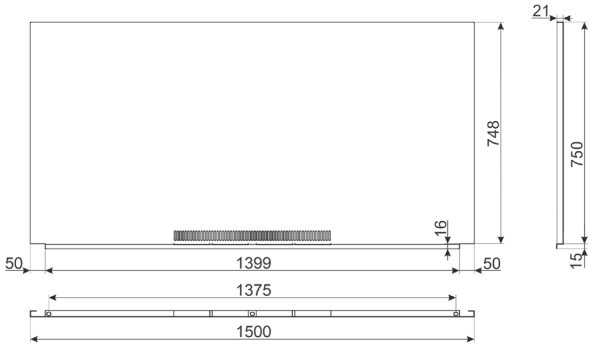

KIT1A5-81

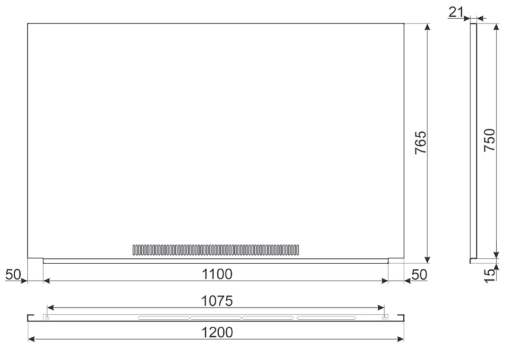

KIT1A3-8

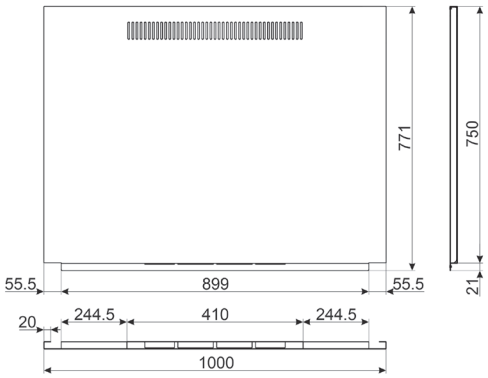

KIT1A2PY-81

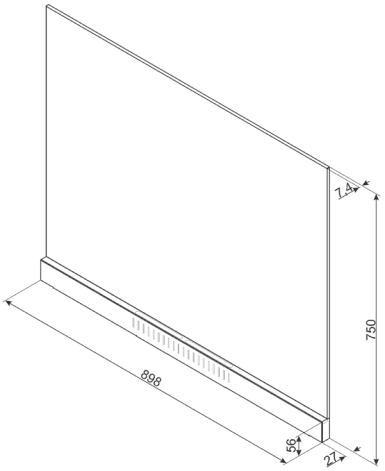

KIT1A1-9
KIT1A1PY-9

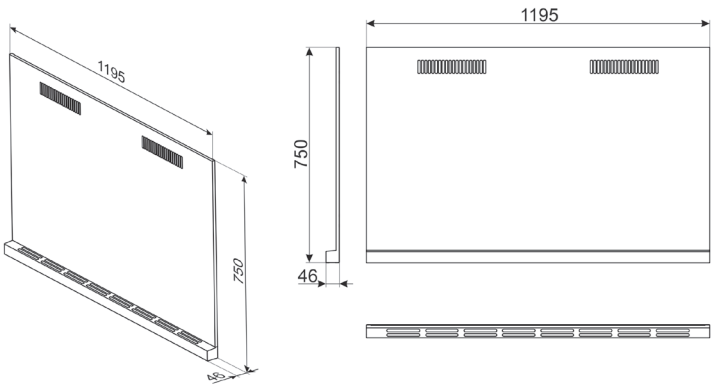

KIT1CPF120X

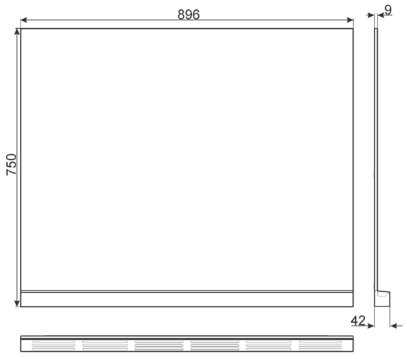

KITC9X9-1

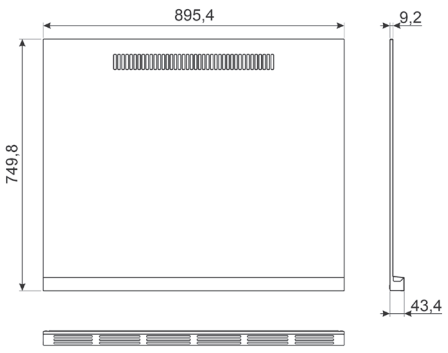

KITSB9MB

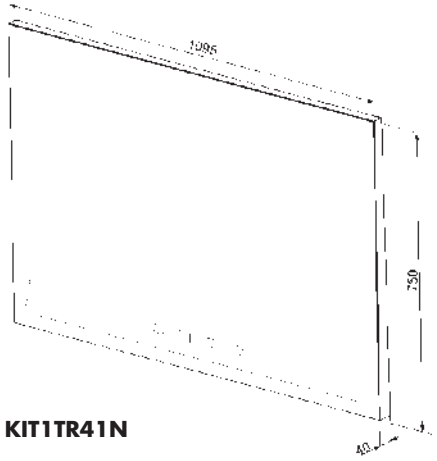

KIT1TR41N

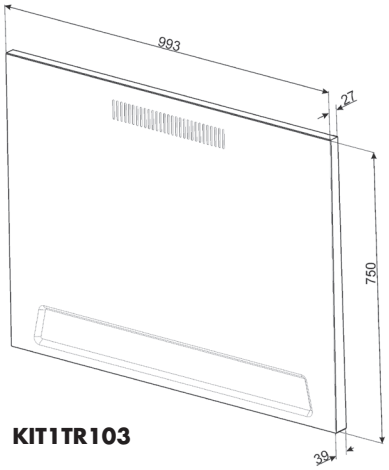

KIT1TR103

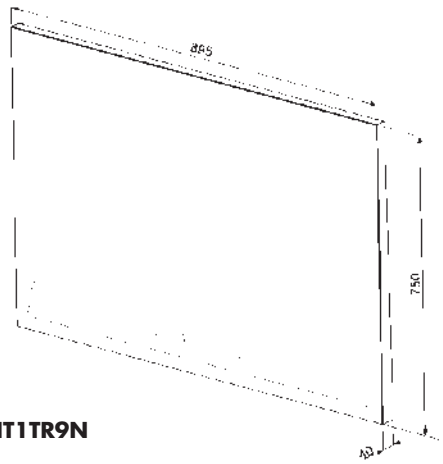

KIT1TR9N

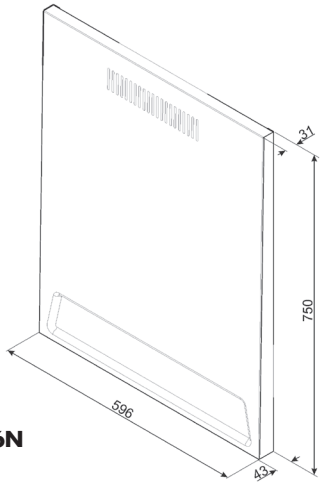

KIT1TR6N

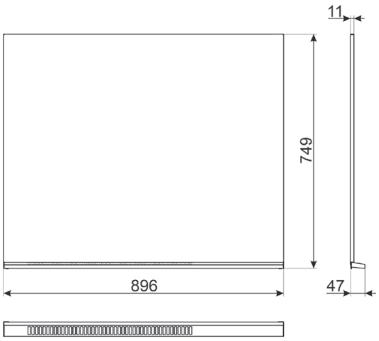

KIT90N9
KIT90X9-1

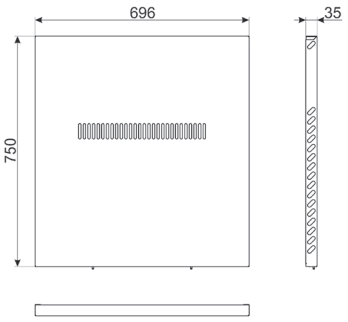

KITC7X

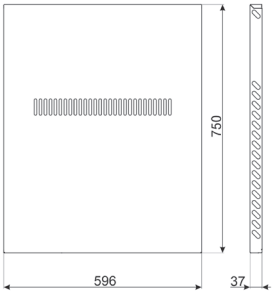

KITC6X

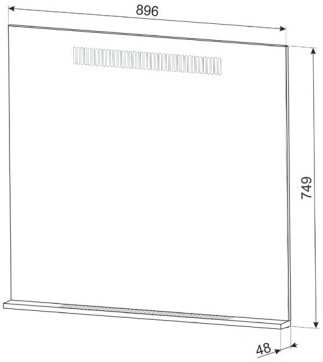

KITPC92X9

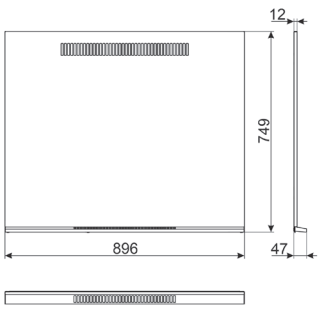

KITP90X9

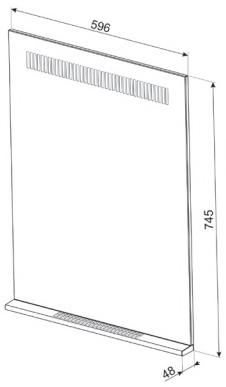

KITP60X9

STYLE ET INNOVATION

Les hottes Smeg sont des produits fiables et fonctionnels, disponibles dans une variété de finitions spécifiquement conçues pour s'accorder avec votre plan de cuisson. La gamme inclut des hottes d'îlot central, murales, encastrables, de plan et domino.

ILÔT CENTRAL



MURALE INCLINÉE



MURALE BOX



MURALE PYRAMIDALE



ENCASTRABLE



PLAFOND



DE PLAN



DIFFÉRENTS TYPES D'INSTALLATION

Les hottes Smeg permettent de choisir le type d'installation qui s'adapte aux mieux à la cuisine. Les installations traditionnelles et des variations haute performance selon le type de filtre quand installé en recyclage ou avec le plus de flexibilité quand le moteur est déporté ou réversible ou de faible profondeur.

À ÉVACUATION

La hotte en version aspirante qui permet directement l'évacuation vers l'extérieur des vapeurs et des odeurs.
Pour certaines hottes murales verticales, le moteur est réversible : tourner le moteur pour déplacer la sortie vers l'arrière de la hotte, cela permettra une installation à évacuation sans l'ajout de la cheminée.

À RECYCLAGE

Au cas où il n'existerait pas la possibilité d'évacuation vers l'extérieur, la hotte peut être transformée en filtrante. Dans cette version, l'air et les vapeurs sont épurés par les filtres anti-odeur et remis en circulation dans l'environnement à travers les grilles d'aération latérales de la cheminée. Les filtres à charbon sont à changer tous les 3 et 4 mois (ou plus fréquemment en cas d'utilisation intensive de la hotte) pour cette raison, optez pour des filtres régénérables : les filtres anti-odeurs peuvent être régénéré jusqu'à 5 fois, au lave-vaisselle 50°C et séchage au four à 180°C pendant 25 minutes.



FOUR **SFP6301TVN** | HOTTE **KV394MB** | FAITOUT **CKFC2611CRM**

UN CHOIX DE QUALITÉ

La hotte aspirante permet d'éliminer rapidement et efficacement l'humidité, les odeurs et la graisse de votre cuisine, en garantissant un air de meilleure qualité. Les hottes de cuisine constituent également une excellente source d'éclairage ambiant et peuvent ajouter une touche supplémentaire de design dans la cuisine grâce à une gamme proposant plusieurs esthétiques. Un choix de qualité selon les caractériques des hottes en gamme Smeg.

MOTEUR RÉVERSIBLE

Les hottes verticales avec moteur réversible permettent de choisir le type d'installation qui s'adapte aux mieux à la cuisine. Autres que les installations traditionnelles, à recyclage ou à évacuation, il est possible de tourner le moteur pour déplacer la sortie vers l'arrière de la hotte, cela permettra une installation à évacuation sans l'ajoute de la cheminée.

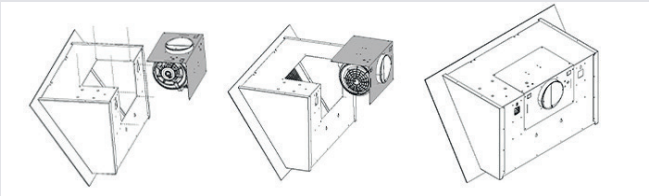

SYSTÈME V-CONDENSE

Système anti-condensation, par bac de récupération de l'eau sous le plan incliné. La différence de température entre la façade de la hotte et les fumées et vapeurs de cuisson génère un phénomène de condensation sur la surface de la hotte : la hotte dispose d'un rebord dédié à la récupération de l'eau caché sous le plan incliné.



VITESSE INTENSIVE

La fonction intensive permet de faire fonctionner la hotte à la puissance maximale, pour augmenter l'élimination des odeurs les plus persistantes. Après un temps déterminé, la vitesse se temporise peu à peu.

ASPIRATION PÉRIMÉTRALE

L'aspiration périmétrale des hottes concentre l'aspiration sur les côtés qui permet d'élargir la surface d'aspiration et améliorer l'aspiration des fumées et vapeurs, grâce à un flux d'air plus puissant est généré, sans impact au niveau sonore.

PURIFICATION DE L'AIR 24 HEURES

Pour garantir le meilleure qualité d'air dans le cœur de la maison, la fonction purification en toute discrétion permet un échange d'air en activant l'aspiration à la vitesse 1 pendant 10 minutes toutes les heures. La fonction se désactive automatiquement après 24 heures de fonctionnement.

CONFORT D'UTILISATION

COMMANDES SENSITIVES

Le fonctionnement parfait des hottes Smeg est également dû aux commandes réglant la vitesse et la lumière. Les modèles haut de gamme disposent de touches qui fonctionnent par simple contact. D'autres modèles sont conçus avec des touches de commandes électroniques. Pour les modèles avec une installation au plafond, une télécommande est prévue pour activer la hotte à distance.

ARRÊT AUTOMATIQUE

Ce mode permet de poursuivre le fonctionnement de la hotte durant une période prédéfinie pendant qu'elle continue de purifier l'air, pour ensuite s'éteindre automatiquement. La fonction est d'autant plus utile pour éliminer les odeurs résiduelles après avoir cuisiné.

ÉCLAIRAGE DYNAMIQUE

Les hottes avec éclairage dynamique ont l'intensité et la plage de température de la couleur de la lumière réglables. Pour s'intégrer au mieux dans la cuisine, certaines hottes donnent la possibilité de régler l'intensité des lampes et, selon les modèles, de modifier la configuration de la gradation de la lumière (pour choisir le réglage parfait qui s'accorde avec les autres lampes de la cuisine, pour une plage d'un blanc froid allant jusqu'à un blanc plus chaud).





KDD90CNE2 — SMEG ELITE

Verre Noir, Finition Inox brossé | 2399 €

TYPOLOGIE
- Hotte décorative de plan, **tout intégrable 90 cm**
- Aspiration à évacuation (kit en option pour le recyclage)
- Contrôle électronique

COMMANDES
- **Commandes sensitives** avec LED rouges et afficheur digital

FONCTIONS
- 3 vitesses + 2 vitesses intensives
- **Aspiration périmétrale**
- Purification de l'air 24 heures
- Arrêt automatique

TECHNOLOGIE
- Éclairage 1 bandeau à LED
- **Intensité de la lumière réglable**
- 2 filtres anti-graisses en aluminium
- Témoin de remplacement des filtres
- **Ouverture motorisée**

Vitesses	Capacité d'aspiration (IEC 61591) [m ³/h]	Niveau sonore (IEC 60704-2-13) [dB(A)]
3 - max	350	53
intensive	720	68

ACCESSOIRES ET KITS INCLUS
- Tube de réduction de sortie

ACCESSOIRES ET KITS EN OPTION
- Filtre charbon pour recyclage - **KITFCDD**
- Télécommande - **RCKF2**
- Kit moteur déporté - **KITRBDD**



SCHÉMAS TECHNIQUES PAGE 218

HOTTES DE PLAN

PERFORMANCES OPTIMALES

Les hottes de plan apportent une élégance et un style singulier à votre cuisine. Elles sont conçues pour offrir la meilleure synthèse entre design, efficacité et technologie de dernière génération.

MOTEUR DEPORTÉ

La hotte possède un moteur déportable qui peut être installé séparément de la hotte grâce au kit fourni. En cas d'installation sous le plan de travail, son épaisseur, de 23 cm, permet un gain de place considérable pour d'éventuels rangements en dessous de l'îlot.

NIVEAU SONORE

Les hottes Smeg sont équipées d'une excellente isolation et de dispositifs spéciaux, étudiés spécialement pour atténuer le son généré durant le fonctionnement de l'appareil, pour un maximum de confort.

La hotte de plan est la **solution idéale pour les cuisines en îlot central ou pour les cuisines avec des plans de travail de plus de 60 cm de profondeur**. Insérée directement dans le plan de travail, la hotte aspirante ne sort que lorsqu'il est nécessaire d'aspirer et/ou d'éclairer. Lorsqu'elle est abaissée, l'espace autour des tables de cuisson est complètement libre et peut être utilisé dans toute sa surface, offrant une fonctionnalité maximale et une optimisation de l'espace. Son positionnement, très proche de la table de cuisson, et son aspiration périmétrale assurent une grande efficacité dans l'absorption des fumées et des vapeurs de cuisson.
Idéale pour les cuisines modernes et minimalistes, grâce à son design linéaire et aux matériaux utilisés - acier inox brossé et verre noir - la hotte de plan Smeg peut être utilisée avec des tables de cuisson induction, vitrocéramique, mixtes et gaz.
L'**éclairage LED à faible consommation d'énergie** est situé en haut du panneau et les commandes sensitives, positionnées le long de la surface horizontale, sont activées par un léger toucher. Il est également possible d'utiliser une télécommande (fournie ou en option selon les modèles), pratique pour allumer et éteindre la hotte depuis n'importe quel endroit de la pièce.







KLTI12L4X — SMEG ELITE

Inox brossé et Verre Noir | 1699 €

TYPOLOGIE
- Hotte décorative îlot central, **box 120 cm**
- Aspiration à évacuation (kit en option pour le recyclage)
- Contrôle électronique

COMMANDES
- **Commandes sensitives rétro-éclairées** avec LED blanches

FONCTIONS
- 3 vitesses + 1 vitesse intensive
- **Auto-Vent 2.0**
- Purification de l'air 24 heures
- Arrêt automatique

TECHNOLOGIE
- Éclairage 2 bandeaux à LED
- **Intensité et plage de température de la couleur de la lumière réglables**
- 3 filtres anti-graisses en aluminium
- Témoin de remplacement des filtres
- Clapet anti-retour

Vitesses	Capacité d'aspiration (IEC 61591) [m ³/h]	Niveau sonore (IEC 60704-2-13) [dB(A)]
1	220	43
3 - max	560	66
intensive	739	71

ACCESSOIRES ET KITS INCLUS
- Tube de réduction de sortie

ACCESSOIRES ET KITS EN OPTION
- Kit 2 filtres à charbon ronds pour recyclage - **FLT6**
- Filtre charbon universel régénérable pour recyclage - **KITALLFC**



VERSION



KLTI12L4MB

Verre et Émail **Noir mat** | 1799 €



KLTI9L4MB — SMEG ELITE

Verre et Émail **Noir mat** | 1499 €

TYPOLOGIE
- Hotte décorative îlot central, **box 90 cm**
- Aspiration à évacuation (kit en option pour le recyclage)
- Contrôle électronique

COMMANDES
- **Commandes sensitives rétro-éclairées** avec LED blanches

FONCTIONS
- 3 vitesses + 1 vitesse intensive
- **Auto-Vent 2.0**
- Purification de l'air 24 heures
- Arrêt automatique

TECHNOLOGIE
- Éclairage 2 bandeaux à LED
- **Intensité et plage de température de la couleur de la lumière réglables**
- 3 filtres anti-graisses en aluminium
- Témoin de remplacement des filtres
- Clapet anti-retour

Vitesses	Capacité d'aspiration (IEC 61591) [m ³/h]	Niveau sonore (IEC 60704-2-13) [dB(A)]
1	214	39
3 - max	563	65
intensive	741	70

ACCESSOIRES ET KITS INCLUS
- Tube de réduction de sortie

ACCESSOIRES ET KITS EN OPTION
- Kit 2 filtres à charbon ronds pour recyclage - **FLT6**
- Filtre charbon universel régénérable pour recyclage - **KITALLFC**



HOTTES CONNECTÉES

CUISINER SANS LIMITES



AUTO-VENT 2.0

Cette fonction ajuste automatiquement la vitesse d'aspiration de la hotte en fonction de la température et de la puissance sélectionnées sur la table de cuisson induction, grâce à son **système bluetooth**. Il n'est pas nécessaire de régler manuellement les paramètres de la hotte, mais en sélectionnant la cuisson désirée sur la table de cuisson, la hotte adaptera automatiquement l'intensité d'aspiration en fonction de la cuisson choisie. Il est possible de sélectionner jusqu'à 6 programmes préréglés. La hotte peut également être contrôlée manuellement à partir de la table de cuisson, en appuyant simplement sur la touche Auto-Vent.

TYPOLOGIE	RÉFÉRENCE	ESTHÉTIQUE	VERSION	CATÉGORIE	PAGE
Îlot central - Box	KLTI12L4X	Universelle	Inox et Verre Noir	120 cm	192
Îlot central - Box	KLTI12L4MB	Universelle	Verre et Émail Noir Mat	120 cm	192
Îlot central - Box	KLTI9L4MB	Universelle	Verre et Émail Noir Mat	90 cm	192
Îlot central - Box	KBTI9L4VN	Universelle	Inox et Verre Noir	90 cm	194
Murale - Design Incliné	KV694R	Dolce Stil Novo	Verre Noir et Finition Cuivre	90 cm	196
Murale - Design Incliné	KV194G	Linéa	Verre Gris Neptune	90 cm	196
Murale - Design Incliné	KV194B3	Linéa	Verre Noir Intense	90 cm	196
Murale - Design Incliné	KV394N	Classica	Verre Noir	90 cm	198
Murale - Design Incliné	KV394MB	Classica	Verre Noir Mat	90 cm	198
Murale - Box	KBT9L4VN	Universelle	Inox et Verre Noir	90 cm	200
Murale - Pyramidale	KPF94MB	Universelle	Noir Mat	90 cm	203
Intégrable - Groupe de Plafond	KLT9L4X	Universelle	Inox	90 cm	209
Intégrable - Groupe de Plafond	KLT9L4WH	Universelle	Blanc Mat	90 cm	209
Intégrable - Groupe de Plafond	KSCB124X	Universelle	Inox	120 cm	209
Intégrable - Groupe Filtrant	KSGT124X	Universelle	Inox	120 cm	210
Intégrable - Groupe Filtrant	KSGT94X	Universelle	Inox	86 cm	210
Intégrable - Groupe Filtrant	KSGT74X	Universelle	Inox	70 cm	210
Intégrable - Groupe Filtrant	KSGT64X	Universelle	Inox	60 cm	210
Intégrable - Groupe Filtrant	KSG9P4X	Universelle	Inox	90 cm	214
Intégrable - Groupe Filtrant	KSG8P4X	Universelle	Inox	75 cm	214
Intégrable - Groupe Filtrant	KSG6P4X	Universelle	Inox	60 cm	214



AUTO-VENT

La fonction Auto-Vent est disponible sur une sélection de tables de cuisson induction avec hotte verticale associée. Cette version de l'Auto-Vent fonctionne grâce à la **technologie infrarouge**.

TYPOLOGIE	RÉFÉRENCE	ESTHÉTIQUE	VERSION	CATÉGORIE	PAGE
Murale - Design Incliné	KICV90BL2	Universelle	Verre Noir	90 cm	198
Intégrable - Groupe Filtrant	KICGR70X2	Universelle	Inox	70 cm	214
Intégrable - Groupe Filtrant	KICGR52X2	Universelle	Inox	52 cm	214

CONSULTEZ ÉGALEMENT LE TABLEAU RÉCAPITULATIF DES TABLES DE CUISSON CONNECTÉES À LA PAGE 75



KBTI9L4VN

SMEG ELITE

Inox brossé et Verre Noir | 1299 €

TYPOLOGIE
- Hotte décorative îlot central, **box 90 cm**
- Aspiration à évacuation (kit en option pour le recyclage)
- Contrôle électronique

COMMANDES
- **Commandes sensitives** avec LED blanches

FONCTIONS
- 3 vitesses + 1 vitesse intensive
- **Auto-Vent 2.0**
- Purification de l'air 24 heures
- Arrêt automatique

TECHNOLOGIE
- Éclairage 2 bandeaux à LED
- **Intensité et plage de température de la couleur de la lumière réglables**
- 3 filtres anti-graisses en aluminium
- Témoin de remplacement des filtres
- Clapet anti-retour

Vitesses	Capacité d'aspiration (IEC 61591) [m ³/h]	Niveau sonore (IEC 60704-2-13) [dB(A)]
1	280	47
3 - max	626	69
intensive	778	73

ACCESSOIRES ET KITS INCLUS
- Tube de réduction de sortie

ACCESSOIRES ET KITS EN OPTION
- Filtre charbon pour recyclage - **KITFCKBT**
- Filtre charbon régénérable pour recyclage - **KITFCKBTR**
- Filtre charbon universel régénérable pour recyclage - **KITALLFC**



HOTTE **KBTI9L4VN** | TOASTER **TSF01BLMEU** |
FOUR **SO6302S3PX** | CAVE À VIN **CVI320XE** | TIROIR **CPS315X**





SCHÉMAS TECHNIQUES PAGE 218

| ANNÉES 50



KFAB75CR **SMEG ELITE**

Émail Crème brillant | 1999 €

TYPOLOGIE
- Hotte décorative murale, **design incliné 75 cm**
- Aspiration à évacuation ou à recyclage
- Contrôle électronique

COMMANDES
- Commandes par touches électroniques avec LED blanches

FONCTIONS
- 3 vitesses + 1 vitesse intensive
- Arrêt automatique

TECHNOLOGIE
- Éclairage 2 lampes à LED
- 3 filtres anti-graisses en inox
- **Filtre charbon pour recyclage fourni**
- Témoin de remplacement des filtres
- Clapet anti-retour
- **Ouverture motorisée**

Vitesses	Capacité d'aspiration (IEC 61591) [m ³/h]	Niveau sonore (IEC 60704-2-13) [dB(A)]
1	333	50
3 - max	649	67
intensive	797	72

ACCESSOIRES ET KITS INCLUS
- Kit 2 filtres à charbon ronds pour recyclage - **FLTSI**
- Télécommande

ACCESSOIRES ET KITS EN OPTION
LIVRÉE SANS CHEMINÉE
- Kit extension de cheminée crème - **KITCMNFABCR**
- Kit extension de cheminée rouge - **KITCMNFABRD**
- Kit extension de cheminée noir - **KITCMNFABBL**
- Kit extension de cheminée blanc - **KITCMNFABWH**

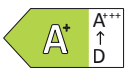

VERSIONS



KFAB75RD

Rouge | 1999 €



KFAB75BL

Noir | 1999 €



KFAB75WH

Blanc | 1999 €



HOTTE **KFAB75RD** | KIT EXTENSION DE CHEMINÉE **KITCMNFABRD**



TÉLÉCOMMANDE FOURNIE

DOLCE STIL NOVO
MOTEUR RÉVERSIBLE



KV694R **SMEG ELITE**

Verre Noir, Finition Cuivre | 1299 €

TYPOLOGIE
- Hotte décorative murale, **design incliné 90 cm**
- Aspiration à évacuation ou à recyclage
- Contrôle électronique

COMMANDES
- **Commandes sensitives rétro-éclairées** avec LED blanches

FONCTIONS
- 3 vitesses + 1 vitesse intensive
- **Aspiration périmétrale**
- **Auto-Vent 2.0**
- Purification de l'air 24 heures
- Arrêt automatique

TECHNOLOGIE
- Éclairage 2 lampes à LED
- **Intensité et plage de température de la couleur de la lumière réglables**
- 2 filtres anti-graisses en inox
- **Filtre charbon pour recyclage fourni**
- Témoin de remplacement des filtres
- Clapet anti-retour
- **Moteur réversible**

Vitesses	Capacité d'aspiration (IEC 61591) [m ³/h]	Niveau sonore (IEC 60704-2-13) [dB(A)]
1	265	47
3 - max	621	67
intensive	777	70

ACCESSOIRES ET KITS INCLUS
- Filtre charbon pour recyclage - **KITFCKV6**

ACCESSOIRES ET KITS EN OPTION
- Filtre charbon universel régénérable rectangulaire pour installation en recyclage et avec une cheminée - **KITALLFC**

LIVRÉE SANS CHEMINÉE - MOTEUR RÉVERSIBLE
- Kit extension de cheminée inox - **KITCMNKVX**
- Kit extension de cheminée noire mate - **KITCMNKVMB**



LINÉA
MOTEUR RÉVERSIBLE



KV194B3 **SMEG ELITE**

Verre Noir Intense | 999 €

TYPOLOGIE
- Hotte décorative murale, **design incliné 90 cm**
- Aspiration à évacuation ou à recyclage
- Contrôle électronique

COMMANDES
- **Commandes sensitives rétro-éclairées** avec LED blanches

FONCTIONS
- 3 vitesses + 1 vitesse intensive
- **Aspiration périmétrale**
- **Auto-Vent 2.0**
- Purification de l'air 24 heures
- Arrêt automatique

TECHNOLOGIE
- Éclairage 2 lampes à LED
- **Intensité et plage de température de la couleur de la lumière réglables**
- 2 filtres anti-graisses en inox
- **Filtre charbon pour recyclage fourni**
- Témoin de remplacement des filtres
- Clapet anti-retour
- **Moteur réversible**

Vitesses	Capacité d'aspiration (IEC 61591) [m ³/h]	Niveau sonore (IEC 60704-2-13) [dB(A)]
1	277	50
3 - max	636	71
intensive	782	72

ACCESSOIRES ET KITS INCLUS
- Filtre charbon pour recyclage - **KITFCKV1**

ACCESSOIRES ET KITS EN OPTION
- Filtre charbon universel régénérable rectangulaire pour installation en recyclage et avec une cheminée - **KITALLFC**

LIVRÉE SANS CHEMINÉE - MOTEUR RÉVERSIBLE
- Kit extension de cheminée inox - **KITCMNKVX**
- Kit extension de cheminée noire mate - **KITCMNKVMB**



SCHÉMAS TECHNIQUES PAGE 219



HOTTE **KV694R** | TABLE DE CUISSON **SIM6964R** | MITIGEUR **MID6SS**

| CLASSICA NOIR MAT



KV394MB — SMEG ELITE

Verre **Noir mat** | 1099 €

TYPOLOGIE
- Hotte décorative murale, **design incliné 90 cm**
- Aspiration à évacuation ou à recyclage
- Contrôle électronique

COMMANDES
- **Commandes sensitives rétro-éclairées** avec LED blanches

FONCTIONS
- 3 vitesses + 1 vitesse intensive
- **Aspiration périmétrale**
- **Auto-Vent 2.0**
- Purification de l'air 24 heures
- Arrêt automatique

TECHNOLOGIE
- Éclairage 2 lampes à LED
- **Intensité de la lumière réglable**
- 2 filtres anti-graisses en aluminium
- **Filtre charbon pour recyclage fourni**
- Témoin de remplacement des filtres
- Clapet anti-retour

Vitesses	Capacité d'aspiration (IEC 61591) [m ³/h]	Niveau sonore (IEC 60704-2-13) [dB(A)]
1	285	47
3 - max	493	61
intensive	729	69

ACCESSOIRES ET KITS INCLUS
- Filtre charbon pour recyclage - **FLT6**

ACCESSOIRES ET KITS EN OPTION
- Filtre charbon universel régénérable rectangulaire pour installation en recyclage et avec une cheminée - **KITALLFC**

LIVRÉE SANS CHEMINÉE

- Kit extension de cheminée inox - **KITCMNKVX**
- Kit extension de cheminée noire mate - **KITCMNKVMB**



VERSION



KV394N

Verre Noir | 799 €



KICV90BL2 — SMEG ELITE

Verre Noir | 699 €

TYPOLOGIE
- Hotte décorative murale, **design incliné 90 cm**
- Aspiration à évacuation (kit en option pour le recyclage)
- Contrôle électronique

COMMANDES
- **Commandes sensitives** avec LED rouges

FONCTIONS
- 3 vitesses + 1 vitesse intensive
- **Aspiration périmétrale**
- **Auto-Vent**
- Purification de l'air 24 heures
- Arrêt automatique

TECHNOLOGIE
- Éclairage 2 lampes à LED
- 2 filtres anti-graisses en aluminium
- Témoin de remplacement des filtres

Vitesses	Capacité d'aspiration (IEC 61591) [m ³/h]	Niveau sonore (IEC 60704-2-13) [dB(A)]
1	310	52
3 - max	620	63
intensive	770	68

ACCESSOIRES ET KITS INCLUS
- Tube de réduction de sortie

ACCESSOIRES ET KITS EN OPTION
- Kit 2 filtres à charbon ronds pour recyclage - **KITFC152**
- Filtre charbon universel régénérable rectangulaire pour installation en recyclage et avec une cheminée - **KITALLFC**



INSTALLATION POSSIBLE SANS LA CHEMINÉE

ASPIRATION PÉRIMÉTRALE

L'aspiration périmétrale des hottes concentre l'aspiration sur les côtés, ce qui permet d'élargir la surface d'aspiration et d'améliorer l'aspiration des fumées et des vapeurs, grâce à la génération d'un flux d'air plus puissant, sans impact sur le niveau sonore.

SCHÉMAS TECHNIQUES PAGE 219

| ELEMENTI



KV28N SMEG ELITE

Verre Noir et Bandeau Inox | 779 €

TYPOLOGIE
- Hotte décorative murale, **design incliné 80 cm**
- Aspiration à évacuation ou à recyclage
- Contrôle électronique

COMMANDES
- **Commandes sensitives rétro-éclairées** avec LED blanches

FONCTIONS
- 3 vitesses + 1 vitesse intensive
- **Aspiration périmétrale**
- Purification de l'air 24 heures
- Arrêt automatique

TECHNOLOGIE
- Éclairage 2 lampes à LED
- **Intensité de la lumière réglable**
- 2 filtres anti-graisses en aluminium, **Filtre charbon pour recyclage fourni**, Témoin de remplacement des filtres
- Clapet anti-retour

Vitesses	Capacité d'aspiration (IEC 61591) [m ³/h]	Niveau sonore (IEC 60704-2-13) [dB(A)]
1	242	44
3 - max	420	58
intensive	666	67

ACCESSOIRES ET KITS INCLUS
- Kit 2 filtres à charbon ronds pour recyclage - **FLT6**

ACCESSOIRES ET KITS EN OPTION
- Filtre charbon universel régénérable rectangulaire pour installation en recyclage et avec une cheminée - **KITALLFC**

LIVRÉE SANS CHEMINÉE
- Kit extension de cheminée inox - **KITCMNKVX**
- Kit extension de cheminée noire mate - **KITCMNKVMB**



| ELEMENTI



KV26N SMEG ELITE

Verre Noir et Bandeau Inox | 749 €

TYPOLOGIE
- Hotte décorative murale, **design incliné 60 cm**
- Aspiration à évacuation ou à recyclage
- Contrôle électronique

COMMANDES
- **Commandes sensitives rétro-éclairées** avec LED blanches

FONCTIONS
- 3 vitesses + 1 vitesse intensive
- **Aspiration périmétrale**
- Purification de l'air 24 heures
- Arrêt automatique

TECHNOLOGIE
- Éclairage 2 lampes à LED
- **Intensité de la lumière réglable**
- 2 filtres anti-graisses en aluminium, **Filtre charbon pour recyclage fourni**, Témoin de remplacement des filtres
- Clapet anti-retour

Vitesses	Capacité d'aspiration (IEC 61591) [m ³/h]	Niveau sonore (IEC 60704-2-13) [dB(A)]
1	242	44
3 - max	420	58
intensive	666	67

ACCESSOIRES ET KITS INCLUS
- Filtre charbon pour recyclage - **FLT6**

ACCESSOIRES ET KITS EN OPTION
- Filtre charbon universel régénérable rectangulaire pour installation en recyclage et avec une cheminée - **KITALLFC**

LIVRÉE SANS CHEMINÉE
- Kit extension de cheminée inox - **KITCMNKVX**
- Kit extension de cheminée noire mate - **KITCMNKVMB**



ASPIRATION À RECYCLAGE

Les hottes à évacuation peuvent se transformer en modèles filtrants. L'air et les vapeurs sont épurés par les filtres anti-odeur et remis en circulation dans l'environnement. La hotte dispose d'un témoin de remplacement des filtres pour garantir un fonctionnement optimal : l'alarme s'active après 100 heures de fonctionnement, pour rappeler de remplacer les filtres à charbon actifs et de laver également les filtres à graisse métalliques.



KS110BLE — SMEG ELITE

Émail Noir | 1079 €

TYPOLOGIE
- Hotte décorative murale, **box 110 cm**
- Aspiration à évacuation (kit en option pour le recyclage)
- Contrôle électronique

COMMANDES
- Commandes par touches électroniques

FONCTIONS
- 3 vitesses + 1 vitesse intensive
- Arrêt automatique

TECHNOLOGIE
- Éclairage 2 lampes à LED
- 3 filtres anti-graisses en aluminium
- Témoin de remplacement des filtres
- Clapet anti-retour

Vitesses	Capacité d'aspiration (IEC 61591) [m ³/h]	Niveau sonore (IEC 60704-2-13) [dB(A)]
1	295	51
3 - max	513	64
intensive	702	72

ACCESSOIRES ET KITS EN OPTION
- Filtre charbon pour recyclage - **FLT4**
- Filtre charbon universel régénérable pour recyclage - **KITALLFC**





KBT9L4VN — SMEG ELITE

Inox brossé et Verre Noir | 749 €

TYPOLOGIE
- Hotte décorative murale, **box 90 cm**
- Aspiration à évacuation (kit en option pour le recyclage)
- Contrôle électronique

COMMANDES
- **Commandes sensitives rétro-éclairées** avec LED blanches

FONCTIONS
- 3 vitesses + 1 vitesse intensive
- **Auto-Vent 2.0**, Purification de l'air 24 heures, Arrêt auto.

TECHNOLOGIE
- Éclairage 1 bandeau à LED, **Intensité et plage de température de la couleur de la lumière réglables**
- 3 filtres anti-graisses en aluminium
- Témoin de remplacement des filtres
- Clapet anti-retour

Vitesses	Capacité d'aspiration (IEC 61591) [m ³/h]	Niveau sonore (IEC 60704-2-13) [dB(A)]
1	252	48
3 - max	453	62
intensive	705	71

ACCESSOIRES ET KITS INCLUS
- Tube de réduction de sortie



ACCESSOIRES ET KITS EN OPTION
- Filtre charbon pour recyclage - **KITFCKBT**
- Filtre charbon régénérable pour recyclage - **KITFCKBTR**
- Kit extension de cheminée inox - **KITCEKBT**



HOTTE **KBT9L4VN**

ÉCLAIRAGE DYNAMIQUE

La hotte avec l'éclairage dynamique a l'intensité et la plage de température de la couleur de la lumière réglables. Pour s'intégrer au mieux dans la cuisine, la hotte donne la possibilité de régler l'intensité des lampes et de modifier la configuration de la gradation de la lumière (pour choisir le réglage parfait qui s'accorde avec les autres lampes de la cuisine, pour une plage allant d'un blanc froid jusqu'à un blanc plus chaud).



KBT900NE — SMEG ELITE

Émail **Noir mat** | 699 €

TYPOLOGIE
- Hotte décorative murale, **box 90 cm**
- Aspiration à évacuation (kit en option pour le recyclage)
- Contrôle électronique

COMMANDES
- Commandes par touches électroniques

FONCTIONS
- 3 vitesses + 1 vitesse intensive
- Purification de l'air 24 heures
- Arrêt automatique

TECHNOLOGIE
- Éclairage 2 lampes à LED
- 3 filtres anti-graisses en aluminium
- Témoin de remplacement des filtres
- Clapet anti-retour

Vitesses	Capacité d'aspiration (IEC 61591) [m ³/h]	Niveau sonore (IEC 60704-2-13) [dB(A)]
1	265	46
3 - max	480	62
intensive	713	71

ACCESSOIRES ET KITS INCLUS
- Tube de réduction de sortie

ACCESSOIRES ET KITS EN OPTION
- Filtre charbon pour recyclage - **KITFCKBT**
- Filtre charbon régénérable pour recyclage - **KITFCKBTR**
- Kit extension de cheminée inox - **KITCEKBT**
- Kit extension de cheminée noire brillante - **KITCEKBTBL**
- Kit extension de cheminée noire mate - **KITCEKBTMB**



VERSIONS



KBT1200XE
120 cm
Inox brossé | 949 €



KBT900AE
90 cm
Émail Anthracite | 699 €



KBCT900XE
90 cm, **filtre charbon inclus**
Inox brossé | 599 €



KBT700XE
70 cm
Inox brossé | 569 €



KBT600XE
60 cm
Inox brossé | 569 €



KBT600BL
60 cm
Émail Noir | 669 €



KBT600MB
60 cm
Émail **Noir mat** | 669 €

Les performances d'aspiration et certaines caractéristiques des hottes ci-dessus changent en fonction de la dimension. Rendez-vous sur le site www.smeg.com/fr pour retrouver toutes les informations.

PURIFICATION DE L'AIR 24 HEURES

Pour garantir la meilleure qualité d'air dans le cœur de la maison, la fonction purification en toute discrétion permet un échange d'air en activant l'aspiration à la vitesse 1 pendant 10 minutes toutes les heures. La fonction se désactive automatiquement après 24 heures de fonctionnement.

| OPÉRA (POSE LIBRE) ET CLASSICA (ENCASTRABLE)



KD150HXE — **SMEG ELITE**

Inox brossé | 1999 €

LE MATCH PARFAIT

Les hottes sont le match parfait pour donner à la cuisine un aspect professionel. SMEG offre une gamme complète, notamment en termes de dimensions, qui permet de trouver le bon produit selon le piano de cuisson sélectionné ou la configuration de la cuisine souhaitée.
Ces lignes esthétiques semi-professionnelles sont présentes dans la gamme d'électroménager pose libre Opéra, mais également en encastrable avec l'esthétique Classica en inox. Le choix des matériaux et des éléments esthétiques permet de créer un ensemble coordonné au sein de la cuisine pour une puissante déclaration de style.

TYPOLOGIE
- Hotte décorative murale, **pyramidale 150 cm**
- Aspiration à évacuation (kit en option pour le recyclage)

COMMANDES
- Commandes par manettes

FONCTIONS
- 3 vitesses + 1 vitesse intensive

TECHNOLOGIE
- Éclairage 4 lampes à LED
- 5 filtres anti-graisses en inox
- Clapet anti-retour

Vitesses	Capacité d'aspiration (IEC 61591) [m ³/h]	Niveau sonore (IEC 60704-2-13) [dB(A)]
1	292	49
3 - max	626	68
intensive	787	72

ACCESSOIRES ET KITS EN OPTION
- Filtre charbon pour recyclage - **FLT6**
- Filtre charbon universel régénérable pour recyclage - **KITALLFC**



HOTTE **KD90HNE**

VERSIONS



KD120HXE
120 cm, Inox brossé | 1599 €



KD100HXE
100 cm, Inox brossé | 1199 €



KD90HXE
90 cm, Inox brossé | 1049 €



KD90HAE
90 cm, Émail Anthracite | 1049 €



KD90HNE
90 cm, Émail Noir brillant | 1049 €



KD70XE
70 cm, Inox brossé | 929 €

Les performances d'aspiration et certaines caractéristiques des hottes ci-dessus changent en fonction de la dimension. Rendez-vous sur le site www.smeg.com/fr pour retrouver toutes les informations.



KPF94MB — SMEG ELITE

Émail **Noir mat** | 1299 €

TYPOLOGIE
- Hotte décorative murale, **pyramidale 90 cm**
- Aspiration à évacuation (kit en option pour le recyclage)

COMMANDES
- Commandes tactiles

FONCTIONS
- 3 vitesses + 1 vitesse intensive
- **Auto-Vent 2.0**

TECHNOLOGIE
- Éclairage 2 lampes à LED, **Intensité de la lumière réglable**
- 3 filtres anti-graisses en inox, **Système anti-condensation**
- Clapet anti-retour

Vitesses	Capacité d'aspiration (IEC 61591) [m ³/h]	Niveau sonore (IEC 60704-2-13) [dB(A)]
1	288	48
3 - max	630	67
intensive	781	72

ACCESSOIRES ET KITS EN OPTION
- Kit 2 filtres à charbon ronds pour recyclage - **FLT6**
- Filtre charbon universel régénérable pour recyclage - **KITALLFC**

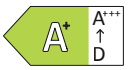



HOTTE **KPF94MB** | PIANO DE CUISSON **CX93IMBL** | SAUTEUSE **DPF2812CRM**



SYSTÈME V-CONDENSE

Dans une cuisine professionnelle, la gestion de la vapeur et des fumées est essentielle pour garantir un environnement de travail sain et agréable. C'est pourquoi la hotte "KPF94MB" est équipée d'un système anti-condensation innovant.

Grâce à la différence de température entre les fumées de cuisson et la surface de la hotte, un phénomène naturel de condensation se produit. Pour éviter tout ruissellement gênant, la hotte intègre un rebord de récupération discret, astucieusement dissimulé sous le plan incliné. Il collecte ainsi l'eau de condensation avant qu'elle ne goutte, assurant un espace de travail propre et sécurisé.

| PORTOFINO



KPF12RD — **SMEG ELITE**

Inox brossé et Émail Rouge | 1599 €

TYPOLOGIE
- Hotte décorative murale, **pyramidale 120 cm**
- Aspiration à évacuation (kit en option pour le recyclage)

COMMANDES
- Commandes par manettes

FONCTIONS
- 3 vitesses + 1 vitesse intensive

TECHNOLOGIE
- Éclairage 4 lampes à LED
- 4 filtres anti-graisses en inox
- Clapet anti-retour

Vitesses	Capacité d'aspiration (IEC 61591) [m ³/h]	Niveau sonore (IEC 60704-2-13) [dB(A)]
1	287	49
3 - max	606	67
intensive	777	73

ACCESSOIRES ET KITS EN OPTION
- Kit 2 filtres à charbon ronds pour recyclage - **FLT6**
- Filtre charbon universel régénérable pour recyclage - **KITALLFC**

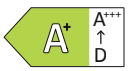

Les performances d'aspiration et certaines caractéristiques des hottes ci-dessous changent en fonction de la dimension. Rendez-vous sur le site www.smeg.com/fr pour retrouver toutes les informations.



PIANO DE CUISSON **CPF9IPOG** | HOTTE **KPF9OG** | BLENDER **BLF03BLEU**

VERSIONS



KPF12X
120 cm, Inox Brossé | 1599 €



KPF12BL
120 cm, Noir | 1599 €



KPF12WH
120 cm, Blanc | 1599 €



KPF12T
120 cm, Turquoise | 1599 €



KPF9X
90 cm
Inox Brossé
1099 €



KPF9BL
90 cm
Noir
1099 €



KPF9RD
90 cm
Rouge
1099 €



KPF9WH
90 cm
Blanc
1099 €



KPF9OG
90 cm
Vert Olive
1099 €



KPF9AN
90 cm
Anthracite
1099 €



KPF9YW
90 cm
Jaune
1099 €



KPF9OR
90 cm
Orange
1099 €

SCHÉMAS TECHNIQUES PAGES 220 ET 221

| VICTORIA



KT110PE **SMEG ELITE**

Émail Crème brillant | 1359 €

TYPOLOGIE
- Hotte décorative murale, **pyramidale 110 cm**
- Aspiration à évacuation (kit en option pour le recyclage)

COMMANDES
- Commandes par manettes

FONCTIONS
- 3 vitesses + 1 vitesse intensive

TECHNOLOGIE
- Éclairage 2 lampes à LED
- 4 filtres anti-graisses en aluminium
- Clapet anti-retour

Vitesses	Capacité d'aspiration (IEC 61591) [m ³/h]	Niveau sonore (IEC 60704-2-13) [dB(A)]
1	326	49
3 - max	554	63
intensive	784	71

ACCESSOIRES ET KITS EN OPTION
- Kit 2 filtres à charbon ronds pour recyclage - **FLT6**
- Filtre charbon universel régénérable pour recyclage - **KITALLFC**
- Kit extension de cheminée crème - **KITCMNKPU**
- Kit extension de cheminée noire - **KITCMNKBU**



Les performances d'aspiration et certaines caractéristiques des hottes ci-dessus et ci-contre changent en fonction de la dimension. Rendez-vous sur le site www.smeg.com/fr pour retrouver toutes les informations.



PIANO DE CUISSON **TR4110IBL2** | CRÉDENCE **KIT1TR41N** | HOTTE **KT110BLE**

VERSIONS



KT110BLE
110 cm, Noir
1359 €



KT110GRE
110 cm, Gris Ardoise
1359 €



KTR110XE
110 cm, Inox
1359 €



KT100BLE
100 cm, Noir
1359 €



KT100GRE
100 cm, Gris Ardoise
1359 €



KT100PE
100 cm, Crème
1359 €



KT90BLE
90 cm, Noir
1149 €



KT90GRE
90 cm, Gris Ardoise
1149 €



KT90PE
90 cm, Crème
1149 €



KT90DGME
90 cm, Blu Mediterraneo
4199 €



KT90DGC
90 cm, Carretto Siciliano
4199 €

| CORTINA



KC19AOE **SMEG ELITE**

Émail Anthracite, Finition Laiton antique | 1449 €

TYPOLOGIE
- Hotte décorative murale, **pyramidale 90 cm**
- Aspiration à évacuation (kit en option pour le recyclage)

COMMANDES
- Commandes par manettes

FONCTIONS
- 3 vitesses + 1 vitesse intensive

TECHNOLOGIE
- Éclairage 2 lampes à LED
- 3 filtres anti-graisses en aluminium
- Clapet anti-retour

Vitesses	Capacité d'aspiration (IEC 61591) [m ³/h]	Niveau sonore (IEC 60704-2-13) [dB(A)]
1	326	50
3 - max	549	62
intensive	794	71

ACCESSOIRES ET KITS EN OPTION
- Kit 2 filtres à charbon ronds pour recyclage - **FLT6**
- Filtre charbon universel régénérable pour recyclage - **KITALLFC**
- Kit de finition chromée avec logo et barres latérales - **KITKCX-2**



VERSIONS



KC19POE
90 cm, Crème,
Finition Laiton antique
1449 €



KC16AOE
60 cm, Anthracite,
Finition Laiton antique
1029 €



KC16POE
60 cm, Crème,
Finition Laiton antique
1029 €



TABLE DE CUISSON **SR975PGH** | HOTTE **KC19POE**

Les performances d'aspiration et certaines caractéristiques des hottes ci-contre changent en fonction de la dimension. Rendez-vous sur le site www.smeg.com/fr pour retrouver toutes les informations.

| UNIVERSEL



KSED95AE — SMEG ELITE

Émail Anthracite | 549 €

TYPOLOGIE
- Hotte décorative murale, **pyramidale 90 cm**
- Aspiration à évacuation (kit en option pour le recyclage)

COMMANDES
- Commandes par slider

FONCTIONS
- 3 vitesses

TECHNOLOGIE
- Éclairage 2 lampes à LED
- 3 filtres anti-graisses en aluminium, Clapet anti-retour

Vitesses	Capacité d'aspiration (IEC 61591) [m ³/h]	Niveau sonore (IEC 60704-2-13) [dB(A)]
1	328	50
3 - max	588	65

ACCESSOIRES ET KITS EN OPTION
- Kit 2 filtres à charbon ronds pour recyclage - **FLT6**
- Filtre charbon universel régénérable pour recyclage - **KITALLFC**



ESTHÉTIQUES COORDONNÉES

Le style, pour SMEG, est un concept distinct : il s'agit de la manière dont un produit communique avec son environnement et permet aux utilisateurs d'intéragir avec lui. Chaque famille de design esthétique offre un choix de différents produits coordonnés. Les lignes esthétiques sont présentes dans une large gamme d'électroménager et peuvent être coordonnées au sein de la cuisine pour une puissante déclaration de style.



PIANO DE CUISSON **CO90GMAN2** | HOTTE **KSED95COA** | PRESSE-AGRUMES **CJF11CREU** | FAITOUT **CSF2412CRM**

VERSIONS



KSED95XE
90 cm, Universel
Inox Brossé | 549 €



KSED95NEE
90 cm, Victoria
Noir | 549 €



KSED95MBL
90 cm, Universel
Noir mat | 549 €



KSED95PE
90 cm, Victoria
Crème | 549 €



KSED95COA
90 cm, Coloniale, Anthracite,
Finition Laiton antique | 549 €



KSED65XE
60 cm, Universel
Inox brossé | 499 €



KSED65NEE
60 cm, Victoria
Noir | 549 €



KSED65PE
60 cm, Victoria
Crème | 549 €

Les performances d'aspiration et certaines caractéristiques des hottes ci-contre changent en fonction de la dimension. Rendez-vous sur le site www.smeg.com/fr pour retrouver toutes les informations.



KCH92X SMEG ELITE

Inox brossé | 459 €

TYPOLOGIE
- Hotte décorative murale, **pyramidale 90 cm**
- Aspiration à évacuation ou à recyclage
- Contrôle électronique

COMMANDES
- Commandes par touches électroniques avec LED blanches

FONCTIONS
- 3 vitesses + 1 vitesse intensive

TECHNOLOGIE
- Éclairage 2 lampes à LED
- 3 filtres anti-graisses en aluminium
- **Filtre charbon pour recyclage fourni**
- Témoin de remplacement des filtres
- Clapet anti-retour

Vitesses	Capacité d'aspiration (IEC 61591) [m ³/h]	Niveau sonore (IEC 60704-2-13) [dB(A)]
1	245	46
3 - max	500	64
intensive	600	68

ACCESSOIRES ET KITS INCLUS
- Filtre charbon pour recyclage - **KITFC500**



ÉVACUATION OU RECYCLAGE ?

Les hottes SMEG permettent de choisir le type d'installation qui s'adapte le mieux à la cuisine, selon l'utilisation de la table de cuisson et les configurations possibles : une installation traditionnelle en extraction et une version en recyclage grâce aux filtres charbon.



KDC91XE3

Inox brossé | 359 €

TYPOLOGIE
- Hotte décorative murale, **pyramidale 90 cm**
- Aspiration à évacuation ou à recyclage

ESTHÉTIQUE ET COMMANDES
- Commandes par touches

FONCTIONS
- 3 vitesses

TECHNOLOGIE
- Éclairage 2 lampes à LED
- 3 filtres anti-graisses en aluminium
- **Filtre charbon pour recyclage fourni**

Vitesses	Capacité d'aspiration (IEC 61591) [m ³/h]	Niveau sonore (IEC 60704-2-13) [dB(A)]
3 - max	600	63

ACCESSOIRES ET KITS INCLUS
- Filtre charbon pour recyclage - **KITFC152**
- Tube de réduction de sortie



VERSION



KDC61XE3

60 cm

2 filtres anti-graisses | 319 €

Les performances d'aspiration et certaines caractéristiques des hottes ci-dessus changent en fonction de la dimension. Rendez-vous sur le site www.smeg.com/fr pour retrouver toutes les informations.

SCHÉMAS TECHNIQUES PAGE 221

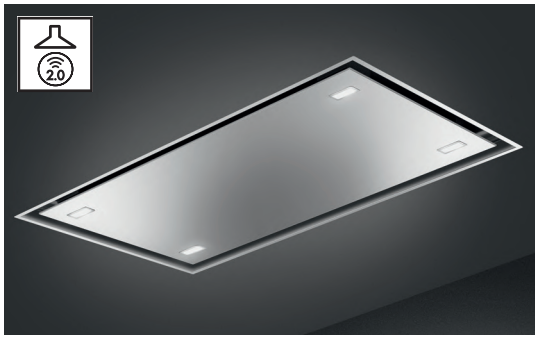

KSCB124X — SMEG ELITE

Inox brossé | 1799 €

TYPOLOGIE
- Hotte décorative intégrable, **groupe de plafond 120 cm**
- Installation à une distance maximale de 150 cm du plan de travail, pour garantir les performance d'aspiration de la hotte
- Aspiration à évacuation (kit en option pour le recyclage)
- Contrôle électronique

COMMANDES
- **Commandes sensitives rétro-éclairées** blanches

FONCTIONS
- 3 vitesses + 1 vitesse intensive
- **Aspiration périmétrale, Auto-Vent 2.0**
- Purification de l'air 24 heures , Arrêt automatique

TECHNOLOGIE
- Éclairage 4 lampes à LED, **Intensité et plage de température de la couleur de la lumière réglables**
- 2 filtres anti-graisses en inox, Témoin de remplacement des filtres, Clapet anti-retour, **Installation facile**

Vitesses	Capacité d'aspiration (IEC 61591) [m ³/h]	Niveau sonore (IEC 60704-2-13) [dB(A)]
1	268	45
3 - max	624	66
intensive	798	70

ACCESSOIRES ET KITS INCLUS
- Télécommande

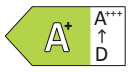

ACCESSOIRES ET KITS EN OPTION
- Kit 2 filtres à charbon ronds pour recyclage - **FLT6**
- Filtre charbon universel régénérable pour recyclage - **KITALLFC**

Les performances d'aspiration et certaines caractéristiques des hottes ci-dessus changent en fonction de la dimension. Rendez-vous sur le site www.smeg.com/fr pour retrouver toutes les informations.



KLT9L4WH — SMEG ELITE

Blanc mat | 1599 €

TYPOLOGIE
- Hotte décorative intégrable, **groupe de plafond 90 cm**
- Installation à une distance maximale de 150 cm du plan de travail, pour garantir les performance d'aspiration de la hotte
- Aspiration à évacuation (kit en option pour le recyclage)
- Contrôle électronique, **Moteur à faible profondeur 20 cm**

COMMANDES
- **Commandes sensitives rétro-éclairées** blanches

FONCTIONS
- 3 vitesses + 1 vitesse intensive
- **Aspiration périmétrale, Auto-Vent 2.0**
- Purification de l'air 24 heures, Arrêt automatique

TECHNOLOGIE
- Éclairage 2 lampes à LED, **Plage de température de la couleur de la lumière réglable**
- 3 filtres anti-graisses en aluminium, Témoin de remplacement des filtres, Clapet anti-retour, **Installation facile**
- Sortie moteur rectangulaire, adaptateur rond en option

Vitesses	Capacité d'aspiration (IEC 61591) [m ³/h]	Niveau sonore (IEC 60704-2-13) [dB(A)]
1	208	48
3 - max	452	63
intensive	594	69

ACCESSOIRES ET KITS INCLUS
- Télécommande



ACCESSOIRES ET KITS EN OPTION
- Filtre charbon régénérable pour recyclage - **KITFCKLTR**
- Filtre charbon universel régénérable pour recyclage - **KITALLFC**
- Adaptateur (de rond à rectangulaire) - **RRA90**

VERSION



KLT9L4X

Inox brossé

1499 €



KIT **RRA90**



KSGT124X — SMEG ELITE

Inox brossé | 899 €

TYPOLOGIE
- Hotte décorative intégrable, **groupe filtrant 120 cm**
- Aspiration à évacuation (kit en option pour le recyclage)
- Contrôle électronique

COMMANDES
- **Commandes sensitives rétro-éclairées** avec LED blanches

FONCTIONS
- 3 vitesses + 1 vitesse intensive
- **Auto-Vent 2.0**, Purification de l'air 24 heures, Arrêt auto.
- **Système V-condense, système anti-condensation, par bac de récupération de l'eau sous le plan incliné**

TECHNOLOGIE
- Éclairage 2 lampes à LED
- **Intensité et plage de température de la couleur de la lumière réglables**
- 4 filtres anti-graisses en inox
- Témoin de remplacement des filtres
- Clapet anti-retour

Vitesses	Capacité d'aspiration (IEC 61591) [m ³/h]	Niveau sonore (IEC 60704-2-13) [dB(A)]
1	223	47
3 - max	554	68
intensive	721	70

ACCESSOIRES ET KITS EN OPTION
- Filtre charbon universel régénérable pour recyclage - **KITALLFC**
- Filtre charbon régénérable pour recyclage - **KITFCGT124** (pour KSGT124X), **KITFCGT94** (pour KSGT94X), **KITFCGT74** (pour KSGT74X), **KITFCGT64** (pour KSGT64X)



VERSIONS



KSGT94X
86 cm | 759 €



KSGT74X
70 cm | 729 €



KSGT64X
60 cm | 699 €

SYSTÈME V-CONDENSE

Dans une cuisine professionnelle, la gestion de la vapeur et des fumées est essentielle pour garantir un environnement de travail sain et agréable. C'est pourquoi les hottes "KSGT" sont équipées d'un système anti-condensation innovant.

Grâce à la différence de température entre les fumées de cuisson et la surface de la hotte, un phénomène naturel de condensation se produit. Pour éviter tout ruissellement gênant, les hottes intègrent un rebord de récupération discret, astucieusement dissimulé sous le plan incliné. Il collecte ainsi l'eau de condensation avant qu'elle ne goutte, assurant un espace de travail propre et sécurisé.

AUTO-VENT 2.0

Cette fonction ajuste automatiquement la vitesse d'aspiration de la hotte en fonction de la température et de la puissance sélectionnées sur la table de cuisson induction, grâce à son système Bluetooth. Il n'est pas nécessaire de régler manuellement les paramètres de la hotte, mais en sélectionnant la cuisson désirée sur la table de cuisson, la hotte adaptera automatiquement l'intensité d'aspiration en fonction de la cuisson choisie. Il est possible de sélectionner jusqu'à 6 programmes préréglés.

ÉCLAIRAGE DYNAMIQUE

La hotte avec l'éclairage dynamique a l'intensité et la plage de température de la couleur de la lumière réglables. Pour s'intégrer au mieux dans la cuisine, la hotte donne la possibilité de régler l'intensité des lampes et de modifier la configuration de la gradation de la lumière (pour choisir le réglage parfait qui s'accorde avec les autres lampes de la cuisine, pour une plage allant d'un blanc froid jusqu'à un blanc plus chaud).

Les performances d'aspiration et certaines caractéristiques des hottes ci-contre changent en fonction de la dimension. Rendez-vous sur le site www.smeg.com/fr pour retrouver toutes les informations.

SCHÉMAS TECHNIQUES PAGE 223



HOTTE **KSGT74X** | TABLE DE CUISSON **SIM3864D** | FAITOUT **CSF2412CRM**



KSGT61X

SMEG ELITE

Inox brossé | 359 €

TYPOLOGIE
- Hotte décorative intégrable, **groupe filtrant 56 cm**
- Aspiration à évacuation (kit en option pour le recyclage)
- Contrôle électronique

COMMANDES
- Commandes par manette

FONCTIONS
- 3 vitesses
- Arrêt automatique

TECHNOLOGIE
- Éclairage 2 lampes à LED
- 2 filtres anti-graisses en aluminium
- Témoin de remplacement des filtres
- Clapet anti-retour

Vitesses	Capacité d'aspiration (IEC 61591) [m ³/h]	Niveau sonore (IEC 60704-2-13) [dB(A)]
1	250	47
3 - max	570	65

ACCESSOIRES ET KITS EN OPTION
- Filtre charbon pour recyclage - **KITFC61**



HOTTES GROUPE FILTRANT BOX

Les hottes groupe filtrant box ont été pensées pour combiner deux avantages : la dissimulation du produit dans le meuble, ainsi que le gain de place afin d'optimiser l'espace de rangement, même dans les plus petites cuisines.
Consultez les produits de la série KSGT* pour plus de renseignements sur les caractéristiques techniques.



KTE90E2

Inox brossé | 329 €

TYPOLOGIE
- Hotte décorative intégrable, **casquette 90 cm**
- Aspiration à évacuation (kit en option pour le recyclage)

COMMANDES
- Commandes par slider

FONCTIONS
- 3 vitesses

TECHNOLOGIE
- Éclairage 2 lampes à LED
- 3 filtres anti-graisses aluminium, **Installation facile**

Vitesses	Capacité d'aspiration (IEC 61591) [m ³/h]	Niveau sonore (IEC 60704-2-13) [dB(A)]
1	125	50
3 - max	265	64

ACCESSOIRES ET KITS EN OPTION
- Filtre charbon pour recyclage - **KITFC550**



VERSION



KTE60E2

60 cm | 219 €

Les performances d'aspiration et certaines caractéristiques des hottes ci-contre changent en fonction de la dimension.
Rendez-vous sur le site www.smeg.com/fr pour retrouver toutes les informations.

SCHÉMAS TECHNIQUES PAGES 222 ET 223



KSET900XE — SMEG ELITE

Bandeau en Inox brossé | 569 €

TYPOLOGIE
- Hotte décorative intégrable, **tiroir télescopique 90 cm**
- Aspiration à évacuation (kit en option pour le recyclage)

COMMANDES
- Commandes par slider

FONCTIONS
- 3 vitesses

TECHNOLOGIE
- Éclairage 2 lampes à LED
- 2 filtres anti-graisses en aluminium
- Clapet anti-retour

Vitesses	Capacité d'aspiration (IEC 61591) [m ³/h]	Niveau sonore (IEC 60704-2-13) [dB(A)]
1	240	44
3 - max	581	65

ACCESSOIRES ET KITS EN OPTION
- Filtre charbon pour recyclage - **KITFC500**



VERSION



KSET600XE

60 cm | 479 €



KSET86LX3 — SMEG ELITE

Bandeau incliné en Inox brossé | 409 €

TYPOLOGIE
- Hotte décorative intégrable, **tiroir télescopique 86 cm**
- Aspiration à évacuation (kit en option pour le recyclage)

COMMANDES
- Commandes par slider

FONCTIONS
- 3 vitesses

TECHNOLOGIE
- Éclairage 2 lampes à LED
- 2 filtres anti-graisses en aluminium
- **Installation facile**

Vitesses	Capacité d'aspiration (IEC 61591) [m ³/h]	Niveau sonore (IEC 60704-2-13) [dB(A)]
1	130	47
3 - max	225	55

ACCESSOIRES ET KITS INCLUS
- Tube de réduction de sortie

ACCESSOIRES ET KITS EN OPTION
- Filtre charbon pour recyclage - **KITFC62**



VERSION



KSET56LX3

56 cm | 379 €

Les performances d'aspiration et certaines caractéristiques des hottes ci-dessus changent en fonction de la dimension.
Rendez-vous sur le site www.smeg.com/fr pour retrouver toutes les informations.

SCHÉMAS TECHNIQUES PAGE 222



KSG9P4X — SMEG ELITE

Inox brossé | 659 €

TYPOLOGIE
- Hotte décorative intégrable, **groupe filtrant 90 cm**
- Aspiration à évacuation (kit en option pour le recyclage)
- Contrôle électronique

COMMANDES
- **Commandes sensitives réro-éclairées** avec LED blanches

FONCTIONS
- 3 vitesses + 1 vitesse intensive
- **Aspiration périmétrale**
- **Auto-Vent 2.0**
- Purification de l'air 24 heures
- Arrêt automatique

TECHNOLOGIE
- Éclairage 2 lampes à LED
- **Intensité et plage de température de la couleur de la lumière réglables**
- 2 filtres anti-graisses en aluminium
- Témoin de remplacement des filtres
- Clapet anti-retour

Vitesses	Capacité d'aspiration (IEC 61591) [m ³/h]	Niveau sonore (IEC 60704-2-13) [dB(A)]
1	243	45
3 - max	481	60
intensive	697	67

ACCESSOIRES ET KITS EN OPTION
- Kit 2 filtres à charbon ronds pour recyclage - **FLT6**
- Filtre charbon universel régénérable pour recyclage - **KITALLFC**

VERSIONS



KSG8P4X

75 cm | 629 €



KSG6P4X

60 cm | 619 €



KICGR70X2 — SMEG ELITE

Inox brossé | 679 €

TYPOLOGIE
- Hotte décorative intégrable, **groupe filtrant 70 cm**
- Aspiration à évacuation (kit en option pour le recyclage)
- Contrôle électronique

COMMANDES
- Commandes par touches électroniques avec LED rouges

FONCTIONS
- 3 vitesses + 1 vitesse intensive
- **Aspiration périmétrale**
- **Auto-Vent**
- Purification de l'air 24 heures
- Arrêt automatique

TECHNOLOGIE
- Éclairage 2 lampes à LED
- 1 filtre anti-graisses en aluminium
- Témoin de remplacement des filtres
- **Installation facile**

Vitesses	Capacité d'aspiration (IEC 61591) [m ³/h]	Niveau sonore (IEC 60704-2-13) [dB(A)]
1	290	47
3 - max	610	64
intensive	720	68

ACCESSOIRES ET KITS INCLUS
- Tube de réduction de sortie

ACCESSOIRES ET KITS EN OPTION
- Filtre charbon pour recyclage - **KITFC152**

VERSION



KICGR52X2

52 cm | 619 €

Les performances d'aspiration et certaines caractéristiques des hottes ci-contre changent en fonction de la dimension. Rendez-vous sur le site www.smeg.com/fr pour retrouver toutes les informations.



KSG70HPE

Inox brossé | 449 €

TYPOLOGIE
- Hotte décorative intégrable, **groupe filtrant 70 cm**
- Aspiration à évacuation ou à recyclage

COMMANDES
- Commandes par touches électroniques avec LED blanc

FONCTIONS
- 3 vitesses

TECHNOLOGIE
- Éclairage 2 lampes à LED
- **Filtres charbons fournis**
- 2 filtres anti-graisses en aluminium
- Témoin de remplacement des filtres
- **Installation facile**

Vitesses	Capacité d'aspiration (IEC 61591) [m ³/h]	Niveau sonore (IEC 60704-2-13) [dB(A)]
1	225	46
3 - max	580	65

ACCESSOIRES ET KITS INCLUS
- Kit 2 filtres charbon ronds pour recyclage **KITFC221R**



VERSION



KSG52HPE

52 cm | 409 €

Les performances d'aspiration et certaines caractéristiques des hottes ci-dessus changent en fonction de la dimension. Rendez-vous sur le site www.smeg.com/fr pour retrouver toutes les informations.



KSG52HE

Émail Gris Métal | 269 €

TYPOLOGIE
- Hotte décorative intégrable, **groupe filtrant 54 cm**
- Aspiration à évacuation (kit en option pour le recyclage)

COMMANDES
- Commandes par slider

FONCTIONS
- 3 vitesses

TECHNOLOGIE
- Éclairage 2 lampes à LED
- 1 filtre anti-graisses en aluminium
- Clapet anti-retour
- **Installation facile**

Vitesses	Capacité d'aspiration (IEC 61591) [m ³/h]	Niveau sonore (IEC 60704-2-13) [dB(A)]
1	290	62
3 - max	368	67

ACCESSOIRES ET KITS EN OPTION
- Filtre charbon pour recyclage - **KITFC62**





KSG52E

Émail Gris Métal | 229 €

TYPOLOGIE
- Hotte décorative intégrable, **groupe filtrant 54 cm**
- Aspiration à évacuation (kit en option pour le recyclage)

COMMANDES
- Commandes par slider

FONCTIONS
- 3 vitesses

TECHNOLOGIE
- Éclairage 2 lampes à LED
- 1 filtre anti-graisses en aluminium
- Clapet anti-retour
- **Installation facile**

Vitesses	Capacité d'aspiration (IEC 61591) [m ³/h]	Niveau sonore (IEC 60704-2-13) [dB(A)]
1	125	45
3 - max	224	54

ACCESSOIRES ET KITS EN OPTION
- Filtre charbon pour recyclage - **KITFC62**





HOTTE **KSG52HE**



Filtres à charbon pour recyclage.

CFKDH12STD 56,99 €

Option pour hotte de plan KDH12WLD.

KITFCDD 264 €

Option pour hotte de plan KDD90CNE2.

FLT6 29,99 €

Option pour hottes îlot central KLTI12L4, KLTI9L4, KI120XE et KI90XE / inclinées KV394, KV28N et KV26N / pyramidales KD, KPF, KT, KC et KSED / plafond KSCB / groupe KSG.

KITFC152 47,99 €

Option pour hotte inclinée KICV90BL2 / pyramidale KDC.

FLTSI 28,99 €

Option pour hottes inclinées KFAB75.

KITFC500 45,99 €

Option pour hotte pyramidale KCH92X / télescopique KSET900 et KSET600.

KITFC62 37,99 €

Option pour hottes télescopiques KSET86 et KSET56 / groupe KSG52.

KITFC550 29,99 €

Option pour hottes casquettes KTE90 et KTE60.

KITFC221R 69,99 €

Option pour hottes groupe KSG70HPE et KSG52HPE.

FLT4 29,99 €

Option pour hottes box KS110XE et groupe KSEG.

KITFC61 69,99 €

Option pour hottes groupe KSGT61X.

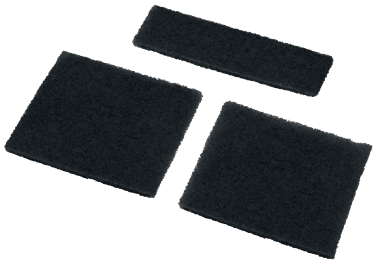

Filtres à charbon pour recyclage lavable et régénérable.

KITFCKV6 249 €

Option pour hotte inclinée KV694R.

KITFCKV1 249 €

Option pour hottes inclinées KV194.

KITFCGT124 169,99 €

Option pour hotte groupe filtrant KSGT124X.

KITFCGT94 129,99 €

Option pour hotte groupe filtrant KSGT94X.

KITFCGT74 109,99 €

Option pour hotte groupe filtrant KSGT74X.

KITFCGT64 99,99 €

Option pour hotte groupe filtrant KSGT64X.



KITARIA

Filtre pour la purification d'air | 899 €

Filtre à charbon universel et filtre photocatalytique. Le filtre à charbon peut être lavé au lave-vaisselle à 50°C avec de l'eau et un détergent approprié. Le nettoyage et l'entretien du filtre photocatalytique se font à l'eau courante. Purificateur d'air passif avec élimination des odeurs et réduction des COV, CO, virus, bactéries, formaldéhyde. Dispositif connecté à l'application. Option pour toutes les hottes disposant d'une cheminée.

DISPONIBILITÉ JUIN 2025

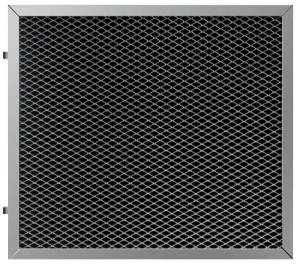

Filtre à charbon pour recyclage en acier inox lavable au lave-vaisselle.

KITFCKBT 34,99 €

Option pour hotte îlot central KBTI9L4VN / box KBT et KBCT.

KITFCKBTR 56,99 €

Filtre à charbon régénérable. Option pour hotte îlot central KBTI9L4VN / box KBT et KBCT.

KITFCKLTR 249 €

Filtre à charbon régénérable. Option pour hottes plafond KLT12L4 et KLT9L4.

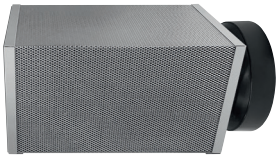

KITALLFC

Filtre à charbon universel pour recyclage | 264 €

Filtre à charbon en acier inox et lavable au lave-vaisselle. Option pour hottes îlot central KLTI12L4, KLTI9L4MB, KBTI9L4VN / inclinées KV694R, KV194, KV394, KICV90BL2, KV28N et KV26N / box KS110XE / pyramidales KD, KPF, KT, KC et KSED / plafond KLT9L4 et KSCB124X / groupe KSGT et KSG.

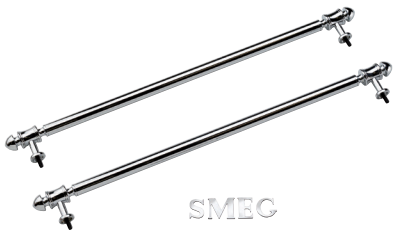

KITKCX-2

Kit de finition chromée | 289 €

Option pour hottes pyramidales KC19 et KC16.

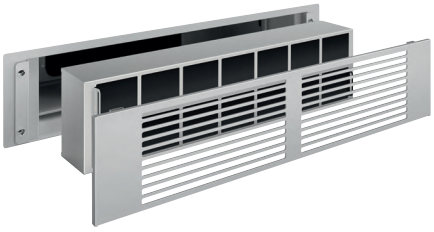

CFKDH12HP SMEG ELITE

Grille magnétique et filtre | 449 €

Grille magnétique en acier avec filtre anti-odeur réutilisable. Option pour hotte de plan KDH12WLD.

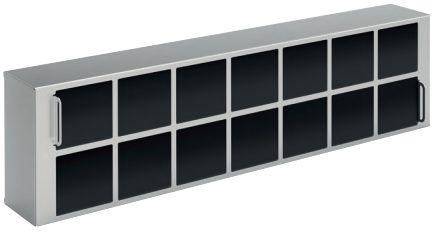

FLTKDH SMEG ELITE

Filtre anti-odeur | 319 €

Filtre anti-odeur réutilisable, adapté au kit CFKDH12HP. Option pour hotte de plan KDH12WLD.



FLMSTPKDH12 SMEG ELITE

Protection coupe flammes | 79,99 €

Protection métallique coupe flammes. Option pour hotte de plan KDH12WLD.

GRIDKDH12 SMEG ELITE

Grille pour filtre charbon | 259 €

Grille métallique pour filtre charbon. Option pour hotte de plan KDH12WLD.



KITRBDD SMEG ELITE

Kit pour moteur déporté | 269 €

Option pour hotte de plan KDD90CNE2.

RCKF2 SMEG ELITE

Télécommande | 112,99 €

Option pour hotte de plan KDD90CNE2.



RRA90 SMEG ELITE

Adaptateur | 59,99 €

Adaptateur de rectangulaire à rond (220x90 mm). Option pour hottes plafond KLT9L4.

KITCMNKVX 84,99 €

Kit extension de cheminée en inox. Option pour hottes inclinées KV694R, KV194, KV394, KV28 et KV26.

KITCEKBT 149,99 €

Kit extension de cheminée en inox. Option pour hottes box KBT et KBCT.

KITCMNKPU NOUVEAU 85 €

Kit extension de cheminée crème brillante. Option pour hotte pyramidale KT90PE.

KITCMNKVMB 84,99 €

Kit extension de cheminée **noire mate**. Option pour hottes inclinées KV694R, KV194, KV394, KV28 et KV26.

KITCEKBTMB 149,99 €

Kit extension de cheminée **noire mate**. Option pour hottes box KBT.

KITCEKBTBL NOUVEAU 149,99 €

Kit extension de cheminée noire brillante. Option pour hotte box KBT600BL.

KITCMNKBU NOUVEAU 85 €

Kit extension de cheminée noire brillante. Option pour hotte pyramidale KT90BLE.

KITCMNFABBL 189,99 €

Extension de cheminée noire. Option pour hotte inclinée KFAB75BL.

KITCMNFABCR 189,99 €

Extension de cheminée crème. Option pour hotte inclinée KFAB75CR.

KITCMNFABRD 189,99 €

Extension de cheminée rouge. Option pour hotte inclinée KFAB75RD.

KITCMNFABWH 189,99 €

Extension de cheminée blanche. Option pour hotte inclinée KFAB75WH.

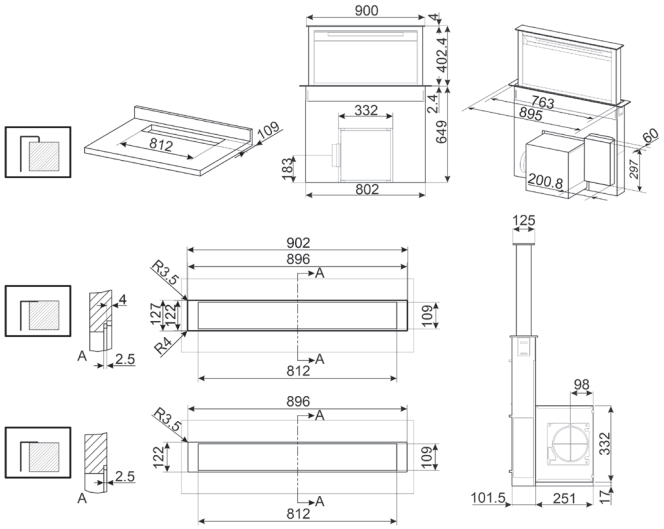

KDD90CNE2

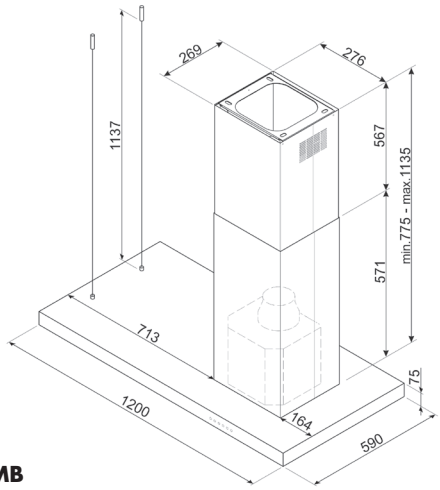

KLTI12L4MB
KLTI12L4X

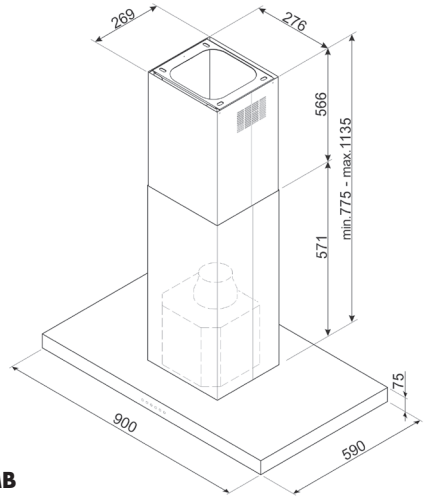

KLTI9L4MB

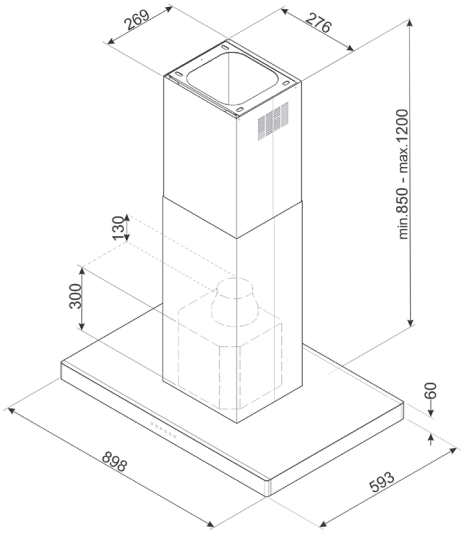

KBTI9L4VN

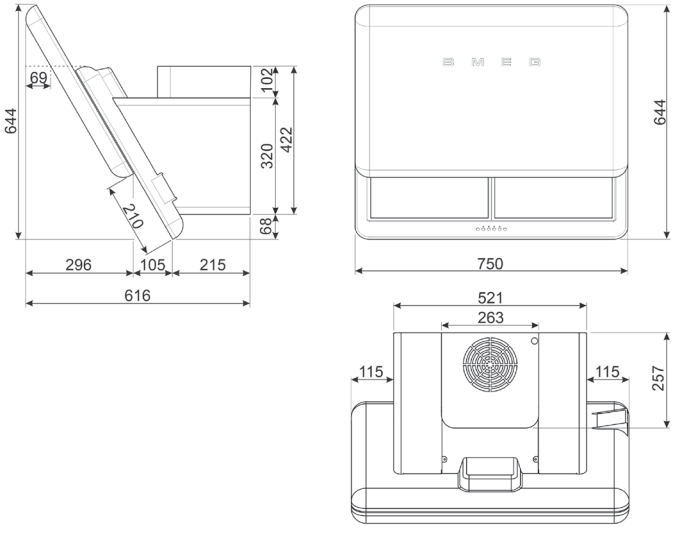

KFAB75BL
KFAB75CR
KFAB75RD
KFAB75WH

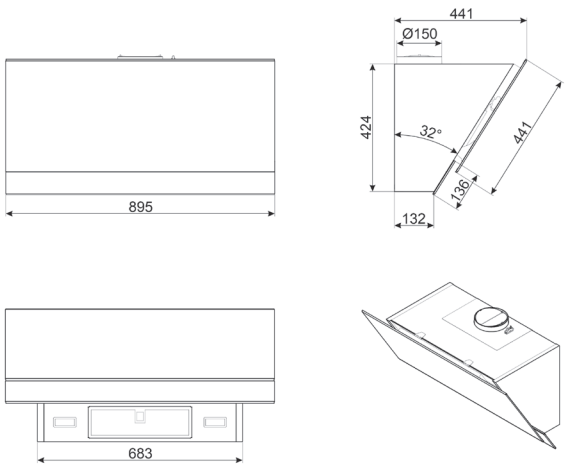

KV694R

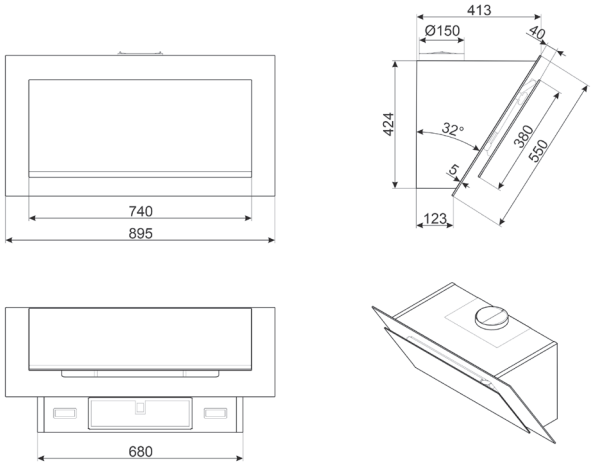

KV194B3
KV194G

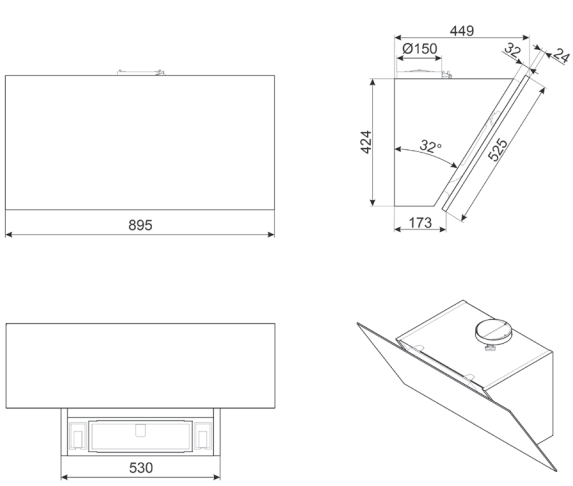

KV394MB
KV394N

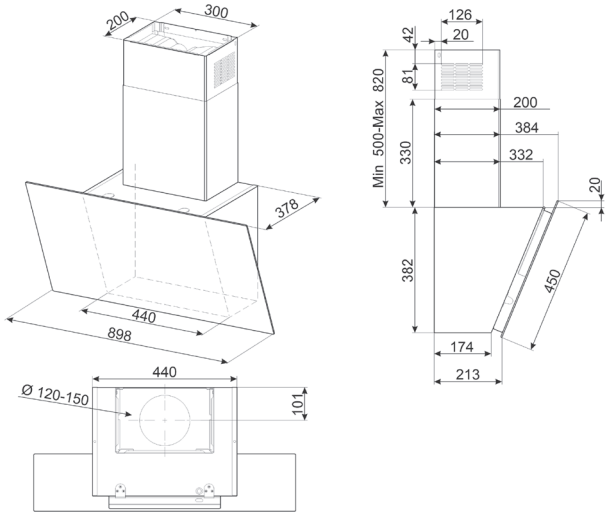

KICV90BL2

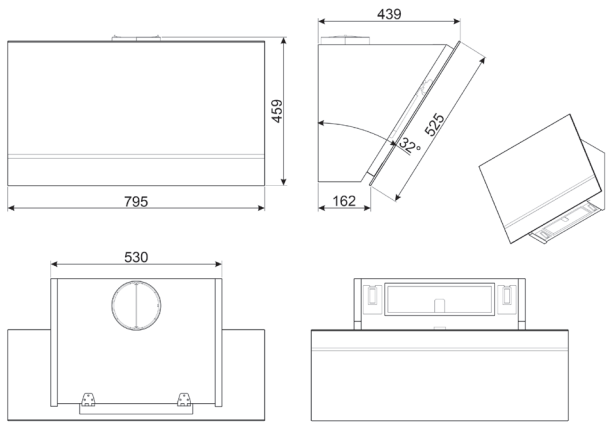

KV28N

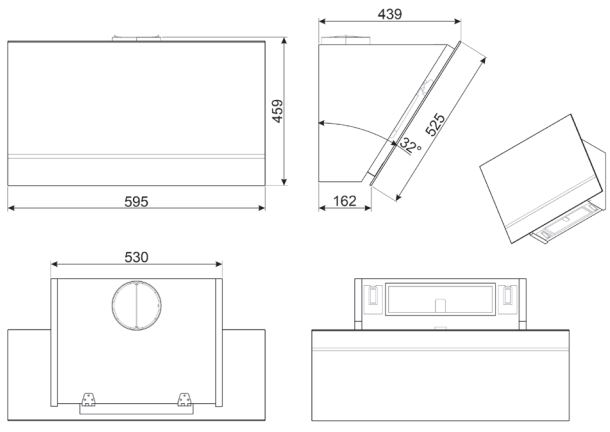

KV26N

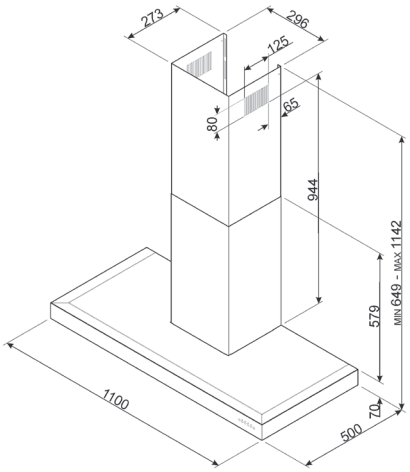

KS110BLE

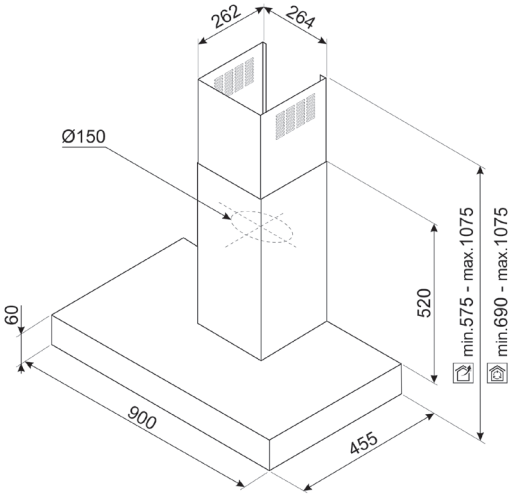

KBT9L4VN

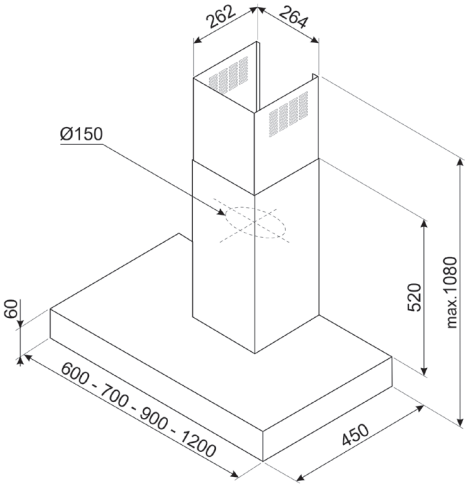

KBCT900XE
KBT600BL
KBT600MB
KBT600XE
KBT700XE
KBT900AE
KBT900NE
KBT1200XE

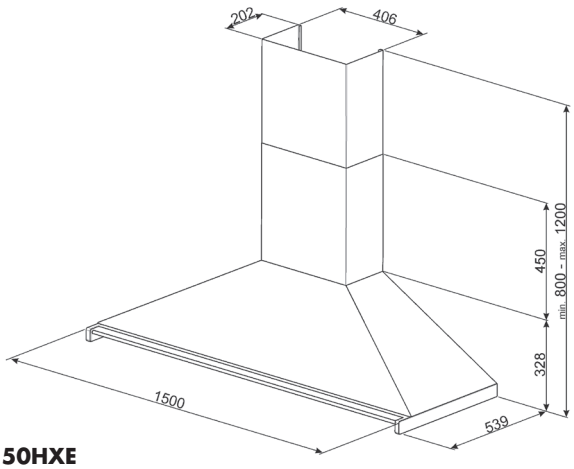

KD150HXE

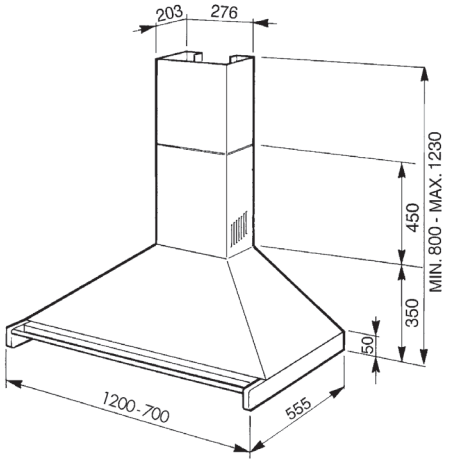

KD70XE
KD120HXE

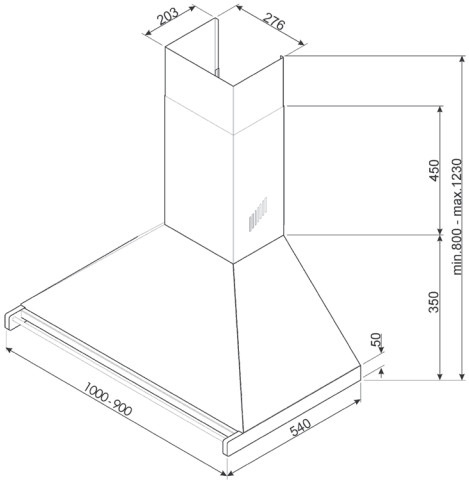

KD90HAE
KD90HNE
KD90HXE
KD100HXE

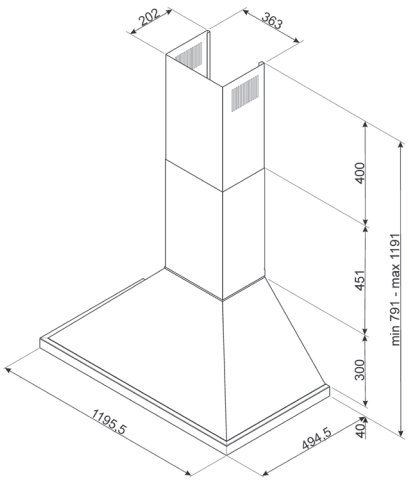

KPF12BL
KPF12RD
KPF12T
KPF12WH
KPF12X

KPF9AN
KPF9BL
KPF9OG
KPF9OR
KPF9RD
KPF9WH
KPF9X
KPF9YW
KPF94MB

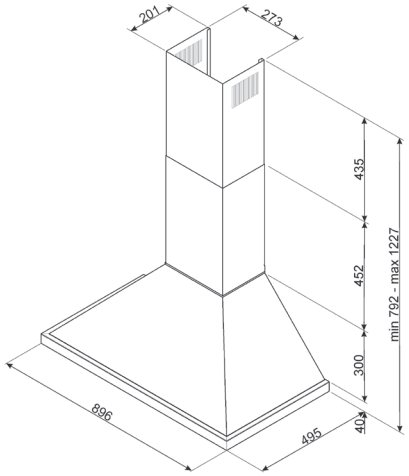

KT100BLE
KT100GRE
KT100PE
KT110BLE
KT110GRE
KT110PE
KTR110XE

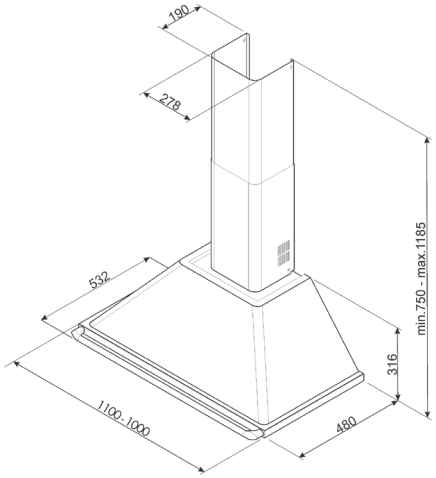

KT90BLE
KT90DGC
KT90DGME
KT90GRE
KT90PE

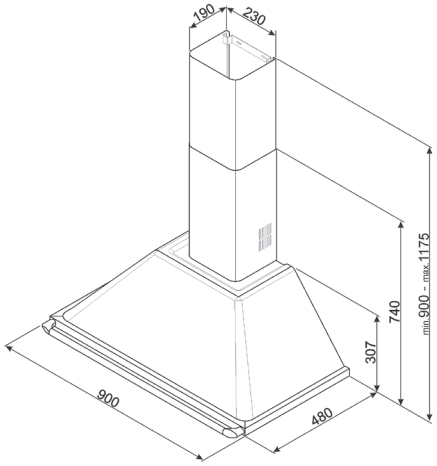

KC19AOE
KC19POE

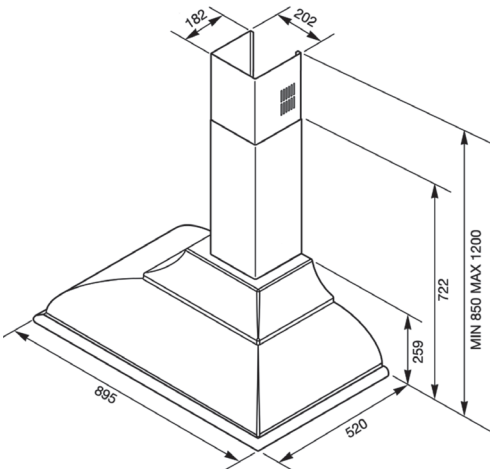

KC16AOE
KC16POE

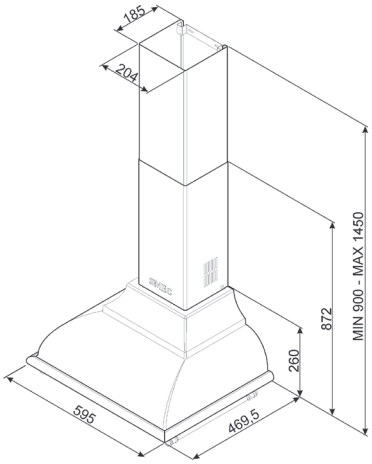

KSED95AE
KSED95COA
KSED95MBL
KSED95NEE
KSED95PE
KSED95XE

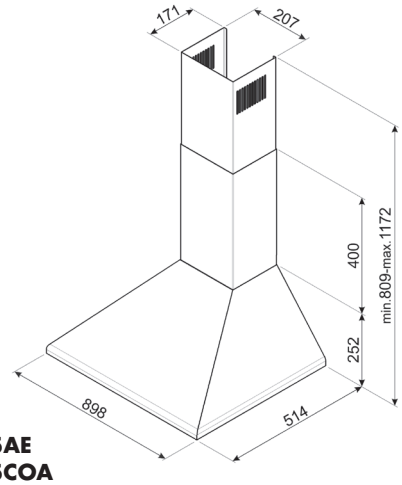

KSED65NEE
KSED65PE
KSED65XE

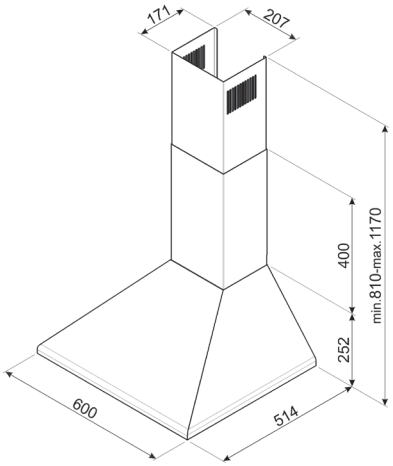

KCH92X

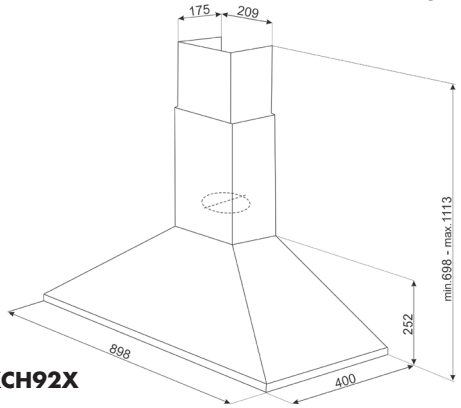

KDC61XE3
KDC91XE3

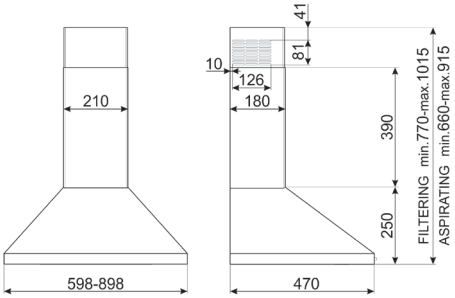

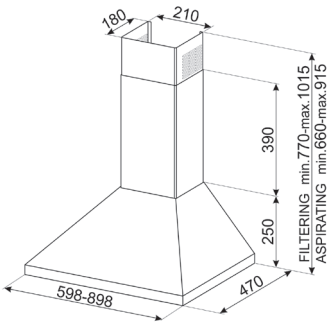

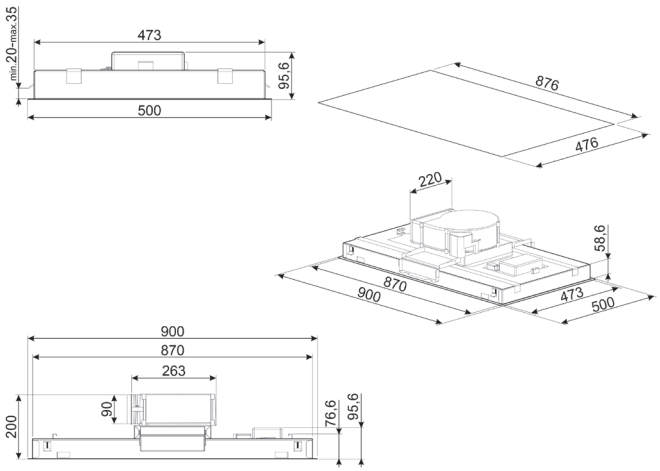

KLT9L4WH
KLT9L4X

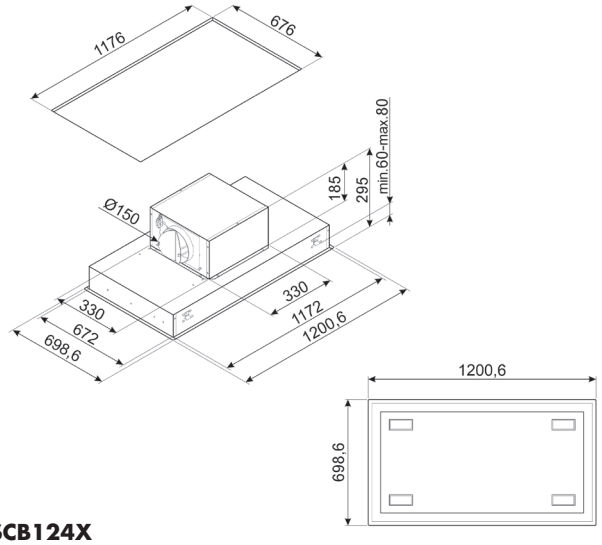

KSCB124X

CAPPA	L -0.5
CM 60	599
CM 90	899

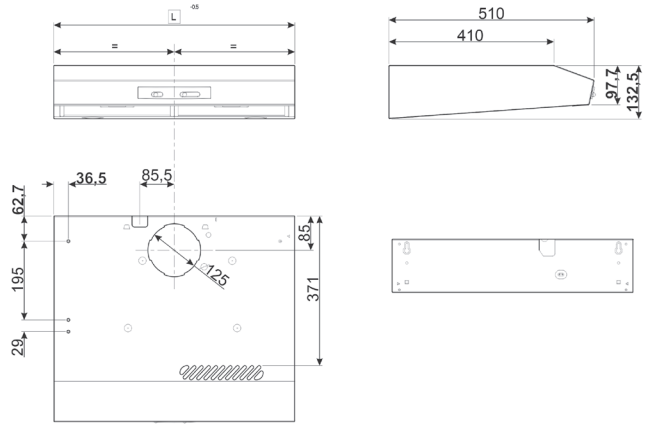

KTE60E2
KTE90E2

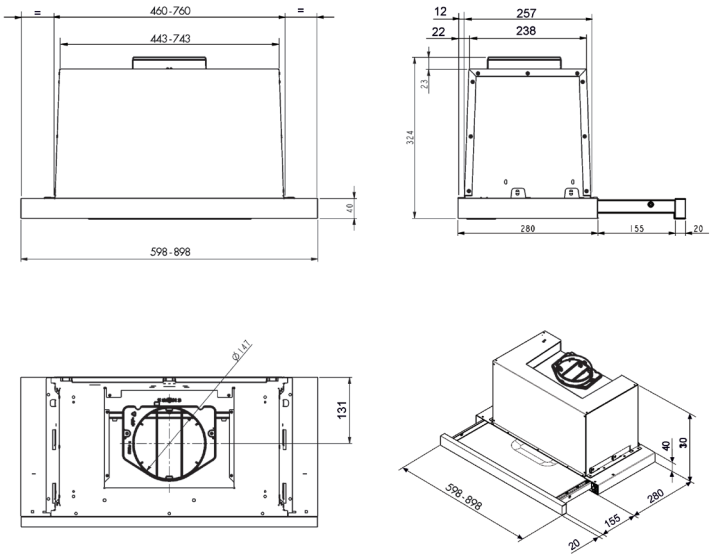

KSET600XE
KSET900XE

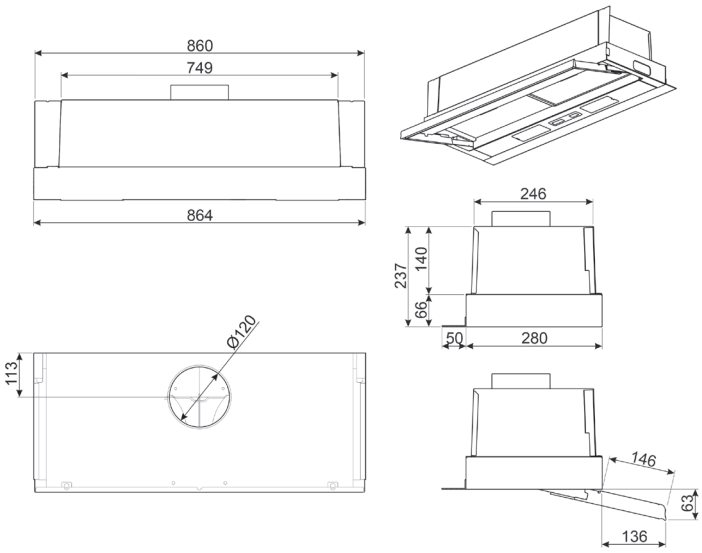

KSET86LXE3

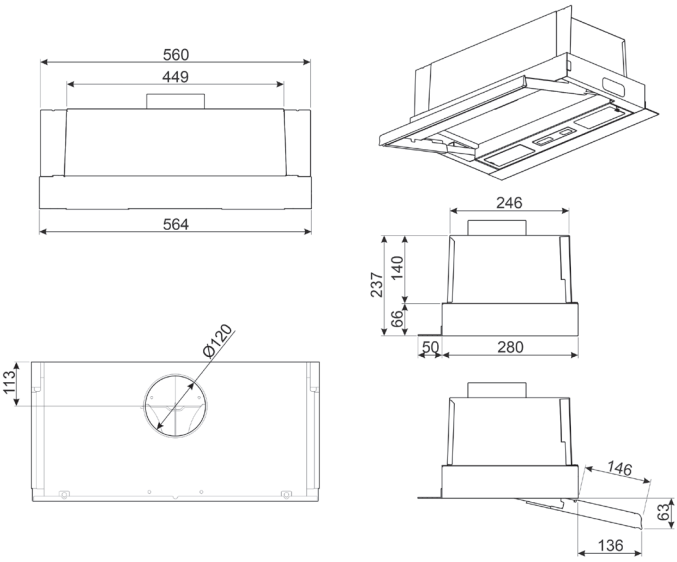

KSET56LXE3

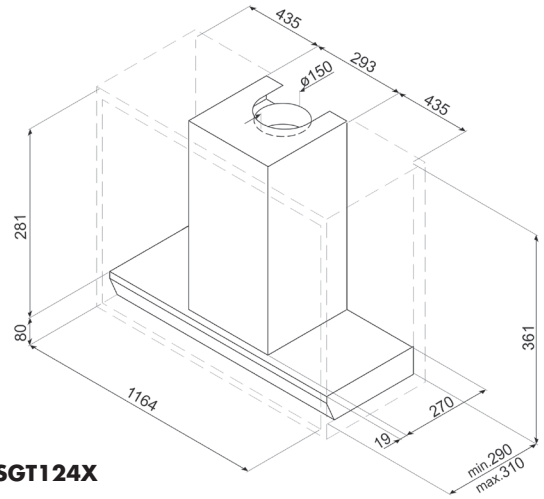

KSGT124X

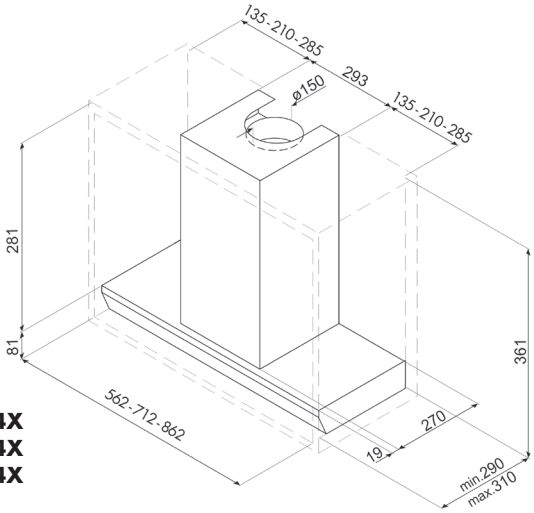

KSGT64X
KSGT74X
KSGT94X

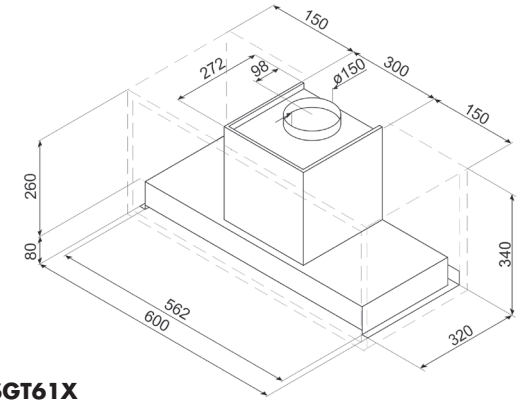

KSGT61X

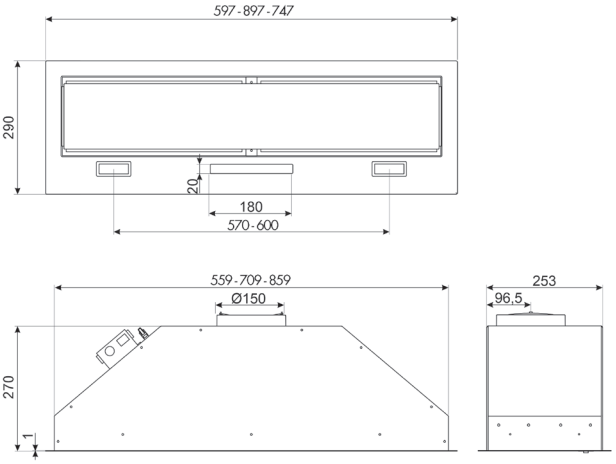

KSG6P4X
KSG8P4X
KSG9P4X

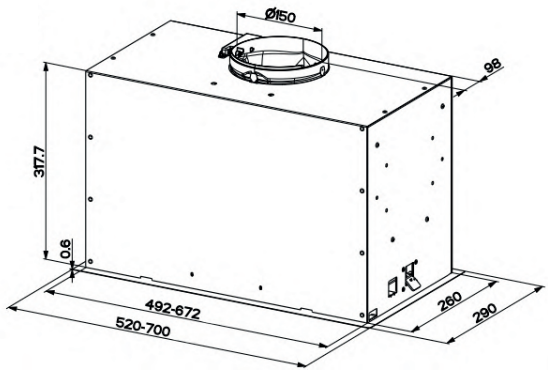

KICGR52X2
KICGR70X2

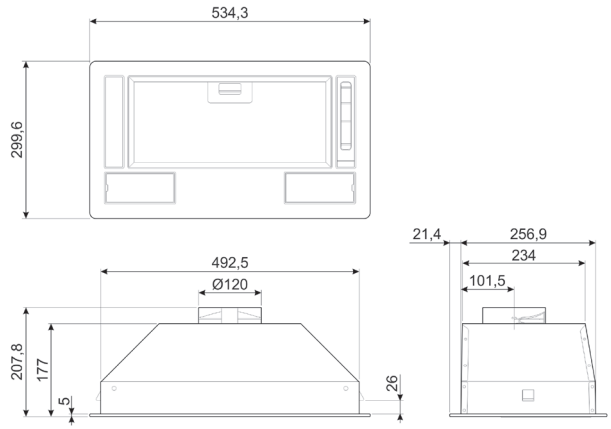

KSG52HE
KSG52E

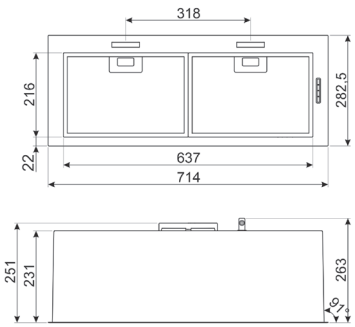

KSG70HPE

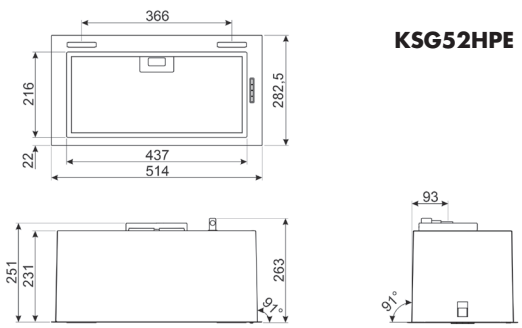

KSG52HPE

L'EXPRESSION DE LA TECHNOLOGIE ET DU DESIGN

Les réfrigérateurs et congélateurs Smeg sont bien plus que de simples produits. Les modèles pose libre sont disponibles dans une large gamme de styles et de couleurs, allant de l'esthétique contemporaine inox aux versions rétro audacieuses, tandis que les modèles intégrables sont conçus pour s'adapter à toutes les configurations. Ils font forte impression dans la cuisine, complétant aussi bien les designs modernes et minimalistes que les ambiances traditionnelles ou campagne chic.

GRANDE CAPACITÉ



STANDARD



FRENCH DOOR



INTÉGRABLE



FABULEUX STYLE "ANNÉES 50"



La gamme iconique de FAB Smeg combine sans efforts le look avec de hautes performances technologiques. Avec de belles finitions audacieuses et des courbes douces et rondes, rappelant le design rétro des "Années 50", il existe de nombreuses options de couleurs, du crème subtile brillant au vert émeraude mat. Sept différentes tailles sont disponibles, du FAB50 ultra-spacieux aux petites proportions du minibar FAB5.

UNE CONSERVATION ADAPTÉE

FROID VENTILÉ

Le système No Frost assure un froid sec par le biais d'une circulation ventilée de l'air et il empêche la formation de givre sur les parois internes, évitant ainsi les opérations manuelles de dégivrage pour un confort et une économie de temps.

FROID BRASSÉ

Le froid brassé est un système de ventilation qui permet de diffuser en permanence et de manière homogène l'air humide à l'intérieur du réfrigérateur. Les aliments se conservent plus longtemps, sans se dessécher.

FROID STATIQUE

Le froid statique est un système de refroidissement qui fonctionne par le biais d'un évaporateur. L'air circulant librement dans l'appareil, il est nécessaire de ranger les aliments par zone de température pour une meilleure conservation.



UNE CONSERVATION INGÉNIEUSE

SYSTÈME FRAIS ACTIF

Le système d'éclairage unique par lampes à LED bleues favorise la photosynthèse des fruits et des légumes pour une conversation jusqu'à 30% plus longue.





FABRIQUE À GLAÇONS TWISTER

Ce système, qui n'est pas raccordé au système d'eau, permet d'avoir toujours des glaçons à portée de main. Il suffit de remplir le compartiment Twister d'eau et, une fois les glaçons solidifiés, de tourner la manette dans le sens des aiguilles d'une montre pour que les glaçons tombent dans le compartiment dédié.

PURIFICATEUR IONISEUR D'AIR

Cette technologie propage en permanence des ions naturels à charge électrique négative, qui neutralisent les particules d'odeurs désagréables et de poussières dans l'air. Les ions purifient l'air naturellement pour une atmosphère plus saine de conservation des aliments, éliminent les odeurs et procurent un degré d'humidité optimal.

TIROIR BASSE TEMPÉRATURE

Maintenus à une température contrôlée de 0°C, les aliments périssables peuvent être conservés plus longtemps.



| LARGEUR 70 CM



C875TNE — SMEG ELITE

Réfrigérateur combiné intégrable niche 200 cm | 1499 €

TYPOLOGIE
- **Froid ventilé total**
- Contrôle électronique de la température
- Dégivrage automatique
- Compresseur inverter
- **370 litres nets dont réfrigérateur 280 litres et congélateur 90 litres**

COMMANDES ET SÉCURITÉ
- Afficheur interne
- Vacances, Congélation rapide, Refroidissement rapide, Alarme température
- Alarme porte ouverte visuelle et acoustique

RÉFRIGÉRATEUR
- **Système "Frais Actif" par lampes à LED bleues**
- **Filtre à odeurs antibactérien**
- Éclairage LED
- 1 bac à légumes
- **Tiroir basse température**
- 3 clayettes réglables en verre
- 1 clayette porte-bouteilles
- 6 balconnets dont 5 réglables en hauteur
- Casier à œufs

CONGÉLATEUR **
- **Compartiment congélation rapide**
- 2 clayettes et 3 tiroirs
- 1 bac à glaçons
- Autonomie en cas de coupure de courant : 9 heures
- Capacité de congélation : 5,2 kg/24h

INFORMATIONS TECHNIQUES
- Dimensions (L x P x H) : 69 x 55 x 194 cm
- Niveau sonore : 35 dB(A)
- Classe d'efficacité sonore : B
- Classe climatique : SN, T
- Fixation par glissières
- Portes réversibles



| LARGEUR 70 CM



C475VE — SMEG ELITE

Réfrigérateur combiné intégrable niche 200 cm | 1349 €

TYPOLOGIE
- **Réfrigérateur froid brassé, Congélateur froid statique**
- Contrôle électronique de la température
- Dégivrage manuel
- Compresseur inverter
- **400 litres nets dont réfrigérateur 300 litres et congélateur 100 litres**

COMMANDES ET SÉCURITÉ
- Afficheur interne
- Vacances, Congélation rapide, Refroidissement rapide, Alarme température
- Alarme porte ouverte

RÉFRIGÉRATEUR
- **Système "Frais Actif" par lampes à LED bleues**
- Éclairage LED
- 1 bac à légumes
- **Tiroir basse température**
- 3 clayettes réglables en verre
- 1 clayette porte-bouteilles
- 6 balconnets dont 5 réglables en hauteur
- Casier à œufs

CONGÉLATEUR **
- **Compartiment congélation rapide**
- 2 clayettes et 3 tiroirs
- 2 bacs à glaçons
- Autonomie en cas de coupure de courant : 11 heures
- Capacité de congélation : 4,6 kg/24h

INFORMATIONS TECHNIQUES
- Dimensions (L x P x H) : 69 x 55 x 194 cm
- Niveau sonore : 35 dB(A)
- Classe d'efficacité sonore : B
- Classe climatique : SN, T
- Fixation par glissières
- Portes réversibles



SCHÉMAS TECHNIQUES PAGE 268



RÉFRIGÉRATEUR **C875TNE**



C8194TNE

SMEG ELITE

Réfrigérateur combiné intégrable niche 194 cm | 1449 €

TYPOLOGIE

- **Réfrigérateur froid brassé, Congélateur froid ventilé**
- **Deux circuits de refroidissement**
- Contrôle électronique de la température
- Dégivrage automatique
- Compresseur inverter
- **284 litres nets dont réfrigérateur 215 litres et congélateur 69 litres**

COMMANDES ET SÉCURITÉ

- Afficheur LED interne
- Vacances, Congélation rapide, Refroidissement rapide, Économie, Alarme température
- Alarme porte ouverte visuelle et acoustique

RÉFRIGÉRATEUR

- Airplus, système d'aération multiple
- Éclairage LED
- 1 bac à légumes
- **Tiroir basse température**
- 4 clayettes réglables en verre
- 1 clayette porte-bouteilles
- 4 balconnets dont 3 réglables en hauteur
- Casier à œufs

CONGÉLATEUR ****

- **Compartiment congélation rapide**
- Touche congélation rapide
- 3 tiroirs
- 1 bac à glaçons
- Autonomie en cas de coupure de courant : 13 heures
- Capacité de congélation : 3,2 kg/24h

INFORMATIONS TECHNIQUES

- Dimensions (L x P x H) : 54 x 54,5 x 193,5 cm
- Niveau sonore : 37 dB(A)
- Classe d'efficacité sonore : C
- Classe climatique : SN, T
- Fixation par glissières
- Portes réversibles





C8174TNE

SMEG ELITE

Réfrigérateur combiné intégrable niche 178 cm | 1099 €

TYPOLOGIE

- **Réfrigérateur froid brassé, Congélateur froid ventilé**
- **Deux circuits de refroidissement**
- Contrôle électronique de la température
- Dégivrage automatique
- Compresseur inverter
- **254 litres nets dont réfrigérateur 185 litres et congélateur 69 litres**

COMMANDES ET SÉCURITÉ

- Afficheur LCD tactile interne
- Vacances, Congélation rapide, Refroidissement rapide, Alarme température
- Alarme porte ouverte visuelle et acoustique

RÉFRIGÉRATEUR

- Airplus, système d'aération multiple
- Éclairage LED
- 1 bac à légumes
- **Tiroir basse température**
- 2 clayettes réglables en verre
- 1 clayette porte-bouteilles
- 3 balconnets dont 2 réglables en hauteur
- Casier à œufs

CONGÉLATEUR ****

- **Compartiment congélation rapide**
- 3 tiroirs et 2 clayettes
- 1 bac à glaçons
- Autonomie en cas de coupure de courant : 13 heures
- Capacité de congélation : 3,2 kg/24h

INFORMATIONS TECHNIQUES

- Dimensions (L x P x H) : 54 x 54,5 x 177,5 cm
- Niveau sonore : 38 dB(A)
- Classe d'efficacité sonore : C
- Classe climatique : SN, T
- Fixation par glissières
- Portes réversibles



SCHÉMAS TECHNIQUES PAGE 268



C3170NE — SMEG ELITE

Réfrigérateur combiné intégrable niche 178 cm | 899 €

TYPOLOGIE
- **Réfrigérateur froid brassé, Congélateur froid ventilé**
- Contrôle manuel de la température
- Dégivrage automatique
- Compresseur inverter
- **262 litres nets dont réfrigérateur 193 litres et congélateur 69 litres**

RÉFRIGÉRATEUR
- Éclairage LED
- 1 bac à légumes
- **Tiroir basse température**
- 3 clayettes réglables en verre
- 1 clayette porte-bouteilles
- 4 balconnets dont 3 réglables en hauteur
- Casier à œufs

CONGÉLATEUR ****
- 3 tiroirs et 2 clayettes
- 1 bac à glaçons
- Autonomie en cas de coupure de courant : 13 heures
- Capacité de congélation : 3,2 kg/24h

INFORMATIONS TECHNIQUES
- Dimensions (L x P x H) : 54 x 54,5 x 177,5 cm
- Niveau sonore : 38 dB(A)
- Classe d'efficacité sonore : C
- Classe climatique : SN, T
- Fixation par glissières
- Portes réversibles





C41721E — SMEG ELITE

Réfrigérateur combiné intégrable niche 178 cm | 899 €

TYPOLOGIE
- **Réfrigérateur froid brassé, Congélateur froid statique**
- Contrôle électronique de la température
- Dégivrage manuel
- **269 litres nets dont réfrigérateur 196 litres et congélateur 73 litres**

COMMANDES ET SÉCURITÉ
- Afficheur LED interne
- Refroidissement rapide, Alarme température
- Alarme porte ouverte

RÉFRIGÉRATEUR
- Éclairage LED
- 2 bacs à légumes
- 4 clayettes réglables en verre
- 4 balconnets dont 2 réglables en hauteur
- Casier à œufs

CONGÉLATEUR ****
- 3 tiroirs
- 1 bac à glaçons
- Autonomie en cas de coupure de courant : 11,5 heures
- Capacité de congélation : 3,3 kg/24h

INFORMATIONS TECHNIQUES
- Dimensions (L x P x H) : 54,6 x 54,9 x 177,2 cm
- Niveau sonore : 34 dB(A)
- Classe d'efficacité sonore : B
- Classe climatique : SN, N, ST, T
- Fixation par glissières
- Portes réversibles



REFROIDISSEMENT RAPIDE

Idéale lorsque vous rentrez des courses, cette fonction booste le refroidissement du réfrigérateur afin que les aliments atteignent plus rapidement une température de conservation optimale.

ALARME PORTE OUVERTE

Un capteur détecte l'ouverture de la porte et une alarme visuelle et/ou sonore vous prévient au bout de plusieurs secondes si elle n'est pas refermée, évitant tout oubli qui pourrait nuire à la bonne conservation des aliments.



S9L174D1D — SMEG ELITE

Réfrigérateur "tout utile" intégrable niche 178 cm | 1499 €

TYPOLOGIE
- **Froid brassé**
- Contrôle électronique de la température
- Dégivrage automatique
- Compresseur inverter
- **310 litres nets**
- **Caisse en plastique recyclé (70%)**

COMMANDES ET SÉCURITÉ
- Afficheur LCD tactile interne
- Vacances, Refroidissement rapide, Refroidissement rapide temporisé des bouteilles
- Alarme porte ouverte

RÉFRIGÉRATEUR
- Éclairage LED
- 1 bac à légumes **sur rails**
- 5 clayettes réglables en verre
- 5 balconnets dont 3 réglables en hauteur
- Casier à œufs

INFORMATIONS TECHNIQUES
- Dimensions (L x P x H) : 55,7 x 54,9 x 176,9 cm
- Niveau sonore : 32 dB(A)
- Classe d'efficacité sonore : B
- Classe climatique : SN, N, ST
- **Fixation pantographe**
- Porte réversible



CHARNIÈRES PANTHOGRAPHES

Ce type de charnières autoporteuses permet de fixer directement la porte du meuble à celle du réfrigérateur, sans espace libre. Cela donne une finition plus serrée et plus robuste qu'un réfrigérateur avec un système de porte coulissante par glissières. Les charnières ont un double mouvement qui se contrebalance afin d'utiliser au mieux l'espace d'encastrement, pour garantir une excellente stabilité. Discrètes et très esthétiques, elles permettent un nombre illimité d'ouvertures de porte.

RÉFRIGÉRATEURS ÉCO-RESPONSABLES

Ces réfrigérateurs et congélateurs de niche 178 cm sont conçus avec une caisse intérieure composée à 70 % de matériaux recyclés, dans une démarche continue de réduction de l'empreinte écologique. En réutilisant des déchets provenant de réfrigérateurs usagés, ces matériaux sont soigneusement transformés en composants recyclés de haute qualité, garantissant ainsi des appareils à la fois performants et respectueux de l'environnement.

BAC À LÉGUMES SUR RAILS

L'ouverture et la fermeture sont facilitées grâce au système de rails, même lorsque le bac à légumes est très chargé, pour une accessibilité maximale en toute circonstance.





S9F174ND — SMEG ELITE

Congélateur intégrable niche 178 cm | 1499 €

TYPOLOGIE
- **Froid ventilé**
- Contrôle électronique de la température
- Dégivrage automatique
- Compresseur inverter
- **212 litres nets**
- **Caisse en plastique recyclé (70%)**

COMMANDES ET SÉCURITÉ
- Afficheur LCD tactile interne
- Congélation rapide, Alarme température
- Alarme porte ouverte

CONGÉLATEUR ****
- Touche congélation rapide
- 5 tiroirs et 2 compartiments avec abattant
- 1 bac à glaçons
- Autonomie en cas de coupure de courant : 10 heures
- Capacité de congélation : 10 kg/24h

INFORMATIONS TECHNIQUES
- Dimensions (L x P x H) : 54,6 x 54,9 x 177,2 cm
- Niveau sonore : 35 dB(A)
- Classe d'efficacité sonore : B
- Classe climatique : SN, N, ST
- Fixation par glissières
- Porte réversible





S9C1741E — SMEG ELITE

Réfrigérateur / Congélateur intégrable niche 178 cm | 1299 €

TYPOLOGIE
- **Réfrigérateur froid brassé, Congélateur froid statique**
- Contrôle électronique de la température
- Dégivrage automatique réfrigérateur et dégivrage manuel congélateur
- Compresseur inverter
- **286 litres nets dont réfrigérateur 264 litres et congélateur 22 litres**
- **Caisse en plastique recyclé (70%)**

COMMANDES ET SÉCURITÉ
- Afficheur LED interne
- Refroidissement rapide, Alarme porte ouverte

RÉFRIGÉRATEUR
- Éclairage LED
- 1 bac à légumes **sur rails**
- 4 clayettes réglables en verre et Casier à œufs
- 5 balconnets dont 3 réglables en hauteur

CONGÉLATEUR ****
- Compartiment interne congélation
- Autonomie en cas de coupure de courant : 14 heures
- Capacité de congélation : 5,5 kg/24h

INFORMATIONS TECHNIQUES
- Dimensions (L x P x H) : 54,6 x 54,9 x 177,2 cm
- Niveau sonore : 31 dB(A)
- Classe d'efficacité sonore : B
- Classe climatique : SN, N, ST
- Fixation par glissières
- Porte réversible



CONGÉLATION RAPIDE

Cette fonction permet de congeler en un temps très bref une grande quantité d'aliments frais. Il suffit de l'activer un peu en avance pour que le congélateur diminue sa température afin de congeler plus rapidement, pour une meilleure préservation des vitamines et des nutriments. Le congélateur rétablit ensuite automatiquement son fonctionnement normal après quelques heures.



S9L1721E — SMEG ELITE

Réfrigérateur "tout utile" intégrable niche 178 cm | 1199 €

TYPOLOGIE
- **Froid brassé**
- Contrôle électronique de la température
- Compresseur inverter
- **310 litres nets**
- **Caisse en plastique recyclé (70%)**

COMMANDES ET SÉCURITÉ
- Afficheur LED interne
- Refroidissement rapide

RÉFRIGÉRATEUR
- Éclairage LED
- 1 bac à légumes **sur rails**
- 5 clayettes réglables en verre
- 5 balconnets dont 3 réglables en hauteur
- Casier à œufs

INFORMATIONS TECHNIQUES
- Dimensions (L x P x H) : 54,6 x 54,9 x 177,2 cm
- Niveau sonore : 32 dB(A)
- Classe d'efficacité sonore : B
- Classe climatique : SN, N, ST, T
- Fixation par glissières
- Porte réversible





D4152E — SMEG ELITE

Réfrigérateur / Congélateur intégrable niche 158 cm | 1029 €

TYPOLOGIE
- **Froid statique**
- Contrôle électronique de la température
- Dégivrage automatique
- Compresseur inverter
- **249 litres nets dont réfrigérateur 199 litres et congélateur 50 litres**

COMMANDES ET SÉCURITÉ
- Afficheur LED interne
- Congélation rapide et Alarme porte ouverte

RÉFRIGÉRATEUR
- Éclairage LED
- 1 bac à légumes
- 4 clayettes réglables en verre
- 4 balconnets dont 2 réglables en hauteur
- Casier à œufs

CONGÉLATEUR ****
- Touche congélation rapide
- 1 clayette en verre
- 1 bac à glaçons
- Autonomie en cas de coupure de courant : 13 heures
- Capacité de congélation: 6,3 kg / 24 h

INFORMATIONS TECHNIQUES
- Dimensions (L x P x H) : 54,8 x 54,9 x 157,5 cm
- Niveau sonore : 33 dB(A)
- Classe d'efficacité sonore : B
- Classe climatique : SN, N, ST, T
- Fixation par glissières
- Portes réversibles



SCHÉMAS TECHNIQUES PAGES 268 ET 269



S4C122E — SMEG ELITE

Réfrigérateur / Congélateur intégrable niche 122 cm | 829 €

TYPOLOGIE
- **Froid statique**
- Contrôle électromécanique de la température
- Dégivrage automatique réfrigérateur et dégivrage manuel congélateur
- **188 litres nets dont réfrigérateur 174 litres et congélateur 14 litres**

RÉFRIGÉRATEUR
- Éclairage LED
- 2 bacs à légumes
- 3 clayettes réglables en verre
- 4 balconnets dont 2 réglables en hauteur
- Casier à œufs

CONGÉLATEUR ****
- Compartiment interne congélation
- Autonomie en cas de coupure de courant : 8 heures
- Capacité de congélation : 2,7 kg/24h

INFORMATIONS TECHNIQUES
- Dimensions (L x P x H) : 54,8 x 54,9 x 121,8 cm
- Niveau sonore : 35 dB(A)
- Classe d'efficacité sonore : B
- Classe climatique : SN, N, ST, T
- Fixation par glissières
- Porte réversible





S4L120E — SMEG ELITE

Réfrigérateur "tout utile" intégrable niche 122 cm | 699 €

TYPOLOGIE
- **Froid statique**
- Contrôle électromécanique de la température
- Dégivrage automatique
- **208 litres nets**

RÉFRIGÉRATEUR
- Éclairage LED
- 1 bac à légumes
- 4 clayettes réglables en verre
- 4 balconnets dont 3 réglables en hauteur
- Casier à œufs

INFORMATIONS TECHNIQUES
- Dimensions (L x P x H) : 54,8 x 54,9 x 121,8 cm
- Niveau sonore : 34 dB(A)
- Classe d'efficacité sonore : B
- Classe climatique : SN, N, ST, T
- Fixation par glissières
- Porte réversible



FAIBLE NIVEAU SONORE

Conçus pour s'intégrer parfaitement à tous les espaces, nos réfrigérateurs encastrables de 122 cm allient performance et discrétion. Leur faible niveau sonore garantit un environnement paisible, idéal pour les cuisines ouvertes.



S4C092D — SMEG ELITE

Réfrigérateur / Congélateur intégrable niche 88 cm | 659 €

TYPOLOGIE
- **Froid statique**
- Contrôle électronique de la température
- Dégivrage automatique réfrigérateur et dégivrage manuel congélateur
- **124 litres nets dont réfrigérateur 110 litres et congélateur 14 litres**

RÉFRIGÉRATEUR
- Éclairage LED
- 1 bac à légumes
- 2 clayettes réglables en verre
- 4 balconnets dont 2 réglables en hauteur
- Casier à œufs

CONGÉLATEUR ****
- Compartiment interne congélation
- 1 bac à glaçons
- Autonomie en cas de coupure de courant : 9,5 heures
- Capacité de congélation: 2,6 kg / 24 h

INFORMATIONS TECHNIQUES
- Dimensions (L x P x H) : 54,8 x 54,9 x 87,3 cm
- Niveau sonore : 36 dB(A)
- Classe d'efficacité sonore : C
- Classe climatique : SN, N, ST
- Fixation par glissières
- Porte réversible





S4L090E — SMEG ELITE

Réfrigérateur "tout utile" intégrable niche 88 cm | 659 €

TYPOLOGIE
- **Froid statique**
- Contrôle électromécanique de la température
- Dégivrage automatique
- **142 litres nets**

RÉFRIGÉRATEUR
- Éclairage LED
- 1 bac à légumes
- 3 clayettes réglables en verre
- 4 balconnets dont 2 réglables en hauteur
- Casier à œufs

INFORMATIONS TECHNIQUES
- Dimensions (L x P x H) : 54,8 x 54,9 x 87,3 cm
- Niveau sonore : 36 dB(A)
- Classe d'efficacité sonore : C
- Classe climatique : SN, N, ST, T
- Fixation par glissières
- Porte réversible



DÉGIVRAGE AUTOMATIQUE

Le réfrigérateur dispose d'un système de dégivrage automatique intégré qui élimine le givre de manière efficace, sans intervention manuelle. L'eau générée par ce processus est évacuée naturellement, grâce à un système d'évaporation performant. Aucune action n'est alors nécessaire pour assurer le fonctionnement optimal de l'appareil.

SCHÉMAS TECHNIQUES PAGE 269



U8C082DE SMEG ELITE

Réfrigérateur / Congélateur intégrable sous-plan niche 82 - 87 cm | 879 €

TYPOLOGIE
- **Froid statique**
- Contrôle électronique de la température
- Dégivrage manuel
- **110 litres nets dont réfrigérateur 94 litres et congélateur 16 litres**

RÉFRIGÉRATEUR
- Éclairage LED
- 1 bac à légumes
- 2 clayettes réglables en verre
- 2 balconnets
- Casier à œufs

CONGÉLATEUR ****
- Compartiment interne congélation
- Autonomie en cas de coupure de courant : 8,2 heures
- Capacité de congélation : 2,6 kg/24h

INFORMATIONS TECHNIQUES
- Dimensions (L x P x H) : 59,6 x 54,7 x 81,9 cm
- Niveau sonore : 38 dB(A)
- Classe d'efficacité sonore : C
- Classe climatique : SN, N, ST, T
- **Fixation pantographe**
- Porte réversible





U8L080DE SMEG ELITE

Réfrigérateur "tout utile" intégrable sous-plan niche 82 - 87 cm | 729 €

TYPOLOGIE
- **Froid statique**
- Contrôle électromécanique de la température
- **134 litres nets**

RÉFRIGÉRATEUR
- Éclairage LED
- 1 bac à légumes
- 3 clayettes réglables en verre
- 2 balconnets
- Casier à œufs

INFORMATIONS TECHNIQUES
- Dimensions (L x P x H) : 59,6 x 54,7 x 81,9 cm
- Niveau sonore : 38 dB(A)
- Classe d'efficacité sonore : C
- Classe climatique : SN, N, ST, T
- **Fixation pantographe**
- Porte réversible





U8F082DE SMEG ELITE

Congélateur intégrable sous-plan niche 82 - 87 cm | 779 €

TYPOLOGIE
- **Froid statique**
- Contrôle électromécanique de la température
- **95 litres nets**

COMMANDES ET SÉCURITÉ
- Alarme température

CONGÉLATEUR ****
- Touche congélation rapide
- 3 tiroirs
- 1 bac à glaçons
- Autonomie en cas de coupure de courant : 13,5 heures
- Capacité de congélation : 7,1 kg/24h

INFORMATIONS TECHNIQUES
- Dimensions (L x P x H) : 59,6 x 54,7 x 81,9 cm
- Niveau sonore : 40 dB(A)
- Classe d'efficacité sonore : C
- Classe climatique : SN, N, ST, T
- **Fixation pantographe**
- Porte réversible



CHARNIÈRES PANTOGRAPHES

Ce type de charnières autoporteuses permet de fixer directement la porte du meuble à celle du réfrigérateur, sans espace libre. Les charnières pantographes ont un double mouvement qui se contrebalance afin d'utiliser au mieux l'espace d'encastrement, pour garantir une excellente stabilité. Discrètes et très esthétiques, elles permettent un nombre illimité d'ouvertures de porte.

SCHÉMAS TECHNIQUES PAGE 269





FAB50RPG5 ANNÉES 50

Réfrigérateur / Congélateur 2 portes pose libre | 2799 €

TYPOLOGIE

- Hauteur 192,1 cm, Largeur 80 cm
- **Réfrigérateur froid brassé, Congélateur froid ventilé**
- **Deux circuits de refroidissement**
- Contrôle électronique de la température
- Dégivrage automatique
- Compresseur inverter
- **524 litres nets dont réfrigérateur 400 litres et congélateur 124 litres**

COMMANDES ET SÉCURITÉ

- Afficheur LED interne
- Congélation rapide, Économie, Alarme température
- Alarme porte ouverte visuelle et acoustique

RÉFRIGÉRATEUR

- Airplus (système d'aération multiple)
- Éclairage 2 bandeaux LED
- 1 bac à légumes
- **Tiroir basse température**
- 2 clayettes réglables en verre
- 4 balconnets dont 3 réglables en hauteur

CONGÉLATEUR ****

- **Compartiment congélation rapide**
- Touche congélation rapide
- Éclairage LED interne
- **Fabrique à glaçons manuelle Twister**
- 1 clayette en verre et 2 balconnets
- Autonomie en cas de coupure de courant : 15 heures
- Capacité de congélation : 8 kg/24h

INFORMATIONS TECHNIQUES

- Dimensions (L x P x H) : 79,6 x 80,5 x 192,1 cm
- Niveau sonore : 41 dB(A)
- Classe d'efficacité sonore : C
- Classe climatique : SN, N, ST, T
- **Charnières à droite, Portes non réversibles**
- **Prévoir un déport de porte, côté charnières, de 17 cm pour l'ouverture**





RÉFRIGÉRATEUR **FAB50RCR5** | BOUILLOIRE **KLF05RDEU** | MITIGEUR **MDF50WH** | BALANCE DE CUISINE **KSC01WHMWW** | MINI FOUR **COF01WHEU**

DOUBLE CIRCUIT DE REFROIDISSEMENT

Les deux circuits de réfrigération indépendants, l'un pour le réfrigérateur et l'autre pour le congélateur, empêchent le transfert d'air et la propagation des odeurs entre les compartiments. Cela permet de préserver les saveurs, mais aussi de maintenir une température plus précise dans chaque zone, pour une meilleure conservation des aliments.

VERSIONS

- **FAB50RBL5** Noir, Charnières à droite
- **FAB50LBL5** Noir, Charnières à gauche
- **FAB50RCR5** Crème, Charnières à droite
- **FAB50LCR5** Crème, Charnières à gauche
- **FAB50RRD5** Rouge, Charnières à droite
- **FAB50RPB5** Bleu Azur, Charnières à droite
- **FAB50RPG5** Vert d'Eau, Charnières à droite
- **FAB50RWH5** Blanc, Charnières à droite

SCHÉMAS TECHNIQUES PAGE 269



FAB38RRD6 ANNÉES 50

Réfrigérateur combiné 2 portes pose libre | 2699 €

TYPOLOGIE
- Hauteur 205 cm, Largeur 70 cm
- **Réfrigérateur froid brassé, Congélateur froid ventilé**
- **Deux circuits de refroidissement**
- Contrôle électronique de la température
- Dégivrage automatique
- Compresseur inverter
- **481 litres nets dont réfrigérateur 344 litres et congélateur 137 litres**

COMMANDES ET SÉCURITÉ
- Afficheur LED interne
- Congélation rapide, Économie, Alarme température
- Alarme porte ouverte visuelle et acoustique

RÉFRIGÉRATEUR
- Airplus (système d'aération multiple)
- Éclairage 2 bandeaux LED
- 1 bac à légumes **sur rails**
- **Tiroir basse température**
- 3 clayettes réglables en verre
- 4 balconnets dont 3 réglables en hauteur

CONGÉLATEUR ****
- **Compartiment congélation rapide**
- Touche congélation rapide
- **Fabrique à glaçons manuelle Twister**
- 2 clayettes en verre
- 2 tiroirs et 1 compartiment abattant
- Autonomie en cas de coupure de courant : 14 heures
- Capacité de congélation : 8 kg/24h

INFORMATIONS TECHNIQUES
- Dimensions (L x P x H) : 70,6 x 77,1 x 205 cm
- Niveau sonore : 37 dB(A)
- Classe d'efficacité sonore : C
- Classe climatique : SN, N, ST, T
- **Charnières à droite, Portes non réversibles**
- **Prévoir un déport de porte, côté charnières, de 17 cm pour l'ouverture**

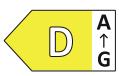



RÉFRIGÉRATEUR **FAB38LBL6** | CAVE À VIN **CVI040BE**

COMPRESSEUR INVERTER

Ce système de refroidissement intelligent optimise le fonctionnement de l'appareil en ajustant la puissance du compresseur. Cela permet de réduire la consommation énergétique tout en maintenant une température stable, pour une conservation optimale des aliments. Le compresseur Inverter fonctionne en douceur, sans à-coups, offrant un fonctionnement silencieux et sans vibrations. Conçu pour durer, il garantit une fiabilité et une longévité accrue du réfrigérateur.

VERSIONS

NOUVEAU	**FAB38RBL6**	Noir, Charnières à droite
	FAB38LBL6	Noir, Charnières à gauche
NOUVEAU	**FAB38RCR6**	Crème, Charnières à droite
	FAB38LCR6	Crème, Charnières à gauche
NOUVEAU	**FAB38RRD6**	Rouge, Charnières à droite
NOUVEAU	**FAB38RPB6**	Bleu Azur, Charnières à droite
NOUVEAU	**FAB38RPG6**	Vert d'Eau, Charnières à droite
NOUVEAU	**FAB38RWH6**	Blanc, Charnières à droite

SCHÉMAS TECHNIQUES PAGE 269



FAB32RCR6 ANNÉES 50

Réfrigérateur combiné 2 portes pose libre | 2149 €

TYPOLOGIE
- Hauteur196,8 cm, Largeur 60 cm
- **Réfrigérateur froid brassé, Congélateur froid ventilé**
- **Deux circuits de refroidissement**
- Contrôle électronique de la température
- Dégivrage automatique
- Compresseur inverter
- **331 litres nets dont réfrigérateur 234 litres et congélateur 97 litres**

COMMANDES ET SÉCURITÉ
- Afficheur LED interne
- Vacances, Congélation rapide, Refroidissement rapide, Économie, Alarme température
- Alarme porte ouverte visuelle et acoustique

RÉFRIGÉRATEUR
- Airplus (système d'aération multiple)
- Éclairage 2 bandeaux LED
- 1 bac à légumes **sur rails**
- **Tiroir basse température**
- 2 clayettes réglables en verre
- 3 balconnets dont 2 réglables en hauteur

CONGÉLATEUR ****
- **Compartiment congélation rapide**
- Touche congélation rapide
- 3 tiroirs
- Autonomie en cas de coupure de courant : 24 heures
- Capacité de congélation : 6 kg/24h

INFORMATIONS TECHNIQUES
- Dimensions (L x P x H) : 60,1 x 72,8 x 196,8 cm
- Niveau sonore : 35 dB(A)
- Classe d'efficacité sonore : B
- Classe climatique : SN, N, ST, T
- **Charnières à droite, Portes non réversibles**
- **Prévoir un déport de porte, côté charnières, de 17 cm pour l'ouverture**

C (A↑G)

DISPONIBILITÉ JUIN 2025



RÉFRIGÉRATEUR **FAB32ROR6** | HOTTE **KV694R**

VERSIONS

NOUVEAU	**FAB32RBL6**	Noir, Charnières à droite
	FAB32LBL6	Noir, Charnières à gauche
NOUVEAU	**FAB32RCR6**	Crème, Charnières à droite
	FAB32LCR6	Crème, Charnières à gauche
NOUVEAU	**FAB32RRD6**	Rouge, Charnières à droite
	FAB32LRD6	Rouge, Charnières à gauche
NOUVEAU	**FAB32RPB6**	Bleu Azur, Charnières à droite
	FAB32LPB6	Bleu Azur, Charnières à gauche
NOUVEAU	**FAB32RPG6**	Vert d'Eau, Charnières à droite
	FAB32LPG6	Vert d'Eau, Charnières à gauche
NOUVEAU	**FAB32RPK6**	Rose, Charnières à droite
	FAB32LPK6	Rose, Charnières à gauche
NOUVEAU	**FAB32RSV6**	Gris Métal, Charnières à droite
	FAB32LSV6	Gris Métal, Charnières à gauche
NOUVEAU	**FAB32ROR6**	Orange, Charnières à droite
	FAB32LOR6	Orange, Charnières à gauche
NOUVEAU	**FAB32RWH6**	Blanc, Charnières à droite
	FAB32LWH6	Blanc, Charnières à gauche
NOUVEAU	**FAB32RBE6**	Bleu, Charnières à droite
NOUVEAU	**FAB32RLI6**	Vert Pomme, Charnières à droite

SCHÉMAS TECHNIQUES PAGE 270



FAB30RPK6 ANNÉES 50

Réfrigérateur / Congélateur 2 portes pose libre | 1849 €

TYPOLOGIE
- Hauteur 172 cm, Largeur 60 cm
- **Réfrigérateur froid brassé, Congélateur froid statique**
- Contrôle électronique de la température
- Dégivrage manuel
- Compresseur inverter
- **294 litres nets dont réfrigérateur 222 litres et congélateur 72 litres**

COMMANDES ET SÉCURITÉ
- Alarme porte ouverte visuelle et acoustique

RÉFRIGÉRATEUR
- Airplus (système d'aération multiple)
- Éclairage 2 bandeaux LED
- 1 bac à légumes **sur rails**
- **Tiroir basse température**
- 2 clayettes réglables en verre
- 3 balconnets dont 2 réglables en hauteur

CONGÉLATEUR ****
- 1 clayette
- Autonomie en cas de coupure de courant : 20 heures
- Capacité de congélation : 4 kg/24h

INFORMATIONS TECHNIQUES
- Dimensions (L x P x H) : 60 x 72,8 x 172 cm
- Niveau sonore : 34 dB(A)
- Classe d'efficacité sonore : B
- Classe climatique : SN, N, ST, T
- **Charnières à droite, Portes non réversibles**
- **Prévoir un déport de porte, côté charnières, de 17 cm pour l'ouverture**

C (A ↑ G)

DISPONIBILITÉ JUIN 2025



RÉFRIGÉRATEUR **FAB30LPG6**

VERSIONS

NOUVEAU	**FAB30RBL6**	Noir, Charnières à droite
	FAB30LBL6	Noir, Charnières à gauche
NOUVEAU	**FAB30RCR6**	Crème, Charnières à droite
	FAB30LCR6	Crème, Charnières à gauche
NOUVEAU	**FAB30RRD6**	Rouge, Charnières à droite
	FAB30LRD6	Rouge, Charnières à gauche
NOUVEAU	**FAB30RPB6**	Bleu Azur, Charnières à droite
	FAB30LPB6	Bleu Azur, Charnières à gauche
NOUVEAU	**FAB30RPG6**	Vert d'Eau, Charnières à droite
	FAB30LPG6	Vert d'Eau, Charnières à gauche
NOUVEAU	**FAB30RPK6**	Rose, Charnières à droite
	FAB30LPK6	Rose, Charnières à gauche
NOUVEAU	**FAB30RSV6**	Gris Métal, Charnières à droite
	FAB30LSV6	Gris Métal, Charnières à gauche
NOUVEAU	**FAB30ROR6**	Orange, Charnières à droite
	FAB30LOR6	Orange, Charnières à gauche
NOUVEAU	**FAB30RWH6**	Blanc, Charnières à droite
	FAB30LWH6	Blanc, Charnières à gauche
NOUVEAU	**FAB30RBE6**	Bleu, Charnières à droite
NOUVEAU	**FAB30RLI6**	Vert Pomme, Charnières à droite



FAB28RPB6 ANNÉES 50

Réfrigérateur / Congélateur 1 porte pose libre | 1399 €

TYPOLOGIE

- Hauteur153 cm, Largeur 60 cm
- **Réfrigérateur froid brassé, Congélateur froid statique**
- Contrôle électronique de la température
- Dégivrage automatique réfrigérateur et dégivrage manuel congélateur
- Compresseur inverter
- **270 litres nets dont réfrigérateur 244 litres et congélateur 26 litres**

COMMANDES ET SÉCURITÉ

- Alarme porte ouverte visuelle et acoustique

RÉFRIGÉRATEUR

- Airplus (système d'aération multiple)
- Éclairage 2 bandeaux LED
- 1 bac à légumes **sur rails**
- **Tiroir basse température**
- 2 clayettes réglables en verre
- 3 balconnets dont 1 réglable en hauteur

CONGÉLATEUR ****

- Compartiment congélation interne
- Autonomie en cas de coupure de courant : 9 heures
- Capacité de congélation : 2,6 kg/24h

INFORMATIONS TECHNIQUES

- Dimensions (L x P x H) : 60,1 x 72,8 x 153 cm
- Niveau sonore : 35 dB(A)
- Classe d'efficacité sonore : B
- Classe climatique : SN, N, ST, T
- **Charnières à droite, Porte non réversible**
- **Prévoir un déport de porte, côté charnières, de 17 cm pour l'ouverture**



COLORIS BLEU ORAGE

Laissez-vous envoûter par la teinte Bleu orage, la nouvelle nuance mate au fini velouté inspirée par la beauté sauvage des ciels orageux. Ce bleu profond et captivant, avec une pointe de vert et de gris, apportera une touche unique et sophistiquée à la cuisine.



VERSIONS

NOUVEAU		**FAB28RBL6** Noir, Charnières à droite **FAB28LBL6** Noir, Charnières à gauche
NOUVEAU		**FAB28RCR6** Crème, Charnières à droite **FAB28LCR6** Crème, Charnières à gauche
NOUVEAU		**FAB28RRD6** Rouge, Charnières à droite **FAB28LRD6** Rouge, Charnières à gauche
NOUVEAU		**FAB28RPB6** Bleu Azur, Charnières à droite **FAB28LPB6** Bleu Azur, Charnières à gauche
NOUVEAU		**FAB28RPG6** Vert d'Eau, Charnières à droite **FAB28LPG6** Vert d'Eau, Charnières à gauche
NOUVEAU		**FAB28RPK6** Rose, Charnières à droite **FAB28LPK6** Rose, Charnières à gauche
NOUVEAU		**FAB28RSV6** Gris Métal, Charnières à droite **FAB28LSV6** Gris Métal, Charnières à gauche
NOUVEAU		**FAB28ROR6** Orange, Charnières à droite **FAB28LOR6** Orange, Charnières à gauche
NOUVEAU		**FAB28RWH6** Blanc, Charnières à droite **FAB28LWH6** Blanc, Charnières à gauche
NOUVEAU		**FAB28RYW6** Jaune, Charnières à droite **FAB28LYW6** Jaune, Charnières à gauche
NOUVEAU		**FAB28RBE6** Bleu, Charnières à droite
NOUVEAU		**FAB28RLI6** Vert Pomme, Charnières à droite

ÉDITIONS SPÉCIALES

NOUVEAU		**FAB28RDUJ6** Union Jack, Charnières à droite | 1969 €
NOUVEAU		**FAB28RDIT6** Drapeau Italien, Charnières à droite | 1969 €
NOUVEAU		**FAB28RDTP6** Taupe Mat, Charnières à droite | 1969 €
NOUVEAU		**FAB28RDEG6** Vert Émeraude Mat, Charnières à droite | 1969 €
NOUVEAU		**FAB28RDRB6** Rouge Rubis Mat, Charnières à droite | 1969 €
NOUVEAU		**FAB28RDBLM6** Noir Mat, Charnières à droite | 1969 €
NOUVEAU		**FAB28RDPP6** Beige Poudré Mat, Charnières à droite | 1969 €
NOUVEAU		**FAB28RDRU6** Rouille Mat, Charnières à droite | 1969 €
NOUVEAU		**FAB28RDSA6** Céladon Mat, Charnières à droite | 1969 €
NOUVEAU		**FAB28RDSB6** Bleu Orage Mat, Charnières à droite | 1969 € DISPONIBILITÉ SEPTEMBRE 2025
NOUVEAU		**FAB28RDMC6** Multicolore, Charnières à droite | 1969 €
NOUVEAU		**FAB28RDBB6** Ardoise, Charnières à droite | 2469 €
NOUVEAU		**FAB28RDGME6** Blu Mediterraneo, Charnières à droite | 6499 €
NOUVEAU		**FAB28RDGC6** Carretto Siciliano, Charnières à droite | 6499 €



RÉFRIGÉRATEUR **FAB28RYW6** I PIANO DE CUISSON **CPF9GPYW** I HOTTE **KPF9YW** I BOUILLOIRE **KLF03EGMEU**





FAB10HRRD6 ANNÉES 50

Happy Bar 1 porte pose libre | 1099 €

TYPOLOGIE

- Hauteur 97 cm, Largeur 54,5 cm
- **Réfrigérateur froid statique**
- Contrôle électromécanique de la température
- Dégivrage automatique
- **135 litres nets**

RÉFRIGÉRATEUR

- Éclairage LED
- 2 clayettes réglables en verre
- 3 balconnets dont 2 réglables en hauteur
- Support de rangement pour canettes

INFORMATIONS TECHNIQUES

- Dimensions (L x P x H) : 54,5 x 65,9 x 97 cm
- Niveau sonore : 35 dB(A)
- Classe d'efficacité sonore : B
- Classe climatique : SN, N, ST, T
- **Charnières à droite, Porte non réversible**
- **Prévoir un déport de porte, côté charnières, de 17 cm pour l'ouverture**







HAPPY BAR **FAB10HRPB6** | BOUILLOIRE **KLF03PBEU** | MITIGEUR **MDF50PB**

VERSIONS

FAB10HRBL6 Noir, Charnières à droite
FAB10HLBL6 Noir, Charnières à gauche

FAB10HRCR6 Crème, Charnières à droite
FAB10HLCR6 Crème, Charnières à gauche

FAB10HRRD6 Rouge, Charnières à droite
FAB10HLRD6 Rouge, Charnières à gauche

FAB10HRWH6 Blanc, Charnières à droite
FAB10HLWH6 Blanc, Charnières à gauche

FAB10HRPB6 Bleu Azur, Charnières à droite

FAB10HRPG6 Vert d'Eau, Charnières à droite

FAB10HRPK6 Rose, Charnières à droite

FAB10HRDIT6 Drapeau Italien, Charnières à droite | 1449 €





FAB10RWH6 ANNÉES 50

Réfrigérateur / Congélateur 1 porte pose libre | 1099 €

TYPOLOGIE

- Hauteur 97 cm, Largeur 54,5 cm
- **Réfrigérateur et Congélateur froid statique**
- Contrôle électromécanique de la température
- Dégivrage automatique réfrigérateur et dégivrage manuel congélateur
- **122 litres nets dont réfrigérateur 105 litres et congélateur 17 litres**

RÉFRIGÉRATEUR

- Éclairage LED
- 1 bac à légumes
- 1 clayette réglable en verre
- 3 balconnets dont 2 réglables en hauteur

CONGÉLATEUR ****

- Compartiment congélation interne
- Autonomie en cas de coupure de courant : 6 heures
- Capacité de congélation : 2,6 kg/24h

INFORMATIONS TECHNIQUES

- Dimensions (L x P x H) : 54,5 x 65,9 x 97 cm
- Niveau sonore : 35 dB(A)
- Classe d'efficacité sonore : B
- Classe climatique : N, ST, T
- **Charnières à droite, Porte non réversible**
- **Prévoir un déport de porte, côté charnières, de 17 cm pour l'ouverture**







RÉFRIGÉRATEUR **FAB10RPG6**

VERSIONS

■	**FAB10RBL6**	Noir, Charnières à droite
■	**FAB10LBL6**	Noir, Charnières à gauche
■	**FAB10RCR6**	Crème, Charnières à droite
■	**FAB10LCR6**	Crème, Charnières à gauche
■	**FAB10RRD6**	Rouge, Charnières à droite
■	**FAB10LRD6**	Rouge, Charnières à gauche
■	**FAB10RWH6**	Blanc, Charnières à droite
■	**FAB10LWH6**	Blanc, Charnières à gauche
■	**FAB10ROR6**	Orange, Charnières à droite
■	**FAB10LOR6**	Orange, Charnières à gauche
■	**FAB10RP6**	Bleu Azur, Charnières à droite
■	**FAB10RPG6**	Vert d'Eau, Charnières à droite
■	**FAB10RPK6**	Rose, Charnières à droite
■	**FAB10RDUJ6**	Union Jack, Charnières à droite | 1199 €



FAB5ROR6 ANNÉES 50

Minibar 1 porte pose libre | 949 €

TYPOLOGIE
- Hauteur 72,5 cm, Largeur 40 cm
- **Réfrigérateur froid statique**
- Contrôle électronique de la température
- Dégivrage automatique
- **34 litres nets**

RÉFRIGÉRATEUR
- Éclairage LED
- 2 clayettes réglables en verre
- 2 balconnets dont 1 réglable en hauteur

INFORMATIONS TECHNIQUES
- Dimensions (L x P x H) : 40,4 x 50 x 72,5 cm
- Niveau sonore : 36 dB(A)
- Classe d'efficacité sonore : C
- Classe climatique : SN, N, ST, T
- **Charnières à droite, Porte non réversible**
- **Prévoir un déport de porte, côté charnières, de 17 cm pour l'ouverture**





MINIBAR **FAB5RWH6** | BOUILLOIRE **KLF03BLEU**



MINIBAR **FAB5LPG6**

VERSIONS

NOUVEAU	**FAB5RBL6**	Noir, Charnières à droite
	FAB5LBL6	Noir, Charnières à gauche
NOUVEAU	**FAB5RCR6**	Crème, Charnières à droite
	FAB5LCR6	Crème, Charnières à gauche
NOUVEAU	**FAB5RRD6**	Rouge, Charnières à droite
	FAB5LRD6	Rouge, Charnières à gauche
NOUVEAU	**FAB5RPB6**	Bleu Azur, Charnières à droite
	FAB5LPB6	Bleu Azur, Charnières à gauche
NOUVEAU	**FAB5RPG6**	Vert d'Eau, Charnières à droite
	FAB5LPG6	Vert d'Eau, Charnières à gauche
NOUVEAU	**FAB5RPK6**	Rose, Charnières à droite
	FAB5LPK6	Rose, Charnières à gauche
NOUVEAU	**FAB5RSV6**	Gris Métal, Charnières à droite
	FAB5LSV6	Gris Métal, Charnières à gauche
NOUVEAU	**FAB5ROR6**	Orange, Charnières à droite
	FAB5LOR6	Orange, Charnières à gauche
NOUVEAU	**FAB5RWH6**	Blanc, Charnières à droite
	FAB5LWH6	Blanc, Charnières à gauche
NOUVEAU	**FAB5RDUJ6**	Union Jack, Charnières à droite | 1199 €
NOUVEAU	**FAB5RDGME6**	Blu Mediterraneo, Charnières à droite | 4499 €
NOUVEAU	**FAB5RDGC6**	Carretto Siciliano, Charnières à droite | 4499 €

FORMAT COMPACT

Les "FAB5" et les "FAB10" offrent de multiples possibilités d'utilisation : à la maison ou en vacances, dans une suite d'hôtel ou au bureau, dans un magasin, on peut facilement le déplacer d'une pièce à une autre, avec leur format compact, ils ne prennent presque aucune place.



MTE40

Minibar 1 porte pose libre | 359 €

TYPOLOGIE
- **Réfrigérateur thermo-électrique**
- Contrôle électromécanique de la température
- Dégivrage automatique
- **32 litres nets**

RÉFRIGÉRATEUR
- Éclairage LED interne
- 2 clayettes réglables en verre
- 1 balconnet réglable en hauteur
- 1 balconnet porte-bouteilles

INFORMATIONS TECHNIQUES
- Dimensions (L x P x H) : 40,6 x 43,3 x 53,9 cm
- Niveau sonore : 21 dB(A)
- Classe d'efficacité sonore : A
- Classe climatique : N
- Fixation par glissières
- Porte réversible





MTE30

Minibar 1 porte pose libre | 329 €

TYPOLOGIE
- **Réfrigérateur thermo-électrique**
- Contrôle électromécanique de la température
- Dégivrage automatique
- **20 litres nets**

RÉFRIGÉRATEUR
- Éclairage LED interne
- 1 clayette réglable en verre
- 1 balconnet réglable en hauteur
- 1 balconnet porte-bouteilles

INFORMATIONS TECHNIQUES
- Dimensions (L x P x H) : 38,4 x 37,5 x 46,8 cm
- Niveau sonore : 23 dB(A)
- Classe d'efficacité sonore : A
- Classe climatique : N
- Fixation par glissières
- Porte réversible



ÉCLAIRAGE LED

Le minibar dispose d'un éclairage LED interne qui offre une lumière de qualité, produit peu de chaleur, consomme très peu d'énergie et bénéficie d'une durée de vie dix fois plus longue qu'une ampoule traditionnelle.

FROID THERMO-ÉLECTRIQUE

Ce mode de refroidissement sans compresseur, où le froid est généré par un courant électrique, garantit un appareil silencieux et sans vibrations, permettant de le placer facilement dans la chambre à coucher.

SCHÉMAS TECHNIQUES PAGE 271



FF18EN3HX — SMEG ELITE

Congélateur Inox Anti-trace pose libre | 1199 €

TYPOLOGIE
- **Froid ventilé**
- Contrôle électronique de la température
- Dégivrage automatique
- Compresseur inverter
- **279 litres nets**

COMMANDES ET SÉCURITÉ
- Afficheur LCD tacile externe
- Vacances, Congélation rapide, Économie, Alarme température

CONGÉLATEUR ****
- Touche congélation rapide
- 5 tiroirs et 2 compartiments avec abattant
- 1 bac à glaçons
- Autonomie en cas de coupure de courant : 16,5 heures
- Capacité de congélation : 13 kg/24h

INFORMATIONS TECHNIQUES
- Dimensions (L x P x H) : 59,5 x 65 x 186 cm
- Niveau sonore : 41 dB(A)
- Classe d'efficacité sonore : C
- Classe climatique : SN, T
- Fixation par glissières
- Porte réversible



ACCESSOIRE EN OPTION POUR LE CONGÉLATEUR FF18EN3HX ET LE RÉFRIGÉRATEUR FS18EV3HX

REFLK

Kit de jonction | 50 €



FS18EV3HX — SMEG ELITE

Réfrigérateur "tout utile" Inox Anti-trace pose libre | 1099 €

TYPOLOGIE
- **Froid ventilé**
- Contrôle électromécanique de la température
- Dégivrage automatique
- **390 litres nets**

COMMANDES ET SÉCURITÉ
- Afficheur LCD tacile externe
- Vacances, Refroidissement rapide, Économie, Alarme température

RÉFRIGÉRATEUR
- **Ioniseur**
- Éclairage LED
- 2 bacs à légumes
- **Tiroir basse température**
- 3 clayettes réglables en verre
- 5 balconnets dont 4 réglables en hauteur

INFORMATIONS TECHNIQUES
- Dimensions (L x P x H) : 59,5 x 65 x 186 cm
- Niveau sonore : 40 dB(A)
- Classe d'efficacité sonore : C
- Classe climatique : SN, T
- Fixation par glissières
- Porte réversible



MODE ÉCONOMIE

La fonction "Économie" analyse en temps réel l'utilisation du réfrigérateur pendant sa période d'activation et ajuste automatiquement les cycles de fonctionnement du compresseur. Elle minimise la consommation d'électricité, tout en maintenant une température idéale pour la conservation des aliments. Le réfrigérateur consomme moins d'énergie, permettant de réaliser des économies sur la facture d'électricité, sans compromettre la performance.



CONGÉLATEUR **FF18EN3HX** I KIT DE JONCTION **REFLK** I RÉFRIGÉRATEUR **FS18EV3HX**

| HAUTEUR 200 CM / PROFONDEUR 59,2 CM



RC20WDNE — SMEG ELITE

Réfrigérateur combiné Blanc pose libre | 899 €

TYPOLOGIE
- **Froid ventilé total**
- Contrôle électronique de la température
- Dégivrage automatique
- **331 litres nets dont réfrigérateur 235 litres et congélateur 96 litres**

COMMANDES ET SÉCURITÉ
- Afficheur LED externe
- Congélation rapide, Economie et Alarme porte ouverte

RÉFRIGÉRATEUR
- Airplus (système d'aération multiple)
- Éclairage LED
- 1 bac à légumes **sur rails**
- **Tiroir basse température**
- 3 clayettes réglables en verre et 1 clayette porte-bouteilles
- 4 balconnets dont 3 réglables en hauteur
- Casier à œufs

CONGÉLATEUR ****
- 3 tiroirs
- 1 bac à glaçons
- Autonomie en cas de coupure de courant : 10 heures
- Capacité de congélation : 9 kg/24h

INFORMATIONS TECHNIQUES
- Dimensions (L x P x H) : 60 x 59,2 x 200 cm
- Niveau sonore : 38 dB(A)
- Classe d'efficacité sonore : C
- Classe climatique : SN, N, ST, T
- Fixation par glissières et Portes réversibles



VERSIONS

RC20XDNC
Effet Inox | 1049 €





RC20KDND
Black Inox | 979 €





| HAUTEUR 185 CM / PROFONDEUR 59,2 CM



RC18XDND — SMEG ELITE

Réfrigérateur combiné Effet Inox pose libre | 899 €

TYPOLOGIE
- **Froid ventilé total**
- Contrôle électronique de la température
- Dégivrage automatique
- **300 litres nets dont réfrigérateur 204 litres et congélateur 96 litres**

COMMANDES ET SÉCURITÉ
- Afficheur LED externe
- Congélation rapide, Économie, Alarme température
- Alarme porte ouverte visuelle et acoustique

RÉFRIGÉRATEUR
- Airplus (système d'aération multiple)
- Éclairage LED
- 1 bac à légumes **sur rails**
- **Tiroir basse température**
- 2 clayettes réglables en verre et 1 clayette porte-bouteilles
- 3 balconnets réglables en hauteur
- Casier à œufs

CONGÉLATEUR ****
- 3 tiroirs
- 1 bac à glaçons
- Autonomie en cas de coupure de courant : 10 heures
- Capacité de congélation : 10 kg/24h

INFORMATIONS TECHNIQUES
- Dimensions (L x P x H) : 60 x 59,2 x 185 cm
- Niveau sonore : 38 dB(A)
- Classe d'efficacité sonore : C
- Classe climatique : SN, N, ST, T
- Fixation par glissières
- Portes réversibles



VERSION

RC18WDNE
Blanc | 829 €







RÉFRIGÉRATEUR **RC20KDND**







FC48KDND

SMEG ELITE

Réfrigérateur combiné Dark Inox pose libre | 1249 €

TYPOLOGIE

- **Froid ventilé total**
- Contrôle électronique de la température
- Dégivrage automatique
- Compresseur inverter
- **481 litres nets dont réfrigérateur 344 litres et congélateur 137 litres**

COMMANDES ET SÉCURITÉ

- Afficheur LED externe
- Vacances, Congélation rapide, Refroidissement rapide, Eco, Sécurité enfants et Refroidissement rapide temporisé des bouteilles
- Alarme porte ouverte

RÉFRIGÉRATEUR

- Éclairage 2 bandeaux LED
- 1 bac à légumes
- **Tiroir basse température**
- 3 clayettes réglables en verre
- 4 balconnets dont 3 réglables en hauteur
- Casier à œufs

CONGÉLATEUR ****

- **Compartiment congélation rapide**
- Touche congélation rapide
- 2 tiroirs et 1 compartiment avec abattant
- **Fabrique à glaçons manuelle Twister**
- Autonomie en cas de coupure de courant : 14 heures
- Capacité de congélation : 8 kg/24h

INFORMATIONS TECHNIQUES

- Dimensions (L x P x H) : 70 x 71,2 x 192 cm
- Niveau sonore : 41 dB(A)
- Classe d'efficacité sonore : C
- Classe climatique : SN, N, ST, T
- Fixation par glissières et Portes réversibles



L'ATOUT CHARME DU DARK INOX

Le coloris Dark Inox apporte une touche de modernité et de sophistication, s'harmonisant parfaitement avec les intérieurs contemporains et les cuisines design. Sa teinte profonde et élégante d'inox foncé fait de ce réfrigérateur un véritable élément de décoration qui sublime la cuisine.

PLUS D'ESPACE POUR PLUS DE CONFORT

Opter pour un réfrigérateur de 70 cm de large, c'est bénéficier d'un volume généreux et d'un rangement optimisé. Grâce à ses clayettes plus larges et son agencement spacieux, il permet de stocker davantage de provisions. Son congélateur de grande capacité facilite le stockage des surgelés, idéal pour les familles ou ceux qui aiment planifier leurs repas à l'avance.









FD84EN4HX1

SMEG ELITE

Réfrigérateur / Congélateur 2 portes Inox Anti-trace pose libre | 1499 €

TYPOLOGIE

- **Réfrigérateur froid brassé, Congélateur froid ventilé**
- **Deux circuits de refroidissement**
- Contrôle électronique de la température
- Dégivrage automatique
- Compresseur inverter
- **586 litres nets dont réfrigérateur 445 litres et congélateur 142 litres**

COMMANDES ET SÉCURITÉ

- Afficheur LCD tactile externe
- Vacances, Congélation rapide, Refroidissement rapide, Économie, Refroidissement rapide temporisé des bouteilles, Sécurité enfants, Alarme température
- Alarme porte ouverte visuelle et acoustique

RÉFRIGÉRATEUR

- Airplus (système d'aération multiple)
- **Filtre à odeurs antibactérien**
- Éclairage LED
- 2 bacs à légumes
- **Tiroir basse température**
- 3 clayettes réglables en verre
- 4 balconnets dont 3 réglables en hauteur

CONGÉLATEUR ****

- **Compartiment congélation rapide**
- Éclairage interne LED
- **Fabrique à glaçons manuelle Twister**
- 1 clayette et 1 compartiment avec abattant
- 2 balconnets réglables
- Autonomie en cas de coupure de courant : 12 heures
- Capacité de congélation : 9 kg/24h

INFORMATIONS TECHNIQUES

- Dimensions (L x P x H) : 84 x 75 x 186 cm
- Niveau sonore : 41 dB(A)
- Classe d'efficacité sonore : C
- Classe climatique : SN, T
- Fixation par glissières
- Portes réversibles



ZONE EXTRA FRESH 0°C

Les réfrigérateurs possèdent une Zone Extra Fresh 0°C qui permet la conservation optimale des aliments les plus délicats, tels que la viande ou le poisson, sans en altérer l'aspect.

FILTRE ANTI-ODEUR

Un dispositif spécifique neutralise les odeurs et les bactéries en filtrant l'air froid qui circule dans le réfrigérateur.



FABRIQUE À GLAÇONS TWISTER

Ce procédé, qui n'est pas raccordé au système d'eau, permet d'avoir toujours des glaçons à portée de main.
Il suffit de remplir manuellement le compartiment Twister d'eau et, une fois les glaçons solidifiés, de tourner la manette dans le sens des aiguilles d'une montre pour que les glaçons tombent dans le compartiment dédié.

SCHÉMAS TECHNIQUES PAGE 272







FQ55FNDE

SMEG ELITE

Réfrigérateur / Congélateur Noir Brillant 2 portes + 2 tiroirs pose libre | 2299 €

TYPOLOGIE

- **Réfrigérateur froid brassé, Congélateur froid ventilé**
- Contrôle électronique de la température
- Dégivrage automatique
- Compresseur inverter
- **539 litres nets dont réfrigérateur 387 litres et congélateur 152 litres**

COMMANDES ET SÉCURITÉ

- Afficheur LED externe
- Vacances, Économie, Congélation rapide, Refroidissement rapide, Sécurité enfants, Alarme température
- Alarme porte ouverte visuelle et acoustique

RÉFRIGÉRATEUR

- **Système "Frais Actif" par lampes à LED bleues**
- Airplus (système d'aération multiple)
- **Filtre à odeurs antibactérien**
- Éclairage LED
- 2 bacs à légumes **sur rails**
- 3 clayettes réglables en verre
- 6 balconnets dont 4 réglables en hauteur
- Casier à œufs

CONGÉLATEUR ****

- **Compartiment congélation rapide**
- Touche congélation rapide
- 2 tiroirs, 1 bac à glaçons
- Autonomie en cas de coupure de courant : 18 heures
- Capacité de congélation : 10,7 kg/24h

INFORMATIONS TECHNIQUES

- Dimensions (L x P x H) : 84 x 78 x 182,5 cm
- Niveau sonore : 35 dB(A)
- Classe d'efficacité sonore : B
- Classe climatique : SN, N, ST



VERSION



FQ55FXDE

Effet Inox | 2199 €

MODE VACANCES

En cas d'absence prolongée, il est possible de désactiver le réfrigérateur tout en maintenant en fonctionnement la partie congélateur. L'appareil consomme alors moins d'énergie, permettant ainsi de réaliser des économies substantielles, tout en préservant les aliments congelés.







FQ60XDAIE SMEG ELITE

Réfrigérateur / Congélateur 4 portes Effet Inox pose libre | 2699 €

TYPOLOGIE
- **Réfrigérateur froid brassé, Congélateur froid ventilé**
- **Trois circuits de refroidissement**
- Contrôle électronique de la température
- Dégivrage automatique
- Compresseur inverter
- **572 litres nets dont réfrigérateur 376 litres et congélateur 196 litres**

COMMANDES ET SÉCURITÉ
- Afficheur LED externe
- Vacances, Congélation rapide, Refroidissement rapide, Économie, Alarme température et Sécurité enfants
- Alarme porte ouverte visuelle et acoustique

RÉFRIGÉRATEUR
- **Système "Frais Actif" par lampes à LED bleues**
- Airplus (système d'aération multiple)
- **Filtre à odeurs antibactérien**
- Éclairage LED
- 2 bacs à légumes **sur rails**
- **Tiroir basse température**
- 2 clayettes réglables en verre
- 6 balconnets dont 2 réglables en hauteur
- Casier à œufs

CONGÉLATEUR ****
- **Compartiment congélation rapide**
- Touche congélation rapide
- **Fabrique à glaçons automatique avec réservoir d'eau**
- 4 tiroirs et 2 clayettes en verre
- Autonomie en cas de coupure de courant : 10 heures
- Capacité de congélation : 4,6 kg/24h

INFORMATIONS TECHNIQUES
- Dimensions (L x P x H) : 90,8 x 75 x 182 cm
- Niveau sonore : 37 dB(A)
- Classe d'efficacité sonore : C
- Classe climatique : SN, N, ST, T



FABRIQUE À GLAÇONS AUTOMATIQUE

Le réfrigérateur possède une fabrique à glaçons automatique qui, grâce au réservoir d'eau présent dans le réfrigérateur, peut réaliser une grande quantité de glaçons.

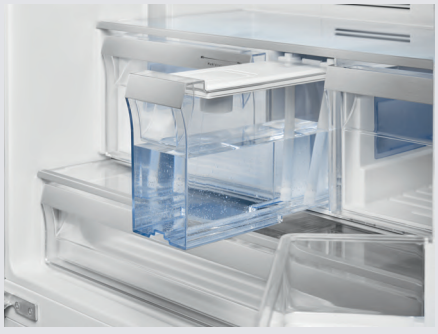







FQ60BDE SMEG ELITE

Réfrigérateur / Congélateur 4 portes Blanc pose libre | 2499 €

TYPOLOGIE

- **Réfrigérateur froid brassé, Congélateur froid ventilé**
- **Deux circuits de refroidissement**
- Contrôle électronique de la température
- Dégivrage automatique
- Compresseur inverter
- **572 litres nets dont réfrigérateur 376 litres et congélateur 196 litres**

COMMANDES ET SÉCURITÉ

- Afficheur LED externe
- Vacances, Congélation rapide, Refroidissement rapide, Économie, Alarme température et Sécurité enfants
- Alarme porte ouverte visuelle et acoustique

RÉFRIGÉRATEUR

- **Système "Frais Actif" par lampes à LED bleues**
- Airplus (système d'aération multiple)
- **Filtre à odeurs antibactérien**
- Éclairage LED
- 2 bacs à légumes **sur rails**
- **Tiroir basse température**
- 2 clayettes réglables en verre
- 6 balconnets dont 2 réglables en hauteur
- Casier à œufs

CONGÉLATEUR ****

- **Compartiment congélation rapide**
- Touche congélation rapide
- 2 clayettes en verre, 3 tiroirs et 2 bacs à glaçons
- Autonomie en cas de coupure de courant : 10 heures
- Capacité de congélation : 4,6 kg/24h

INFORMATIONS TECHNIQUES

- Dimensions (L x P x H) : 90,8 x 75 x 182 cm
- Niveau sonore : 37 dB(A)
- Classe d'efficacité sonore : C
- Classe climatique : SN, N, ST, T



VERSIONS



FQ60XDE

Effet Inox | 2399 €



FQ60NDE

Noir brillant | 2499 €



SCHÉMAS TECHNIQUES PAGE 272







FQI60KD SMEG ELITE

Réfrigérateur / Congélateur 4 portes Black Inox pose libre | 2299 €

TYPOLOGIE

- **Froid ventilé total**
- Contrôle électronique de la température
- Dégivrage automatique
- Compresseur inverter
- **522 litres nets dont réfrigérateur 343 litres et congélateur 179 litres**

COMMANDES ET SÉCURITÉ

- Afficheur LED externe
- Vacances, Congélation rapide, Refroidissement rapide, Multizone, Économie
- Alarme porte ouverte

RÉFRIGÉRATEUR

- Airplus (système d'aération multiple)
- Éclairage LED
- 2 bacs à légumes
- **Zone Extra Fresh 0°C**
- 2 clayettes réglables en verre
- 6 balconnets dont 2 réglables en hauteur



CONGÉLATEUR ****

- **1 zone convertible (réfrigérateur ou congélateur)**
- **Compartiment congélation rapide**
- Touche congélation rapide
- Éclairage LED
- 2 clayettes et 4 tiroirs
- Autonomie en cas de coupure de courant : 11 heures
- Capacité de congélation : 13 kg/24h

INFORMATIONS TECHNIQUES

- Dimensions (L x P x H) : 91 x 69 x 190,5 cm
- Niveau sonore : 39 dB(A)
- Classe d'efficacité sonore : C
- Classe climatique : SN, N, ST





COMPARTIMENT MULTIZONE

Ce qui distingue ce modèle des autres réfrigérateurs Multiportes, c'est avant tout l'organisation multifonctionnelle de l'espace : le compartiment Multizone, situé dans le coin en bas à droite (correspondant aux 2 tiroirs), peut être utilisé aussi bien comme congélateur que comme réfrigérateur, et chacun peut choisir comment le régler en programmant la température à l'aide de l'écran externe.





FQI48XD SMEG ELITE

Réfrigérateur / Congélateur 4 portes Inox anti-trace pose libre | 1699 €

TYPOLOGIE

- **Froid ventilé total**
- Contrôle électronique de la température
- Dégivrage automatique
- Compresseur inverter
- **488 litres nets dont réfrigérateur 322 litres et congélateur 166 litres**

COMMANDES ET SÉCURITÉ

- Afficheur LED externe
- Vacances, Congélation rapide, Refroidissement rapide, Économie, Sécurité enfants, Refroidissement rapide temporisé des bouteilles
- Alarme porte ouverte

RÉFRIGÉRATEUR

- Airplus (système d'aération multiple)
- **Filtre à odeurs antibactérien**
- Éclairage LED
- 1 bac à légumes
- **Tiroir basse température**
- 2 clayettes réglables en verre
- 6 balconnets dont 4 réglables en hauteur
- Casier à oeufs

CONGÉLATEUR ****

- **Compartiment congélation rapide**
- Touche congélation rapide
- **Fabrique à glaçons manuelle Twister**
- 1 clayette en verre et 4 tiroirs
- Autonomie en cas de coupure de courant : 10,8 heures
- Capacité de congélation : 8,7 kg/24h

INFORMATIONS TECHNIQUES

- Dimensions (L x P x H) : 84 x 69 x 179 cm
- Niveau sonore : 39 dB(A)
- Classe d'efficacité sonore : C
- Classe climatique : SN, T



VERSION



FQI48KD

Dark Inox anti-trace | 1699 €





RÉFRIGÉRATEUR **FQI48KD**





FQ960PB6 SMEG ELITE

Réfrigérateur / Congélateur 4 portes Bleu Azur pose libre | 4899 €

TYPOLOGIE
- **Réfrigérateur froid brassé, Congélateur froid ventilé**
- **Deux circuits de refroidissement**
- Contrôle électronique de la température
- Dégivrage automatique
- Compresseur inverter
- **581 litres nets dont réfrigérateur 385 litres et congélateur 196 litres**

COMMANDES ET SÉCURITÉ
- Afficheur LED interne
- Congélation rapide, Refroidissement rapide
- Alarme porte ouverte visuelle et acoustique

RÉFRIGÉRATEUR
- **Système "Frais Actif" par lampes à LED bleues**
- Airplus (système d'aération multiple)
- **Ioniseur**
- Éclairage LED
- 2 bacs à légumes
- **Tiroir basse température**
- 2 clayettes réglables en verre
- 6 balconnets dont 2 réglables en hauteur
- Casier à œufs

CONGÉLATEUR ****
- **Compartiment congélation rapide**
- Touche congélation rapide
- 3 tiroirs, 2 clayettes en verre et 2 bacs à glaçons
- Autonomie en cas de coupure de courant : 10 heures
- Capacité de congélation : 4,6 kg/24h

INFORMATIONS TECHNIQUES
- Dimensions (L x P x H) : 91,5 x 70,5 x 187 cm
- Niveau sonore : 39 dB(A)
- Classe d'efficacité sonore : C
- Classe climatique : SN, N, ST, T



VERSIONS



FQ960BL6

Noir | 4899 €



FQ960P6

Crème | 4899 €



RÉFRIGÉRATEUR **FQ960BL6** | PIANO DE CUISSON **TR90IPBL** | HOTTE **KT90BLE** | BLENDER **BLF03BLEU** | BALANCE DE CUISINE **KSC01BLMEU**

SCHÉMAS TECHNIQUES PAGE 272





FQ60CAO6 SMEG ELITE

Réfrigérateur / Congélateur 4 portes Anthracite pose libre | 4599 €

TYPOLOGIE
- **Réfrigérateur froid brassé, Congélateur froid ventilé**
- **Deux circuits de refroidissement**
- Contrôle électronique de la température
- Dégivrage automatique
- Compresseur inverter
- **581 litres nets dont réfrigérateur 385 litres et congélateur 196 litres**

COMMANDES ET SÉCURITÉ
- Afficheur LED interne
- Congélation rapide, Refroidissement rapide
- Alarme porte ouverte visuelle et acoustique

RÉFRIGÉRATEUR
- **Système "Frais Actif" par lampes à LED bleues**
- Airplus (système d'aération multiple)
- **Ioniseur**
- Éclairage LED
- 2 bacs à légumes
- **Tiroir basse température**
- 2 clayettes réglables en verre
- 6 balconnets dont 2 réglables en hauteur
- Casier à œufs

CONGÉLATEUR ****
- **Compartiment congélation rapide**
- Touche congélation rapide
- 3 tiroirs, 2 clayettes en verre et 2 bacs à glaçons
- Autonomie en cas de coupure de courant: 10 h
- Capacité de congélation: 4,6 kg / 24 h

INFORMATIONS TECHNIQUES
- **Poignées non fournies, à acheter séparément**
- Dimensions (L x P x H) : 91,5 x 70,5 x 187 cm
- Niveau sonore : 39 dB(A)
- Classe d'efficacité sonore : C
- Classe climatique : SN, N, ST, T



VERSION



FQ60CPO6

Crème | 4599 €



RÉFRIGÉRATEUR **FQ60CPO6** | BOUILLOIRE **KLF03SSEU**

POIGNÉES NON FOURNIES, À COMMANDER SÉPARÉMENT



KMOFQ7-1

Kit 4 poignées en Laiton Cortina | 300 €



KMOFQ8-1

Kit 4 poignées en Laiton Coloniale | 300 €

QUALITÉ ET RAFFINEMENT

Smeg complète son offre par des caves à vin qui recréent artificiellement les conditions d'une cave naturelle, pour conserver les vins et les déguster à leur température idéale. Ces modèles avec une finition en verre ou inox permettent de réserver un espace dédié au vin quelque soit l'aménagement intérieur.

INTÉGRABLE SOUS-PLAN

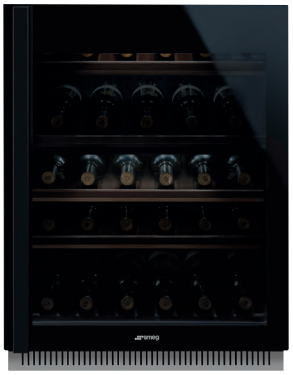

INTÉGRABLE COLONNE



INTÉGRABLE COMPACT



POSE LIBRE



La dégustation d'un vin implique une analyse sensorielle. Qu'ils soient blancs, rouges ou rosés, les vins ont besoin de dispositions adéquates pour une conservation optimale. Smeg a développé avec soin des solutions idéales et modernes pour ses caves à vin.

UNE CONSERVATION ADAPTÉE

HUMIDITÉ

Le filtre à charbon maintient de manière constante et inaltérée, la qualité de l'air en préservant les facteurs extérieurs comme l'odeur et le parfum. Il est également possible d'augmenter la ventilation pour maintenir le niveau idéal d'humidité à l'intérieur de la cavité.



VIBRATIONS

Les vibrations peuvent perturber la qualité et l'équilibre du vin en soulevant le dépôt au fond de la bouteille. Pour garder les bouteilles à l'abri de ces effets nocifs, les caves à vin sont équipées d'un système de refroidissement qui minimise les vibrations.

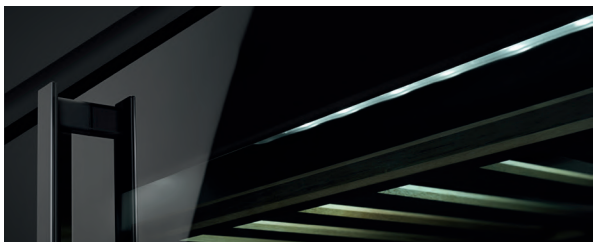

LUMIÈRE

Grâce à la technologie du verre noir Eclipse, le vin est parfaitement préservé. Il protège des rayons UV et permet une transparence totale quand la cave à vin est allumée et une complète obscurité quand celle-ci est éteinte. L'éclairage froid à LED, activable de l'intérieur, permet une parfaite visibilité.



LE SOUCI DU DÉTAIL

Les étagères extractibles montées sur rails télescopiques facilitent l'accès aux bouteilles, permettant de les ranger et de les retirer en toute sécurité, sans frottement ni mouvement excessif. Façonnées en bois, elles absorbent mieux les vibrations que des étagères en métal, protégeant ainsi le vin des perturbations qui pourraient affecter son vieillissement.

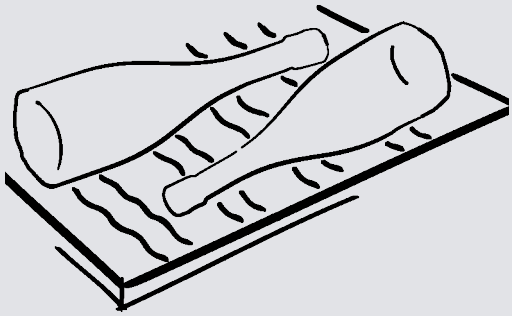

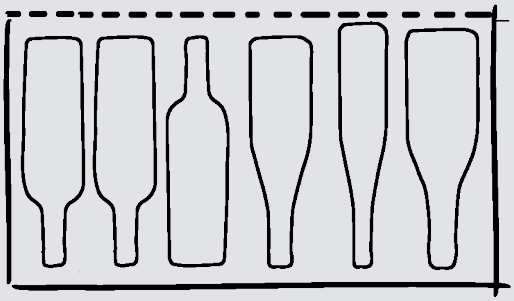



UNE TECHNOLOGIE DE POINTE



FOUR **SO6302S3PX** | CAVE À VIN **CVI329X3**

AFFICHEUR INTUITIF

L'écran LED sensitif, facile d'utilisation, permet d'accéder en un seul geste au contrôle de la température, de l'humidité et de la lumière. La température peut se régler de manière précise, au degré près, et rester constante tout au long de la journée afin de préserver les qualités organoleptiques des vins grâce au contrôle électronique haute performance.

Certains modèles possèdent deux plages de température distinctes de +5°C à +20°C, réglables indépendamment via 2 afficheurs, pour garder plusieurs types de vin à des températures différentes dans les deux zones séparées. La température la plus élevée doit être utilisée dans le compartiment inférieur pour une conservation parfaite.

SÉCURITÉ OPTIMALE

Le maintien d'une température constante est primordial pour conserver correctement les vins et leur sécurité est garantie grâce à l'alarme porte ouverte et à l'alarme de température qui signalent tout problème. La fonction verrouillage des commandes évite tout risque qu'elles ne soient déréglées, notamment par les enfants.



CVI040BE SMEG ELITE

Noir Brillant | 3599 €

TYPOLOGIE
- Niche d'encastrement 88 cm
- **Capacité jusqu'à 40 bouteilles (0,75 litre)**
- Volume net : 126 litres
- Charnières à droites
- **Porte réversible avec ouverture électronique E-MOTION**

COMMANDES
- **Afficheur LED tactile interne**

TECHNOLOGIE
- **2 zones de température réglables +5 à +20°C**
- Froid brassé
- Régulation électronique de la température
- Dégivrage automatique
- **Compresseur anti-vibrations**
- Alarmes température et porte ouverte
- Sécurité enfants

ÉQUIPEMENTS
- 1 étagère fixe
- **4 étagères extractibles montées sur rails télescopiques en bois**
- **1 étagère extractible montées sur rails télescopiques en bois et inclinable**
- Éclairage LED
- **Vitre avec protection UV**
- **Filtre à charbon actif**

INFORMATIONS TECHNIQUES
- Niveau sonore : 38 dB(A)
- Classe d'efficacité sonore : C
- Classe climatique : SN, N, ST







ACCESSOIRE EN OPTION



KIT040BE

Kit de 2 barres de jonction pour caves à vins 88 cm CVI040BE | 79 €

SCHÉMAS TECHNIQUES PAGE 273

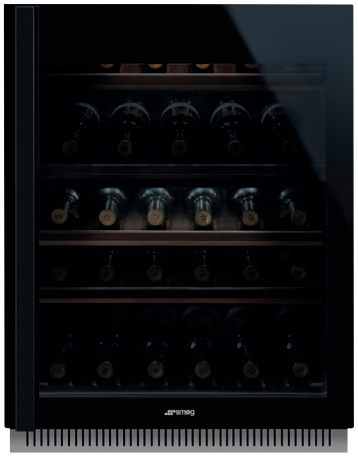

CVI638RN3 SMEG ELITE

Noir Brillant avec Verre Noir
Eclipse | 3299 €

TYPOLOGIE
- Niche d'encastrement 82 - 87 cm
- **Capacité jusqu'à 38 bouteilles (0,75 litre)**
- Volume net : 114 litres
- Charnières à droites
- **Porte non réversible**

COMMANDES
- **Afficheur LED tactile interne**

TECHNOLOGIE
- **2 zones de température réglables +5 à +20°C**
- Froid brassé
- Régulation électronique de la température
- Dégivrage automatique
- **Compresseur anti-vibrations**
- Alarmes température et porte ouverte
- Sécurité enfants

ÉQUIPEMENTS
- 2 étagères fixes
- **3 étagères extractibles montées sur rails télescopiques en bois**
- Éclairage LED
- **Vitre avec protection UV**
- **Filtre à charbon actif**

INFORMATIONS TECHNIQUES
- Niveau sonore : 38 dB(A)
- Classe d'efficacité sonore : C
- Classe climatique : SN, N, ST



VERSION

CVI638LN3

Charnières à gauche | 3299 €

| COMPATIBLE COLONNE 60 CM



CVI629NR3 SMEG ELITE

Noir Brillant avec Verre Noir
Eclipse, Fintion Cuivre | 2799 €

TYPOLOGIE
- Niche d'encastrement 60 cm
- **Capacité jusqu'à 29 bouteilles (0,75 litre)**
- Volume net : 79 litres
- Charnières à droites
- **Porte réversible avec système push pull**

COMMANDES
- **Afficheur LED tactile interne**

TECHNOLOGIE
- **2 zones de température réglables +5 à +20°C**
- Froid brassé
- Régulation électronique de la température
- Dégivrage automatique
- **Compresseur anti-vibrations**
- Alarmes température et porte ouverte
- Sécurité enfants

ÉQUIPEMENTS
- 2 étagères fixes
- **2 étagères extractibles montées sur rails télescopiques en bois**
- Éclairage LED
- **Vitre avec protection UV**
- **Filtre à charbon actif**

INFORMATIONS TECHNIQUES
- Niveau sonore : 38 dB(A)
- Classe d'efficacité sonore : C
- Classe climatique : SN, N, ST



DISPONIBILITÉ JANVIER 2026



CVI620NRE SMEG ELITE

Noir Brillant avec Verre Noir
Eclipse, Fintion Cuivre | 2299 €

TYPOLOGIE
- Niche d'encastrement 45 cm
- **Capacité jusqu'à 20 bouteilles (0,75 litre)**
- Volume net : 56 litres
- Charnières à droites
- **Porte réversible avec ouverture électronique E-MOTION**

COMMANDES
- **Afficheur LED tactile interne**

TECHNOLOGIE
- **1 zone de température réglable +5 à +20°C**
- Froid brassé
- Régulation électronique de la température
- Dégivrage automatique **avec LED activée par le système E-MOTION**
- **Compresseur anti-vibrations**
- Alarmes température et porte ouverte
- Sécurité enfants

ÉQUIPEMENTS
- **2 étagères extractibles montées sur rails télescopiques en bois de hêtre**
- Éclairage LED activable en mode continu temporisé
- **Vitre avec protection UV**
- **Filtre à charbon actif**

INFORMATIONS TECHNIQUES
- Niveau sonore : 37 dB(A)
- Classe d'efficacité sonore : C
- Classe climatique : SN, N, ST



DISPONIBILITÉ JUILLET 2025

SCHÉMAS TECHNIQUES PAGE 273

I COMPATIBLE COLONNE 60 CM



CVI129B3 SMEG ELITE

Noir Intense | 2599 €

TYPOLOGIE
- Niche d'encastrement 60 cm
- **Capacité jusqu'à 29 bouteilles (0,75 litre)**
- Volume net : 79 litres
- Charnières à droites
- **Porte réversible avec système push pull**

COMMANDES
- **Afficheur LED tactile interne**

TECHNOLOGIE
- **2 zones de température réglables +5 à +20°C**
- Froid brassé
- Régulation électronique de la température
- Dégivrage automatique
- **Compresseur anti-vibrations**
- Alarmes température et porte ouverte
- Sécurité enfants

ÉQUIPEMENTS
- 2 étagères fixes
- **2 étagères extractibles montées sur rails télescopiques en bois**
- Éclairage LED
- **Vitre avec protection UV**
- **Filtre à charbon actif**

INFORMATIONS TECHNIQUES
- Niveau sonore : 38 dB(A)
- Classe d'efficacité sonore : C
- Classe climatique : SN, N, ST



DISPONIBILITÉ JANVIER 2026



CVI120B3E SMEG ELITE

Noir Intense | 2199 €

TYPOLOGIE
- Niche d'encastrement 45 cm
- **Capacité jusqu'à 20 bouteilles (0,75 litre)**
- Volume net : 56 litres
- Charnières à droites
- **Porte réversible avec ouverture électronique E-MOTION**

COMMANDES
- **Afficheur LED tactile interne**

TECHNOLOGIE
- **1 zone de température réglable +5 à +20°C**
- Froid brassé
- Régulation électronique de la température
- Dégivrage automatique **avec LED activée par le système E-MOTION**
- **Compresseur anti-vibrations**
- Alarmes température et porte ouverte
- Sécurité enfants

ÉQUIPEMENTS
- **2 étagères extractibles montées sur rails télescopiques en bois de hêtre**
- Éclairage LED activable en mode continu temporisé
- **Vitre avec protection UV**
- **Filtre à charbon actif**

INFORMATIONS TECHNIQUES
- Niveau sonore : 37 dB(A)
- Classe d'efficacité sonore : C
- Classe climatique : SN, N, ST



DISPONIBILITÉ JUILLET 2025

SYSTÈME D'OUVERTURE EMOTION : CONFORT ET TECHNOLOGIE

Le système électronique E-MOTION offre une expérience d'utilisation fluide et intuitive grâce à son ouverture semi-automatique. D'une simple pression sur la surface de la porte, celle-ci s'entrouvre en douceur, facilitant l'accès aux vins sans effort et sans à-coups.

Le système intègre également un éclairage LED intelligent qui s'active d'un simple toucher. Cette fonctionnalité permet d'illuminer l'intérieur de la cave à sans avoir à l'ouvrir, offrant ainsi une visibilité optimale tout en préservant la température et les conditions de conservation du vin.





CAVE À VIN **CVI129B3**



CVI338RX3 SMEG ELITE

Inox Anti-trace avec Verre Noir Eclipse | 3099 €

TYPOLOGIE
- Niche d'encastrement 82 - 87 cm
- **Capacité jusqu'à 38 bouteilles (0,75 litre)**
- Volume net : 114 litres
- Charnières à droites
- **Porte non réversible**

COMMANDES
- **Afficheur LED tactile interne**

TECHNOLOGIE
- **2 zones de température réglables +5 à +20°C**
- Froid brassé
- Régulation électronique de la température
- Dégivrage automatique
- **Compresseur anti-vibrations**
- Alarmes température et porte ouverte
- Sécurité enfants

ÉQUIPEMENTS
- 2 étagères fixes
- **3 étagères extractibles montées sur rails télescopiques en bois**
- Éclairage LED
- **Vitre avec protection UV**
- **Filtre à charbon actif**

INFORMATIONS TECHNIQUES
- Niveau sonore 38 dB(A)
- Classe d'efficacité sonore C
- Classe climatique SN, N, ST



VERSION

CVI338LX3

Charnières à gauche | 3099 €

| COMPATIBLE COLONNE 60 CM



CVI329X3 SMEG ELITE

Inox Anti-trace avec Verre Noir Eclipse | 2699 €

TYPOLOGIE
- Niche d'encastrement 60 cm
- **Capacité jusqu'à 29 bouteilles (0,75 litre)**
- Volume net : 79 litres
- Charnières à droites
- **Porte réversible avec système push pull**

COMMANDES
- **Afficheur LED tactile interne**

TECHNOLOGIE
- **2 zones de température réglables +5 à +20°C**
- Froid brassé
- Régulation électronique de la température
- Dégivrage automatique
- **Compresseur anti-vibrations**
- Alarmes température et porte ouverte
- Sécurité enfants

ÉQUIPEMENTS
- 2 étagères fixes
- **2 étagères extractibles montées sur rails télescopiques en bois**
- Éclairage LED
- **Vitre avec protection UV**
- **Filtre à charbon actif**

INFORMATIONS TECHNIQUES
- Niveau sonore : 38 dB(A)
- Classe d'efficacité sonore : C
- Classe climatique : SN, N, ST



DISPONIBILITÉ JANVIER 2026



CVI320XE SMEG ELITE

Inox Anti-trace avec Verre Noir Eclipse | 2199 €

TYPOLOGIE
- Niche d'encastrement 45 cm
- **Capacité jusqu'à 20 bouteilles (0,75 litre)**
- Volume net : 56 litres
- Charnières à droites
- **Porte réversible avec ouverture électronique E-MOTION**

COMMANDES
- **Afficheur LED tactile interne**

TECHNOLOGIE
- **1 zone de température réglable +5 à +20°C**
- Froid brassé
- Régulation électronique de la température
- Dégivrage automatique **avec LED activée par le système E-MOTION**
- **Compresseur anti-vibrations**
- Alarmes température et porte ouverte
- Sécurité enfants

ÉQUIPEMENTS
- **2 étagères extractibles montées sur rails télescopiques en bois de hêtre**
- Éclairage LED activable en mode continu temporisé
- **Vitre avec protection UV**
- **Filtre à charbon actif**

INFORMATIONS TECHNIQUES
- Niveau sonore : 37 dB(A)
- Classe d'efficacité sonore : C
- Classe climatique : SN, N, ST



SCHÉMAS TECHNIQUES PAGE 273



SCV115G SMEG ELITE

Inox Anti-trace | 2699 €

TYPOLOGIE
- **Capacité jusqu'à 197 bouteilles (0,75 litre)**
- Volume net : 368 litres
- Charnières à droites
- **Porte non réversible**

COMMANDES
- **Afficheur LED externe**

TECHNOLOGIE
- **2 zones de température réglables +5 à +22°C**
- Froid brassé
- Régulation électronique de la température
- Dégivrage automatique
- **Compresseur anti-vibrations**
- Alarmes température et porte ouverte
- Sécurité enfants

ÉQUIPEMENTS
- 1 étagère fixe
- **5 étagères extractibles en bois**
- Éclairage LED
- **Vitre avec protection UV**
- **Filtre à charbon actif**

INFORMATIONS TECHNIQUES
- Niveau sonore : 39 dB(A)
- Classe d'efficacité sonore : C
- Classe climatique : SN, N, ST



VERSION

SCV115GS

Charnières à gauche | 2699 €



FOUR **SFP6301TVX** | FOUR COMPACT **SO4301M1X** | CAVE À VIN **SCV115G**





CPS615NR SMEG ELITE

Noir Brillant, Finition Cuivre | 999 €

TYPOLOGIE

- **Option pour cave à vin CVI620NRE**
- **Hauteur : 15 cm**
- **Ouverture push pull**
- **Base en inox**
- **Insert en chêne**
- Charge autorisée maxi sur le tiroir de 85 cm
- Charge autorisée maxi à l'intérieur de 15 cm

ACCESSOIRES FOURNIS

- Pompe à vide air pour vin
- 2 bouchons en silicone
- Bouchon à Champagne
- Bouchon verseur
- Bouchon anti-goutte
- Bouchon en acier inox massif pour vins pétillants
- Pince à Champagne
- Tire-bouchon sommelier
- Bouchon pour vins rouges
- Thermomètre pour vin avec étui
- Entonnoir pour vin avec manche en bois



CPS115B3 SMEG ELITE

Noir Intense | 999 €

TYPOLOGIE

- **Option pour cave à vin CVI120B3E**
- **Hauteur : 15 cm**
- **Ouverture push pull**
- **Base en inox**
- **Insert en chêne**
- Charge autorisée maxi sur le tiroir de 85 cm
- Charge autorisée maxi à l'intérieur de 15 cm

ACCESSOIRES FOURNIS

- Pompe à vide air pour vin
- 2 bouchons en silicone
- Bouchon à Champagne
- Bouchon verseur
- Bouchon anti-goutte
- Bouchon en acier inox massif pour vins pétillants
- Pince à Champagne
- Tire-bouchon sommelier
- Bouchon pour vins rouges
- Thermomètre pour vin avec étui
- Entonnoir pour vin avec manche en bois



CPS315X SMEG ELITE

Inox Anti-trace | 999 €

TYPOLOGIE

- **Option pour cave à vin CVI320XE**
- **Hauteur : 15 cm**
- **Ouverture push pull**
- **Base en inox**
- **Insert en chêne**
- Charge autorisée maxi sur le tiroir de 85 cm
- Charge autorisée maxi à l'intérieur de 15 cm

ACCESSOIRES FOURNIS

- Pompe à vide air pour vin
- 2 bouchons en silicone
- Bouchon à Champagne
- Bouchon verseur
- Bouchon anti-goutte
- Bouchon en acier inox massif pour vins pétillants
- Pince à Champagne
- Tire-bouchon sommelier
- Bouchon pour vins rouges
- Thermomètre pour vin avec étui
- Entonnoir pour vin avec manche en bois



UNE DÉGUSTATION COMPLÈTE

Pour compléter l'offre, il est possible d'ajouter un tiroir sommelier comprenant tous les accessoires du parfait caviste. Un lieu secret qui s'ouvre sur une collection indispensable d'outils pour de belles dégustations partagées.

Le précieux tiroir sommelier Smeg CPS, avec son insert en bois massif de chêne naturel de Slavonie, complète l'équipement de la cave à vin compacte Smeg CVI de 45 cm. En outre, son ouverture Push Pull par simple pression, enrichit le design affleurant du produit sans poignée.

SCHÉMAS TECHNIQUES PAGE 273

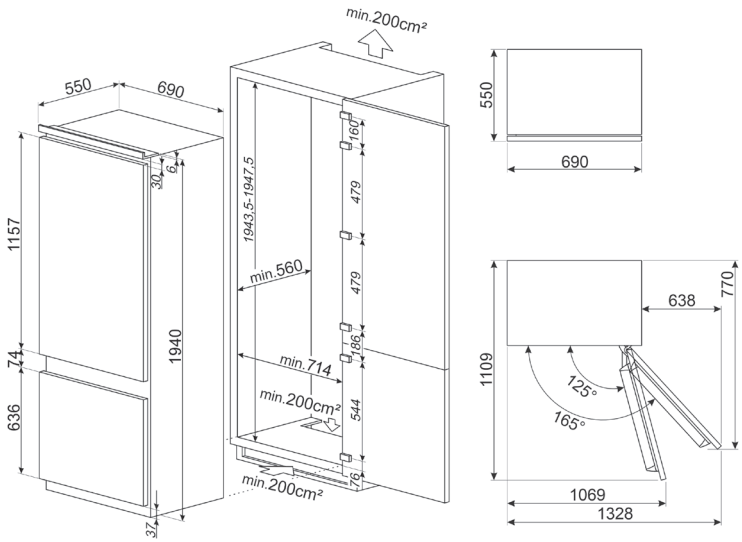

C875TNE
C475VE

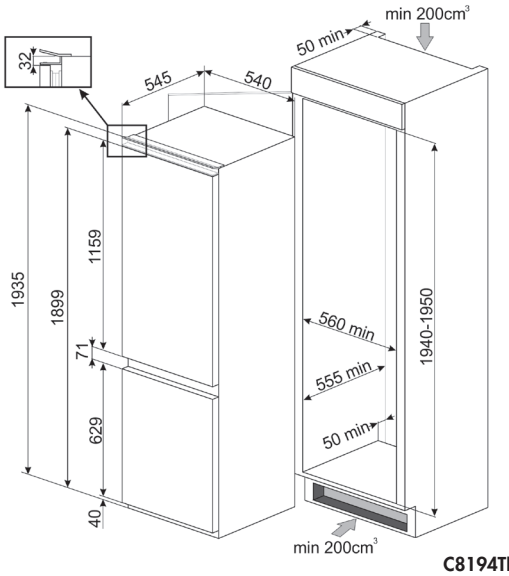

C8194TNE

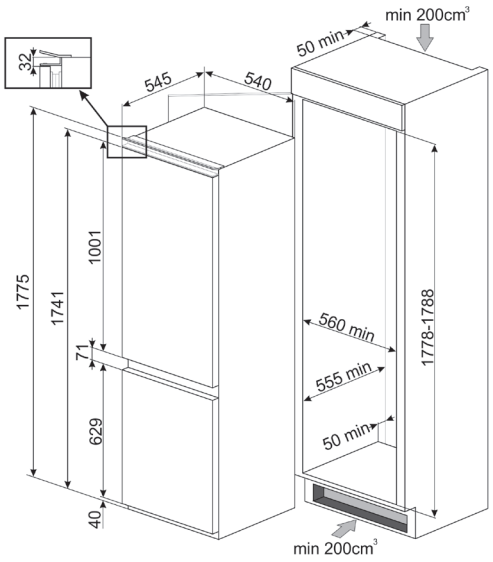

C3170NE
C8174TNE

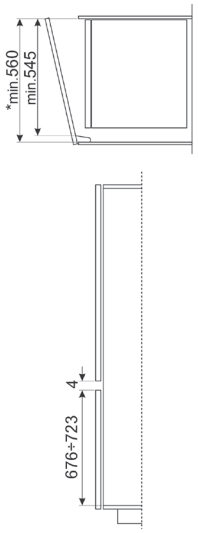

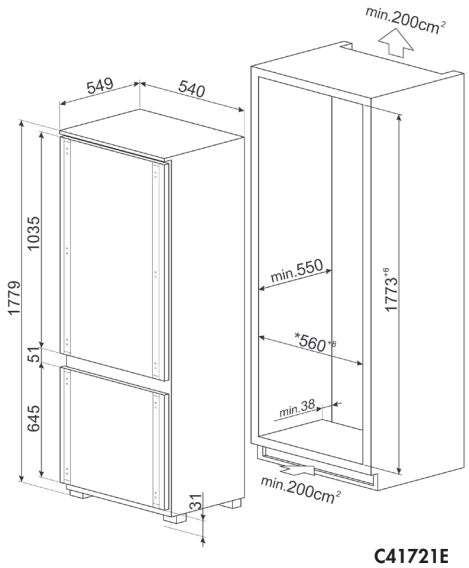

C41721E

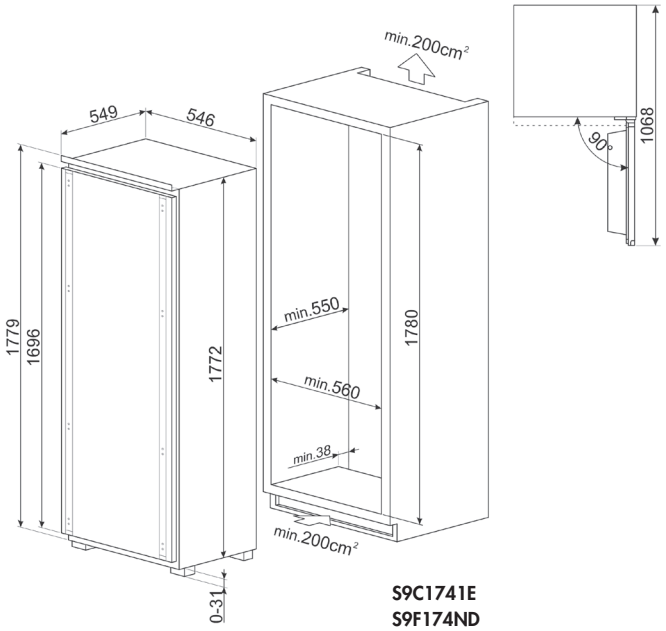

S9C1741E
S9F174ND
S9L1721E

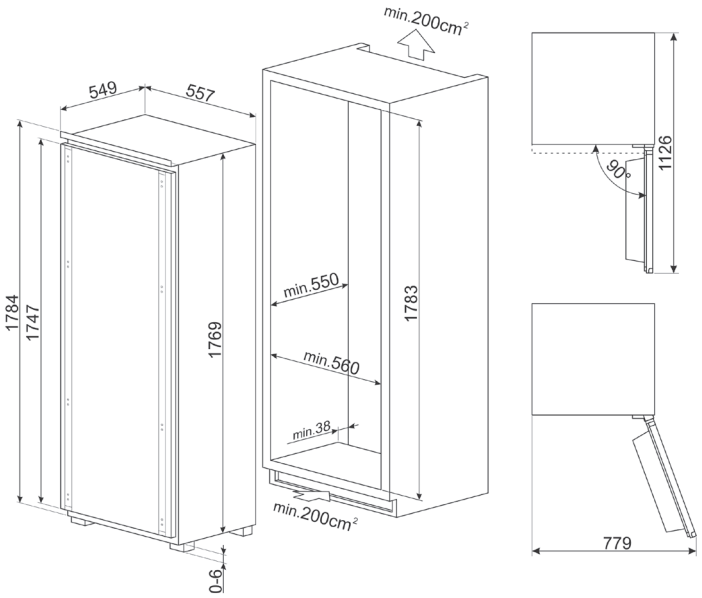

S9L174D1D

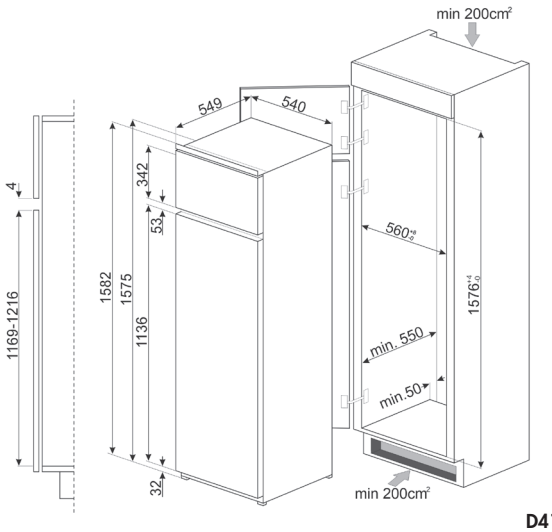

D4152E

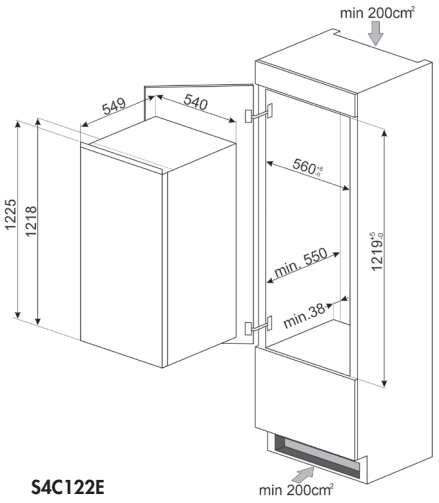

S4C122E
S4L120E

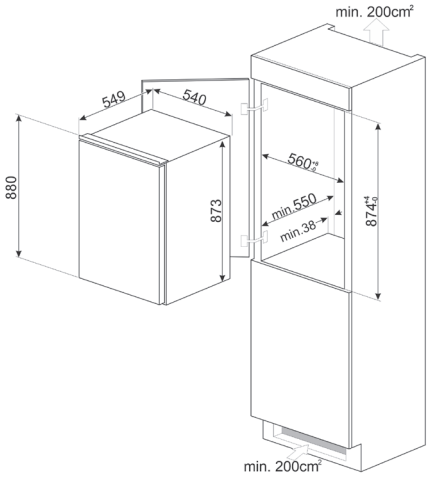

S4C092D
S4L090E

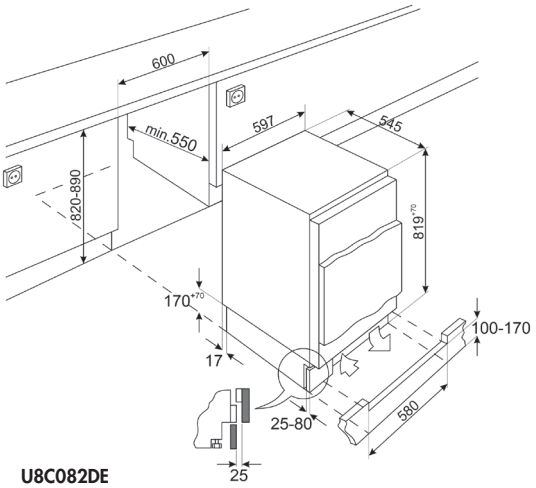

U8C082DE
U8F082DE
U8L080DE

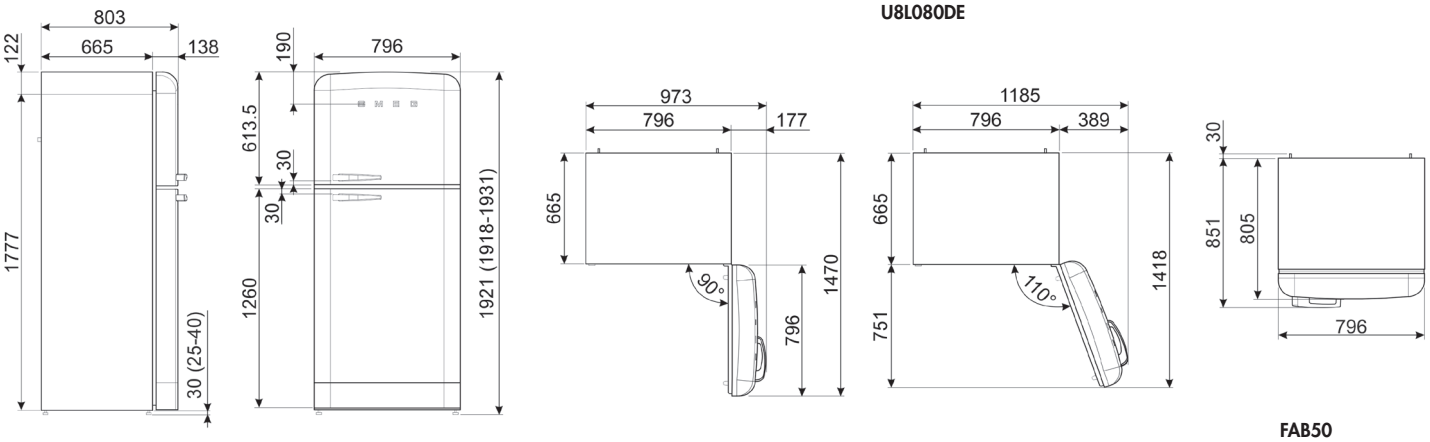

FAB50

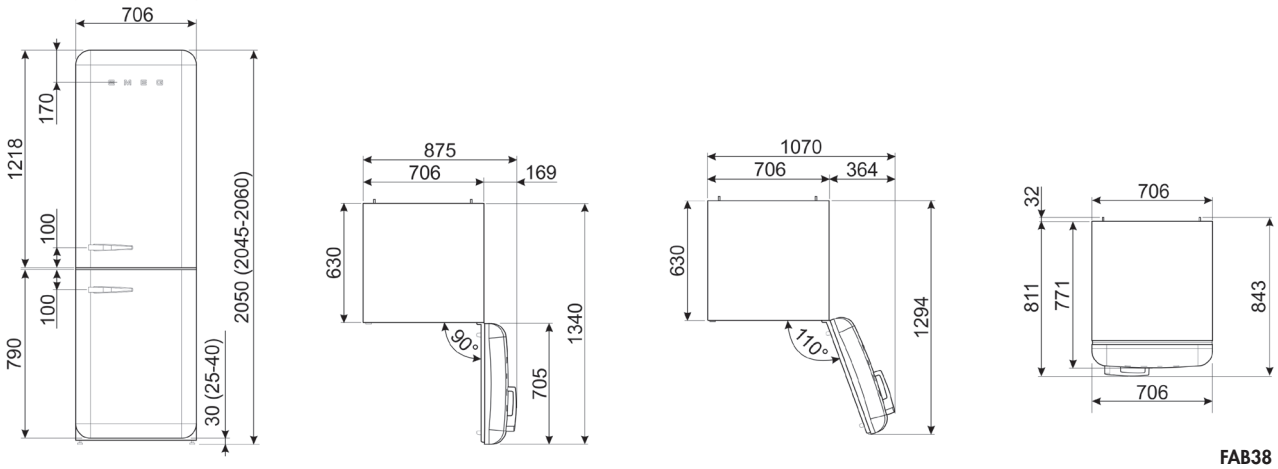

FAB38

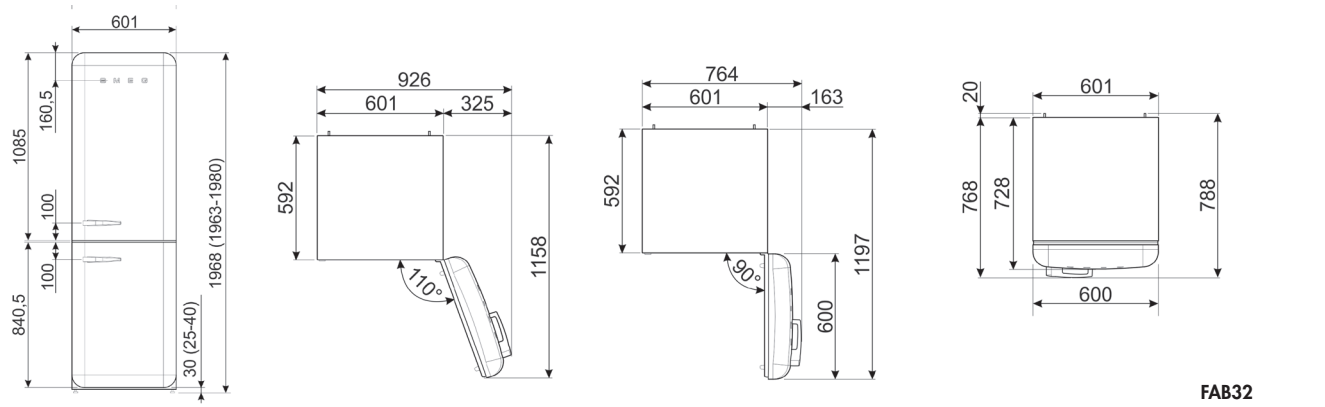

FAB32

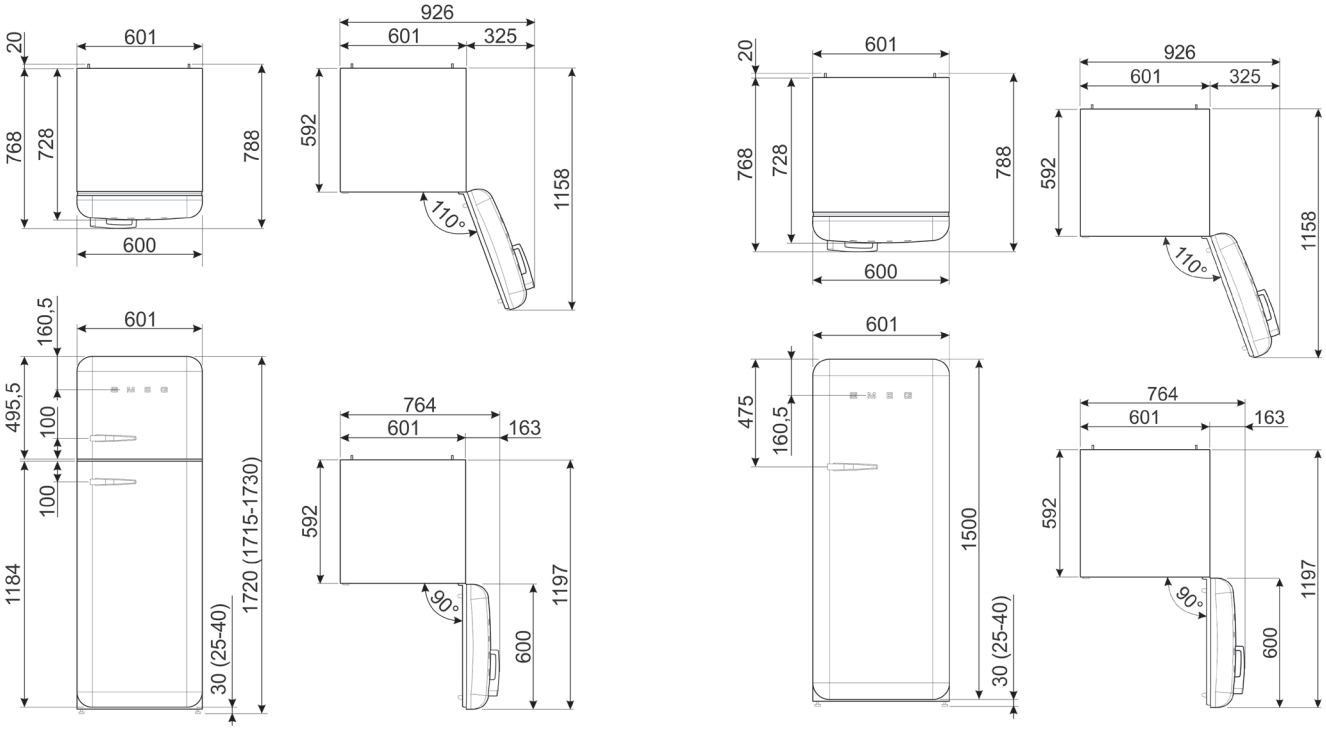

FAB30 **FAB28**

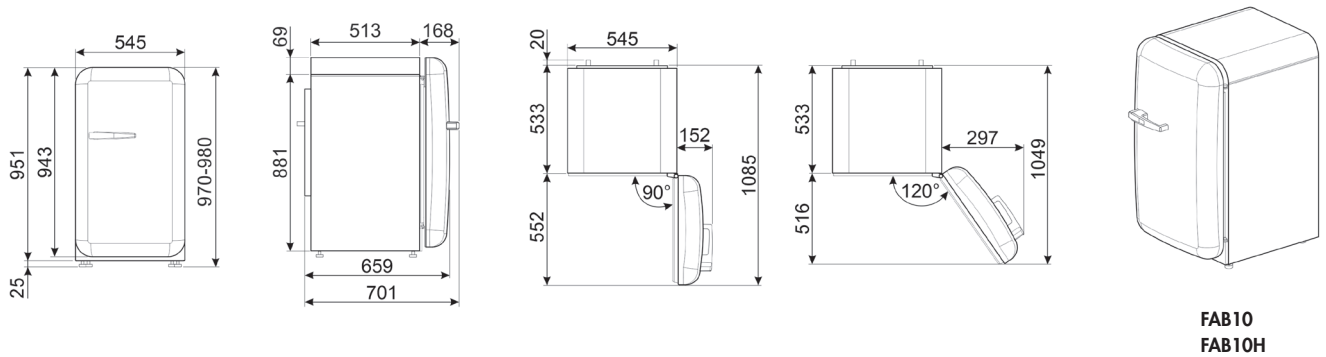

FAB10
FAB10H

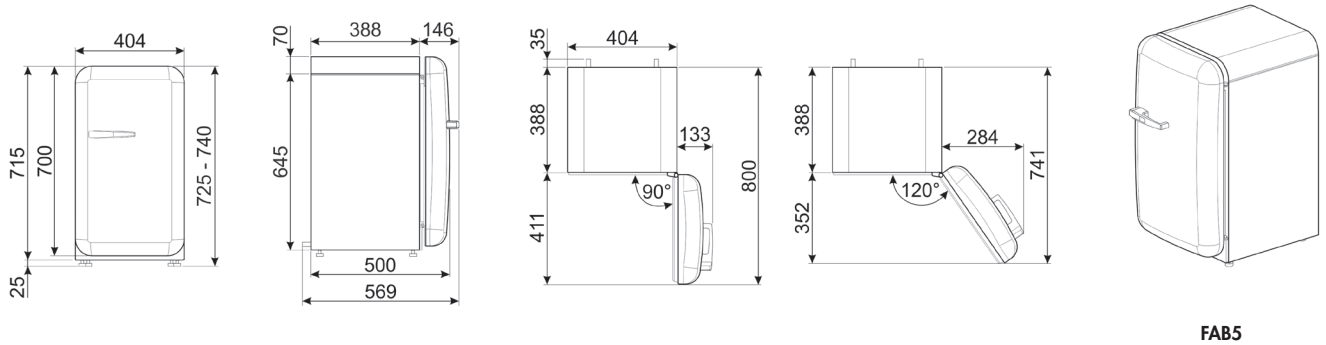

FAB5

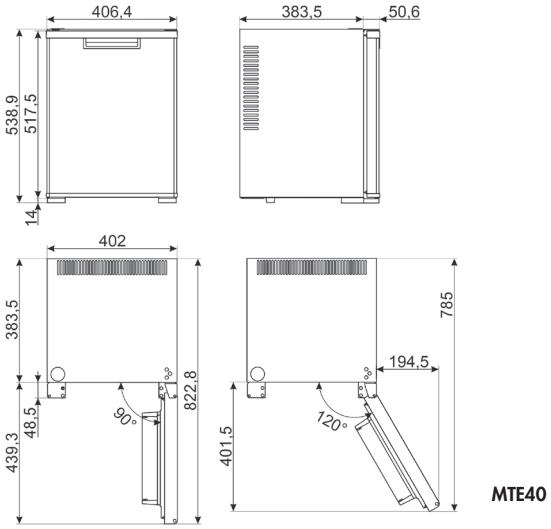

MTE40

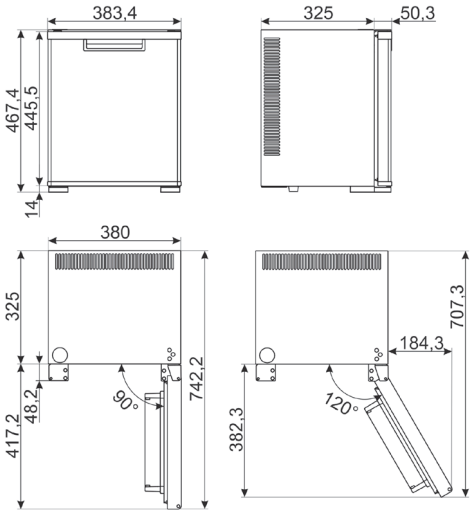

MTE30

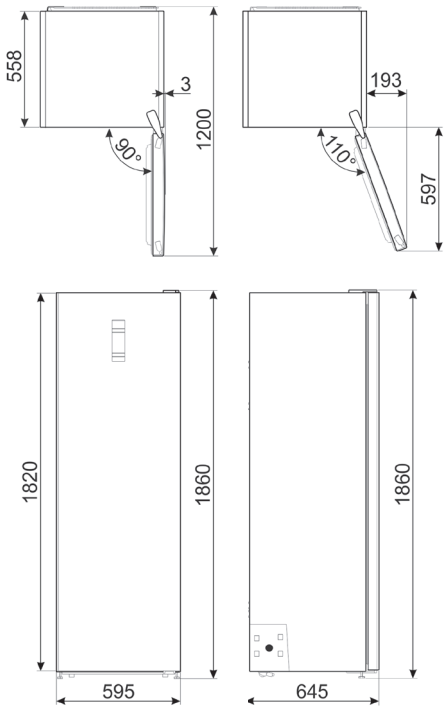

FF18EN3HX
FS18EV3HX

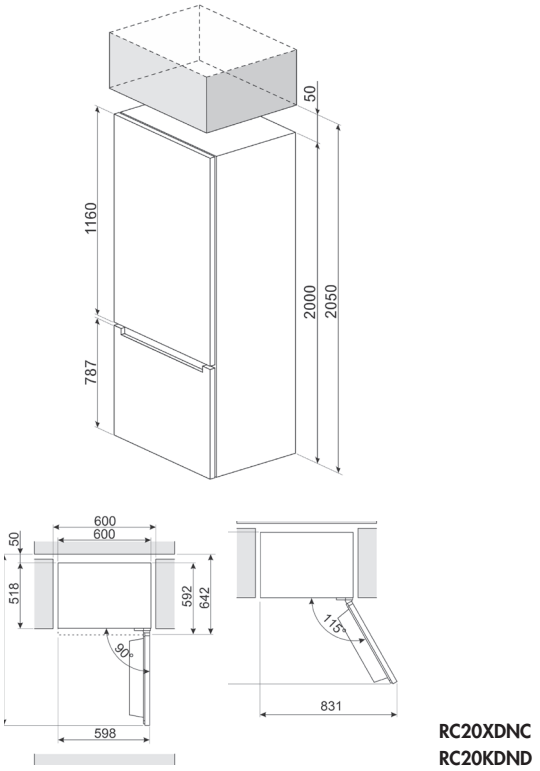

RC20XDNC
RC20KDND
RC20WDNE

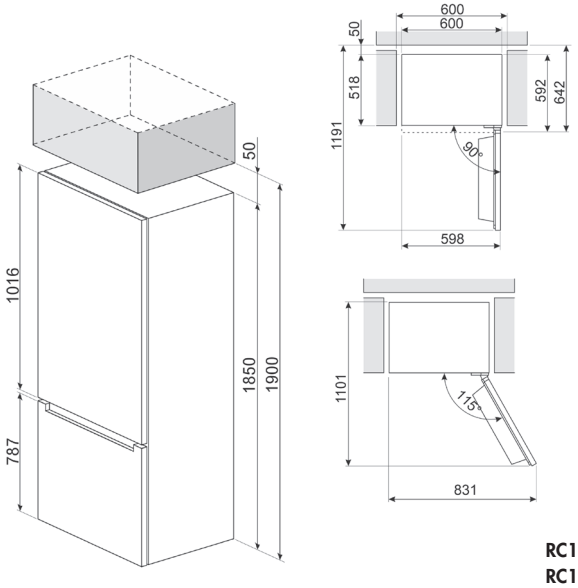

RC18WDNE
RC18XDND

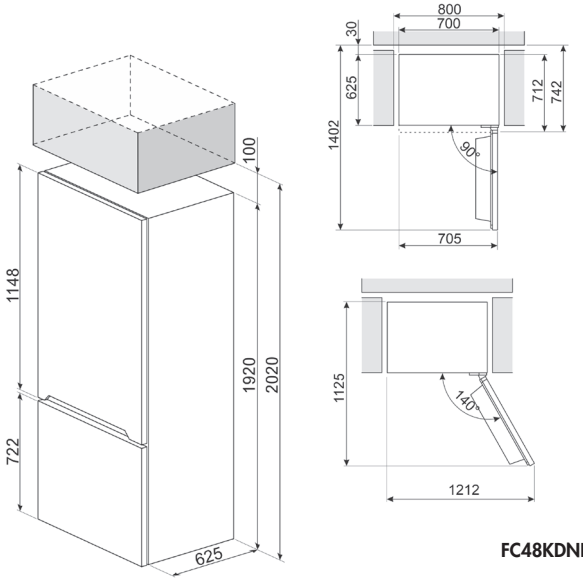

FC48KDND

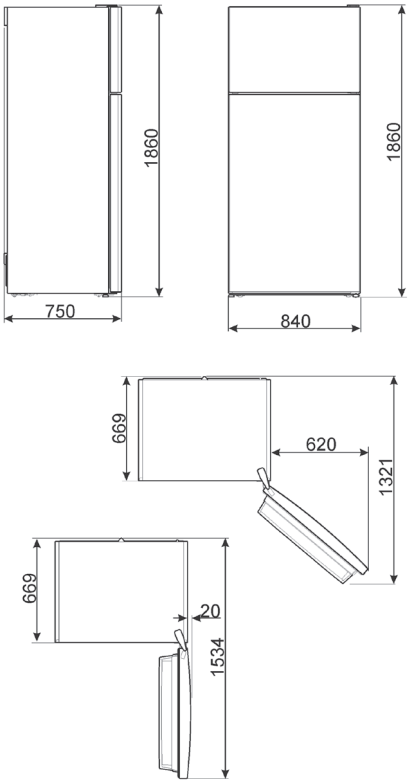

FD84EN4HX1

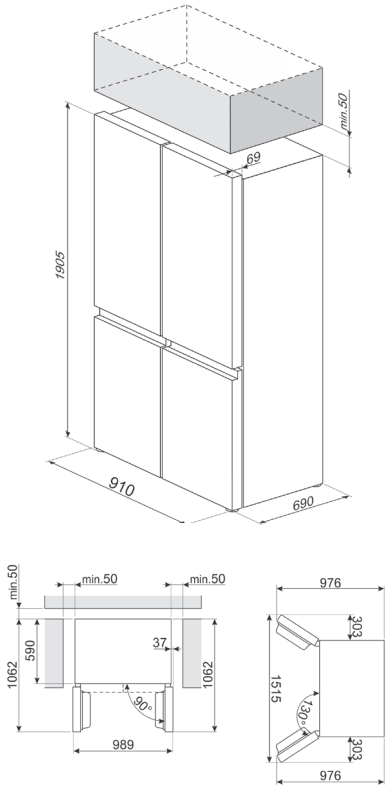

FQI60KD

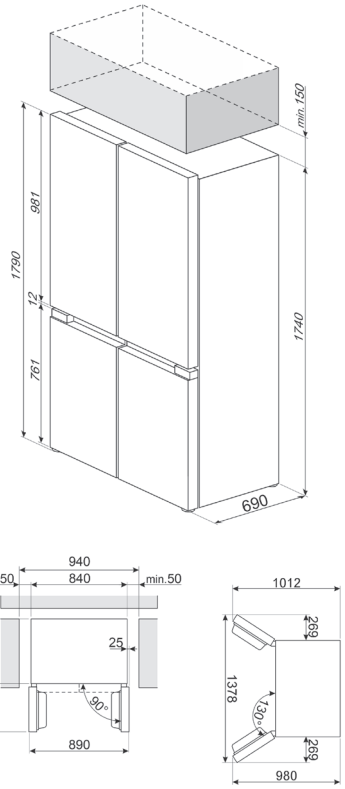

FQI48KD
FQI48XD

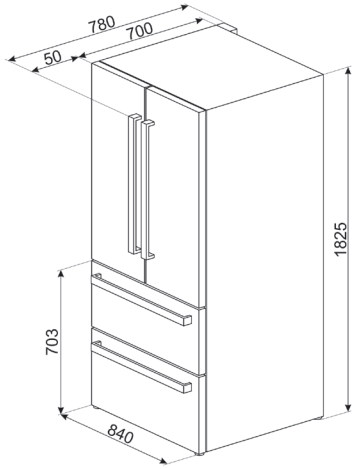

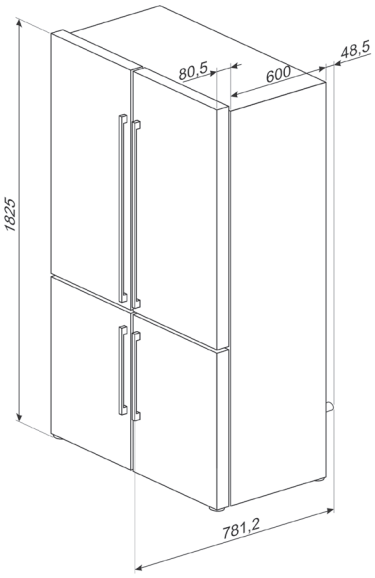

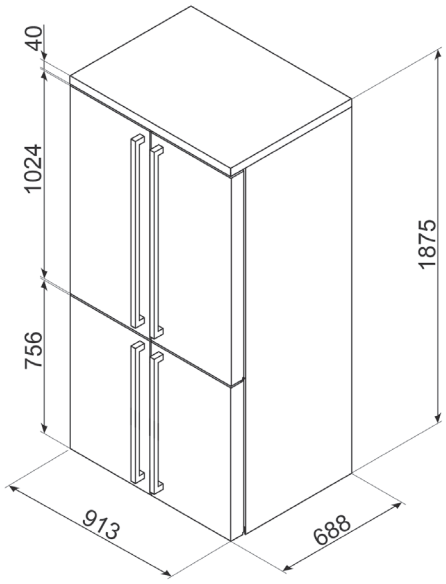

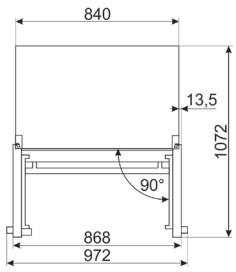

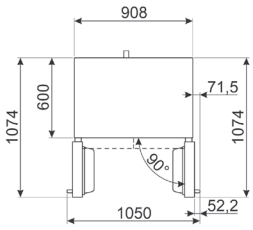

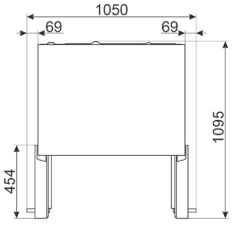

FQ55FNDE
FQ55FXDE

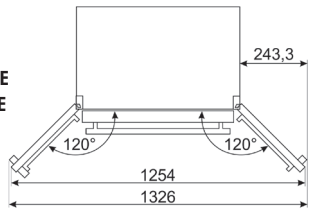

FQ60BDE
FQ60NDE
FQ60XDAIE
FQ60XDE

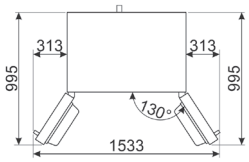

FQ60CAO6
FQ60CPO6
FQ960BL6
FQ960P6
FQ960PB6

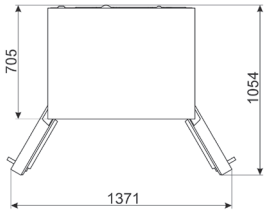

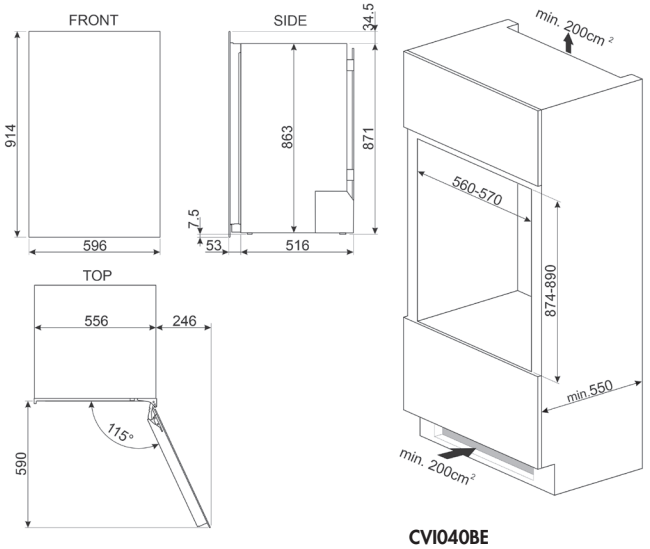

CVI040BE

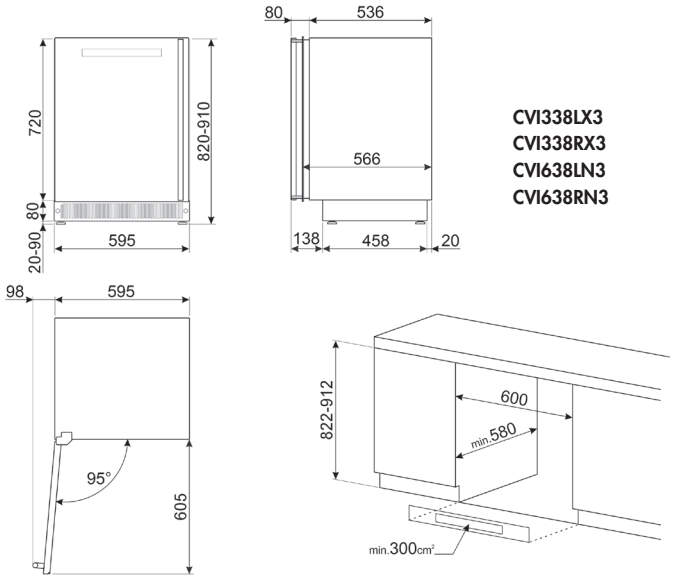

CVI338LX3
CVI338RX3
CVI638LN3
CVI638RN3

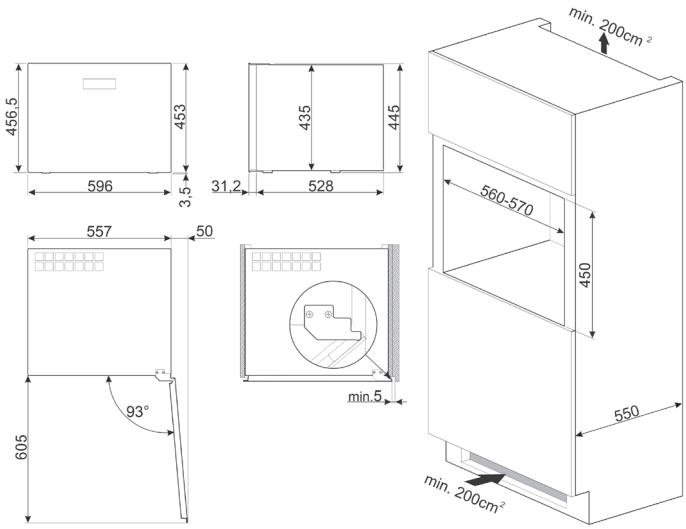

CVI120B3
CVI320XE
CVI620NRE

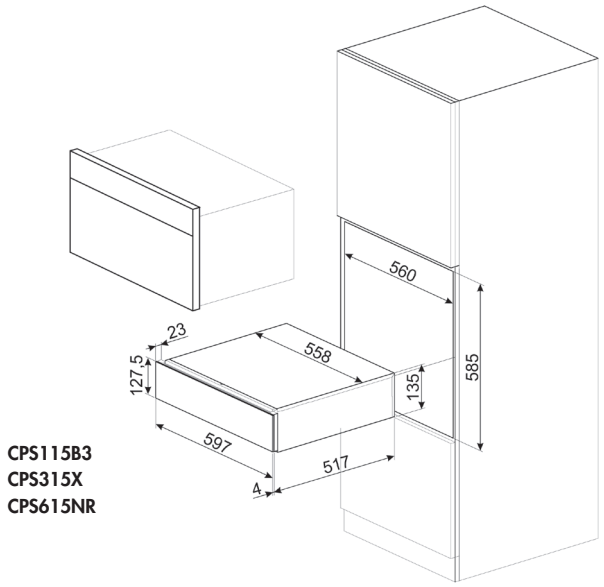

CPS115B3
CPS315X
CPS615NR

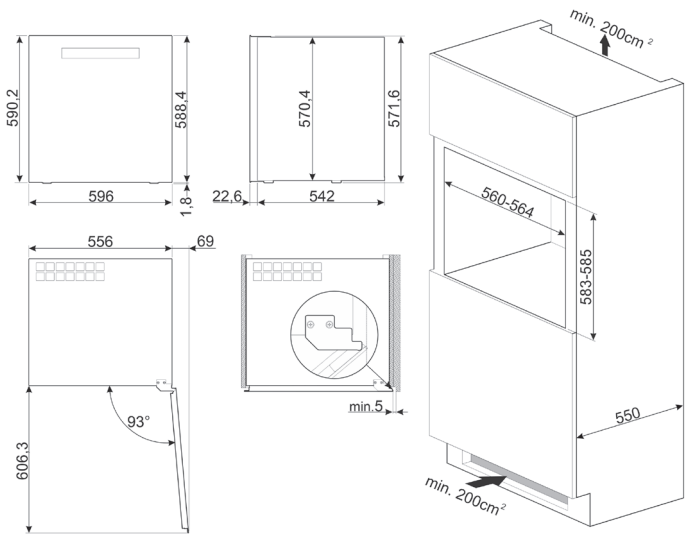

CVI129B3
CVI329X3
CVI629NR3

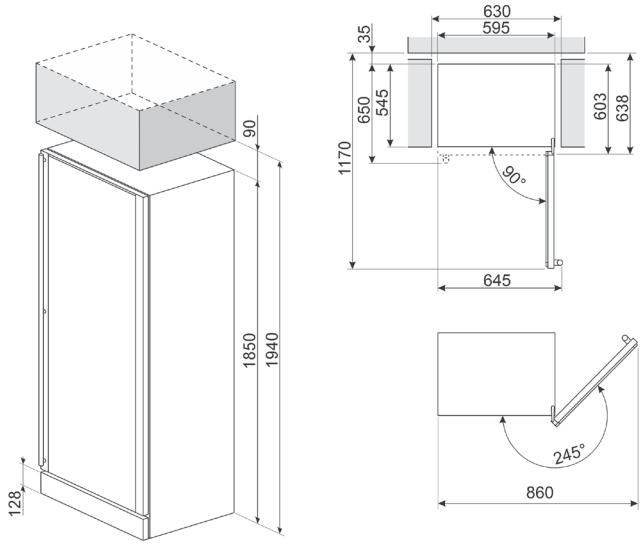

SCV115G
SCV115GS

DESIGN, INNOVATION ET EFFICACITÉ

Les lave-vaisselle Smeg ont été créés pour garantir les meilleurs résultats de lavage avec le minimum de consommation d'énergie et d'eau. Ils sont disponibles en différentes versions pour s'adapter à tout type d'installation et pour se coordonner avec d'autres appareils électroménagers Smeg.

Avec Smeg, profitez d'une vaisselle impeccable grâce à un lave-vaisselle conçu pour allier hygiène, durabilité et performance. Sa cuve et sa porte entièrement en inox offrent un environnement sain, limitant la prolifération des bactéries et empêchant les mauvaises odeurs. Ce matériau haut de gamme assure également une résistance exceptionnelle aux rayures et aux taches, garantissant un appareil toujours impeccable au fil des années. Grâce à cette conception robuste, chaque cycle de lavage est optimisé pour une brillance parfaite.

INTÉGRABLE

La gamme de lave-vaisselle intégrables est disponible dans 4 styles différents, en 60 cm et 45 cm de large. Les lignes élégantes permettent de dissimuler les appareils facilement dans le design des meubles d'une cuisine aussi bien traditionnelle que moderne.



BANDEAU APPARENT



TOUT INTÉGRABLE



INOX ANTI-TRACE



STYLE ANNÉES 50

POSE LIBRE

Un lave-vaisselle pose libre peut être un bon choix dans une cuisine ou dans une buanderie lorsque vous avez la possibilité de jouer avec des styles différents et de changer facilement vos éléments de place.



BANDEAU APPARENT



STYLE ANNÉES 50

SYSTÈMES DE LAVAGE INNOVANTS

SYSTÈME DE LAVAGE PLANÉTAIRE

Le système de lavage Planétaire (65 tours/min) est constitué d'un support circulaire et d'un bras de lavage qui, à travers un double mouvement simultané et une rotation à haut régime, permettent à l'eau d'atteindre avec précision tous les points de la cuve pour des résultats de lavage excellents et une consommation d'eau limitée.

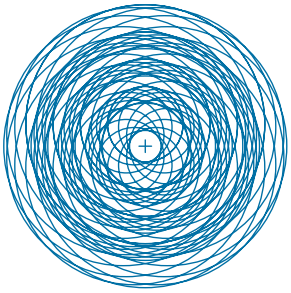

SYSTÈME DE LAVAGE ORBITAL

Le système de lavage Orbital (40 tours/min) est basé sur un double bras de lavage inférieur. Grâce à des rotations désaxées continues, le double bras permet une pulvérisation plus efficace sur une surface plus grande, atteignant les endroits les plus difficiles à l'intérieur de la cuve.

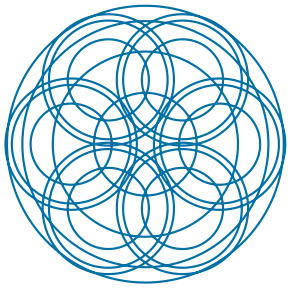

SYSTÈME DE LAVAGE STANDARD

Le système de lavage Standard est la technologie de pulvérisation d'eau la plus simple. Un système qui reste efficace, grâce au bras de lavage inférieur pivotant au centre. Le mouvement circulaire atteint la grande surface de la cuve pour d'excellents résultats.

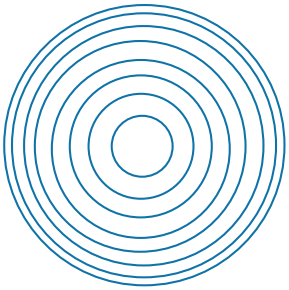

PRIORITÉ À L'INNOVATION

FLEXI FIT

SYSTÈME DE PORTE COULISSANTE

Le système de **charnières FlexiFit** permet un coulissement fluide de la porte du lave-vaisselle, afin d'**offrir de la liberté dans le choix des dimensions du panneau et de la plinthe**, dont la hauteur peut varier de 5 jusqu'à 21,5 cm. Le lave-vaisselle s'harmonise ainsi de manière linéaire avec le meuble dans lequel il est inséré, permettant à la porte et à la plinthe d'apparaître presque affleurantes, avec une distance minimale entre les deux de seulement 3 mm. Le Kit (KITFLEXI) permettra de renforcer les charnières pour l'installation des panneaux d'habillage plus lourds de 11 kg.

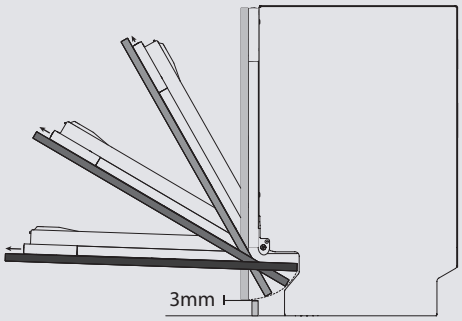





PROGRAMME HYGIÈNE 99,9%

La fonction "Hygiène" élimine 99,9% des bactéries grâce à **un cycle de lavage à 70°C et de rinçage de 75°C pendant une durée de 2 heures**. C'est idéal pour laver la vaisselle des bébés ou des personnes souffrant d'allergies. Ce programme testé et validé par les laboratoires de l'organisme allemand VDE, garantit un niveau d'hygiène maximal.

PROGRAMME SILENCE

Le Programme "Silence" **réduit de 2 dB(A) le niveau sonore** initial du lave-vaisselle. Il est idéal pour les cuisines ouvertes et les utlisations nocturnes, notamment pendant les heures creuses, pour une discrétion totale.

OUVERTURE AUTOMATIQUE "DRY ASSIST"

La majorité des lave-vaisselle 60 cm sont équipés du système d'ouverture automatique de la porte en fin de cycle. La porte s'ouvre à 10 cm grâce à un poussoir pour **améliorer les performances de séchage**. L'ouverture automatique peut être désactivée en éteignant tout simplement l'option. Lorsqu'il n'y a pas l'option, l'ouverture de la porte se fait uniquement avec le programme ECO.

MOTEUR INVERTER 2.0

Le travail de Smeg visant à l'amélioration continue de ses lave-vaisselle a permis la création de la deuxième génération du moteur Inverter 2.0, caractérisé par **une plus grande efficacité et durabilité dans le temps**, ce qui permet des performances très élevées et **une consommation d'énergie et un niveau sonore réduits**.

STOP-AQUA TOTAL

Depuis toujours, la sécurité est l'un des objectifs majeurs de Smeg pour **la garantie d'une meilleure protection**. Sur la majorité des lave-vaisselle est installé le dispositif "Stop-Aqua total" qui, en plus d'empêcher un possible dégât des eaux, permet de **détecter des fuites accidentelles** dans le tube lui-même, en bloquant instantanément l'arrivée d'eau dans l'appareil.

CAPTEUR AQUATEST

Un capteur optique mesure le degré de transparence de l'eau à la fin de la phase de trempage, arrivant dans la cuve, pour **utiliser uniquement la quantité d'eau nécessaire**, tout en garantissant la **meilleure efficacité de lavage**.



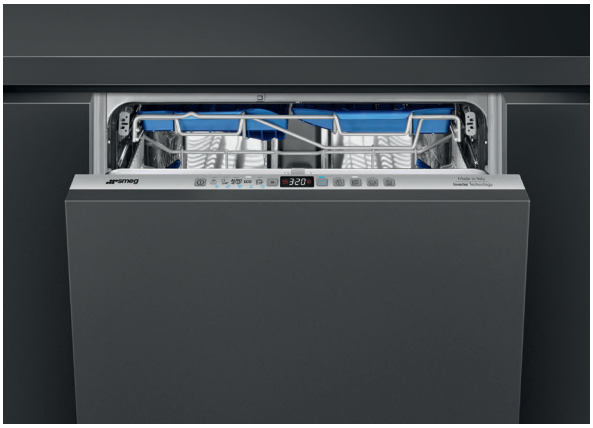

ST323PM — SMEG ELITE

Lave-vaisselle tout intégrable **semi-professionnel, hauteur 82 cm** | 1999 €

TYPOLOGIE

- **14 couverts**
- **Moteur inverter 2.0**
- Bandeau de commande gris métal
- Cuve et porte inox

SYSTÈME PLANÉTAIRE

PROGRAMMES ET FONCTIONS

- 11 programmes dont : **Ultra-rapide 14min**, **Hygiène 99,9%**, **Programme 1 heure**, Auto 45°C - 65°C et Autonettoyant, **Rapide 27min**, Verres PRO
- 5 températures de lavage

OPTIONS

- Dry Assist + pour désactiver l'ouverture de la porte automatique en fin de cycle
- **Départ différé jusqu'à 24 heures** (avec trempage automatique)
- ½ charge
- **Option Professionnelle**

PANIERS

- **3 paniers dont tiroir à couverts FlexiDuo**
- **Panier supérieur réglable sur trois niveaux (même chargé)**
- Rails télescopiques en inox Extra Glide

TECHNOLOGIES

- Afficheur 3 chiffres pour : Programmation du départ différé, Indication de la durée du programme, Indication du temps résiduel
- Indicateur de fin de cycle par **Active Light** (lumière au sol)
- **Système de lavage central multijets et multidirection Planétaire**
- Capteur optique Aquatest
- Système de sécurité **Stop-Aqua total**
- Séchage naturel par condensation, **avec Dry Assist + (système d'ouverture automatique de la porte** en fin de cycle)
- **Charnieres FLEXIFIT avec double installation possible à glissière (plinthe basse) ou à pivot fixe**

PERFORMANCES

- Consommation d'eau : 10,5 litres par cycle
- Niveau sonore : 42 dB(A)
- Raccordement monophasé

C (A ↑ G)

8,7 /10 INDICE DE RÉPARABILITÉ

VERSION

ST323PT

Raccordement triphasé | 2199 €



CYCLES DE LAVAGE PROFESSIONNELS

En choisissant l'option "Professionnel", les performances du lave-vaisselle évoluent et permettent à l'utilisateur de bénéficier d'importantes réductions des temps de lavage.
Grâce au système "Double Core", il est possible d'effectuer un cycle de lavage en seulement 14 minutes. Les programmes de lavage professionnels se différencient des programmes de lavage domestiques au moyen de leur couleur bleue présente sur le bandeau : Verres Pro, Ultra-rapide 14 min, Mixte, Programme 1 heure et Intensif.
Le Programme "Ultra-Rapide 14 min" fonctionne avec une alimentation en eau chaude de 60°C et une puissance maximale. Il peut être sélectionné au maximum 5 fois par jour.

Programme	Durée (min) avec 5,50 kW eau chaude 60°C	Réduction de temps (min)	Energie (min)	Consommation (kWh)
Verres	44'	- 25'	0,5	- 0,07
Verres Pro	**19'**		**0,43**	
Eco	113'	- 97'	0,49	0,18
Ultra-rapide	**16'**		**0,67**	
Auto 60°	82'	- 57'	0,88	- 0,18
Universel	**25'**		**0,7**	
Ultraclean	125'	- 88'	1,17	- 0,37
Intensif	**37'**		**0,8**	

TECHNOLOGIE INVERTER 2.0

Le travail de Smeg visant à l'amélioration continue de ses lave-vaisselle a permis la création de la deuxième génération du moteur Inverter 2.0, caractérisé par une plus grande efficacité et durabilité dans le temps, ce qui permet des performances très élevées, mais aussi une consommation d'énergie et un niveau sonore réduits.

SCHÉMAS TECHNIQUES PAGE 294



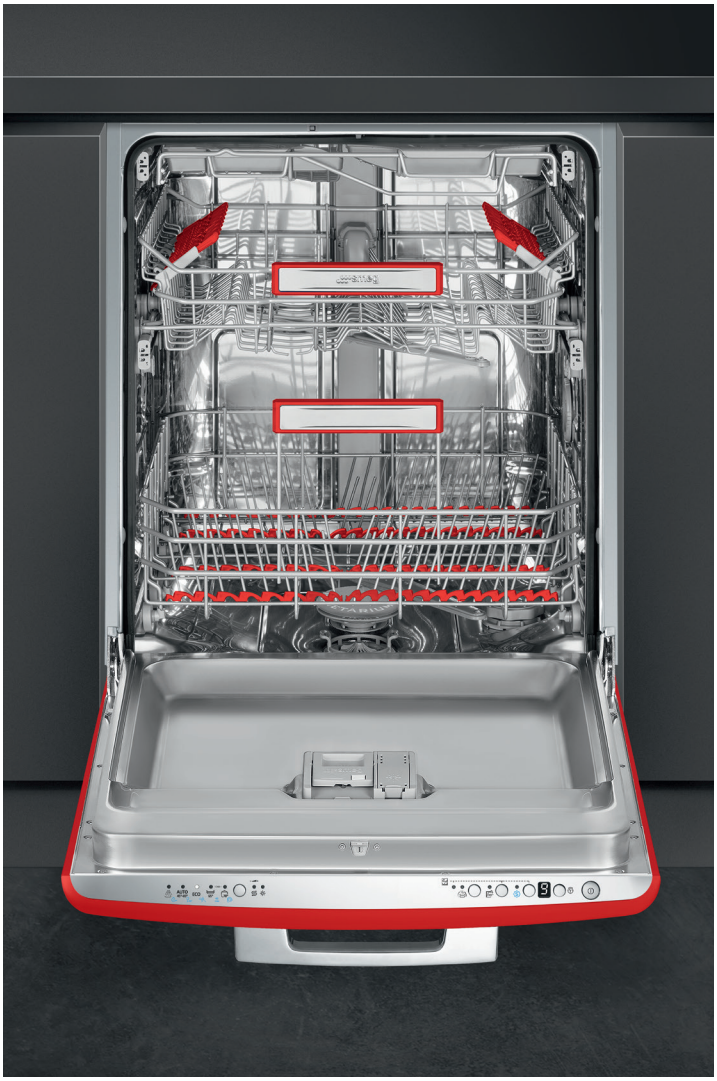

STFABRD3 — ANNÉES 50

Lave-vaisselle intégrable sous-plan "Années 50", Rouge | 1499 €

TYPOLOGIE
- **13 couverts**
- **Moteur inverter 2.0**
- Bandeau de commande inox anti-trace
- Cuve et porte inox

SYSTÈME PLANÉTAIRE

PROGRAMMES / FONCTIONS
- 11 programmes dont : **Hygiène 99,9%**, **Programme 1 heure**, **Silence (- 2 dB)**, Auto 45°C - 65°C et Autonettoyant
- 7 températures de lavage

OPTIONS
- Dry Assist + pour désactiver l'ouverture de la porte automatique en fin de cycle
- **Départ différé jusqu'à 9 heures** (avec trempage automatique)
- ½ charge

PANIERS
- **3 paniers dont tiroir à couverts FlexiDuo**
- **Panier supérieur réglable sur trois niveaux (même chargé)**
- Panier supérieur avec coulissement facile EasyGlide

TECHNOLOGIES
- Afficheur 1 chiffre pour programmation du départ différé
- **Système de lavage central multijets et multidirection Planétaire**
- Capteur optique Aquatest
- Système de sécurité **Stop-Aqua total**
- Séchage naturel par condensation, **avec Dry Assist + (système d'ouverture automatique de la porte** en fin de cycle)

PERFORMANCES
- **Consommation d'eau : 9 litres par cycle**
- Niveau sonore : 44 dB(A), **Niveau sonore avec Silence : 42 dB(A)**

B (A↑G)

7,7/10 INDICE DE RÉPARABILITÉ

VERSIONS



STFABCR3
Crème | 1499 €



STFABBL3
Noir | 1499 €



STFABWH3
Blanc | 1499 €

HAUTEUR 86 CM

PLUS D'ESPACE, PLUS DE CONFORT

Le plan de travail de la cuisine est aujourd'hui souvent plus haut pour permettre d'y travailler plus aisément. Respectant cette tendance, Smeg présente des lave-vaisselle Maxi intégrables avec une hauteur de 86 cm et une cuve plus haute de 4 cm, qui permet d'optimiser tout l'espace à disposition. Ces appareils offrent plus de place à l'intérieur et leur panier supérieur est réglable en trois positions, permettant ainsi le chargement de grands plats jusqu'à 35 cm de diamètre dans le panier inférieur.

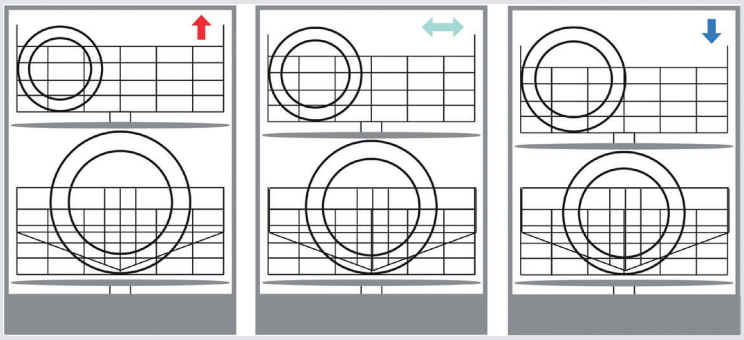

PLUS DE CONFORT AU QUOTIDIEN

Choisir un lave-vaisselle de 86 cm de haut, c'est avant tout gagner en confort au quotidien. Sa hauteur s'adapte parfaitement aux plans de travail un peu plus hauts, évitant les espaces perdus et offrant une intégration harmonieuse. À l'intérieur, son aménagement optimisé permet de charger plus facilement une vaisselle plus grande — fini les compromis pour faire rentrer plats et casseroles. Résultat : une utilisation plus pratique, plus fluide, et un vrai gain de confort dans la cuisine.

DESIGN ET HARMONIE

Avec leur hauteur de cuve spécialement conçue pour les plans de travail plus hauts (de 92 à 95 cm), ces lave-vaisselle s'intègrent parfaitement dans les cuisines contemporaines. Un design sur-mesure qui garantit une installation harmonieuse, sans rupture visuelle ni plinthe disproportionnée, pour un rendu esthétique et parfaitement aligné avec le reste du mobilier.

PLUS D'ESPACE

Grâce à leur cuve plus haute, les lave-vaisselle permettent de laver davantage de vaisselle en un seul cycle, même les plats et les ustensiles les plus volumineux, qui ne trouvent souvent pas leur place dans les modèles classiques. Un gain de place et de praticité au quotidien, pour moins de lavages, plus d'économies d'eau et d'énergie.



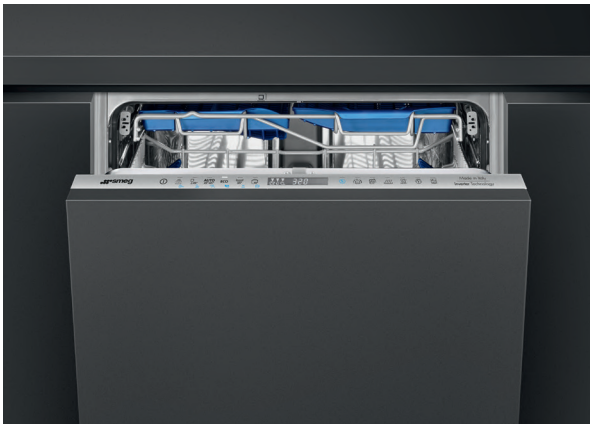

STL324AQLH — SMEG ELITE

Lave-vaisselle tout intégrable | 1359 €

TYPOLOGIE
- **14 couverts**
- **Moteur inverter 2.0**
- Bandeau de commande **tactile** gris métal
- Cuve et porte inox

SYSTÈME PLANÉTAIRE

PROGRAMMES ET FONCTIONS
- 14 programmes dont : **Hygiène 99,9%**, **Progr. 1 heure**, **Silence (- 2 dB)**, **Rapide 27min**, Express Green, Autonettoyant et Plaques
- 7 températures de lavage

OPTIONS
- Dry Assist + pour désactiver l'ouverture porte auto. en fin de cycle
- **Départ différé jusqu'à 24 heures** (avec trempage automatique)
- ½ charge, Option Clean & Shine

PANIERS
- **3 paniers dont tiroir à couverts FlexiDuo avec Easy Glide**
- **Panier supérieur réglable sur trois niveaux (même chargé)**
- Rails télescopiques en inox Extra Glide

TECHNOLOGIES
- Afficheur 3 chiffres pour : Programmation du départ différé, Indication de la durée du programme, Consommations
- Indicateur de fin de cycle par **Active Light** (lumière au sol)
- **Système de lavage central multijets et multidirection Planétaire**
- Capteur optique Aquatest
- Système de sécurité **Stop-Aqua total**
- Séchage naturel par condensation, **avec Dry Assist + (système d'ouverture automatique de la porte** en fin de cycle)
- **Charnieres FLEXIFIT avec double installation possible à glissière (plinthe basse) ou à pivot fixe**

PERFORMANCES
- **Consommation d'eau : 10,5 litres par cycle**
- Niveau sonore : 42 dB(A), **Niveau sonore avec Silence : 40 dB(A)**
- **Installation en hauteur avec kit anti-siphonnage intégré**

A (A↑G)

8,6/10 INDICE DE RÉPARABILITÉ



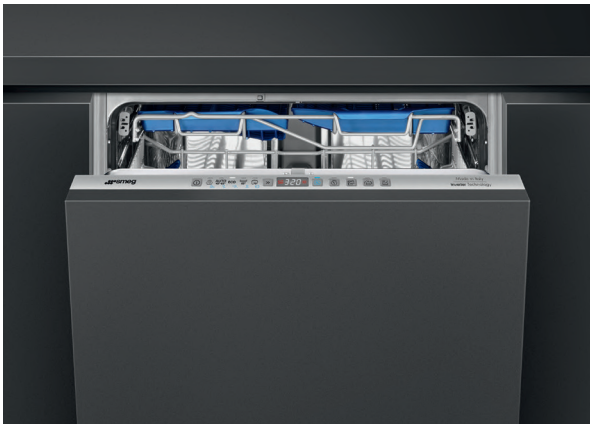

STL323BQLH — SMEG ELITE

Lave-vaisselle tout intégrable | 1159 €

TYPOLOGIE
- **14 couverts**
- **Moteur inverter 2.0**
- Bandeau de commande gris métal
- Cuve et porte inox

SYSTÈME PLANÉTAIRE

PROGRAMMES ET FONCTIONS
- 11 programmes dont : **Hygiène 99,9%**, **Programme 1 heure**, **Silence (- 2 dB)**, Auto 45°C - 65°C, Autonettoyant et **Rapide 27min**
- 7 températures de lavage

OPTIONS
- Dry Assist + pour désactiver l'ouverture porte auto. en fin de cycle
- **Départ différé jusqu'à 24 heures** (avec trempage automatique)
- ½ charge

PANIERS
- **3 paniers dont tiroir à couverts FlexiDuo avec Easy Glide**
- **Panier supérieur réglable sur trois niveaux (même chargé)**
- Panier supérieur avec coulissement facile EasyGlide

TECHNOLOGIES
- Afficheur 3 chiffres pour : Programmation du départ différé, Indication de la durée du programme, Indication du temps résiduel
- Indicateur de fin de cycle par **Active Light** (lumière au sol)
- **Système de lavage central multijets et multidirection Planétaire**
- Capteur optique Aquatest
- Système de sécurité **Stop-Aqua total**
- Séchage naturel par condensation, **avec Dry Assist + (système d'ouverture automatique de la porte** en fin de cycle)
- **Charnieres FLEXIFIT avec double installation possible à glissière (plinthe basse) ou à pivot fixe**

PERFORMANCES
- **Consommation d'eau : 9 litres par cycle**
- Niveau sonore : 42 dB(A), **Niveau sonore avec Silence : 40 dB(A)**
- **Installation en hauteur avec kit anti-siphonnage intégré**

B (A↑G)

8,6/10 INDICE DE RÉPARABILITÉ





STL332CH

SMEG ELITE

Lave-vaisselle tout intégrable | 949 €

TYPOLOGIE

- **13 couverts**
- **Moteur inverter 2.0**
- Bandeau de commande gris métal
- Cuve et porte inox

SYSTÈME ORBITAL

PROGRAMMES ET FONCTIONS

- 11 programmes dont : **Hygiène 99,9%**, **Programme 1 heure**, **Silence (- 2 dB)**, Autonettoyant et **Rapide 27min**
- 7 températures de lavage

OPTIONS

- Dry Assist + pour désactiver l'ouverture de la porte automatique en fin de cycle
- **Départ différé jusqu'à 24 heures** (avec trempage automatique)
- ½ charge

PANIERS

- **3 paniers dont tiroir à couverts Flexi**
- **Panier supérieur réglable sur trois niveaux (même chargé)**
- Panier supérieur avec coulissement facile EasyGlide

TECHNOLOGIES

- Afficheur 3 chiffres pour : Programmation du départ différé, Indication de la durée du programme, Indication du temps résiduel
- **Système de lavage Orbital**
- Système de sécurité **Stop-Aqua total**
- Séchage naturel par condensation, **avec Dry Assist + (système d'ouverture automatique de la porte** en fin de cycle)
- **Charnieres FLEXIFIT avec double installation possible à glissière (plinthe basse) ou à pivot fixe**

PERFORMANCES

- **Consommation d'eau : 9 litres par cycle**
- Niveau sonore : 43 dB(A), **Niveau sonore avec Silence : 41 dB(A)**

C A↑G

8,3 /10 INDICE DE RÉPARABILITÉ





EASY GLIDE

C'est un système coulissant équipant le panier supérieur de certains lave-vaisselle. Il permet de manipuler facilement le panier pour optimiser le chargement et le déchargement de la vaisselle.



STOP-AQUA TOTAL

Depuis toujours, la sécurité est l'un des objectifs majeurs de Smeg pour la garantie d'une meilleure protection. Sur la majorité des lave-vaisselle est installé le dispositif "Stop-Aqua total" qui, en plus d'empêcher un possible dégât des eaux, permet de détecter des fuites accidentelles dans le tube lui-même, en bloquant instantanément l'arrivée d'eau dans l'appareil.

MOTEUR INVERTER 2.0

Le travail de Smeg visant à l'amélioration continue de ses lave-vaisselle a permis la création de la deuxième génération du moteur Inverter 2.0, caractérisé par une plus grande efficacité et durabilité dans le temps, ce qui permet des performances très élevées et une consommation d'énergie et un niveau sonore réduits.



STL233CLH — SMEG ELITE

Lave-vaisselle tout intégrable | 999 €

TYPOLOGIE
- **13 couverts**
- **Moteur inverter 2.0**
- Bandeau de commande gris métal
- Cuve et porte inox

SYSTÈME PLANÉTAIRE

PROGRAMMES ET FONCTIONS
- 11 programmes dont : **Hygiène 99,9%**, **Programme 1 heure**, **Silence (- 2 dB)**, Auto 45°C - 65°C, Autonettoyant et **Rapide 27min**
- 7 températures de lavage

OPTIONS
- Dry Assist + pour désactiver l'ouverture porte auto. en fin de cycle
- **Départ différé jusqu'à 24 heures** (avec trempage automatique)
- ½ charge

PANIERS
- **2 paniers + panier à couverts**
- **Panier supérieur réglable sur trois niveaux (même chargé)**
- Panier supérieur avec coulissement facile EasyGlide

TECHNOLOGIES
- Afficheur 3 chiffres pour : Programmation du départ différé, Indication de la durée du programme, Indication du temps résiduel
- Indicateur de fin de cycle par **Active Light** (lumière au sol)
- **Système de lavage central multijets et multidirection Planétaire**
- Capteur optique Aquatest
- Système de sécurité **Stop-Aqua total**
- Séchage naturel par condensation, **avec Dry Assist + (système d'ouverture automatique de la porte** en fin de cycle)
- **Charnieres FLEXIFIT avec double installation possible à glissière (plinthe basse) ou à pivot fixe**

PERFORMANCES
- **Consommation d'eau : 8,5 litres par cycle**
- Niveau sonore : 43 dB(A), **Niveau sonore avec Silence : 41 dB(A)**

C (A ↑ G)

8,4 /10 INDICE DE RÉPARABILITÉ



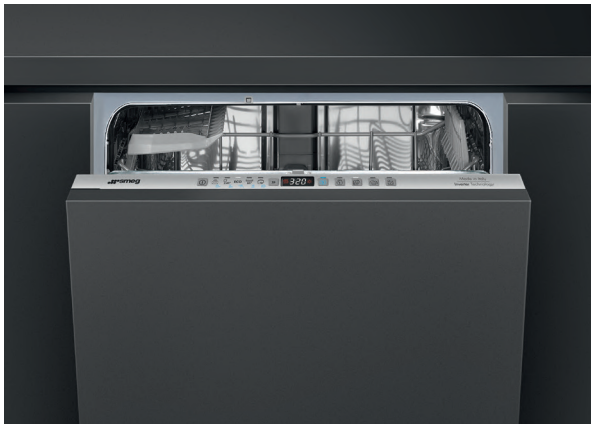

STL252CH — SMEG ELITE

Lave-vaisselle tout intégrable | 899 €

TYPOLOGIE
- **13 couverts**
- **Moteur inverter 2.0**
- Bandeau de commande gris métal
- Cuve et porte inox

SYSTÈME ORBITAL

PROGRAMMES ET FONCTIONS
- 11 programmes dont : **Hygiène 99,9%**, **Programme 1 heure**, **Silence (- 2 dB)**, Autonettoyant et **Rapide 27min**
- 7 températures de lavage

OPTIONS
- Dry Assist + pour désactiver l'ouverture de la porte automatique en fin de cycle
- **Départ différé jusqu'à 24 heures** (avec trempage automatique)
- ½ charge

PANIERS
- **2 paniers + panier à couverts**
- Panier supérieur réglable sur trois niveaux (même chargé)

TECHNOLOGIES
- Afficheur 3 chiffres pour : Programmation du départ différé, Indication de la durée du programme, Indication du temps résiduel
- **Système de lavage Orbital**
- Système de sécurité **Stop-Aqua total**
- Séchage naturel par condensation, **avec Dry Assist + (système d'ouverture automatique de la porte** en fin de cycle)
- **Charnieres FLEXIFIT avec double installation possible à glissière (plinthe basse) ou à pivot fixe**

PERFORMANCES
- **Consommation d'eau : 8,5 litres par cycle**
- Niveau sonore : 45 dB(A), **Niveau sonore avec Silence : 43 dB(A)**

C (A ↑ G)

7,2 /10 INDICE DE RÉPARABILITÉ



HAUTEUR 82 CM

UNE SOLUTION IDÉALE POUR LES CUISINES MODERNES

Découvrez notre gamme de lave-vaisselle hauteur 82 cm, conçue pour s'intégrer discrètement et avec élégance dans les cuisines modernes. Pensés pour s'adapter à tous les besoins, ces modèles offrent une grande flexibilité grâce à des paniers modulables et des éléments ajustables. Profitez d'un confort d'utilisation optimal et d'un aménagement intérieur intelligent, qui s'adapte à votre quotidien. Alliez design, performance et praticité en toute simplicité.



SMEG dévoile sa nouvelle gamme, alliant design moderne et fonctionnalité. Avec leur finition intérieure vert sauge, élégante et apaisante, ces modèles apportent une touche de style unique qui s'intègre harmonieusement dans toutes les cuisines.



DE NOUVEAUX ACCESSOIRES POUR UN LAVAGE SUR-MESURE



SUPPORT À VERRE WINE PRO

Ce support pour les verres à vin augmente la capacité du lave-vaisselle tout en garantissant un placement sûr et sécurisé. Il permet d'optimiser l'espace tout en offrant des résultats de nettoyage parfaits, sans risque de casse ou de dommage, même pour vos verres les plus fragiles.



SUPPORT CARAFE PRO

Un soutien supplémentaire pour les récipients à col étroit, qui sont difficiles à laver en profondeur et à maintenir stables, tels que les bouteilles, gourdes et carafes. Ces supports assurent un lavage optimal, tout en garantissant leur stabilité pendant le cycle.

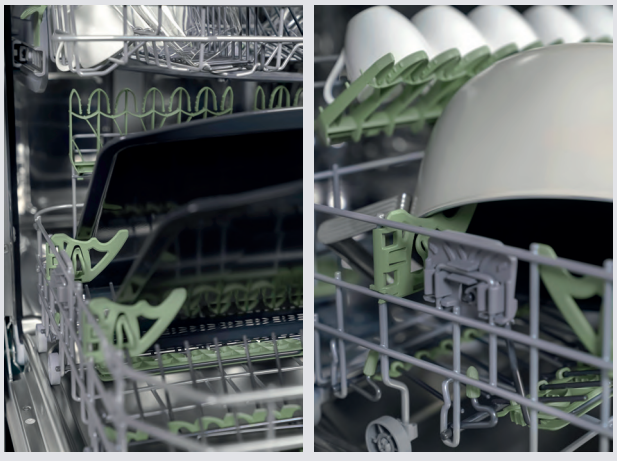

SUPPORT MULTI-CHARGEMENT

Les supports multifonctionnels sont spécialement conçus pour accueillir facilement des objets difficiles à positionner et à nettoyer, comme les casseroles, poêles, saladiers, plateaux, ainsi que les bouchons de bouteilles. Grâce à leur design ingénieux, ces supports offrent une stabilité optimale et permettent de maximiser l'espace à l'intérieur du lave-vaisselle, tout en assurant un lavage efficace de chaque ustensile, même les plus volumineux ou irréguliers.

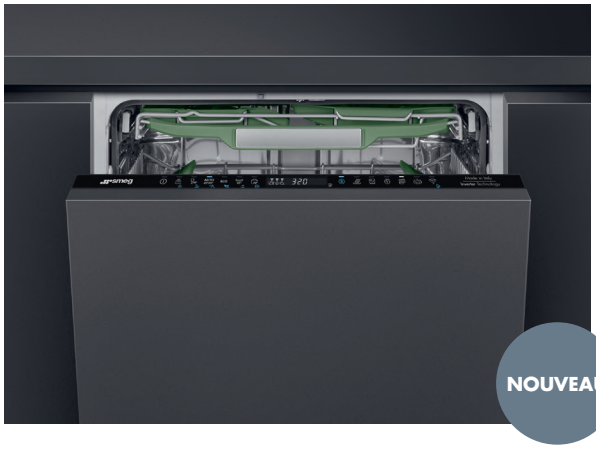

STL7324AQLLW

SMEG ELITE

Lave-vaisselle tout intégrable | 1499 €

TYPOLOGIE

- **14 couverts**
- **Moteur inverter 2.0**
- Bandeau de commande **tactile** noir
- Cuve et porte inox

SYSTÈME PLANÉTAIRE

PROGRAMMES ET FONCTIONS

- 14 programmes dont : **Hygiène 99,9%**, **Programme 1 heure**, **Rapide 27 min, Silence (- 2 dB)**, Express Green, Autonettoyant et Plaques
- 7 températures de lavage

OPTIONS

- Dry Assist + pour désactiver l'ouverture de la porte automatique en fin de cycle
- **Départ différé jusqu'à 24 heures** (avec trempage automatique)
- ½ charge
- **Connectivité Wi-Fi**

PANIERS

- **3 paniers dont tiroir à couverts FlexiDuo avec Easy Glide**
- **Panier supérieur avec 3 inserts abattables, réglable sur trois niveaux (même chargé)**
- Panier inférieur avec 4 picots rabattables
- **Rails télescopiques en inox Extra Glide**

TECHNOLOGIES

- Afficheur LED pour : Programmation du départ différé, Indication de la durée du programme, **Consommations**
- Indicateur de fin de cycle par **Active Light** (lumière au sol)
- **Système de lavage central multijets et multidirection Planétaire**
- Capteur optique Aquatest
- Système de sécurité **Stop-Aqua total**
- Séchage naturel par condensation, **avec Dry Assist + (système d'ouverture automatique de la porte** en fin de cycle)
- **Éclairage LED interne avec lumière blanche**
- **Charnieres FLEXIFIT avec double installation possible à glissière (plinthe basse) ou à pivot fixe**

PERFORMANCES

- Consommation d'eau : 10,5 litres par cycle
- Niveau sonore : 42 dB(A), **Niveau sonore avec Silence : 40 dB(A)**
- **Installation en hauteur avec kit anti-siphonnage intégré**

ACCESSOIRES INCLUS

- Support à verres Wine Pro, Support carafe Pro et Support Multi-chargement

A ↑ G

9,0 /10 INDICE DE RÉPARABILITÉ

DISPONIBILITÉ JUILLET 2025

APPLICATION SMEGCONNECT

L'application SmegConnect vous permet de commander à distance le lave-vaisselle Smeg "STL7324AQLLW", afin de contrôler les programmes par le biais d'un smartphone ou d'une tablette (compatible iOS et Android).
SmegConnect propose également des mises à jour sur l'état d'avancement, de choisir plus facilement le programme de lavage le plus adapté selon les besoins pour exploiter toutes les fonctionnalités de l'appareil, mais aussi d'explorer de nouvelles propriétés en toute simplicité.

smeg Connect





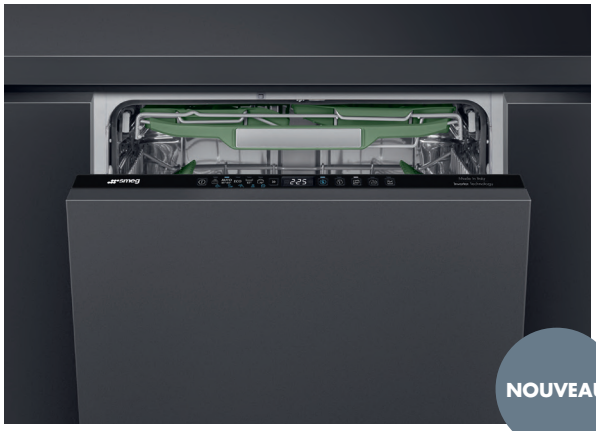

STL5322AQL — SMEG ELITE

Lave-vaisselle tout intégrable | 1199 €

TYPOLOGIE
- **14 couverts**
- **Moteur inverter 2.0**
- Bandeau de commande **Easy+** noir
- Cuve et porte inox

SYSTÈME PLANÉTAIRE

PROGRAMMES ET FONCTIONS
- 11 programmes dont : **Hygiène 99,9%**, Rapide 27 min, **Programme 1 heure**, **Silence (- 2 dB)**, Autonettoyant et Auto 45°-65°C
- 7 températures de lavage

OPTIONS
- Dry Assist + pour désactiver l'ouverture porte auto. en fin de cycle
- **Départ différé jusqu'à 24 heures** (avec trempage automatique)
- ½ charge
- Option : Programmes spéciaux

PANIERS
- **3 paniers dont tiroir à couverts FlexiDuo avec Easy Glide**
- **Panier supérieur avec 3 inserts abattables, réglable sur trois niveaux (même chargé)**
- Panier inférieur avec 4 picots rabattables

TECHNOLOGIES
- Afficheur 3 chiffres pour : Programmation du départ différé, Indication de la durée du programme
- Indicateur de fin de cycle par **Active Light** (lumière au sol)
- **Système de lavage central multijets et multidirection Planétaire**
- Capteur optique Aquatest
- Système de sécurité **Stop-Aqua total**
- Séchage naturel par condensation, **avec Dry Assist + (système d'ouverture automatique de la porte** en fin de cycle)
- **Charnieres FLEXIFIT avec double installation possible à glissière (plinthe basse) ou à pivot fixe**

PERFORMANCES
- Consommation d'eau : 10,5 litres par cycle
- Niveau sonore : 42 dB(A), **Niveau sonore avec Silence : 40 dB(A)**
- **Installation en hauteur avec kit anti-siphonnage intégré**

ACCESSOIRES INCLUS
- Support à verres Wine Pro, Support carafe Pro et Support Multi-chargement

A A↑G

8,9/10 INDICE DE RÉPARABILITÉ

DISPONIBILITÉ JUILLET 2025

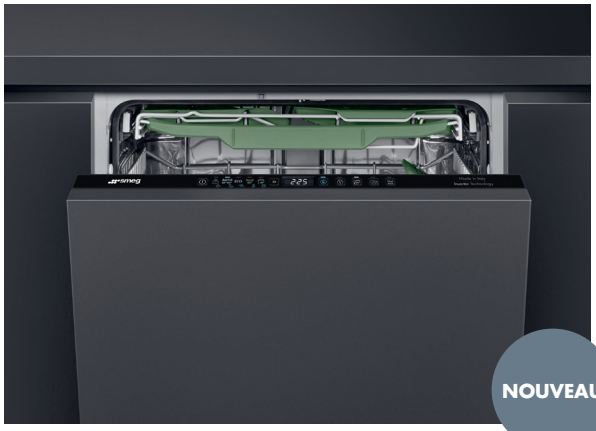

STL5322A4LFR — SMEG ELITE

Lave-vaisselle tout intégrable | 999 €

TYPOLOGIE
- **14 couverts**
- **Moteur inverter 2.0**
- Bandeau de commande **Easy+** noir
- Cuve et porte inox

SYSTÈME ORBITAL

PROGRAMMES ET FONCTIONS
- 11 programmes dont : **Hygiène 99,9%**, Rapide 27 min, **Programme 1 heure**, **Silence (- 2 dB)**, Autonettoyant et Auto 45°-65°C
- 7 températures de lavage

OPTIONS
- Dry Assist + pour désactiver l'ouverture porte auto. en fin de cycle
- **Départ différé jusqu'à 24 heures** (avec trempage automatique)
- ½ charge
- Option : Programmes spéciaux

PANIERS
- **3 paniers dont tiroir à couverts FlexiDuo**
- **Panier supérieur avec 1 insert abattable, réglable sur trois niveaux (même chargé)**
- Panier inférieur avec 4 picots rabattables

TECHNOLOGIES
- Afficheur 3 chiffres pour : Programmation du départ différé, Indication de la durée du programme
- Indicateur de fin de cycle par **Active Light** (lumière au sol)
- **Système de lavage central multijets et multidirection Orbital**
- Capteur optique Aquatest
- Système de sécurité **Stop-Aqua total**
- Séchage naturel par condensation, **avec Dry Assist + (système d'ouverture automatique de la porte** en fin de cycle)
- **Charnieres FLEXIFIT avec double installation possible à glissière (plinthe basse) ou à pivot fixe**

PERFORMANCES
- Consommation d'eau : 10,5 litres par cycle
- Niveau sonore : 42 dB(A), **Niveau sonore avec Silence : 40 dB(A)**

A A↑G

8,7/10 INDICE DE RÉPARABILITÉ

DISPONIBILITÉ JUIN 2025

SCHÉMAS TECHNIQUES PAGE 295

TROIS NIVEAUX DE CHARGEMENT

Smeg a conçu ses lave-vaisselle pour offrir un aménagement optimisé, rendant chaque chargement plus intuitif et sans effort. Les paniers, dotés de poignées ergonomiques, se manipulent facilement, même lorsqu'ils sont pleins, garantissant un confort d'utilisation au quotidien. Leurs fils épais assurent une stabilité parfaite de la vaisselle, évitant tout risque de basculement ou de casse pendant le lavage. Conçus pour durer, ils offrent une robustesse exceptionnelle, préservant l'efficacité et la fiabilité de votre lave-vaisselle année après année.



Le ***3e panier Flexi Duo*** peut accueillir des tasses, couverts et ustensiles de cuisine et garantit un maximum de souplesse au chargement pour obtenir les meilleurs résultats de lavage. Composé de deux modules mobiles, il permet à l'utilisateur de faire coulisser le module de droite sous le module de gauche, ou bien de retirer les deux modules pour disposer d'un plus grand espace en hauteur afin de charger par exemple des casseroles.

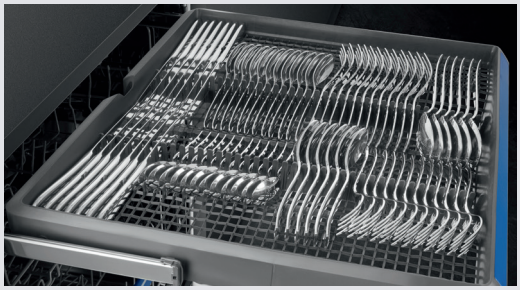

Le ***3e panier Flexi***, situé dans la partie supérieure du lave-vaisselle, permet d'accueillir les couverts ou les petits objets afin de gagner de l'espace de rangement. Placé sur des rails coulissants pour une extraction aisée, il assure une flexibilité maximale.

Le ***2e panier*** offre une flexibilité totale grâce à son réglage en hauteur sur trois niveaux, même lorsqu'il est chargé. Cette fonctionnalité permet d'adapter l'espace en fonction de vos besoins, en libérant plus de place dans le 1er panier pour de grands plats ou dans le 2e panier pour des verres et petits ustensiles. Une solution pratique qui simplifie le chargement et optimise chaque lavage.

Le ***1er panier*** a été conçu pour offrir une polyvalence maximale et s'adapter à tous les types de vaisselle. Grâce à ses supports rabattables, il permet d'accueillir aussi bien de grands plats que des assiettes délicates, tout en assurant un maintien parfait pendant le lavage. Son design ergonomique facilite le chargement et le déchargement, offrant ainsi une utilisation fluide et sans contrainte au quotidien.

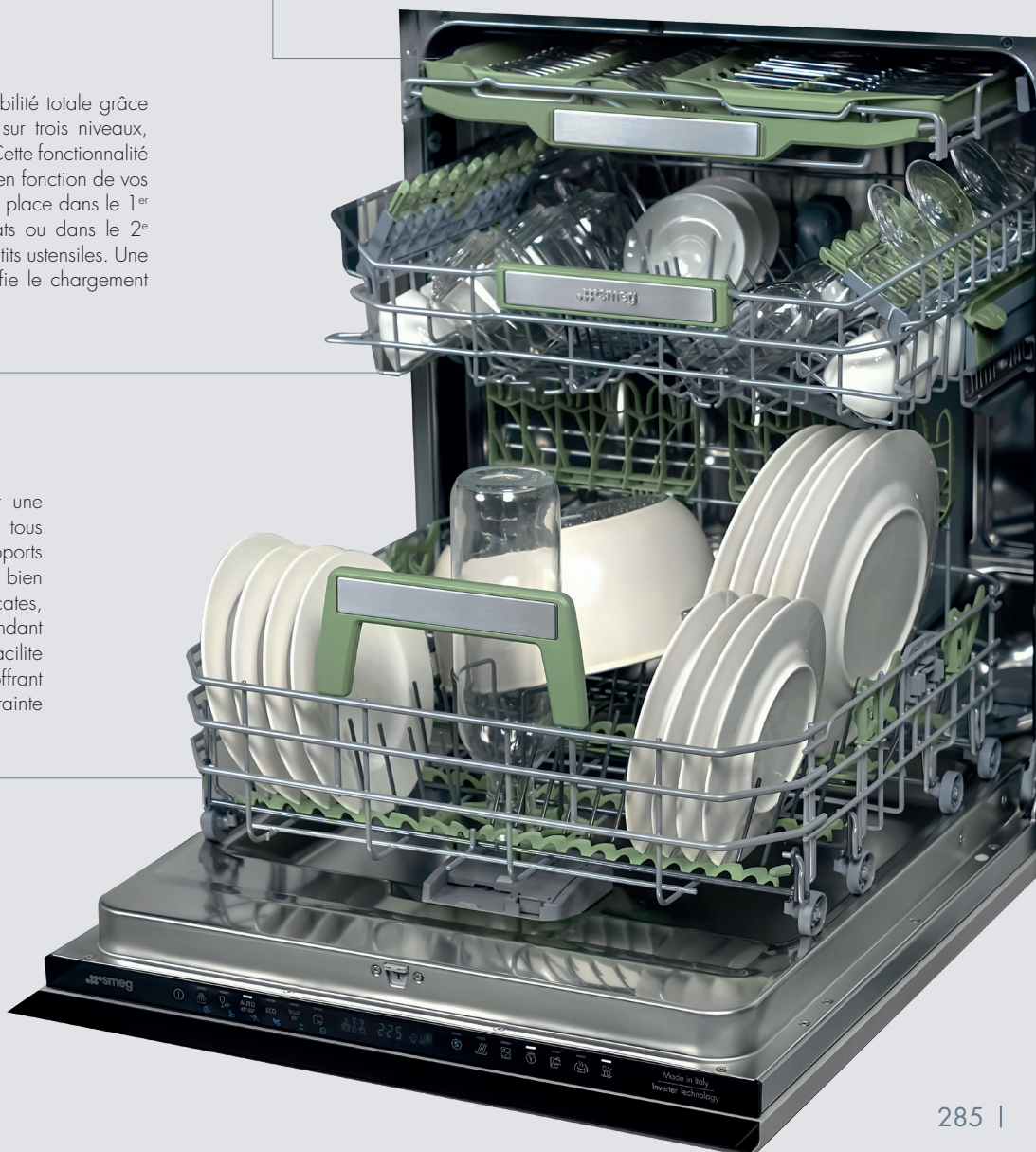

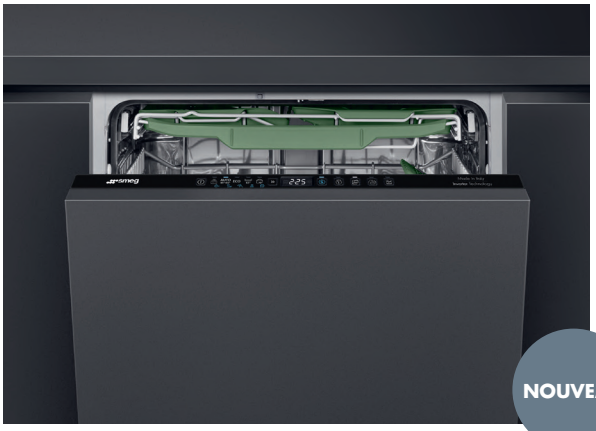

STL5322BQLFR — SMEG ELITE

Lave-vaisselle tout intégrable | 959 €

TYPOLOGIE
- **14 couverts**
- **Moteur inverter 2.0**
- Bandeau de commande **Easy+** noir
- Cuve et porte inox

SYSTÈME ORBITAL

PROGRAMMES ET FONCTIONS
- 11 programmes dont : **Hygiène 99,9%**, Rapide 27 min, **Programme 1 heure**, **Silence (- 2 dB)**, Autonettoyant et Auto 45°-65°C
- 7 températures de lavage

OPTIONS
- Dry Assist + pour désactiver l'ouverture de la porte automatique en fin de cycle
- **Départ différé jusqu'à 24 heures** (avec trempage automatique)
- ½ charge
- Option : Programmes spéciaux

PANIERS
- **3 paniers dont tiroir à couverts FlexiDuo**
- **Panier supérieur avec 1 insert abattable, réglable sur trois niveaux (même chargé)**
- Panier inférieur avec 4 picots rabattables

TECHNOLOGIES
- Afficheur 3 chiffres pour : Programmation du départ différé, Indication du temps résiduel
- Indicateur de fin de cycle par **Active Light** (lumière au sol)
- **Système de lavage central multijets et multidirection Orbital**
- Capteur optique Aquatest
- Système de sécurité **Stop-Aqua total**
- Séchage naturel par condensation, **avec Dry Assist + (système d'ouverture automatique de la porte** en fin de cycle)
- **Charnieres FLEXIFIT avec double installation possible à glissière (plinthe basse) ou à pivot fixe**

PERFORMANCES
- **Consommation d'eau : 9 litres par cycle**
- Niveau sonore : 42 dB(A), **Niveau sonore avec Silence : 40 dB(A)**

ACCESSOIRES INCLUS
- Support à verres Wine Pro, Support carafe Pro et Support Multi-chargement

B (A↑G)

8,6/10 INDICE DE RÉPARABILITÉ

DISPONIBILITÉ JUILLET 2025

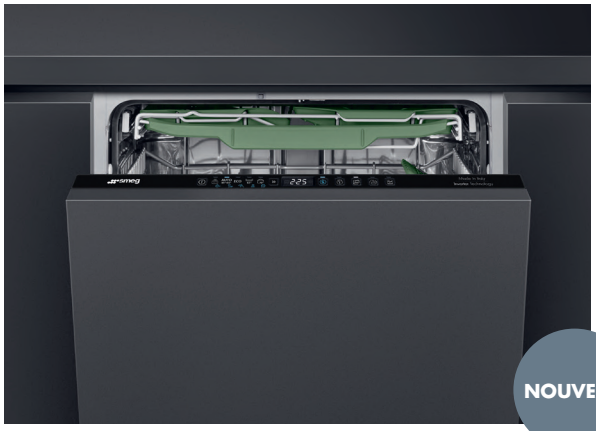

STL5322B4LFR — SMEG ELITE

Lave-vaisselle tout intégrable | 899 €

TYPOLOGIE
- **14 couverts**
- **Moteur inverter 2.0**
- Bandeau de commande **Easy+** noir
- Cuve et porte inox

SYSTÈME ORBITAL

PROGRAMMES ET FONCTIONS
- 11 programmes dont : **Hygiène 99,9%**, Rapide 27 min, **Programme 1 heure**, **Silence (- 2 dB)**, Autonettoyant et Auto 45°-65°C
- 7 températures de lavage

OPTIONS
- Dry Assist + pour désactiver l'ouverture de la porte automatique en fin de cycle
- **Départ différé jusqu'à 24 heures** (avec trempage automatique)
- ½ charge
- Option : Programmes spéciaux

PANIERS
- **3 paniers dont tiroir à couverts FlexiDuo**
- **Panier supérieur avec 1 insert abattable, réglable sur trois niveaux (même chargé)**
- Panier inférieur avec 4 picots rabattables

TECHNOLOGIES
- Afficheur 3 chiffres pour : Programmation du départ différé, Indication du temps résiduel
- Indicateur de fin de cycle par **Active Light** (lumière au sol)
- **Système de lavage central multijets et multidirection Orbital**
- Capteur optique Aquatest
- Système de sécurité **Stop-Aqua total**
- Séchage naturel par condensation, **avec Dry Assist + (système d'ouverture automatique de la porte** en fin de cycle)
- **Charnieres FLEXIFIT avec double installation possible à glissière (plinthe basse) ou à pivot fixe**

PERFORMANCES
- **Consommation d'eau : 9 litres par cycle**
- Niveau sonore : 42 dB(A), **Niveau sonore avec Silence : 40 dB(A)**

B (A↑G)

8,5/10 INDICE DE RÉPARABILITÉ

DISPONIBILITÉ JUIN 2025

SCHÉMAS TECHNIQUES PAGE 295

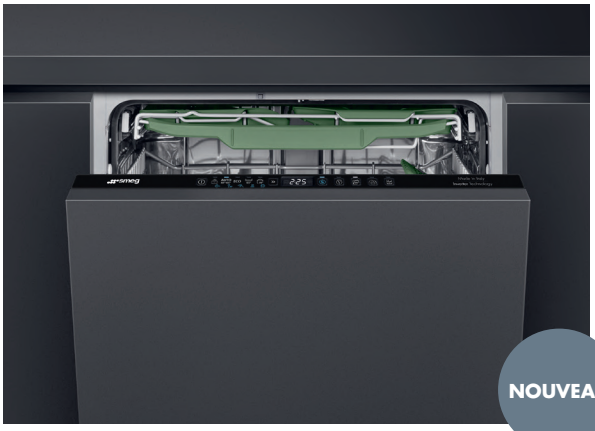

STL5332CLFR — SMEG ELITE

Lave-vaisselle tout intégrable | 799 €

TYPOLOGIE
- **13 couverts**
- **Moteur inverter 2.0**
- Bandeau de commande **Easy+** noir
- Cuve et porte inox

SYSTÈME ORBITAL

PROGRAMMES ET FONCTIONS
- 11 programmes dont : **Hygiène 99,9%**, Rapide 27 min, **Programme 1 heure**, **Silence (- 2 dB)**, Autonettoyant et Auto 45°-65°C
- 7 températures de lavage

OPTIONS
- Dry Assist + pour désactiver l'ouverture de la porte automatique en fin de cycle
- **Départ différé jusqu'à 24 heures** (avec trempage automatique)
- ½ charge
- Option : Programmes spéciaux

PANIERS
- **3 paniers dont tiroir à couverts FlexiDuo**
- **Panier supérieur réglable sur trois niveaux (même chargé)**
- Panier inférieur avec 2 picots rabattables

TECHNOLOGIES
- Afficheur 3 chiffres pour : Programmation du départ différé, Indication de la durée du programme
- Indicateur de fin de cycle par **Active Light** (lumière au sol)
- **Système de lavage central multijets et multidirection Orbital**
- Capteur optique Aquatest
- Système de sécurité **Stop-Aqua total**
- Séchage naturel par condensation, **avec Dry Assist + (système d'ouverture automatique de la porte** en fin de cycle)
- **Charnieres FLEXIFIT avec double installation possible à glissière (plinthe basse) ou à pivot fixe**

PERFORMANCES
- **Consommation d'eau : 9 litres par cycle**
- Niveau sonore : 43 dB(A), **Niveau sonore avec Silence : 41 dB(A)**

ACCESSOIRE INCLUS
- Support Multi-chargement

C (A ↑ G) — 8,3/10 INDICE DE RÉPARABILITÉ — DISPONIBILITÉ JUILLET 2025



STL5252CLFR — SMEG ELITE

Lave-vaisselle tout intégrable | 759 €

TYPOLOGIE
- **13 couverts**
- **Moteur inverter 2.0**
- Bandeau de commande **Easy+** noir
- Cuve et porte inox

SYSTÈME ORBITAL

PROGRAMMES ET FONCTIONS
- 11 programmes dont : **Hygiène 99,9%**, **Rapide 27 min**, **Programme 1 heure**, **Silence (- 2 dB)** et Autonettoyant
- 7 températures de lavage

OPTIONS
- Dry Assist + pour désactiver l'ouverture porte auto. en fin de cycle
- **Départ différé jusqu'à 24 heures** (avec trempage automatique)
- ½ charge
- Options : Programmes spéciaux

PANIERS
- **2 paniers + panier à couverts**
- **Panier supérieur réglable sur trois niveaux (même chargé)**

TECHNOLOGIES
- Afficheur 3 chiffres pour : Programmation du départ différé, Indication de la durée du programme
- Indicateur de fin de cycle par **Active Light** (lumière au sol)
- **Système de lavage central multijets et multidirection Orbital**
- Système de sécurité **Stop-Aqua total**
- Séchage naturel par condensation, **avec Dry Assist + (système d'ouverture automatique de la porte** en fin de cycle)
- **Charnieres FLEXIFIT avec double installation possible à glissière (plinthe basse) ou à pivot fixe**

PERFORMANCES
- **Consommation d'eau : 8,5 litres par cycle**
- Niveau sonore : 45 dB(A), **Niveau sonore avec Silence : 43 dB(A)**
- **Installation en hauteur avec kit anti-siphonnage intégré**

C (A ↑ G) — 8,1/10 INDICE DE RÉPARABILITÉ — DISPONIBILITÉ JUIN 2025



STL362DQ — SMEG ELITE

Lave-vaisselle tout intégrable | 699 €

TYPOLOGIE
- **14 couverts**
- **Moteur inverter 2.0**
- Bandeau de commande **tactile** noir
- Cuve et porte inox

SYSTÈME STANDARD

PROGRAMMES ET FONCTIONS
- 8 programmes dont : **Programme 1 heure**, Autonettoyant et Auto 50°-60°C
- 2 températures de lavage

OPTIONS
- **Départ différé jusqu'à 24 heures** (avec trempage automatique)
- Options : Extrême, Verre et Hygiène

PANIERS
- **3 paniers dont tiroir à couverts Flexi**
- **Panier supérieur réglable sur trois niveaux (même chargé)**

TECHNOLOGIES
- Afficheur 3 chiffres pour : Programmation du départ différé, Indication de la durée du programme, Indication du temps résiduel
- **Système de lavage Standard**
- Capteur optique Aquatest
- Système de sécurité **Stop-Aqua total**
- Séchage naturel par condensation, **avec Dry Assist + (système d'ouverture automatique de la porte** en fin de cycle ECO)
- **Charnières FLEXIFIT à glissière (plinthe basse)**

PERFORMANCES
- Consommation d'eau : 10,5 litres par cycle
- Niveau sonore : 46 dB(A)

D (A ↑ G)

7,3 /10 INDICE DE RÉPARABILITÉ





STL262D — SMEG ELITE

Lave-vaisselle tout intégrable | 629 €

TYPOLOGIE
- **13 couverts**
- **Moteur inverter 2.0**
- Bandeau de commande **tactile** noir
- Cuve et porte inox

SYSTÈME STANDARD

PROGRAMMES ET FONCTIONS
- 8 programmes dont : Trempage, ECO, **Programme 1 heure**, Mixte et Auto 50°C - 60°C
- 2 températures de lavage

OPTIONS
- **Départ différé jusqu'à 24 heures** (avec trempage automatique)
- Options : Extrême, Verre et Hygiène

PANIERS
- **2 paniers + panier à couverts**
- **Panier supérieur réglable sur trois niveaux (même chargé)**

TECHNOLOGIES
- Afficheur 3 chiffres pour : Programmation du départ différé, Indication de la durée du programme, Indication du temps résiduel
- **Système de lavage Standard**
- Capteur optique Aquatest
- Système de sécurité **Stop-Aqua total**
- Séchage naturel par condensation, **avec Dry Assist + (système d'ouverture automatique de la porte** en fin de cycle ECO)
- **Charnières FLEXIFIT à glissière (plinthe basse)**

PERFORMANCES
- Consommation d'eau : 9,9 litres par cycle
- Niveau sonore : 46 dB(A)

D (A ↑ G)

7,1 /10 INDICE DE RÉPARABILITÉ

SCHÉMAS TECHNIQUES PAGE 295

| CLASSICA / OPÉRA



STX235CLLO — SMEG ELITE

Lave-vaisselle intégrable sous-plan, Inox Anti-trace | 1299 €

TYPOLOGIE

- **13 couverts**
- **Moteur inverter 2.0**
- Bandeau de commande **tactile** noir
- Cuve et porte inox

SYSTÈME PLANÉTAIRE

PROGRAMMES ET FONCTIONS

- 11 programmes dont : **Hygiène 99,9%**, **Rapide 27 min**, **Programme 1 heure**, **Silence (- 2 dB)**, Auto 45°C - 65°C et Autonettoyant
- 7 températures de lavage

OPTIONS

- Dry Assist + pour désactiver l'ouverture de la porte automatique en fin de cycle
- **Départ différé jusqu'à 24 heures** (avec trempage automatique)
- ½ charge

PANIERS

- **2 paniers + panier à couverts**
- **Panier supérieur réglable sur trois niveaux (même chargé)**
- Rails télescopiques en inox Extra Glide

TECHNOLOGIES

- Afficheur 3 chiffres pour : Programmation du départ différé, Indication de la durée du programme, Indication du temps résiduel
- Indicateur de fin de cycle par **Active Light** (lumière au sol)
- **Système de lavage central multijets et multidirection Planétaire**
- Capteur optique Aquatest
- Système de sécurité **Stop-Aqua total**
- Séchage naturel par condensation, **avec Dry Assist + (système d'ouverture automatique de la porte** en fin de cycle)
- **Éclairage interne avec lumière blanche**

PERFORMANCES

- **Consommation d'eau : 8,5 litres par cycle**
- Niveau sonore : 43 dB(A), **Niveau sonore avec Silence : 41 dB(A)**

C (A ↑ G)

8,6 /10 INDICE DE RÉPARABILITÉ

UNE PORTE EN INOX ANTI-TRACE POUR UNE CUISINE TOUJOURS IMPECCABLE

Grâce à son design élégant et sa porte en inox anti-trace, ce lave-vaisselle vous offre une propreté impeccable sans compromis. Fini les traces de doigts et les marques disgracieuses qui ternissent l'aspect de votre appareil. Profitez d'une finition brillante et intemporelle, même après plusieurs utilisations. Idéal pour ceux qui recherchent une solution simple et efficace pour maintenir leur cuisine impeccable. Offrez-vous la praticité d'un lave-vaisselle performant, tout en conservant une esthétique irréprochable, sans efforts supplémentaires !



RAILS EXTRA GLIDE

Le système "Extra Glide" coulissant équipe le panier supérieur de certains modèles de lave-vaisselle, au moyen de rails télescopiques en inox. En plus d'optimiser la stabilité du panier, ces rails permettent également d'optimiser le coulissement, notamment lors du chargement ou du déchargement de la vaisselle. La manipulation est donc plus fluide pour un meilleur confort d'utilisation. Le dispositif améliore la stabilité du panier du haut et permet une extraction plus avancée.

ÉCLAIRAGE INTERNE

Pensé pour le confort au quotidien, ce lave-vaisselle est équipé d'un éclairage intérieur. Dès l'ouverture de la porte, la lumière s'allume automatiquement, offrant une visibilité parfaite sur l'ensemble du chargement. Un détail pratique qui facilite le rangement de la vaisselle, même dans une cuisine peu éclairée, et renforce l'impression de qualité et de soin apportée à chaque utilisation.

SCHÉMAS TECHNIQUES PAGE 294 ET 295



PL254CX **SMEG ELITE**

Lave-vaisselle intégrable avec bandeau **apparent** | 949 €

TYPOLOGIE

- **13 couverts**
- **Moteur inverter 2.0**
- Bandeau de commande inox anti-trace
- Cuve et porte inox

SYSTÈME ORBITAL

PROGRAMMES ET FONCTIONS

- 11 programmes dont : **Hygiène 99,9%**, **Rapide 27 min**, **Programme 1 heure**, **Silence (-2 dB)**, Auto 45°C - 65°C et Autonettoyant
- 7 températures de lavage

OPTIONS

- Dry Assist + pour désactiver l'ouverture de la porte automatique en fin de cycle
- **Départ différé jusqu'à 24 heures** (avec trempage automatique)
- ½ charge

PANIERS

- **2 paniers + panier à couverts**
- **Panier supérieur réglable sur trois niveaux (même chargé)**
- Panier supérieur avec coulissement facile EasyGlide

TECHNOLOGIES

- Afficheur LED pour : Programmation du départ différé, Indication de la durée du programme, Indication du temps résiduel
- **Système de lavage central multijets et multidirection Orbital**
- Capteur optique Aquatest
- Système de sécurité **Stop-Aqua total**
- Séchage naturel par condensation, **avec Dry Assist + (système d'ouverture automatique de la porte** en fin de cycle)
- Charnières équilibrées à pivot variable

PERFORMANCES

- **Consommation d'eau : 8,5 litres par cycle**
- Niveau sonore : 45 dB(A), **Niveau sonore avec Silence : 43 dB(A)**

C A↑G

8,2/10 INDICE DE RÉPARABILITÉ

UN BANDEAU APPARENT POUR UNE CUISINE MODERNE ET PRATIQUE

Découvrez le lave-vaisselle intégrable avec bandeau apparent, la solution idéale pour une cuisine à la fois esthétique et fonctionnelle. Son design épuré s'intègre parfaitement à votre mobilier tout en offrant une utilisation simplifiée grâce à son bandeau visible. Facile à contrôler, il combine performance et confort, vous permettant de profiter d'un appareil discret mais puissant, tout en préservant l'harmonie de votre espace. Avec ce lave-vaisselle, alliez modernité et praticité sans compromis.



STOP-AQUA TOTAL

Depuis toujours, la sécurité est l'un des objectifs majeurs de Smeg pour la garantie d'une meilleure protection. Sur la majorité des lave-vaisselle est installé le dispositif "Stop-Aqua total" qui, en plus d'empêcher un possible dégât des eaux, permet de détecter des fuites accidentelles dans le tube lui-même, en bloquant instantanément l'arrivée d'eau dans l'appareil.

EASY GLIDE

C'est un système coulissant équipant le panier supérieur de certains lave-vaisselle. Il permet de manipuler facilement le panier pour optimiser le chargement et le déchargement de la vaisselle.

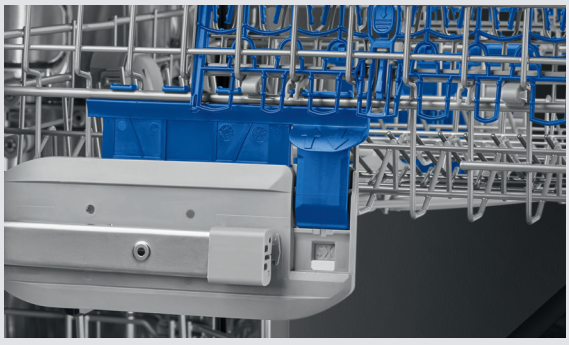



ST4533IN SMEG ELITE

Lave-vaisselle tout intégrable 45 cm | 859 €

TYPOLOGIE
- **10 couverts**
- **Moteur inverter**
- Bandeau de commande **tactile** noir
- Cuve et porte inox

SYSTÈME STANDARD

PROGRAMMES ET FONCTIONS
- 8 programmes dont : **Programme 1 heure**, Express 50°C, Auto 50°C - 60°C et Autonettoyant
- 2 températures de lavage

OPTIONS
- **Départ différé jusqu'à 24 heures** (avec trempage automatique)
- Options : Extrême, Verres et Hygiène

PANIERS
- **3 paniers dont tiroir à couverts Flexi**
- **Panier supérieur réglable sur trois niveaux (même chargé)**

TECHNOLOGIES
- Afficheur 3 chiffres pour : Programmation du départ différé, Indication de la durée du programme, Indication du temps résiduel
- Indicateur de fin de cycle par **Active Light** (lumière au sol)
- **Système de lavage Standard**
- Capteur optique Aquatest
- Système de sécurité **Stop-Aqua total**
- Séchage naturel par condensation, **avec Dry Assist + (système d'ouverture automatique de la porte** en fin de cycle ECO)
- **Charnières FLEXIFIT à glissière (plinthe basse)**

PERFORMANCES
- Consommation d'eau : 9,9 litres par cycle
- Niveau sonore : 44 dB(A)
- **Installation en hauteur avec kit anti-siphonnage intégré**

D A↑G

6,8/10 INDICE DE RÉPARABILITÉ



ST4523IN SMEG ELITE

Lave-vaisselle tout intégrable 45 cm | 749 €

TYPOLOGIE
- **10 couverts**
- **Moteur inverter**
- Bandeau de commande **tactile** noir
- Cuve et porte inox

SYSTÈME STANDARD

PROGRAMMES ET FONCTIONS
- 8 programmes dont : **Programme 1 heure**, Express 50°C, Auto 50°C - 60°C et Autonettoyant
- 2 températures de lavage

OPTIONS
- **Départ différé jusqu'à 24 heures** (avec trempage automatique)
- Options : Extrême et Verres

PANIERS
- **3 paniers dont tiroir à couverts Flexi**
- **Panier supérieur réglable sur trois niveaux (même chargé)**

TECHNOLOGIES
- Afficheur 3 chiffres pour : Programmation du départ différé, Indication de la durée du programme, Indication du temps résiduel
- Indicateur de fin de cycle par **Active Light** (lumière au sol)
- **Système de lavage Standard**
- Capteur optique Aquatest
- Système de sécurité **Stop-Aqua total**
- Séchage naturel par condensation, **avec Dry Assist + (système d'ouverture automatique de la porte** en fin de cycle ECO)
- **Charnières FLEXIFIT à glissière (plinthe basse)**

PERFORMANCES
- Consommation d'eau : 9,9 litres par cycle
- Niveau sonore : 46 dB(A)

E A↑G

6,6/10 INDICE DE RÉPARABILITÉ



ST4522IN SMEG ELITE

Lave-vaisselle tout intégrable 45 cm | 629 €

TYPOLOGIE
- **9 couverts**
- **Moteur inverter**
- Bandeau de commande **tactile** noir
- Cuve et porte inox

SYSTÈME STANDARD

PROGRAMMES ET FONCTIONS
- 6 programmes dont : Express 50°C, Auto 50°C - 60°C, Mixte 60°C et Autonettoyant
- 2 températures de lavage

OPTIONS
- **Départ différé 3 heures**
- Option Extrême

PANIERS
- **2 paniers + panier à couverts**
- **Panier supérieur réglable sur trois niveaux (même chargé)**

TECHNOLOGIES
- **Système de lavage Standard**
- Capteur optique Aquatest
- Système de sécurité **Stop-Aqua total**
- Séchage naturel par condensation, **avec Dry Assist + (système d'ouverture automatique de la porte** en fin de cycle ECO)
- **Charnières FLEXIFIT à glissière (plinthe basse)**

PERFORMANCES
- Consommation d'eau : 9,9 litres par cycle
- Niveau sonore : 46 dB(A)

E A↑G

6,3/10 INDICE DE RÉPARABILITÉ

SCHÉMAS TECHNIQUES PAGE 295



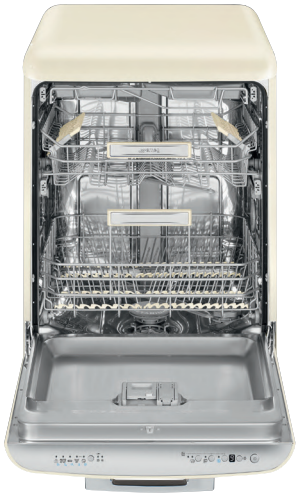

LVFABCR3

ANNÉES 50

Lave-vaisselle pose libre "Années 50", Crème | 1699 €

TYPOLOGIE

- **13 couverts**
- **Moteur inverter 2.0**
- Bandeau de commande inox anti-trace
- Cuve et porte inox

SYSTÈME PLANÉTAIRE

PROGRAMMES ET FONCTIONS

- 11 programmes dont : **Hygiène 99,9%**, **Rapide 27 min**, **Programme 1 heure**, **Silence (- 2 dB)**, Auto 45°C - 65°C et Autonettoyant
- 7 températures de lavage

OPTIONS

- Dry Assist + pour désactiver l'ouverture de la porte automatique en fin de cycle
- **Départ différé jusqu'à 9 heures** (avec trempage automatique)
- ½ charge

PANIERS

- **3 paniers dont tiroir à couverts FlexiDuo**
- **Panier supérieur réglable sur trois niveaux (même chargé)**
- Panier supérieur avec coulissement facile EasyGlide

TECHNOLOGIES

- Afficheur 1 chiffre pour Programmation du départ différé
- **Système de lavage central multijets et multidirection Planétaire**
- Capteur optique Aquatest
- Système de sécurité **Stop-Aqua total**
- Séchage naturel par condensation, **avec Dry Assist + (système d'ouverture automatique de la porte** en fin de cycle)

PERFORMANCES

- **Consommation d'eau : 9 litres par cycle**
- Niveau sonore : 45 dB(A), **Niveau sonore avec Silence : 43 dB(A)**

B (A↑G)

7,7/10 INDICE DE RÉPARABILITÉ

VERSION



LVFABBL3

Noir | 1699 €



LAVE-VAISSELLE **LVFABBL3** | TOASTER **TSF01PGEU** | BOUILLOIRE **KLF03PGEU**

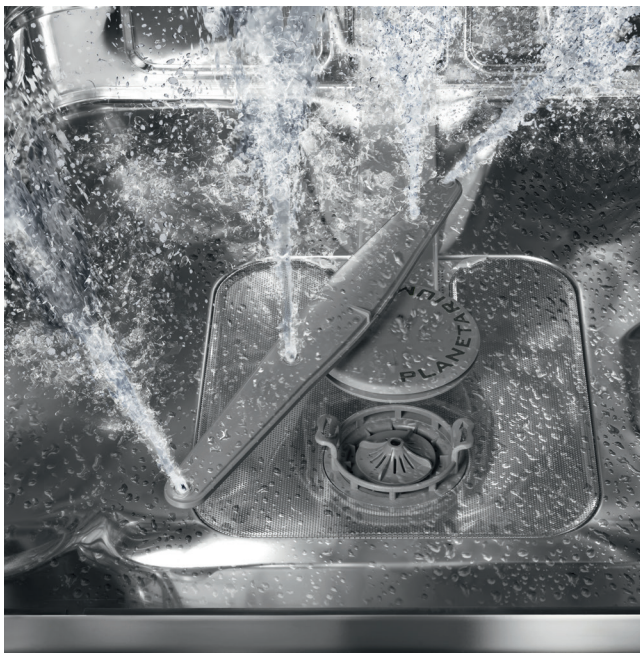



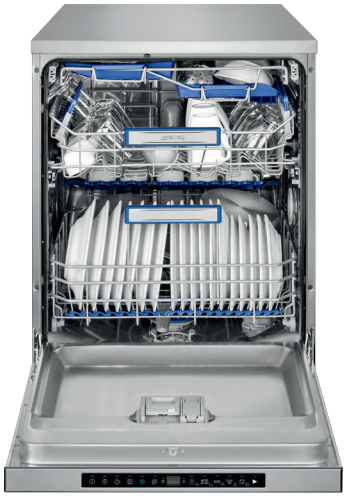

LVSP345BQX

Lave-vaisselle pose libre, Inox Anti-trace | 1199 €

TYPOLOGIE

- **14 couverts**
- **Moteur inverter 2.0**
- Bandeau de commande **tactile** inox anti-trace
- Cuve et porte inox

SYSTÈME PLANÉTAIRE

PROGRAMMES ET FONCTIONS

- 11 programmes dont : **Hygiène 99,9%**, **Rapide 27 min**, **Programme 1 heure**, **Silence (- 2 dB)**, Auto 45°C - 65°C et Autonettoyant
- 7 températures de lavage

OPTIONS

- Dry Assist + pour désactiver l'ouverture de la porte automatique en fin de cycle
- **Départ différé jusqu'à 24 heures** (avec trempage automatique)
- ½ charge

PANIERS

- **3 paniers dont tiroir à couverts FlexiDuo avec Easy Glide**
- **Panier supérieur réglable sur trois niveaux (même chargé)**
- Panier supérieur avec coulissement facile EasyGlide

TECHNOLOGIES

- Afficheur OLED pour : Programmation du départ différé, Indication de la durée du programme, Indication du temps résiduel, Visualisation dynamique de l'avancement du programme
- **Système de lavage central multijets et multidirection Planétaire**
- Capteur optique Aquatest
- Système de sécurité **Stop-Aqua total**
- Séchage naturel par condensation, **avec Dry Assist + (système d'ouverture automatique de la porte** en fin de cycle)

PERFORMANCES

- **Consommation d'eau : 9 litres par cycle**
- Niveau sonore : 44 dB(A), **Niveau sonore avec Silence : 42 dB(A)**

B (A ↑ G)

8,6 /10 INDICE DE RÉPARABILITÉ

| CLASSICA / OPÉRA



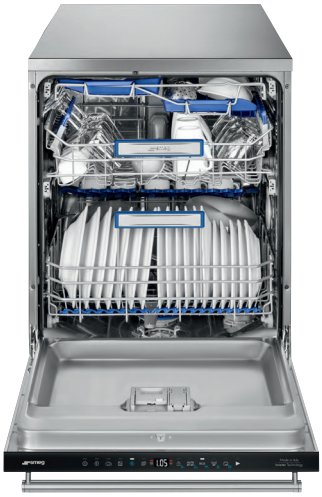

LVS345BQSTX

Lave-vaisselle pose libre, Inox Anti-trace | 1199 €

TYPOLOGIE

- **14 couverts**
- **Moteur inverter 2.0**
- Bandeau de commande **tactile** noir
- Cuve et porte inox

SYSTÈME PLANÉTAIRE

PROGRAMMES ET FONCTIONS

- 11 programmes dont : **Hygiène 99,9%**, **Rapide 27 min**, **Programme 1 heure**, **Silence (- 2 dB)**, Auto 45°C - 65°C et Autonettoyant
- 7 températures de lavage

OPTIONS

- Dry assist + pour désactiver l'ouverture de la porte automatique en fin de cycle
- **Départ différé jusqu'à 24 heures** (avec trempage automatique)
- ½ charge

PANIERS

- **3 paniers dont tiroir à couverts FlexiDuo vert avec Easy Glide**
- **Panier supérieur réglable sur trois niveaux (même chargé)**
- Panier supérieur avec coulissement facile EasyGlide

TECHNOLOGIES

- Afficheur 3 chiffres pour : Programmation du départ différé, Indication de la durée du programme, Indication du temps résiduel
- **Système de lavage central multijets et multidirection Planétaire vert**
- Capteur optique Aquatest
- Système de sécurité **Stop-Aqua total**
- Séchage naturel par condensation, **avec Dry Assist + (système d'ouverture automatique de la porte** en fin de cycle)

PERFORMANCES

- **Consommation d'eau 9 litres par cycle**
- Niveau sonore : 44 dB(A), **Niveau sonore avec Silence : 42 dB(A)**

B (A ↑ G)

8,6 /10 INDICE DE RÉPARABILITÉ

SCHÉMAS TECHNIQUES PAGE 295





KIT82CN | 249 €

Porte noire mate pour lave-vaisselle tout intégrable 60 cm, hauteur 82 cm, Poignée "Classica".

KIT82CX | 169 €

Porte inox pour lave-vaisselle tout intégrable 60 cm, hauteur 82 cm, Poignée "Classica".

KIT86CX-1 | 219 €

Porte inox pour lave-vaisselle tout intégrable 60 cm, hauteur 86 cm, Poignée "Classica".

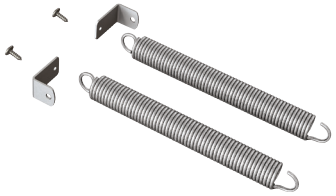

KITFLEXI | 17 €

Kit pour lave-vaisselle intégrable FLEXIFIT ayant une porte dont le poids est compris entre 11 et 15 kg (modèles de 82 cm) ou entre 10 et 13,5 kg (modèles de 86 cm).
Kit compatible uniquement avec les lave-vaisselle tout intégrable en hauteur 86 cm et hauteur 82 cm (sauf ST362DQ et ST262D), ainsi que les lave-vaisselle tout intégrable semi-professionnels.

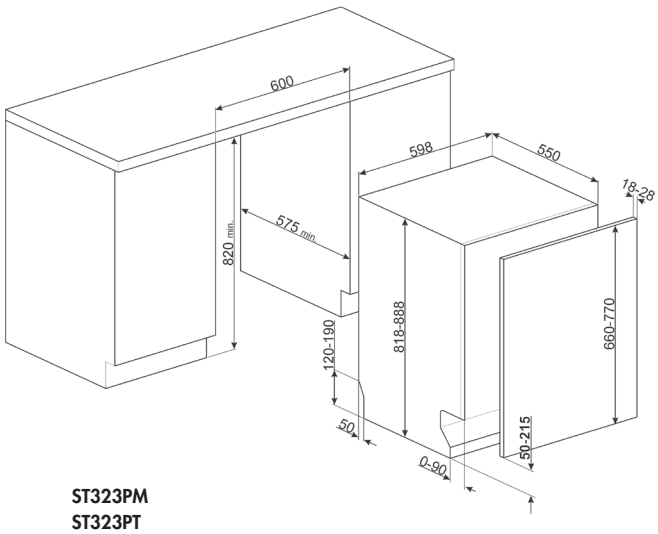

ST323PM
ST323PT

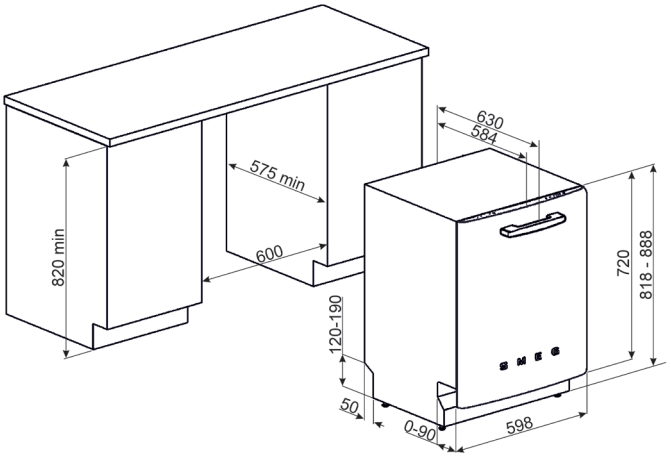

STFABBL3 **STFABRD3**
STFACR3 **STFABWH3**

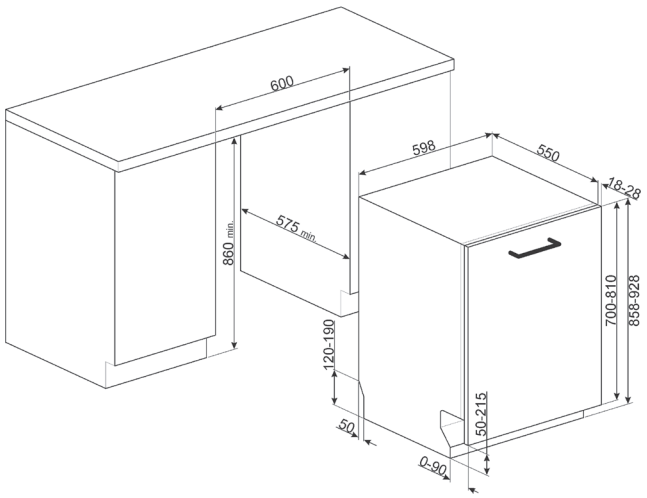

STL233CLH **STL323BQLH**
STL252CH **STL324AQLH**
STL332CH

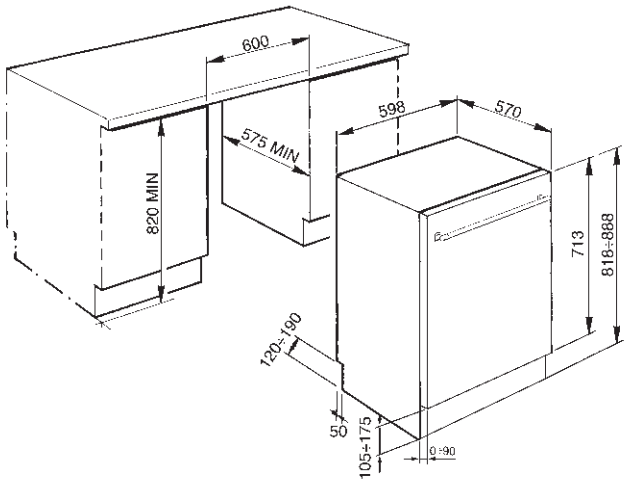

STX235CLLO

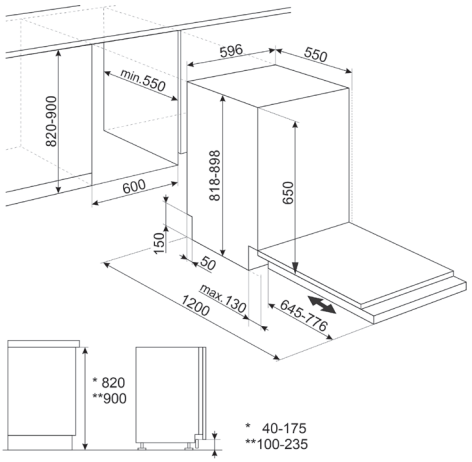

STL262D
STL362DQ
STL5252CLFR
STL5322A4LFR
STL5322AQL
STL5322B4LFR
STL5322BQLFR
STL5332CLFR
STL7324AQLLW

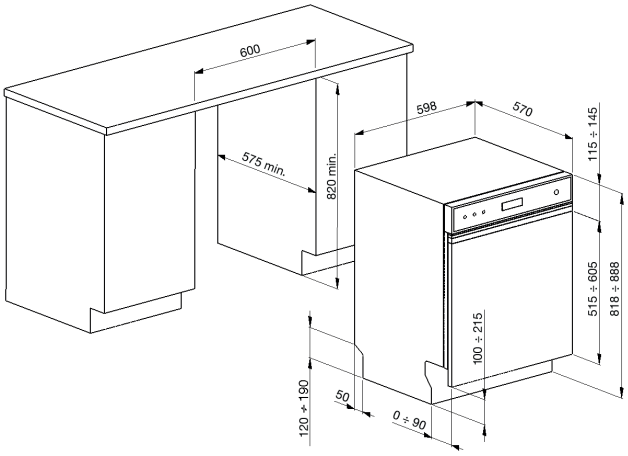

PL254CX

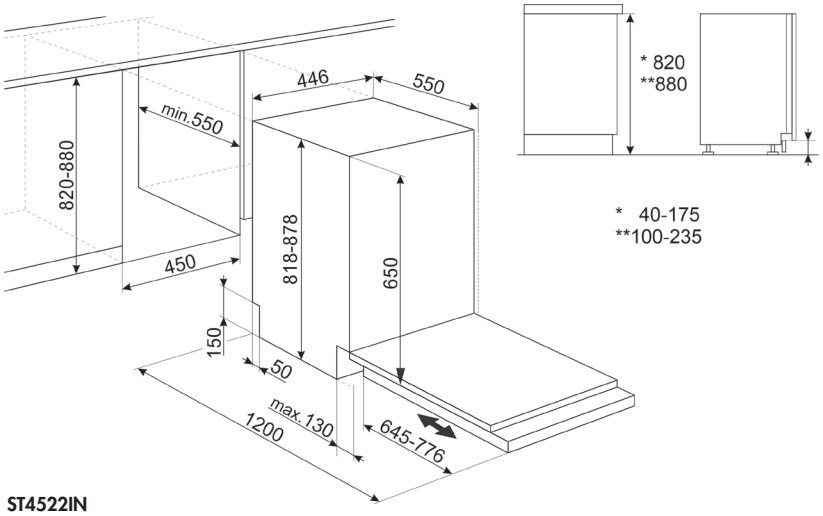

ST4522IN
ST4523IN
ST4533IN

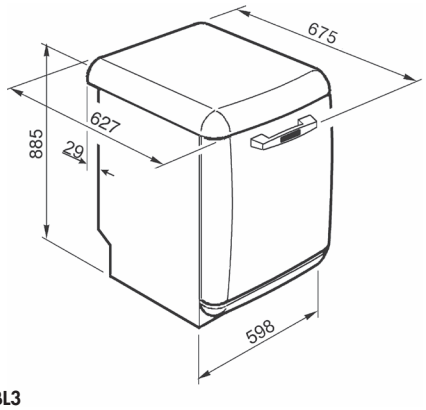

LVFABBL3
LVFABCR3

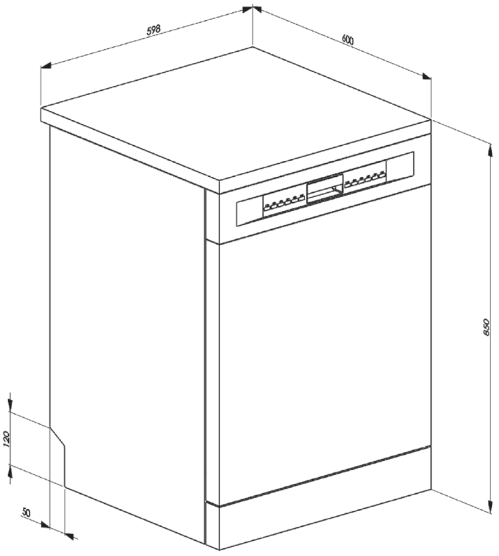

LVS345BQSTX
LVSP345BQX

LA MAÎTRISE DU LAVAGE ET DU SÉCHAGE

Attention aux détails, simplicité d'utilisation et prestations supérieures sont les caractéristiques distinctives des lave-linge, sèche-linge et lavante-séchante Smeg.

TECHNOLOGIE VAPEUR

Un partenaire précieux qui garantit les meilleurs résultats sur tous les types d'articles, tant en phase de lavage qu'en phase de séchage. Avec un effet anti-froissage, anti-taches et anti-allergique : l'injection de vapeur neutralise les odeurs et les allergènes rapidement et efficacement, sans plis pour des vêtements toujours frais et prêts à être portés.

Dans certains programmes l'ajout de la vapeur est déjà prévu pendant le cycle de lavage pour garantir des résultats optimaux (Rafraîchissement, Anti-allergique, Self Clean, Chemises).

Lave-linge & Lavante-séchante
Au moment de la sélection, la vapeur peut être injectée au début ou à la fin du cycle afin d'aider à réduire les taches/germes ou d'être utilisé comme une fonction anti-froissage.

Sèche-linge
Il y a 3 différents niveaux de vapeur qui peuvent être sélectionnés selon le nombre d'articles à sécher :
Niveau 1 = 1 ou 2 vêtements / Niveau 2 = 3 vêtements / Niveau 3 = 6 vêtements

CAPACITÉ VARIABLE

Le système adapte automatiquement la quantité d'eau et d'électricité requise selon le poids du linge.

OUVERTURE DE LA PORTE

Selon les modèles, le diamètre de la porte peut atteindre de 30 cm à 34 cm avec une ouverture jusqu'à 110° pour les références encastrables et 160° pour les références pose libre, pour un confort d'utilisation maximal. Le hublot est de grande taille, ce qui lui donne un look plus moderne et assure un chargement très facile.

TAMBOUR INOX

Grâce au tambour et à la cuve, les lave-linge Smeg peuvent disposer aussi bien de petites que de grandes charges allant jusqu'à 10 kg pour les lave-linge. La machine règle automatiquement la consommation d'eau, l'énergie et les détergents, basés sur la charge réelle.



INDICE DE DURABILITÉ

UN CRITÈRE ESSENTIEL POUR UN ACHAT RESPONSABLE

L'indice de durabilité est un nouvel indicateur mis en place pour aider les consommateurs à évaluer la robustesse et la longévité des lave-linge. Il reprend les critères de la réparabilité et intègre des aspects relatifs à la durée de vie potentielle de l'appareil, introduisant ainsi la notion de fiabilité.

L'indice de durabilité repose sur plusieurs critères clés :

- La robustesse des composants essentiels
- La fiabilité du moteur et des composants électroniques
- La facilité d'entretien et de maintenance
- La fréquence des pannes observées
- L'évolutivité et les mises à jour possibles

Opter pour un lave-linge avec un bon indice de durabilité permet de :

- Réduire les déchets électroniques en prolongeant la durée de vie des appareils
- Faire des économies sur le long terme en limitant les réparations et les remplacements fréquents
- Préserver l'environnement en limitant l'impact de la production et du recyclage des machines à laver

L'indice de durabilité de chaque produit est noté sur 10. Plus un produit est durable, plus la note sera élevée.

Afin de faciliter la lecture de l'indice, un code couleur accompagne la notation, allant du rouge vif pour les produits les moins durables, au vert foncé pour les produits les plus durables.





LAVE-LINGE **WNP96SLAAIN1** I KIT DE SUPERPOSITION **KITSPNC** I SÈCHE-LINGE **DNP83SLIN**



LSIA147 — SMEG ELITE

Lavante-séchante tout intégrable, Hublot Blanc, 60 cm | 1479 €

TYPOLOGIE
- Grande capacité et Chargement frontal
- **Capacité de chargement en lavage : 7 kg**
- **Capacité de chargement en séchage : 4 kg**

PROGRAMMES ET FONCTIONS
- Commandes électroniques
- **15 programmes dont : Mixte, Sport, Chemises, Nocturne et Rapide 15 min**
- Températures de lavage : à Froid, 20°C, 30°C, 40°C, 60°C, 90°C
- **Programme Spécial Clean**
- Afficheur LED avec visualisation temps résiduel, visualisation chargement recommandé

OPTIONS
- **Départ différé 1 - 24 heures**
- Essorage variable : Sans essorage / 600 / 800 / 1000 / 1200 / 1400 tours/min
- **Options** : Flexitime, Prélavage, Rinçage Supplémentaire, Sans Essorage, Anti-froissage (repassage facile), Lavage Intensif, Lavage à Froid

TECHNOLOGIES
- Moteur standard
- Cuve en polypropylène
- **Tambour en inox de 52 litres, Diamètre du hublot : 30 cm**
- Chargement variable automatique
- Sécurité anti-mousse et enfants (verrouillage commandes)
- Système automatique pour le contrôle anti-balourd
- Anti-débordement, Autonettoyage, Stop Aqua total
- Panneau de meuble applicable à droite ou à gauche sur charnières réglables

PERFORMANCES

Classe d'efficacité (Cycle complet)	E
Consommation d'énergie pondérée [pour 100 cycles (Cycle complet)]	266
Consommation d'eau (Cycle complet)	68
Émission de bruit acoustique dans l'air (phase d'essorage)	72
Classe énergétique (Cycle de lavage)	E
Classe d'efficacité d'essorage	B





LSIA127 — SMEG ELITE

Lavante-séchante intégrable, Hublot Blanc, 60 cm | 1379 €

TYPOLOGIE
- Grande capacité et Chargement frontal
- **Capacité de chargement en lavage : 7 kg**
- **Capacité de chargement en séchage : 4 kg**

PROGRAMMES ET FONCTIONS
- Commandes électroniques
- **15 programmes dont : Mixte, Sport, Chemises, Nocturne, Rapide 15 min et Séchage Délicat**
- Températures de lavage : à Froid, 20°C, 30°C, 40°C, 60°C, 90°C
- **Programme Spécial Clean**
- Afficheur LED avec visualisation temps résiduel, visualisation chargement recommandé

OPTIONS
- **Départ différé 1 - 24 heures**
- Essorage variable : Sans essorage / 500 / 600 / 800 / 1000 / 1200 tours/min
- **Options** : Flexitime, Prélavage, Rinçage Supplémentaire, Sans Essorage, Anti-froissage (repassage facile), Lavage Intensif, Lavage à Froid

TECHNOLOGIES
- Moteur standard
- Cuve en polypropylène
- **Tambour en inox de 52 litres, Diamètre du hublot : 30 cm**
- Chargement variable automatique
- Sécurité anti-mousse et enfants (verrouillage commandes)
- Système automatique pour le contrôle anti-balourd
- Anti-débordement, Autonettoyage, Stop Aqua total
- Panneau de meuble applicable à droite au à gauche sur charnières réglables

PERFORMANCES

Classe d'efficacité (Cycle complet)	F
Consommation d'énergie pondérée [pour 100 cycles (Cycle complet)]	279
Consommation d'eau (Cycle complet)	68
Émission de bruit acoustique dans l'air (phase d'essorage)	70
Classe énergétique (Cycle de lavage)	E
Classe d'efficacité d'essorage	C





WDN064SLDIN SMEG ELITE

Lavante-séchante NOVACARE pose libre, Hublot Noir, 60 cm | 999 €

TYPOLOGIE
- Grande capacité et Chargement frontal
- **Capacité de chargement en lavage : 10 kg**
- **Capacité de chargement en séchage : 6 kg**

PROGRAMMES ET FONCTIONS
- Commandes électroniques
- **15 programmes dont : Rapide 14 min, Laine/Lavage à la main, Anti-allergique, Express, Mixte et Chemises**
- Températures de lavage : à Froid, 20°C, 30°C, 40°C, 50°C, 60°C, 70°C, 80°C, 90°C
- Afficheur LCD avec visualisation temps résiduel, visualisation chargement recommandé

OPTIONS
- **Départ différé 1 - 24 heures**
- Essorage variable : Sans essorage / 600 / 800 / 1200 / 1400 tours/min
- **Options** : Séchage, Prélavage, Rinçage Supplémentaire, Sans Essorage, Anti-froissage (repassage facile), **Vapeur**, Lavage Intensif et Lavage à Froid

TECHNOLOGIES
- Moteur Brushless / Inverter
- Cuve en polypropylène
- **Tambour en inox de 65 litres, Diamètre du hublot : 33 cm**
- Chargement variable automatique
- Sécurité anti-mousse et enfants (verrouillage commandes)
- Système automatique pour le contrôle anti-balourd
- Anti-débordement

PERFORMANCES

Classe d'efficacité (Cycle complet)	D
Consommation d'énergie pondérée [pour 100 cycles (Cycle complet)]	306
Consommation d'eau (Cycle complet)	63
Émission de bruit acoustique dans l'air (phase d'essorage)	76
Classe énergétique (Cycle de lavage)	C
Classe d'efficacité d'essorage	B





WDN854SLDIN SMEG ELITE

Lavante-séchante NOVACARE pose libre, Hublot Noir, 60 cm | 849 €

TYPOLOGIE
- Capacité standard et Chargement frontal
- **Capacité de chargement en lavage : 8 kg**
- **Capacité de chargement en séchage : 5 kg**

PROGRAMMES ET FONCTIONS
- Commandes électroniques
- **15 programmes dont : Rapide 14 min, Laine/Lavage à la main, Anti-allergique, Express, Mixte et Chemises**
- Températures de lavage : à Froid, 20°C, 30°C, 40°C, 50°C, 60°C, 70°C, 80°C, 90°C
- Afficheur LCD avec visualisation temps résiduel, visualisation chargement recommandé

OPTIONS
- **Départ différé 1 - 24 heures**
- Essorage variable : Sans essorage / 600 / 800 / 1200 / 1400 tours/min
- **Options** : Séchage, Prélavage, Rinçage Supplémentaire, Sans Essorage, Anti-froissage (repassage facile), **Vapeur**, Lavage Intensif et Lavage à Froid

TECHNOLOGIES
- Moteur Brushless / Inverter
- Cuve en polypropylène
- **Tambour en inox de 55 litres, Diamètre du hublot : 33 cm**
- Chargement variable automatique
- Sécurité anti-mousse et enfants (verrouillage commandes)
- Système automatique pour le contrôle anti-balourd
- Anti-débordement

PERFORMANCES

Classe d'efficacité (Cycle complet)	D
Consommation d'énergie pondérée [pour 100 cycles (Cycle complet)]	264
Consommation d'eau (Cycle complet)	65
Émission de bruit acoustique dans l'air (phase d'essorage)	76
Classe énergétique (Cycle de lavage)	A
Classe d'efficacité d'essorage	B







LBI147 — SMEG ELITE

Lave-linge tout intégrable, Hublot Blanc, 60 cm | 1099 €

TYPOLOGIE
- Capacité standard et Chargement frontal
- **Capacité de chargement en lavage : 7 kg**

PROGRAMMES ET FONCTIONS
- Commandes électroniques
- **15 programmes dont : Délicat, Laine, Rapide, Nuit, Lavage à la main et Couette**
- Températures de lavage : à Froid, 20°C, 30°C, 40°C, 60°C, 90°C
- Afficheur LED avec visualisation temps résiduel, visualisation chargement recommandé
- Arrêt cuve pleine

OPTIONS
- **Départ différé 1 - 24 heures**
- Essorage variable : Sans essorage / 600 / 800 / 1000 / 1200 / 1400 tours/min
- Options : Flexitime, Prélavage, Rinçage Supplémentaire, Sans Essorage, Anti-froissage (repassage facile), Rapide, Lavage Intensif, Lavage à Froid

TECHNOLOGIES
- Moteur standard
- **Tambour en inox de 52 litres, Diamètre du hublot : 30 cm**
- Chargement variable automatique
- Sécurité anti-mousse et enfants (verrouillage commandes)
- Système automatique pour le contrôle anti-balourd
- Anti-débordement

PERFORMANCES

Consommation d'eau [par cycle, programme Eco 40 - 60]	44
Émission de bruit acoustique dans l'air (phase d'essorage)	72





WNP96SLAAIN1 — SMEG ELITE | AUTO-DOSE

Lave-linge NOVACARE pose libre, Hublot Noir, 60 cm | 899 €

TYPOLOGIE
- Grande capacité et Chargement frontal
- **Capacité de chargement en lavage : 9 kg**
- **Dosage automatique**
- **Hublot noir avec anneau chromé de 51 cm**

PROGRAMMES ET FONCTIONS
- Commandes électroniques
- **14 programmes dont : Rapide 14 min, Laine/Lavage à la main, Auto-nettoyage, Anti-allergique, Automatique et Refresh 30 min**
- Températures de lavage : à Froid, 20°C, 30°C, 40°C, 60°C, 90°C
- Arrêt cuve pleine
- Afficheur LED avec visualisation temps résiduel, visualisation chargement recommandé

OPTIONS
- **Départ différé 1 - 24 heures**
- Essorage variable : Sans essorage / 600 / 800 / 1200 / 1600 tours/min
- **Options** : Rinçage Supplémentaire, Sans Essorage, Anti-froissage (repassage facile), Rapide, **Vapeur** et Lavage à Froid

TECHNOLOGIES
- Moteur Brushless / Inverter
- **Tambour en inox de 65 litres, Diamètre du hublot : 34 cm**
- Chargement variable automatique
- Sécurité anti-mousse et enfants (verrouillage commandes)
- Système auto. pour le contrôle anti-balourd, Anti-débordement

PERFORMANCES

Consommation d'eau [par cycle, programme Eco 40 - 60]	43
Émission de bruit acoustique dans l'air (phase d'essorage)	78





DISPONIBILITÉ FIN JUIN 2025

ACCESSOIRE EN OPTION
- Kit de superposition pour une installation en colonne - **KITSPNC**

TECHNOLOGIE AUTO-DOSE

La nouvelle technologie de dosage automatique de la machine Smeg WNP96SLAAIN1 assure un résultat de lavage optimal. Grâce à des capteurs, la machine injecte automatiquement la bonne quantité de détergent et d'adoucissant pour chaque lavage, sans risque d'abimer les vêtements et avec la sécurité d'un lavage soigneux et efficace pour la protection des vêtements.

LAVAGES PLUS DÉLICATS

SIMPLICITÉ

MOINS DE DÉCHETS

SCHÉMAS TECHNIQUES PAGE 297

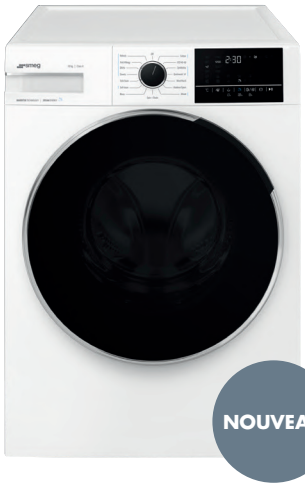

WNP04SEAIN1 — SMEG ELITE

Lave-linge NOVACARE pose libre, Hublot Noir, 60 cm | 849 €

TYPOLOGIE
- Grande capacité et Chargement frontal
- **Capacité de chargement en lavage : 10 kg**
- **Hublot noir avec anneau chromé de 51 cm**

PROGRAMMES ET FONCTIONS
- Commandes électroniques
- **15 programmes dont : Rapide 14 min, Laine/Lavage à la main, Auto-nettoyage, Anti-tache, Couette, Anti-allergique et Refresh 30 min**
- Températures de lavage : à Froid, 20°C, 30°C, 40°C, 60°C, 90°C
- Arrêt cuve pleine
- Afficheur LED avec visualisation temps résiduel, visualisation chargement recommandé

OPTIONS
- **Départ différé 1 - 24 heures**
- Essorage variable : Sans essorage / 600 / 800 / 1200 / 1400 tours/min
- **Options** : Prélavage, Sans Essorage, Anti-froissage (repassage facile), Rapide, **Vapeur** et Lavage à Froid

TECHNOLOGIES
- Moteur Brushless / Inverter
- **Tambour en inox de 65 litres, Diamètre du hublot : 34 cm**
- Chargement variable automatique
- Sécurité anti-mousse et enfants (verrouillage commandes)
- Système automatique pour le contrôle anti-balourd
- Anti-débordement

PERFORMANCES

Consommation d'eau [par cycle, programme Eco 40 - 60]	48
Émission de bruit acoustique dans l'air (phase d'essorage)	75





DISPONIBILITÉ FIN JUIN 2025

ACCESSOIRE EN OPTION
- Kit de superposition pour une installation en colonne - **KITSPNC**



WNP84SEAIN1 — SMEG ELITE

Lave-linge NOVACARE pose libre, Hublot Noir, 60 cm | 799 €

TYPOLOGIE
- Capacité standard et Chargement frontal
- **Capacité de chargement en lavage : 8 kg**
- **Hublot noir avec anneau chromé de 51 cm**

PROGRAMMES ET FONCTIONS
- Commandes électroniques
- **15 programmes dont : Rapide 14 min, Laine/Lavage à la main, Auto-nettoyage, Anti-tache, Couette, Anti-allergique et Refresh 30 min**
- Températures de lavage : à Froid, 20°C, 30°C, 40°C, 60°C, 90°C
- Arrêt cuve pleine
- Afficheur LED avec visualisation temps résiduel, visualisation chargement recommandé

OPTIONS
- **Départ différé 1 - 24 heures**
- Essorage variable : Sans essorage / 600 / 800 / 1200 / 1400 tours/min
- **Options** : Prélavage, Sans Essorage, Anti-froissage (repassage facile), Rapide, **Vapeur** et Lavage à Froid

TECHNOLOGIES
- Moteur Brushless / Inverter
- **Tambour en inox de 65 litres, Diamètre du hublot : 34 cm**
- Chargement variable automatique
- Sécurité anti-mousse et enfants (verrouillage commandes)
- Système automatique pour le contrôle anti-balourd
- Anti-débordement

PERFORMANCES

Consommation d'eau [par cycle, programme Eco 40 - 60]	48
Émission de bruit acoustique dans l'air (phase d'essorage)	75





ACCESSOIRE EN OPTION
- Kit de superposition pour une installation en colonne - **KITSPNC**

ÉCRANS DE CONTRÔLE

Notre gamme Lavage est équipée de grands afficheurs LED et LCD avec LEDs blanches et commandes tactiles. Ces écrans offrent une expérience utilisateur fluide et intuitive, permettant un réglage facile des paramètres et la sélection des options en toute simplicité.


LCD


LED



DNP82SEIN — SMEG ELITE

Sèche-linge NOVACARE pose libre, Hublot Noir, 60 cm | 799 €

TYPOLOGIE

- Capacité standard et Chargement frontal
- **Capacité de chargement en séchage : 8 kg**
- **Séchage à condensation avec pompe à chaleur**
- **Hublot noir avec anneau chromé de 51 cm**

PROGRAMMES ET FONCTIONS

- Commandes électroniques
- **15 programmes dont : Extérieur, Séchage hygiénique, Hygiène Refresh, Rapide, Vapeur Refresh, Serviettes, Draps de lit et Couette**
- Afficheur LED avec visualisation du temps résiduel, durée du programme, visualisation des options sélectionnées
- Témoin de nettoyage du filtre
- Témoin du réceptacle de condensation rempli

OPTIONS

- **Départ différé jusqu'à 24 heures**
- **Options** : Antifroissage, **Vapeur**, Programmes à temps, Type de Séchage, Sélection de la Vitesse d'Essorage (cycle de lavage), Réduction de la température / Délicat

TECHNOLOGIES

- Moteur standard
- **Tambour en inox de 110 litres, Diamètre du hublot : 40 cm**
- **Capteur d'humidité**
- Sélection de la durée de séchage de 10 à 160 minutes
- Phase de refroidissement
- Éclairage interne
- Filtre condensateur et filtre à peluches
- Sécurité enfants (verrouillage commandes)

PERFORMANCES

Type de gaz réfrigérant	R290 (gaz sans émission à effet de serre)
Consommation d'énergie annuelle	236
Durée du programme coton standard en pleine charge	179
Niveau sonore pour le programme coton standard en pleine charge	64
Classe d'efficacité de condensation	B

A++

ACCESSOIRES EN OPTION

- Kit de superposition pour une installation en colonne - **KITSPNC**

DOUBLE OPTION D'ÉVACUATION

Le sèche-linge DNP82SEIN de SMEG a été conçu pour s'adapter à tous les types d'installations, que ce soit en appartement ou dans une buanderie entièrement équipée. Il propose deux options pratiques d'évacuation de l'eau, offrant ainsi une grande flexibilité d'usage.

Vous pouvez opter pour la récupération de l'eau dans le réservoir intégré, idéale si vous ne disposez pas de sortie d'évacuation : une solution simple, rapide à mettre en place, et qui ne nécessite aucun raccordement.

Si vous préférez un fonctionnement en continu, sans avoir à vider le réservoir, le sèche-linge peut également être relié à une évacuation d'eau grâce au tuyau fourni, exactement comme un lave-linge. Une solution pratique pour un usage régulier et sans contrainte.

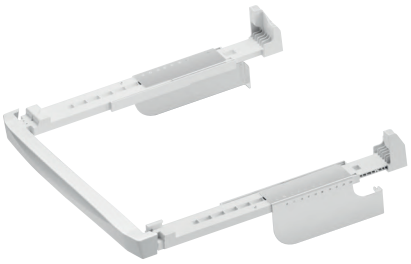

KITSPNC | 79,00 €

Kit de superposition pour une installation en colonne d'un lave-linge (série WNP) et d'un sèche-linge (série DNP) pose libre.

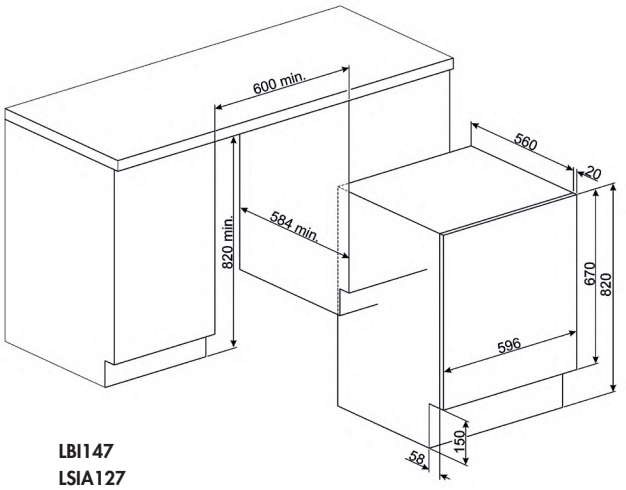

LBI147
LSIA127
LSIA147

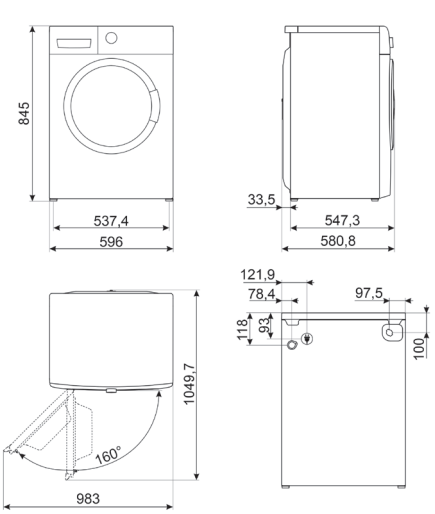

WDN064SLDIN
WDN854SLDIN

WNP04SEAIN1
WNP84SEAIN1
WNP96SLAAIN1

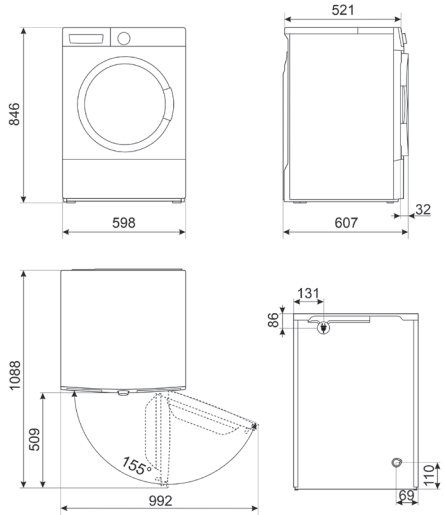

DNP82SEIN

UN CHOIX D'ÉLÉGANCE ET DE QUALITÉ

Les éviers combinent les tendances les plus récentes pour des modèles avec un style minimaliste et une facilité d'utilisation. Cette gamme est caractérisée par son élégance et son confort d'utilisation. Les cuves soudées ont une profondeur allant jusqu'à 21 cm et disposent d'une capacité plus grande que les modèles ayant 18 cm de profondeur.



LINÉA



QUADRA



ALBA



OMNI



MIRA



RIGAE

SOLUTIONS D'ENCASTREMENT

Disponibles avec des installations différentes, les éviers Smeg sont conçus pour être agencés de la meilleure façon possible sur le plan de travail. Il est possible de choisir parmi une cuve simple, une cuve et demi ou une double cuve, avec ou sans égouttoir. Les éviers sont présentés avec différentes solutions d'encastrement pour satisfaire les multiples exigences d'installation de la zone de travail.



STANDARD

Mode d'installation le plus traditionnel qui peut être associé à n'importe quel type de cuisine.



SEMI-AFFLEURANT

Modèle avec un bord jusqu'à 4 mm qui combine la simplicité d'installation avec un design minimaliste.



AFFLEURANT

Mode d'installation qui permet à l'évier et au plan de cuisson de s'intégrer parfaitement.



PLAT

Modèle avec un bord d'1 mm, approprié pour les éviers avec un bord plat.



SOUS-PLAN

Installés directement sous le plan de travail, les éviers sous-plan permettent d'utiliser toute la surface disponible.

RESPECT DE L'ENVIRONNEMENT



ÉCONOMIE D'EAU

Avec ce système, le levier s'arrête à mi-chemin, fournissant 50 % du flux normal de l'eau, ce qui est suffisant pour cuisiner, nettoyer et réduire ainsi la consommation d'eau.



ÉCONOMIE D'ÉNERGIE

Le levier, placé dans une position centrale, fournit seulement l'eau froide au lieu d'une combinaison de 50 % d'eau chaude et 50 % d'eau froide. Pour obtenir de l'eau chaude, il faut tourner le levier vers la gauche. Ceci permet de réduire le flux inutile d'eau chaude.

FINITIONS RAFFINÉES

ACIER INOXYDABLE AISI 304

Acier inoxydable de haute qualité contenant 9% de nickel dans la composition afin de faciliter la déformation de la matière. Ce type d'acier se plie facilement sans risque de casse. Les éviers en acier AISI 304 sont très hygiéniques, résistants à la corrosion et faciles à nettoyer. Ils supportent également très bien les fortes températures.

BROSSÉ

Surface finement brossée qui permet de garder une qualité esthétique pendant longtemps même dans les parties sujettes à une plus grande usure.



PVD

Le traitement de surface innovant par PVD donne à l'acier inox un aspect raffiné et ajoute une touche de couleur et de style à la cuisine. Disponibles en trois couleurs d'inox (Cuivre, Laiton et Noir), ces finitions donnent du charme et de l'élégance à ce matériau noble.



GRANIT

La solution parfaite qui combine résistance, ergonomie et facilité de nettoyage. Disponibles dans les teintes anthracite, noire, ciment/béton, blanche et gris tourterelle, ces éviers disposent d'une protection UV qui stabilise ainsi la couleur de manière durable.

ÉVIERS INOX AVEC REVÊTEMENT EN PVD

Le traitement PVD (Physical Vapor Deposition) est un procédé spécial utilisé pour les revêtements : Une vapeur métallique est créée à partir d'une plaque de métal et est déposée sur l'évier. La couche métallique appliquée est très fine, la couleur vient se poser sur l'inox via ce procédé. La finition obtenue présente une excellente résistance à la corrosion et peut fournir des teintes de différentes couleurs.

RESPECTUEUX DE LA SANTÉ

Le traitement PVD rend la surface hypoallergénique pour une utilisation en toute sécurité dans la cuisine, en contact avec la peau et les aliments.

COORDONNÉS AVEC L'ÉLECTROMÉNAGER

La couleur Noire est parfaite pour un environnement moderne et élégant, tandis que la couleur Cuivre est idéale pour une cuisine à forte personnalité et au grand charme, qui s'accorde parfaitement avec les appareils de la gamme Dolce Stil Novo grâce à leurs profilés en cuivre. La version en Laiton noble et de caractère introduit une esthétique intemporelle pour accompagner les appareils de l'esthétique Cortina.





ÉVIERS EN GRANIT

RÉSISTANCE

Les éviers sont fabriqués à partir d'une combinaison de 80 % de granit naturel et de 20 % de résine acrylique. Cela permet aux éviers d'avoir l'apparence de pierre naturelle tout en conservant les avantages pratiques de la résistance aux températures élevées, aux rayures et aux chocs les plus violents.

PROTECTION ANTIBACTÉRIENNE

La masse de l'évier est enrichie d'ions d'argent qui inhibent l'établissement et la croissance des bactéries. Un sentiment de sécurité plus fort pour tout le monde à la maison.

FACILITÉ DE NETTOYAGE

Les éviers sont extrêmement faciles à nettoyer ; les taches et les traces d'utilisation s'enlèvent aisément avec une éponge et un peu d'eau. Leur surface lisse empêche les dépôts d'eau résiduelle, évitant ainsi la formation de calcaire.

PACKS ÉVIERS ET MITIGEURS

Smeg propose une large sélection de packs comprenant chacun un évier et un mitigeur. Retrouvez les références concernées en flashant directement le QR Code associé.



LRX902  SMEG ELITE

Inox AISI304 Brossé, 90 cm | 680 €

TYPOLOGIE
- **Encastrement standard**
- 2 cuves
- Vidage manuel

CUVE DROITE
- **Cuve à rayon minimum de 15 mm**
- Trop plein anti-débordement
- Dimensions cuve (L x P x H) : 400 x 340 x 200 mm

CUVE GAUCHE
- Cuve traditionnelle à rayon 80 mm
- Dimensions cuve (L x P x H) : 400 x 340 x 200 mm

INFORMATIONS TECHNIQUES ET ACCESSOIRES INCLUS
- **Prépercé pour montage mitigeur 1 trou de Ø 35 mm**
- **Meuble sous évier minimum 90 cm**
- **Bonde 90 mm avec cache en inox**
- **Siphon avec branchement lave-vaisselle**
- Crochets de fixation, Joints

ACCESSOIRES EN OPTION
- 2 planches à découper en verre noir et inox - **CVB40N2**



ÉVIER **LRX902** | PLANCHES EN VERRE **CVB40N2**

PLANCHES EN VERRE

Pour une esthétique coordonnée avec les produits de la gamme Linéa, Smeg propose en option pour l'évier LRX902 des planches à découper coulissantes sur la surface de l'évier : deux vitres noires appliquées sur une base en inox referment l'évier qui devient ainsi un élément de design de la cuisine.



ÉVIERS EN INOX

UN CHOIX D'ÉLÉGANCE ET DE QUALITÉ

INOX BROSSÉ

Fabriqués dans notre usine au sud de l'Italie avec un acier inoxydable de haute qualité, nos éviers sont conçus pour durer. Réalisés avec de l'acier AISI304, composé de 9% de nickel, qui facilite la déformation de la matière, et de 18% de chrome, ils sont hygiéniques, résistants à la corrosion et faciles à nettoyer grâce à leur surface dépourvue de pores. Nos éviers en acier inoxydable supportent également très bien les hautes températures et les chocs ou les rayures. La surface finement brossée permet de conserver leur aspect esthétique initial pendant longtemps, même dans les parties sujettes à une plus grande usure. Le matériau qui les compose, l'acier inoxydable, est entièrement recyclable pour un impact écologique limité et garanti à vie (corrosion et soudures).



ÉVIER **LRX902** I PLANCHES **CVB40N2**



CUVES À RAYON MINIMUM

Nos éviers s'adaptent à la tendance la plus récente du marché qui recherche des produits de style minimaliste avec une attention maximale portée à l'efficacité d'utilisation. Grâce aux coins à rayons minimum de 10, 12 ou 15 mm présents sur certains de nos modèles, les cuves sont plus faciles à nettoyer par rapport aux cuves à parois droites, tout en gardant le même design minimaliste.



LDR116-2

Inox AISI304 Brossé, 116 cm | 639 €

TYPOLOGIE
- **Encastrement semi-affleurant**
- 2 cuves **avec égouttoir réversible**
- **Vidage automatique deux cuves** avec commande ronde

CUVE DROITE
- **Cuve à rayon minimum de 15 mm**
- Trop plein anti-débordement
- Dimensions cuve (L x P x H) : 340 x 400 x 200 mm

CUVE GAUCHE
- **Cuve à rayon minimum de 15 mm**
- Dimensions cuve (L x P x H) : 340 x 400 x 200 mm

INFORMATIONS TECHNIQUES ET ACCESSOIRES INCLUS
- **Prépercé pour montage mitigeur 2 trous de Ø 35 mm**
- **Meuble sous évier minimum 90 cm**
- **Bonde 90 mm**
- **Siphon avec branchement lave-vaisselle**
- Crochets de fixation, Joints, **Vidage automatique**

KIT DE VIDAGE AUTOMATIQUE

Le système de vidage automatique actionne l'ouverture et la fermeture de la cuve à l'aide d'un mécanisme, afin de ne pas avoir à plonger les mains dans l'eau sale. La commande, de forme ronde ou carrée, s'utilise très facilement en un seul geste. Le kit de vidage automatique est également disponible en option pour les modèles qui n'en sont pas équipés d'origine.





LDR102-2



Inox AISI304 Brossé, 100 cm | 569 €

TYPOLOGIE
- **Encastrement semi-affleurant**
- 1 cuve et ¾ cuve **avec égouttoir réversible**
- **Vidage automatique deux cuves** avec commande ronde

CUVE DROITE
- Demi cuve à rayon 50 mm
- Dimensions cuve (L x P x H) : 147 x 296 x 150 mm

CUVE GAUCHE
- **Cuve à rayon minimum de 15 mm**
- Trop plein anti-débordement
- Dimensions cuve (L x P x H) : 340 x 400 x 200 mm

INFORMATIONS TECHNIQUES ET ACCESSOIRES INCLUS
- **Prépercé pour montage mitigeur 2 trous de Ø 35 mm et vidage automatique**
- **Meuble sous évier minimum 80 cm**
- **Bonde 90 mm**
- **Siphon avec branchement lave-vaisselle**
- Crochets de fixation, Joints, **Vidage automatique**



LDR861-2



Inox AISI304 Brossé, 86 cm | 409 €

TYPOLOGIE
- **Encastrement semi-affleurant**
- 1 cuve **avec égouttoir réversible**
- **Vidage automatique** avec commande ronde

CUVE PRINCIPALE
- **Cuve à rayon minimum de 15 mm**
- Trop plein anti-débordement
- Dimensions cuve (L x P x H) : 340 x 400 x 200 mm

INFORMATIONS TECHNIQUES ET ACCESSOIRES INCLUS
- **Prépercé pour montage mitigeur 2 trous de Ø 35 mm et vidage automatique**
- **Meuble sous évier minimum 60 cm**
- **Bonde 90 mm**
- **Siphon avec branchement lave-vaisselle**
- Crochets de fixation, Joints, **Vidage automatique**



ÉVIER **LDR861-2** | MITIGEUR **MID1CR**

SCHÉMAS TECHNIQUES PAGE 336



LFT116D



Inox AISI304 Brossé, 117 cm | 779 €

TYPOLOGIE
- **Double installation**
- **Encastrement affleurant, plat**
- 2 cuves avec égouttoir à droite (non réversible)
- **Vidage automatique deux cuves** avec commande carrée

CUVE DROITE
- **Cuve à rayon minimum de 15 mm**
- Trop plein anti-débordement
- Dimensions cuve (L x P x H) : 340 x 400 x 200 mm

CUVE GAUCHE
- **Cuve à rayon minimum de 15 mm**
- Dimensions cuve (L x P x H) : 340 x 400 x 200 mm

INFORMATIONS TECHNIQUES ET ACCESSOIRES INCLUS
- **Prépercé pour montage mitigeur 2 trous de Ø 35 mm**
- **Meuble sous évier minimum 90 cm**
- **Bonde 90 mm**
- **Siphon avec branchement lave-vaisselle**
- Crochets de fixation, Joints, **Vidage automatique**

VERSION



LFT116S

Égouttoir à gauche | 779 €



LFT102D



Inox AISI304 Brossé, 101 cm | 719 €

TYPOLOGIE
- **Double installation**
- **Encastrement affleurant, plat**
- 1 cuve et ¾ cuve avec égouttoir à droite (non réversible)
- **Vidage automatique deux cuves** avec commande carrée

CUVE DROITE
- **Cuve à rayon minimum de 15 mm**
- Dimensions cuve (L x P x H) : 180 x 340 x 156 mm

CUVE GAUCHE
- **Cuve à rayon minimum de 15 mm**
- Trop plein anti-débordement
- Dimensions cuve (L x P x H) : 340 x 400 x 200 mm

INFORMATIONS TECHNIQUES ET ACCESSOIRES INCLUS
- **Prépercé pour montage mitigeur 2 trous de Ø 35 mm**
- **Meuble sous évier minimum 80 cm**
- **Bonde 90 mm**
- **Siphon avec branchement lave-vaisselle**
- Crochets de fixation, Joints, **Vidage automatique**

VERSION



LFT102S

Égouttoir à gauche | 719 €



CUVE À RAYONS MINIMUM

Les éviers s'adaptent à la tendance actuelle du marché qui recherche des modèles minimalistes avec une attention maximale portée sur la facilitée d'utilisation. Grâce aux coins à rayon minimum, les cuves sont plus faciles à nettoyer par rapport aux cuves à parois droites, tout en gardant le même design minimaliste.

SCHÉMAS TECHNIQUES PAGE 336



LFT100D

Inox AISI304 Brossé, 101 cm | 519 €

TYPOLOGIE
- **Double installation**
- **Encastrement affleurant, plat**
- 1 cuve avec égouttoir à droite **(non réversible)**
- **Vidage automatique** avec commande carrée

CUVE PRINCIPALE
- **Cuve à rayon minimum de 15 mm**
- Trop plein anti-débordement
- Dimensions cuve (L x P x H) : 500 x 400 x 200 mm

INFORMATIONS TECHNIQUES ET ACCESSOIRES INCLUS
- **Prépercé pour montage mitigeur 2 trous de Ø 35 mm**
- **Meuble sous évier minimum 80 cm**
- **Bonde 90 mm**
- **Siphon avec branchement lave-vaisselle**
- Crochets de fixation, Joints, **Vidage automatique**

VERSION



LFT100S

Égouttoir à gauche | 519 €



LFT861D

Inox AISI304 Brossé, 87 cm | 429 €

TYPOLOGIE
- **Double installation**
- **Encastrement affleurant, plat**
- 1 cuve avec égouttoir à droite **(non réversible)**
- **Vidage automatique** avec commande carrée

CUVE PRINCIPALE
- **Cuve à rayon minimum de 15 mm**
- Trop plein anti-débordement
- Dimensions cuve (L x P x H) : 340 x 400 x 200 mm

INFORMATIONS TECHNIQUES ET ACCESSOIRES INCLUS
- **Prépercé pour montage mitigeur 2 trous de Ø 35 mm**
- **Meuble sous évier minimum 45 cm**
- **Bonde 90 mm**
- **Siphon avec branchement lave-vaisselle**
- Crochets de fixation, Joints, **Vidage automatique**

VERSION



LFT861S

Égouttoir à gauche | 429 €



VR12S4040RS

90

Inox AISI304 Brossé, 85 cm | 1079 €

TYPOLOGIE
- **Double installation**
- **Encastrement affleurant, plat**
- 2 cuves
- **Vidage automatique** avec commande push

CUVE DROITE
- **Cuve à rayon minimum de 12 mm**
- Trop plein anti-débordement
- Dimensions cuve (L x P x H) : 400 x 400 x 200 mm

CUVE GAUCHE
- **Cuve à rayon minimum de 12 mm**
- Trop plein anti-débordement
- Dimensions cuve (L x P x H) : 400 x 400 x 200 mm

INFORMATIONS TECHNIQUES ET ACCESSOIRES INCLUS
- **Prépercé pour montage mitigeur 2 trous de Ø 35 mm**
- **Meuble sous évier minimum 90 cm**
- **Bonde 90 mm**
- **Siphon avec branchement lave-vaisselle**
- Crochets de fixation, Joints
- **Kit de vidage intégré**



VR12S3434RS

80

Inox AISI304 Brossé, 75 cm | 999 €

TYPOLOGIE
- **Double installation**
- **Encastrement affleurant, plat**
- 2 cuves
- **Vidage automatique** avec commande push

CUVE DROITE
- **Cuve à rayon minimum de 12 mm**
- Trop plein anti-débordement
- Dimensions cuve (L x P x H) : 340 x 400 x 200 mm

CUVE GAUCHE
- **Cuve à rayon minimum de 12 mm**
- Trop plein anti-débordement
- Dimensions cuve (L x P x H) : 340 x 400 x 200 mm

INFORMATIONS TECHNIQUES ET ACCESSOIRES INCLUS
- **Prépercé pour montage mitigeur 2 trous de Ø 35 mm**
- **Meuble sous évier minimum 80 cm**
- **Bonde 90 mm**
- **Siphon avec branchement lave-vaisselle**
- Crochets de fixation, Joints
- **Kit de vidage intégré**



ÉVIER **VR12S4040RS** | MITIGEUR **MIDR55CR**

SCHÉMAS TECHNIQUES PAGE 337



VR12S70RS

Inox AISI304 Brossé, 75 cm | 749 €

TYPOLOGIE
- **Double installation**
- **Encastrement affleurant, plat**
- 1 cuve
- **Vidage automatique** avec commande push

CUVE PRINCIPALE
- **Cuve à rayon minimum de 12 mm**
- Trop plein anti-débordement
- Dimensions cuve (L x P x H) :
700 x 400 x 200 mm

INFORMATIONS TECHNIQUES ET ACCESSOIRES INCLUS
- **Prépercé pour montage mitigeur 2 trous de Ø 35 mm et vidage automatique**
- **Meuble sous évier minimum 80 cm**
- **Bonde 90 mm**
- **Siphon avec branchement lave-vaisselle**
- Crochets de fixation, Joints
- **Kit de vidage intégré**



VR12S50RS

Inox AISI304 Brossé, 55 cm | 709 €

TYPOLOGIE
- **Double installation**
- **Encastrement affleurant, plat**
- 1 cuve
- **Vidage automatique** avec commande push

CUVE PRINCIPALE
- **Cuve à rayon minimum de 12 mm**
- Trop plein anti-débordement
- Dimensions cuve (L x P x H) :
500 x 400 x 200 mm

INFORMATIONS TECHNIQUES ET ACCESSOIRES INCLUS
- **Prépercé pour montage mitigeur 2 trous de Ø 35 mm et vidage automatique**
- **Meuble sous évier minimum 60 cm**
- **Bonde 90 mm**
- **Siphon avec branchement lave-vaisselle**
- Crochets de fixation, Joints
- **Kit de vidage intégré**



VR12S34RS

Inox AISI304 Brossé, 39 cm | 559 €

TYPOLOGIE
- **Double installation**
- **Encastrement affleurant, plat**
- 1 cuve
- **Vidage automatique** avec commande push

CUVE PRINCIPALE
- **Cuve à rayon minimum de 12 mm**
- Trop plein anti-débordement
- Dimensions cuve (L x P x H) :
340 x 400 x 200 mm

INFORMATIONS TECHNIQUES ET ACCESSOIRES INCLUS
- **Prépercé pour montage mitigeur 2 trous de Ø 35 mm et vidage automatique**
- **Meuble sous évier minimum 45 cm**
- **Bonde 90 mm**
- **Siphon avec branchement lave-vaisselle**
- Crochets de fixation, Joints
- **Kit de vidage intégré**



ÉVIER **VR12S70RS** | MITIGEUR **MID6SS**

SCHÉMAS TECHNIQUES PAGE 337



VR12S4040

Inox AISI304 Brossé, 84 cm | 969 €

TYPOLOGIE
- **Triple installation**
- **Encastrement sous-plan, plat, affleurant**
- 2 cuves
- Vidage manuel

CUVE DROITE
- **Cuve à rayon minimum de 12 mm**
- Trop plein anti-débordement
- Dimensions cuve (L x P x H) : 400 x 400 x 200 mm

CUVE GAUCHE
- **Cuve à rayon minimum de 12 mm**
- Trop plein anti-débordement
- Dimensions cuve (L x P x H) : 400 x 400 x 200 mm

INFORMATIONS TECHNIQUES ET ACCESSOIRES INCLUS
- **Meuble sous évier minimum 90 cm**
- **Bonde 90 mm**
- **Siphon avec branchement lave-vaisselle**
- Crochets de fixation, Silicone
- **Kit de vidage intégré**



VR12S3434

Inox AISI304 Brossé, 74 cm | 849 €

TYPOLOGIE
- **Triple installation**
- **Encastrement sous-plan, plat, affleurant**
- 2 cuves
- Vidage manuel

CUVE DROITE
- **Cuve à rayon minimum de 12 mm**
- Trop plein anti-débordement
- Dimensions cuve (L x P x H) : 340 x 400 x 200 mm

CUVE GAUCHE
- **Cuve à rayon minimum de 12 mm**
- Trop plein anti-débordement
- Dimensions cuve (L x P x H) : 340 x 400 x 200 mm

INFORMATIONS TECHNIQUES ET ACCESSOIRES INCLUS
- **Meuble sous évier minimum 80 cm**
- **Bonde 90 mm**
- **Siphon avec branchement lave-vaisselle**
- Crochets de fixation, Silicone
- **Kit de vidage intégré**





SCHÉMAS TECHNIQUES PAGE 337



VR12S70

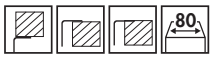

Inox AISI304 Brossé, 74 cm | 569 €

TYPOLOGIE
- **Triple installation**
- **Encastrement sous-plan, plat, affleurant**
- 1 cuve
- Vidage manuel

CUVE PRINCIPALE
- **Cuve à rayon minimum de 12 mm**
- Trop plein anti-débordement
- Dimensions cuve (L x P x H) :
700 x 400 x 200 mm

INFORMATIONS TECHNIQUES ET ACCESSOIRES INCLUS
- **Meuble sous évier minimum 80 cm**
- **Bonde 90 mm**
- **Siphon avec branchement lave-vaisselle**
- Crochets de fixation, Silicone
- **Kit de vidage intégré**



VR12S50

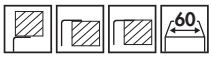

Inox AISI304 Brossé, 54 cm | 539 €

TYPOLOGIE
- **Triple installation**
- **Encastrement sous-plan, plat, affleurant**
- 1 cuve
- Vidage manuel

CUVE PRINCIPALE
- **Cuve à rayon minimum de 12 mm**
- Trop plein anti-débordement
- Dimensions cuve (L x P x H) :
500 x 400 x 200 mm

INFORMATIONS TECHNIQUES ET ACCESSOIRES INCLUS
- **Meuble sous évier minimum 60 cm**
- **Bonde 90 mm**
- **Siphon avec branchement lave-vaisselle**
- Crochets de fixation, Silicone
- **Kit de vidage intégré**



VR12S34

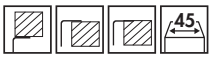

Inox AISI304 Brossé, 38 cm | 449 €

TYPOLOGIE
- **Triple installation**
- **Encastrement sous-plan, plat, affleurant**
- 1 cuve
- Vidage manuel

CUVE PRINCIPALE
- **Cuve à rayon minimum de 12 mm**
- Trop plein anti-débordement
- Dimensions cuve (L x P x H) :
340 x 400 x 200 mm

INFORMATIONS TECHNIQUES ET ACCESSOIRES INCLUS
- **Meuble sous évier minimum 45 cm**
- **Bonde 90 mm**
- **Siphon avec branchement lave-vaisselle**
- Crochets de fixation, Silicone
- **Kit de vidage intégré**



ÉVIER **VR12S70** | MITIGEUR **MID1CR**

SCHÉMAS TECHNIQUES PAGE 337



VFU71SFR

Inox AISI304 Brossé, 75 cm | 619 €

TYPOLOGIE
- **Triple installation**
- **Encastrement sous-plan, plat, affleurant**
- 1 cuve
- Vidage manuel

CUVE PRINCIPALE
- **Cuve à rayon minimum de 15 mm**
- Trop plein anti-débordement
- Dimensions cuve (L x P x H) : 710 x 400 x 200 mm

INFORMATIONS TECHNIQUES ET ACCESSOIRES INCLUS
- **Meuble sous évier minimum 80 cm**
- **Bonde 90 mm**
- **Siphon avec branchement lave-vaisselle**
- Crochets de fixation, Silicone



VFU50SFR

Inox AISI304 Brossé, 54 cm | 489 €

TYPOLOGIE
- **Triple installation**
- **Encastrement sous-plan, plat, affleurant**
- 1 cuve
- Vidage manuel

CUVE PRINCIPALE
- **Cuve à rayon minimum de 15 mm**
- Trop plein anti-débordement
- Dimensions cuve (L x P x H) : 500 x 400 x 200 mm

INFORMATIONS TECHNIQUES ET ACCESSOIRES INCLUS
- **Meuble sous évier minimum 60 cm**
- **Bonde 90 mm**
- **Siphon avec branchement lave-vaisselle**
- Crochets de fixation, Silicone



ÉVIER **VFU71SFR** | MITIGEUR **MID1CR**

SCHÉMAS TECHNIQUES PAGE 338



VFU45SFR

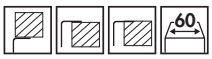

Inox AISI304 Brossé, 49 cm | 459 €

TYPOLOGIE
- **Triple installation**
- **Encastrement sous-plan, plat, affleurant**
- 1 cuve
- Vidage manuel

CUVE PRINCIPALE
- **Cuve à rayon minimum de 15 mm**
- Trop plein anti-débordement
- Dimensions cuve (L x P x H) :
450 x 400 x 200 mm

INFORMATIONS TECHNIQUES ET ACCESSOIRES INCLUS
- **Meuble sous évier minimum 60 cm**
- **Bonde 90 mm**
- **Siphon avec branchement lave-vaisselle**
- Crochets de fixation, Silicone



VFU40SFR

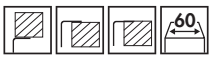

Inox AISI304 Brossé, 44 cm | 429 €

TYPOLOGIE
- **Triple installation**
- **Encastrement sous-plan, plat, affleurant**
- 1 cuve
- Vidage manuel

CUVE PRINCIPALE
- **Cuve à rayon minimum de 15 mm**
- Trop plein anti-débordement
- Dimensions cuve (L x P x H) :
400 x 400 x 200 mm

INFORMATIONS TECHNIQUES ET ACCESSOIRES INCLUS
- **Meuble sous évier minimum 60 cm**
- **Bonde 90 mm**
- **Siphon avec branchement lave-vaisselle**
- Crochets de fixation, Silicone



VFU34SFR

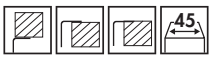

Inox AISI304 Brossé, 38 cm | 360 €

TYPOLOGIE
- **Triple installation**
- **Encastrement sous-plan, plat, affleurant**
- 1 cuve
- Vidage manuel

CUVE PRINCIPALE
- **Cuve à rayon minimum de 15 mm**
- Trop plein anti-débordement
- Dimensions cuve (L x P x H) :
340 x 400 x 200 mm

INFORMATIONS TECHNIQUES ET ACCESSOIRES INCLUS
- **Meuble sous évier minimum 45 cm**
- **Bonde 90 mm**
- **Siphon avec branchement lave-vaisselle**
- Crochets de fixation, Silicone



TROP PLEIN ANTI-DÉBORDEMENT

Le trop plein, ouverture présente dans la partie haute de l'évier, permet d'évacuer l'eau afin d'éviter les débordements lorsque la cuve est pleine. Nos modèles sont équipés de trop plein de forme ronde ou carrée selon le design de la cuve, pour un rendu moderne ou intemporel tout en élégance.

SCHÉMAS TECHNIQUES PAGE 338



LGR116-2

Inox AISI304 Brossé, 116 cm | 499 €

TYPOLOGIE
- **Encastrement semi-afflleurant**
- 2 cuves **avec égouttoir réversible**
- **Vidage automatique deux cuves** avec commande ronde

CUVE DROITE
- Cuve traditionnelle à rayon 80 mm
- Dimensions cuve (L x P x H) : 300 x 400 x 210 mm

CUVE GAUCHE
- Cuve traditionnelle à rayon 80 mm
- Trop plein anti-débordement
- Dimensions cuve (L x P x H) : 450 x 400 x 210 mm

INFORMATIONS TECHNIQUES ET ACCESSOIRES INCLUS
- **Prépercé pour montage mitigeur 2 trous de Ø 35 mm**
- **Meuble sous évier minimum 90 cm**
- **Bonde 90 mm**
- **Siphon avec branchement lave-vaisselle**
- Crochets de fixation, Joints



LGR861-2

Inox AISI304 Brossé, 86 cm | 329 €

TYPOLOGIE
- **Encastrement semi-afflleurant**
- 1 cuve **avec égouttoir réversible**
- **Vidage automatique deux cuves** avec commande ronde

CUVE PRINCIPALE
- Cuve traditionnelle à rayon 80 mm
- Trop plein anti-débordement
- Dimensions cuve (L x P x H) : 450 x 400 x 210 mm

INFORMATIONS TECHNIQUES ET ACCESSOIRES INCLUS
- **Prépercé pour montage mitigeur 2 trous de Ø 35 mm**
- **Meuble sous évier minimum 60 cm**
- **Bonde 90 mm**
- **Siphon avec branchement lave-vaisselle**
- Crochets de fixation, Joints



ÉVIER **LGR116-2** | MITIGEUR **MID2CR**

SCHÉMAS TECHNIQUES PAGE 338



LYP861R

Inox AISI304 Pré-poli, 86 cm | 239 €

TYPOLOGIE
- **Encastrement standard**
- 1 cuve **avec égouttoir réversible**
- Vidage manuel

CUVE PRINCIPALE
- Cuve traditionnelle à rayon 90 mm
- Trop plein anti-débordement
- Dimensions cuve (L x P x H) : 330 x 370 x 154 mm

INFORMATIONS TECHNIQUES ET ACCESSOIRES INCLUS
- **Meuble sous évier minimum 45 cm**
- **Bonde 90 mm**
- **Siphon gain place avec branchement lave-vaisselle**
- Crochets de fixation, Joints



VFU43SFR

Inox AISI304 Brossé, 43,5 cm | 180 €

TYPOLOGIE
- **Double installation**
- **Encastrement standard et sous-plan**
- 1 cuve ronde
- Vidage manuel

CUVE PRINCIPALE
- Cuve traditionnelle à rayon 80 mm
- Trop plein anti-débordement
- Dimensions cuve Ø 37,5 cm
- Profondeur cuve 20 cm

INFORMATIONS TECHNIQUES ET ACCESSOIRES INCLUS
- **Meuble sous évier minimum 45 cm**
- **Bonde 90 mm**
- Crochets de fixation, Joints



ÉVIER **VFU34SFR** | MITIGEUR **MI4CR**

SCHÉMAS TECHNIQUES PAGE 338



VSTQ72-2

Inox AISI304 Brossé, 74 cm | 699 €

TYPOLOGIE
- **Encastrement sous-plan**
- 1 cuve
- Vidage manuel

CUVE PRINCIPALE
- **Cuve rectangulaire à parois droites**
- Trop plein anti-débordement
- Dimensions cuve (L x P x H) :

720 x 400 x 210 mm

INFORMATIONS TECHNIQUES ET ACCESSOIRES INCLUS
- **Meuble sous évier minimum 80 cm**
- **Bonde 90 mm**
- **Siphon avec branchement lave-vaisselle**
- Crochets de fixation, Silicone



VSTQ50-2

Inox AISI304 Brossé, 52 cm | 589 €

TYPOLOGIE
- **Encastrement sous-plan**
- 1 cuve
- Vidage manuel

CUVE PRINCIPALE
- **Cuve rectangulaire à parois droites**
- Trop plein anti-débordement
- Dimensions cuve (L x P x H) :

500 x 400 x 210 mm

INFORMATIONS TECHNIQUES ET ACCESSOIRES INCLUS
- **Meuble sous évier minimum 60 cm**
- **Bonde 90 mm**
- **Siphon avec branchement lave-vaisselle**
- Crochets de fixation, Silicone



VSTQ40-2

Inox AISI304 Brossé, 42 cm | 529 €

TYPOLOGIE
- **Encastrement sous-plan**
- 1 cuve
- Vidage manuel

CUVE PRINCIPALE
- **Cuve rectangulaire à parois droites**
- Trop plein anti-débordement
- Dimensions cuve (L x P x H) :

400 x 400 x 200 mm

INFORMATIONS TECHNIQUES ET ACCESSOIRES INCLUS
- **Meuble sous évier minimum 45 cm**
- **Bonde 90 mm**
- **Siphon avec branchement lave-vaisselle**
- Crochets de fixation, Silicone



ÉVIER **VSTQ72-2** | MITIGEUR **MID2CR**

SCHÉMAS TECHNIQUES PAGE 339



VSTR3434-2

Inox AISI304 Brossé, 80 cm | 749 €

TYPOLOGIE
- **Encastrement sous-plan**
- 2 cuves
- Vidage manuel

CUVE DROITE
- **Cuve à rayon minimum 15 mm**
- Trop plein anti-débordement
- Dimensions cuve (L x P x H) : 340 x 400 x 200 mm

CUVE GAUCHE
- **Cuve à rayon minimum 15 mm**
- Trop plein anti-débordement
- Dimensions cuve (L x P x H) : 340 x 400 x 200 mm

INFORMATIONS TECHNIQUES ET ACCESSOIRES INCLUS
- **Meuble sous évier minimum 90 cm**
- **Bonde 90 mm**
- **Siphon avec branchement lave-vaisselle**
- Crochets de fixation



VSTR4018-2

Inox AISI304 Brossé, 60 cm | 699 €

TYPOLOGIE
- **Encastrement sous-plan**
- 1 cuve et ¾ cuve
- Vidage manuel

CUVE DROITE
- **Cuve à rayon minimum 15 mm**
- Dimensions cuve (L x P x H) : 180 x 340 x 162 mm

CUVE GAUCHE
- **Cuve à rayon minimum 15 mm**
- Trop plein anti-débordement
- Dimensions cuve (L x P x H) : 400 x 340 x 200 mm

INFORMATIONS TECHNIQUES ET ACCESSOIRES INCLUS
- **Meuble sous évier minimum 80 cm**
- **Bonde 90 mm**
- **Siphon avec branchement lave-vaisselle**
- Crochets de fixation



ÉVIER **VSTQ50-2** | MITIGEUR **MTD5CR**

SCHÉMAS TECHNIQUES PAGE 339



VSTR71BRX 80 **SMEG ELITE**

Inox AISI304 PVD Brossé, Laiton, 75 cm | 859 €

TYPOLOGIE
- **Encastrement sous-plan**
- 1 cuve
- Vidage manuel

CUVE PRINCIPALE
- **Cuve à rayon minimum de 15 mm**
- Trop plein anti-débordement
- Dimensions cuve (L x P x H) :
710 x 400 x 200 mm

INFORMATIONS TECHNIQUES ET ACCESSOIRES INCLUS
- **Meuble sous évier minimum 80 cm**
- **Bonde 90 mm**
- **Siphon avec branchement lave-vaisselle**
- Crochets de fixation

VERSIONS



VSTR71DKX
Noir | 859 €



VSTR71CUX
Cuivre | 859 €



VSTR50DKX 60 **SMEG ELITE**

Inox AISI304 PVD Brossé, Noir, 54 cm | 599 €

TYPOLOGIE
- **Encastrement sous-plan**
- 1 cuve
- Vidage manuel

CUVE PRINCIPALE
- **Cuve à rayon minimum de 15 mm**
- Trop plein anti-débordement
- Dimensions cuve (L x P x H) :
500 x 400 x 200 mm

INFORMATIONS TECHNIQUES ET ACCESSOIRES INCLUS
- **Meuble sous évier minimum 60 cm**
- **Bonde 90 mm**
- **Siphon avec branchement lave-vaisselle**
- Crochets de fixation

VERSIONS



VSTR50BRX
Laiton | 599 €



VSTR50CUX
Cuivre | 599 €



VSTR40CUX 60 **SMEG ELITE**

Inox AISI304 PVD Brossé, Cuivre, 44 cm | 539 €

TYPOLOGIE
- **Encastrement sous-plan**
- 1 cuve
- Vidage manuel

CUVE PRINCIPALE
- **Cuve à rayon minimum de 15 mm**
- Trop plein anti-débordement
- Dimensions cuve (L x P x H) :
400 x 400 x 200 mm

INFORMATIONS TECHNIQUES ET ACCESSOIRES INCLUS
- **Meuble sous évier minimum 60 cm**
- **Bonde 90 mm**
- **Siphon avec branchement lave-vaisselle**
- Crochets de fixation

VERSIONS



VSTR40DKX
Noir | 539 €



VSTR40BRX
Laiton | 539 €

SCHÉMAS TECHNIQUES PAGE 339



VSTR34BRX  **SMEG ELITE**

Inox AISI304 PVD Brossé, Laiton, 34 cm | 519 €

TYPOLOGIE
- **Encastrement sous-plan**
- 1 cuve
- Vidage manuel

CUVE PRINCIPALE
- **Cuve à rayon minimum de 15 mm**
- Trop plein anti-débordement
- Dimensions cuve (L x P x H) :

340 x 400 x 200 mm

INFORMATIONS TECHNIQUES ET ACCESSOIRES INCLUS
- **Meuble sous évier minimum 45 cm**
- **Bonde 90 mm**
- **Siphon avec branchement lave-vaisselle**
- Crochets de fixation

VERSIONS



VSTR34DKX

Noir | 519 €



VSTR34CUX

Cuivre | 519 €



ÉVIER **VSTR50CUX** | MITIGEUR **MF22CR2**

REVÊTEMENT EN PVD

Le traitement PVD (Physical Vapor Deposition) est un procédé spécial utilisé pour les revêtements : Une vapeur métallique est créée à partir d'une plaque de métal et est déposée sur l'évier. La couche métallique appliquée est très fine, la couleur vient se poser sur l'inox via ce procédé. La finition obtenue présente une excellente résistance à la corrosion et peut fournir des teintes de différentes couleurs.



ÉVIER **VSTR50CUX** | MITIGEUR **MD22CUX**

SCHÉMAS TECHNIQUES PAGE 340



UM50



Inox AISI304 Brossé, 54 cm | 389 €

TYPOLOGIE
- **Encastrement sous-plan**
- 1 cuve
- Vidage manuel

CUVE PRINCIPALE
- Cuve traditionnelle à rayon 58 mm
- Trop plein anti-débordement
- Dimensions cuve (L x P x H) :
500 x 400 x 200 mm

INFORMATIONS TECHNIQUES ET ACCESSOIRES INCLUS
- **Meuble sous évier minimum 60 cm**
- **Bonde 90 mm**
- Crochets de fixation



UM45



Inox AISI304 PVD Brossé, 47 cm | 299 €

TYPOLOGIE
- **Encastrement sous-plan**
- 1 cuve
- Vidage manuel

CUVE PRINCIPALE
- Cuve traditionnelle à rayon 72 mm
- Trop plein anti-débordement
- Dimensions cuve (L x P x H) :
450 x 400 x 200 mm

INFORMATIONS TECHNIQUES ET ACCESSOIRES INCLUS
- **Meuble sous évier minimum 60 cm**
- **Bonde 90 mm**
- Crochets de fixation



UM30



Inox AISI304 PVD Brossé, 30 cm | 249 €

TYPOLOGIE
- **Encastrement sous-plan**
- 1 cuve
- Vidage manuel

CUVE PRINCIPALE
- **Cuve à rayon minimum de 75 mm**
- Trop plein anti-débordement
- Dimensions cuve (L x P x H) :
300 x 400 x 200 mm

INFORMATIONS TECHNIQUES ET ACCESSOIRES INCLUS
- **Meuble sous évier minimum 45 cm**
- **Bonde 90 mm**
- Crochets de fixation

SCHÉMAS TECHNIQUES PAGE 340



LZ116CT 

Granit, Ciment/ Béton, 116 cm | 379 €

TYPOLOGIE
- **Encastrement standard**
- 2 cuves **avec égouttoir réversible**
- Vidage manuel

CUVE DROITE
- Cuve traditionnelle à rayon 80 mm
- Trop plein anti-débordement
- Dimensions cuve (L x P x H) : 330 x 420 x 210 mm

CUVE GAUCHE
- Cuve traditionnelle à rayon 80 mm
- Dimensions cuve (L x P x H) : 330 x 420 x 210 mm

INFORMATIONS TECHNIQUES ET ACCESSOIRES INCLUS
- **Prépercé pour montage mitigeur 2 trous de Ø 35 mm**
- **Meuble sous évier minimum 80 cm**
- **Bonde 90 mm**
- **Siphon avec branchement lave-vaisselle**
- Crochets de fixation, Joints

VERSIONS



LZ116A2

Anthracite | 379 €



LZ116B

Blanc | 379 €



ÉVIERS EN GRANIT

Les éviers en granit Smeg, composés de petites particules de granit et d'une résine acrylique, sont colorés via une technologie exclusive de céramisation. Cette méthode spécifique colore l'entièreté des particules de granit : la teinte n'est pas appliquée uniquement à la surface mais dans la masse grâce à un processus de cuisson particulier atteignant 700°C. La couleur est présente au cœur du granit, rendant l'évier plus résistant au blanchiment, avec une couleur et un aspect qui perdure dans le temps.

SCHÉMAS TECHNIQUES PAGE 340



LZ150B



Granit, Blanc, 100 cm | 379 €

TYPOLOGIE
- **Encastrement standard**
- 1 cuve **avec égouttoir réversible**
- Vidage manuel

CUVE PRINCIPALE
- Cuve traditionnelle à rayon 80 mm
- Trop plein anti-débordement
- Dimensions cuve (L x P x H) : 420 x 480 x 210 mm

INFORMATIONS TECHNIQUES ET ACCESSOIRES INCLUS
- **Prépercé pour montage mitigeur 2 trous de Ø 35 mm**
- **Meuble sous évier minimum 60 cm**
- **Bonde 90 mm**
- **Siphon avec branchement lave-vaisselle**
- Crochets de fixation, Joints

VERSIONS



LZ150A2

Anthracite | 379 €



LZ150CT

Ciment / Béton | 379 €



LZ150NS

Noir mat | 429 €



LZ861A2



Granit, Noir, 86 cm | 329 €

TYPOLOGIE
- **Encastrement standard**
- 1 cuve **avec égouttoir réversible**
- Vidage manuel

CUVE PRINCIPALE
- Cuve traditionnelle à rayon 80 mm
- Trop plein anti-débordement
- Dimensions cuve (L x P x H) : 330 x 420 x 210 mm

INFORMATIONS TECHNIQUES ET ACCESSOIRES INCLUS
- **Prépercé pour montage mitigeur 2 trous de Ø 35 mm**
- **Meuble sous évier minimum 45 cm**
- **Bonde 90 mm**
- **Siphon avec branchement lave-vaisselle**
- Crochets de fixation, Joints

VERSIONS



LZ861B

Blanc | 329 €



LZ861CT

Ciment / Béton | 329 €



VSGX860MN

Granit, Noir , 86 cm | 699 €

TYPOLOGIE
- **Encastrement standard**
- 1 cuve
- Vidage manuel

CUVE PRINCIPALE
- **Cuve à rayon minimum de 6 mm**
- Trop plein anti-débordement
- Dimensions cuve (L x P x H) :

796 x 386 x 215 mm

INFORMATIONS TECHNIQUES ET ACCESSOIRES INCLUS
- **Prépercé pour montage mitigeur 1 trou de Ø 35 mm**
- **Meuble sous évier minimum 90 cm**
- **Bonde 90 mm**
- **Siphon avec branchement lave-vaisselle**
- Passoire et planche à découper
- Crochets de fixation

SIMPLIFIEZ VOTRE QUOTIDIEN

Offrez-vous un évier qui allie praticité et design avec ses accessoires inclus : une passoire intégrée pour rincer facilement vos aliments et une planche à découper parfaitement ajustée pour une préparation rapide et organisée. Grâce à son design ingénieux, il optimise votre espace de travail et garantit un entretien facile. Pratique, élégant et fonctionnel, cet évier est l'allié idéal pour une cuisine moderne et efficace.







VZP76CT

Granit, Ciment/ Béton , 76 cm | 439 €

TYPOLOGIE
- **Double installation**
- **Encastrement standard, sous-plan**
- 1 cuve
- Vidage manuel

CUVE PRINCIPALE
- **Cuve à rayon minimum de 10 mm**
- Trop plein anti-débordement
- Dimensions cuve (L x P x H) :

700 x 400 x 215 mm

INFORMATIONS TECHNIQUES ET ACCESSOIRES INCLUS
- **Meuble sous évier minimum 80 cm**
- **Bonde 90 mm**
- **Siphon avec branchement lave-vaisselle**
- Crochets de fixation

VERSIONS



VZP76B

Blanc | 439 €



VZP76N

Noir | 439 €



VZP56N

Granit, Noir, 56 cm | 409 €

TYPOLOGIE
- **Double installation**
- **Encastrement standard, sous-plan**
- 1 cuve
- Vidage manuel

CUVE PRINCIPALE
- **Cuve à rayon minimum de 10 mm**
- Trop plein anti-débordement
- Dimensions cuve (L x P x H) :

500 x 400 x 215 mm

INFORMATIONS TECHNIQUES ET ACCESSOIRES INCLUS
- **Meuble sous évier minimum 60 cm**
- **Bonde 90 mm**
- **Siphon avec branchement lave-vaisselle**
- Crochets de fixation

VERSIONS



VZP56CT

Ciment / Béton | 409 €



VZP56B

Blanc | 409 €



VZP45B

Granit, Blanc, 45 cm | 389 €

TYPOLOGIE
- **Double installation**
- **Encastrement standard, sous-plan**
- 1 cuve
- Vidage manuel

CUVE PRINCIPALE
- **Cuve à rayon minimum de 10 mm**
- Trop plein anti-débordement
- Dimensions cuve (L x P x H) :

400 x 400 x 215 mm

INFORMATIONS TECHNIQUES ET ACCESSOIRES INCLUS
- **Meuble sous évier minimum 45 cm**
- **Bonde 90 mm**
- **Siphon avec branchement lave-vaisselle**
- Crochets de fixation

VERSIONS



VZP45N

Noir | 389 €



VZP45CT

Ciment / Béton | 389 €

SCHÉMAS TECHNIQUES PAGES 340 ET 341



VZ79B 80

Granit, Blanc, 79 cm | 479 €

TYPOLOGIE
- **Encastrement standard**
- 1 cuve
- Vidage manuel

CUVE PRINCIPALE
- Cuve à rayon minimum 5 mm
- Trop plein anti-débordement
- Dimensions cuve (L x P x H) : 720 x 400 x 210 mm

INFORMATIONS TECHNIQUES ET ACCESSOIRES INCLUS
- **Prépercé pour montage mitigeur 1 trou de Ø 35 mm**
- **Meuble sous évier minimum 80 cm**
- **Bonde 90 mm**
- **Siphon avec branchement lave-vaisselle**
- Crochets de fixation

VERSIONS



VZ79N

Noir | 479 €



VZ79CT

Ciment / Béton | 479 €



VZ57N 60

Granit, Noir, 57 cm | 409 €

TYPOLOGIE
- **Encastrement standard**
- 1 cuve
- Vidage manuel

CUVE PRINCIPALE
- Cuve à rayon minimum 5 mm
- Trop plein anti-débordement
- Dimensions cuve (L x P x H) : 500 x 400 x 210 mm

INFORMATIONS TECHNIQUES ET ACCESSOIRES INCLUS
- **Prépercé pour montage mitigeur 1 trou de Ø 35 mm**
- **Meuble sous évier minimum 60 cm**
- **Bonde 90 mm**
- **Siphon avec branchement lave-vaisselle**
- Crochets de fixation

VERSIONS



VZ57B

Blanc | 409 €



VZ57CT

Ciment / Béton | 409 €

SCHÉMAS TECHNIQUES PAGE 341

TABLEAU RÉCAPITULATIF DES MEUBLES SOUS ÉVIERS

INOX BROSSÉ

MINIMUM 45 CM


LFT861D p309


LYP861R p317


VR12S34RS p311


VR12S34 p313


VFU34SFR p315


VSTQ40-2 p318


UM30 p322


VFU43SFR p317

MINIMUM 60 CM


LDR861-2 p307


LGR861-2 p316


VR12S50RS p311


VR12S50 p313


VFU50SFR p314


VFU45SFR p315


VFU40SFR p315


VSTQ50-2 p318


UM50 p322


UM45 p322

INOX PVD


VSTR34BRX p321
VSTR34DKX p321
VSTR34CUX p321


VSTR50BRX p320
VSTR50DKX p320
VSTR50CUX p320
VSTR40BRX p320
VSTR40DKX p320
VSTR40CUX p320

GRANIT


LZ861B p324


LZ861A2 p324


LZ861CT p324


VZP45B p326
VZP45N p326
VZP45CT p326


LZ150B p324


LZ150A2 p324


LZ150CT p324


LZ150NS p324


VZP56B p326
VZP56N p326
VZP56CT p326


VZ57B p327
VZ57N p327
VZ57CT p327

TABLEAU RÉCAPITULATIF DES MEUBLES SOUS ÉVIERS

MINIMUM 80 CM



LDR102-2 p307



LFT102D p308 *



LFT100D p309 *



VR12S3434RS p310 *



VR12S3434 p312 *



VSTR4018-2 p319 *



VR12S70RS p311 *



VR12S70 p313 *



VFU71SFR p314 *



VSTQ72-2 p318 *

MINIMUM 90 CM



LRX902 p304



LDR116-2 p306



LFT116D p308 *



LGR116-2 p316



VR12S4040RS p310 *



VR12S4040 p312 *



VSTR3434-2 p319 *



VSTR71BRX p320



VSTR71DKX p320



VSTR71CUX p320 *



LZ116B p323



LZ116A2 p323



LZ116CT p323



VZP76B p326



VZP76N p326



VZP76CT p326 *



VZ79B p327



VZ79N p327



VZ79CT p327



VSGX860MN p325

* *sous-plan*
* *double installation*
* *triple installation*



MAF50CR

ANNÉES 50

Laiton Crème Chromé | 749 €

TYPOLOGIE

- **Monocommande avec eau filtrée**
- **Bras rotatif jusqu'à 360°**
- Bouton poussoir pour eau filtrée
- **1 jet**

INFORMATIONS TECHNIQUES

- Aérateur avec double débit pour eau filtrée
- Tuyaux séparés pour l'eau filtrée et l'eau courante
- 3 tuyaux flexibles de 650 mm
- Perçage diamètre 35 mm I Hauteur 450 mm

ACCESSOIRE INCLUS

- Système de filtration complet (filtre à charbon actif, raccord et vis de fixation)

ACCESSOIRE EN OPTION

- Filtre à charbon actif pour purifier l'eau - **KITMAF**

DISPONIBILITÉ JUILLET 2025

VERSIONS



MAF50BL

Noir | 749 €



MAF50WH

Blanc | 749 €

UNE EAU PURE TOUJOURS À PORTÉE DE MAINS

Dans un monde où l'eau est au cœur des préoccupations, SMEG apporte une réponse innovante avec ses nouveaux mitigeurs multifonctions intégrant un système de filtration directement au robinet. Grâce à un levier, l'utilisateur accède à l'eau chaude et froide, et d'une simple pression sur un bouton il active un circuit indépendant, dédié à l'eau filtrée. Deux conduits distincts assurent une séparation totale entre l'eau filtrée et l'eau courante, garantissant ainsi sa pureté.

Cette technologie apporte des bénéfices concrets aussi bien économiques qu'écologiques : fini l'achat récurrent de bouteilles d'eau jetables polluantes et couteuses. Ce mitigeur facilite également le quotidien, plus besoin de carafes filtrantes encombrantes ni de transporter de lourds packs d'eau lors des courses. SMEG propose ainsi une solution intelligente, élégante et éco-responsable pour la cuisine.



SCHÉMAS TECHNIQUES PAGE 343



MAFD1CR

Laiton Chromé Brillant | 699 €

TYPOLOGIE

- **Monocommande avec eau filtrée**
- **Bras rotatif jusqu'à 360°**
- Poignée pour eau filtrée
- **Douchette extractible avec 1 jet**

INFORMATIONS TECHNIQUES

- Aérateur avec double débit pour eau filtrée
- Débit d'eau 6 litres/minute
- Tuyaux séparés pour l'eau filtrée et l'eau courante
- 5 tuyaux flexibles de 470 mm
- Perçage diamètre 35 mm I Hauteur 299 mm

ACCESSOIRE INCLUS

- Système de filtration complet (filtre à charbon actif, raccord et vis de fixation)

ACCESSOIRE EN OPTION

- Filtre à charbon actif pour purifier l'eau - **KITMAF**

DISPONIBILITÉ JUILLET 2025

VERSIONS



MAFD1MN

Noir mat | 799 €

UNE FILTRATION PERFORMANTE EN TOUTE SIMPLICITÉ

Les nouveaux mitigeurs SMEG intègre un système de filtration avancé pour une eau plus pure directement au robinet. Grâce à un filtre à charbon actif avec technologie à bloc de carbone, il élimine jusqu'à 99,95 % des kystes protozoaires, réduit les goûts et odeurs de chlore, les sédiments (jusqu'à 0,5 micron), le plomb et certains composés organiques volatils.
Idéal pour l'eau froide potable, il offre un débit nominal de 2 L/min pour une capacité de 4 000 litres. Son installation discrète sous l'évier et sa maintenance annuelle simplifiée garantissent un confort optimal. Le filtre est également bactériostatique grâce à des sels d'argent, évitant la prolifération bactérienne.
Ce mitigeur assure une eau plus saine, sans compromis sur le design SMEG.

SCHÉMAS TECHNIQUES PAGE 343



MDF50BL **ANNÉES 50**

Laiton Noir Chromé | 649 €

TYPOLOGIE

- **Monocommande**
- **Bras rotatif jusqu'à 360°**
- **Douchette extractible avec 1 jet**
- **Système ESC (économie d'eau)**

INFORMATIONS TECHNIQUES

- Aérateur
- Débit d'eau 8,3 litres/minute
- 2 tuyaux flexibles de 450 mm
- Perçage diamètre 35 mm I Hauteur 482 mm

VERSIONS



MDF50CR
Crème | 649 €



MDF50RD
Rouge | 649 €



MDF50PB
Bleu Azur | 649 €



MDF50PG
Vert d'Eau | 649 €



MDF50WH
Blanc | 649 €



MDF50SS
Gris métal | 649 €



ÉVIER **VR12S50RS** | MITIGEUR **MDF50PB** | RÉFRIGÉRATEUR **FAB28RPB5**



MID6DKX

Inox en PVD Brossé, Noir | 1499 €

TYPOLOGIE
- **Semi-professionnel monocommande**
- **Bras rotatif jusqu'à 360°**
- **Douchette extractible avec 1 jet**

INFORMATIONS TECHNIQUES
- Aérateur
- Débit d'eau 8 litres/minute
- 2 tuyaux flexibles de 700 mm
- Perçage diamètre 35 mm I Hauteur 480 mm



MID6SS

Inox Brossé | 999 €

TYPOLOGIE
- **Semi-professionnel monocommande**
- **Bras rotatif jusqu'à 360°**
- **Douchette extractible avec 1 jet**

INFORMATIONS TECHNIQUES
- Aérateur
- Débit d'eau 8 litres/minute
- 2 tuyaux flexibles de 700 mm
- Perçage diamètre 35 mm I Hauteur 480 mm



ÉVIER **VSTR71DKX** | MITIGEUR **MID6DKX**



MD22DKX

Inox en PVD Brossé, Noir | 639 €

TYPOLOGIE
- **Monocommande**
- **Bras rotatif jusqu'à 360°**
- **Douchette extractible avec 1 jet**

INFORMATIONS TECHNIQUES
- Aérateur
- Débit d'eau 10 litres/minute
- 2 tuyaux flexibles de 450 mm
- Clapet anti-retour
- Perçage diamètre 35 mm I Hauteur 291 mm



MD22CUX

Inox en PVD Brossé, Cuivre | 639 €

TYPOLOGIE
- **Monocommande**
- **Bras rotatif jusqu'à 360°**
- **Douchette extractible avec 1 jet**

INFORMATIONS TECHNIQUES
- Aérateur
- Débit d'eau 10 litres/minute
- 2 tuyaux flexibles de 450 mm
- Clapet anti-retour
- Perçage diamètre 35 mm I Hauteur 291 mm

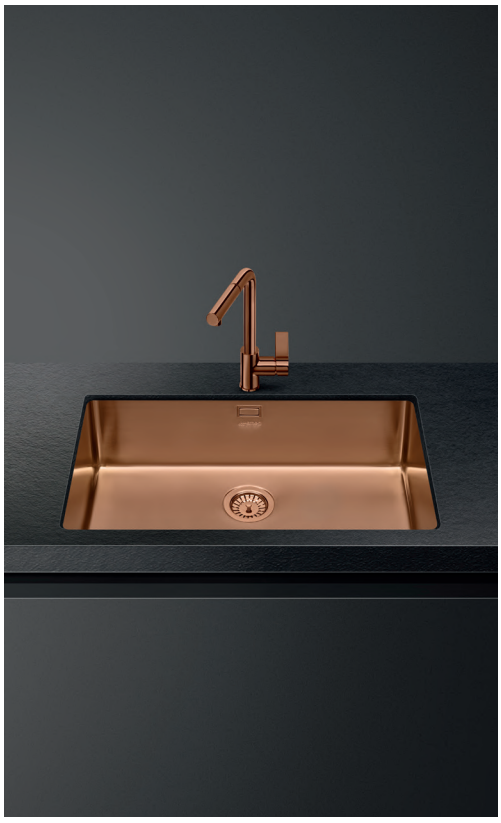

ÉVIER **VSTR71CUX** | MITIGEUR **MD22CUX**



MID1NS

Laiton Nickel Satiné | 499 €

TYPOLOGIE
- **Monocommande**
- **Bras rotatif jusqu'à 180°**
- **Douchette extractible avec 1 jet**
- **Système ESC, WSC (économie d'eau et d'énergie)**

INFORMATIONS TECHNIQUES
- Aérateur
- Débit d'eau 12 litres/minute
- 2 tuyaux flexibles de 400 mm
- Clapet anti-retour
- Perçage diamètre 35 mm I Hauteur 325 mm

VERSIONS



MID1CR

Chromé brillant | 289 €



MID1MN

Noir mat | 499 €



MIDR55CR

Laiton Chromé Brillant | 409 €

TYPOLOGIE
- **Monocommande**
- **Bras rotatif jusqu'à 180°**
- **Douchette extractible avec 2 jets**
- **Système ESC, WSC (économie d'eau et d'énergie)**

INFORMATIONS TECHNIQUES
- Aérateur
- Débit d'eau 12 litres/minute
- 2 tuyaux flexibles de 500 mm
- Perçage diamètre 35 mm I Hauteur 480 mm



MID2MN

Laiton Noir Mat | 339 €

TYPOLOGIE
- **Monocommande**
- **Bras rotatif jusqu'à 180°**
- **Douchette extractible avec 1 jet**
- **Système ESC, WSC (économie d'eau et d'énergie)**

INFORMATIONS TECHNIQUES
- Aérateur
- Débit d'eau 12 litres/minute
- 2 tuyaux flexibles de 400 mm
- Clapet anti-retour
- Perçage diamètre 35 mm I Hauteur 448 mm

VERSION



MID2CR

Chromé brillant | 289 €



MITIGEUR **MIDR55CR**

SCHÉMAS TECHNIQUES PAGE 344



MD10CR3

Laiton Chromé Brillant | 199 €

TYPOLOGIE

- **Monocommande**
- **Bras rotatif jusqu'à 100°**
- **Douchette extractible avec 2 jets**

INFORMATIONS TECHNIQUES

- Aérateur
- Débit d'eau 8,5 litres/minute
- 2 tuyaux flexibles de 450 mm
- Clapet anti-retour
- Perçage diamètre 35 mm I Hauteur 192 mm



MTD5CR

Laiton Chromé Brillant | 539 €

TYPOLOGIE

- **Télescopique avec commande séparée**
- **Bras rotatif jusqu'à 360°**
- **Douchette extractible avec 1 jet**

INFORMATIONS TECHNIQUES

- Aérateur
- Débit d'eau 8,5 litres/minute
- 2 tuyaux flexibles de 500 mm
- Clapet anti-retour
- Perçage diamètre 35 mm I Hauteur 268 mm



MITIGEUR **MTD5CR**

COMMANDE TÉLESCOPIQUE

Pour répondre aux exigences d'installation, il existe une version de modèle télescopique : un modèle qui peut se rétracter pour laisser plus de place sur l'évier. Une solution adéquate lorsque votre évier est placé devant une fenêtre, afin de pouvoir l'ouvrir sans blocage.



SCHÉMAS TECHNIQUES PAGES 344 ET 345



MF22CR2

Laiton Chromé Brillant | 309 €

TYPOLOGIE
- **Monocommande**
- **Bras rotatif jusqu'à 360°**
- **1 jet**

INFORMATIONS TECHNIQUES
- Aérateur
- Débit d'eau 10 litres/minute
- 2 tuyaux flexibles de 450 mm
- Perçage diamètre 35 mm I Hauteur 280 mm



MI3CR

Laiton Chromé Brillant | 289 €

TYPOLOGIE
- **Monocommande**
- **Bras rotatif jusqu'à 360°**
- **1 jet**
- **Système ESC (économie d'eau)**

INFORMATIONS TECHNIQUES
- Aérateur
- Débit d'eau 12 litres/minute
- 2 tuyaux flexibles de 370 mm
- Perçage diamètre 35 mm I Hauteur 301 mm



MI4CR

Laiton Chromé Brillant | 259 €

TYPOLOGIE
- **Monocommande**
- **Bras rotatif jusqu'à 360°**
- **1 jet**
- **Système ESC (économie d'eau)**

INFORMATIONS TECHNIQUES
- Aérateur
- Débit d'eau 12 litres/minute
- 2 tuyaux flexibles de 370 mm
- Perçage diamètre 35 mm I Hauteur 245 mm



MI1CR

Laiton Chromé Brillant | 239 €

TYPOLOGIE
- **Monocommande**
- **Bras rotatif jusqu'à 360°**
- **1 jet**
- **Système ESC, WSC (économie d'eau et d'énergie)**

INFORMATIONS TECHNIQUES
- Aérateur
- Débit d'eau 12 litres/minute
- 2 tuyaux flexibles de 370 mm
- Perçage diamètre 35 mm I Hauteur 325 mm



MF11CR3

Laiton Chromé Brillant | 116 €

TYPOLOGIE
- **Monocommande**
- **Bras rotatif jusqu'à 360°**
- **1 jet**

INFORMATIONS TECHNIQUES
- Aérateur
- Débit d'eau 16,7 litres/minute
- 2 tuyaux flexibles de 450 mm
- Perçage diamètre 35 mm I Hauteur 171 mm



CVB40N2

Planches à découper | 169,99 €

2 planches à découper réversibles en verre noir et inox de 44,6 cm de large. Option pour évier "Linéa" LRX902.

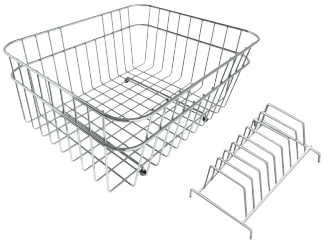

DB34

Panier en inox | 84,99 €

Option pour évier avec cuve de 34 x 40 cm, profondeur de 18 cm.



CB34

Planche à découper en bois | 89,99 €

Option pour évier avec cuve de 34 x 40 cm.



KITSTR

Kit de vidage automatique 1 cuve | 45,99 €

Manette de commande ronde, diamètre de perçage de 3,5 cm. Option pour éviers en inox.



KITPOPUP2

Kit de vidage automatique 1 cuve | 45,99 €

Manette de commande carrée, diamètre de perçage de 3,5 cm. Option pour éviers en granit.



KITDS

Doseur de savon | 185,99 €

Finition chromée, manette de commande ronde, diamètre de perçage de 3,5 cm.



3712

Siphon pour 1 cuve sous-plan | 13,99 €

Branchement pour lave-vaisselle inclus.



3713

Siphon pour 2 cuves sous-plan | 17,49 €

Branchement pour lave-vaisselle inclus.



NOUVEAU

KITMAF

Filtre à charbon actif | 99 €

Capacité de 4000 litres. À changer tous les 6 à 12 mois.

DISPONIBILITÉ JUILLET 2025

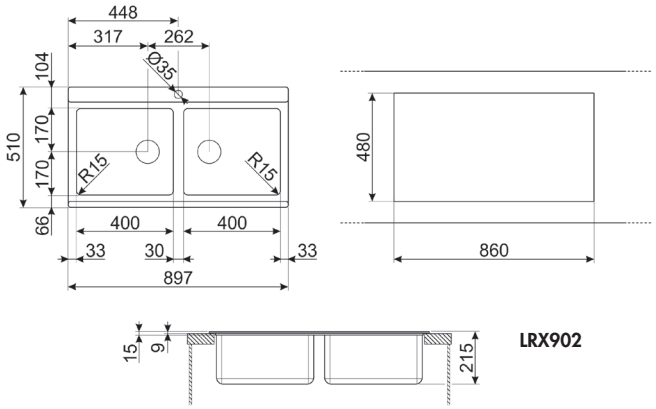

LRX902

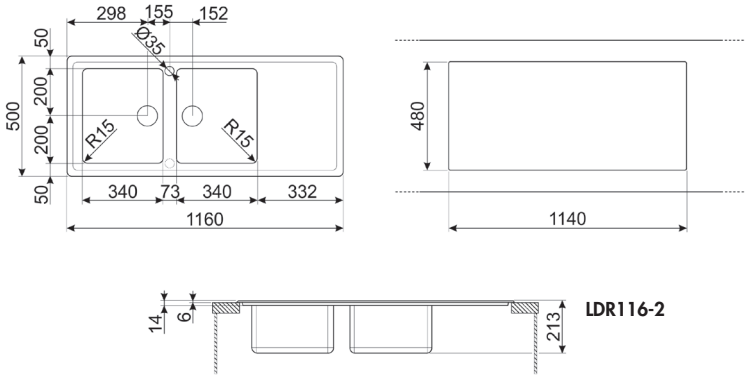

LDR116-2

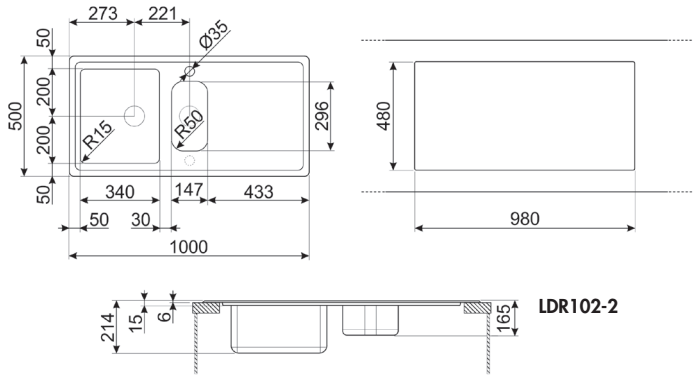

LDR102-2

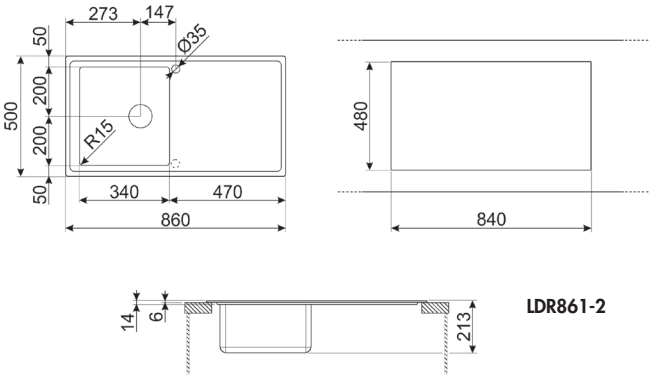

LDR861-2

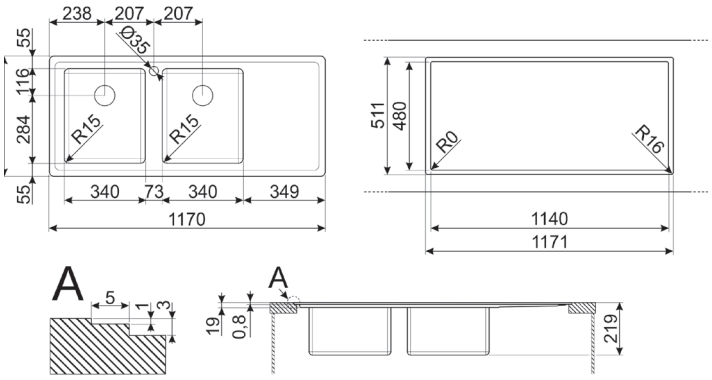

LFT116D
LFT116S

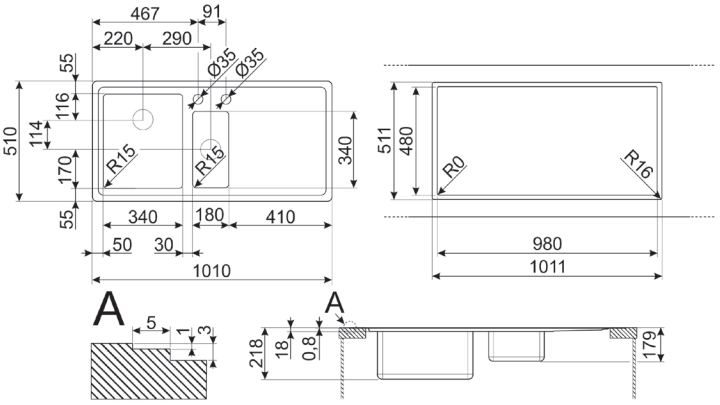

LFT102D
LFT102S

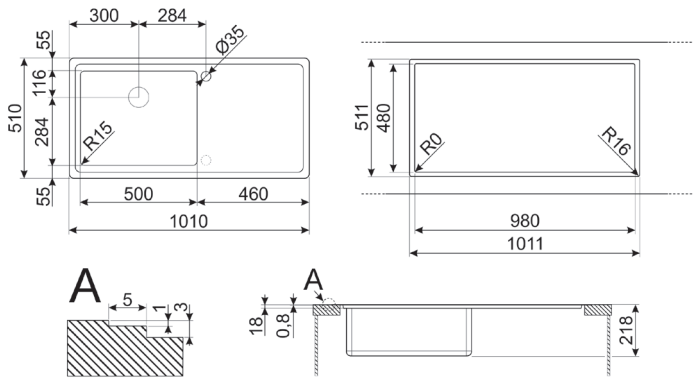

LFT100D
LFT100S

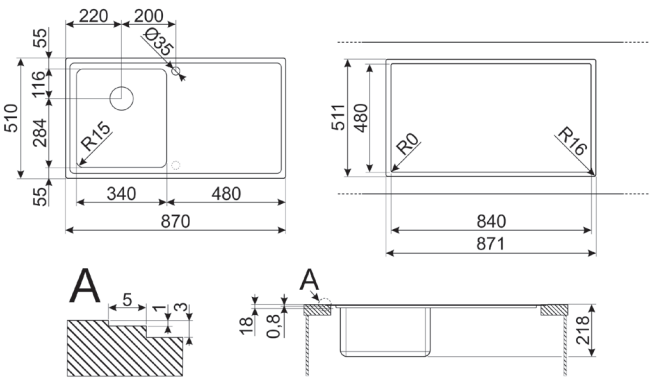

LFT861D
LFT861S

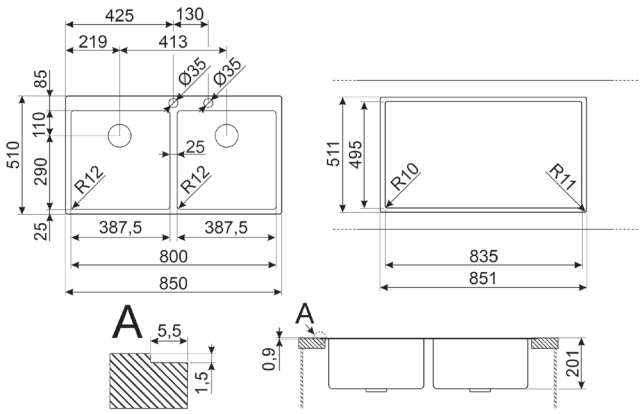

VR12S4040RS

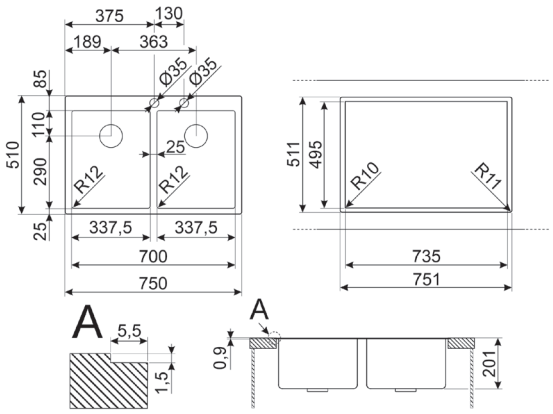

VR12S3434RS

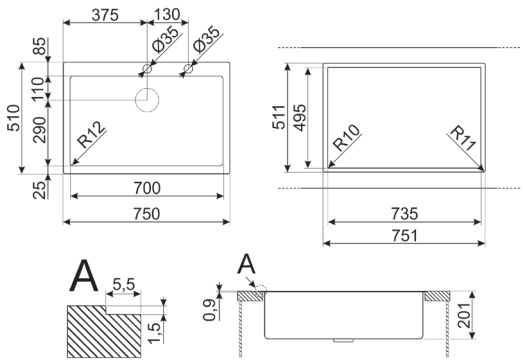

VR12S70RS

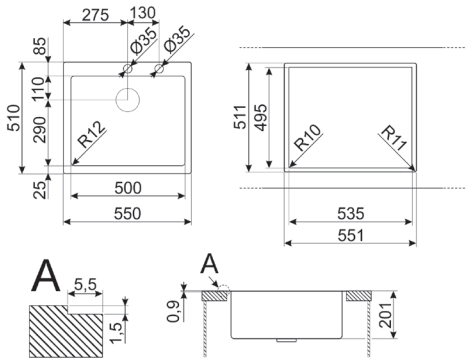

VR12S50RS

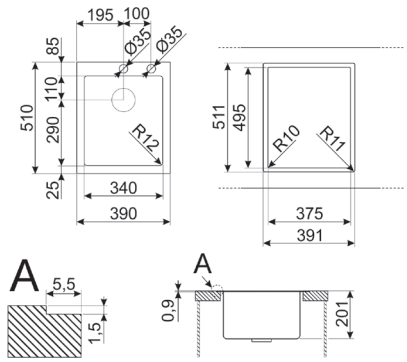

VR12S34RS

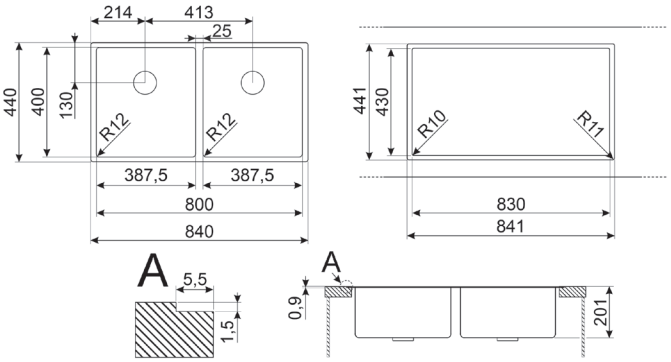

VR12S4040

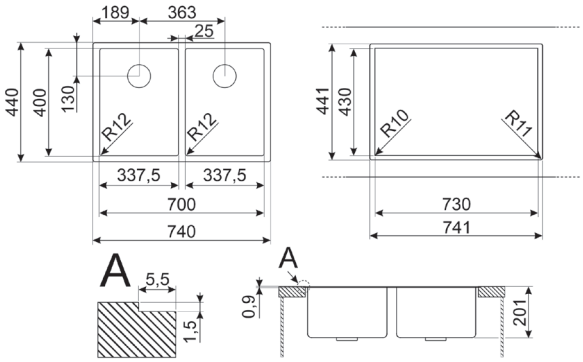

VR12S3434

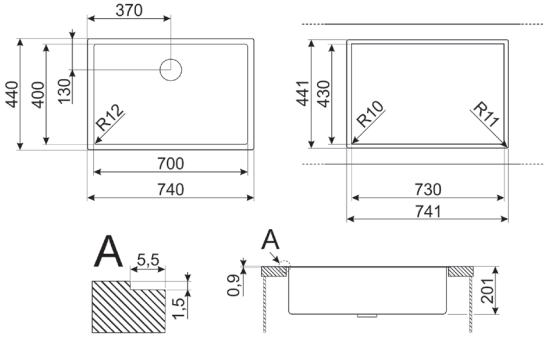

VR12S70

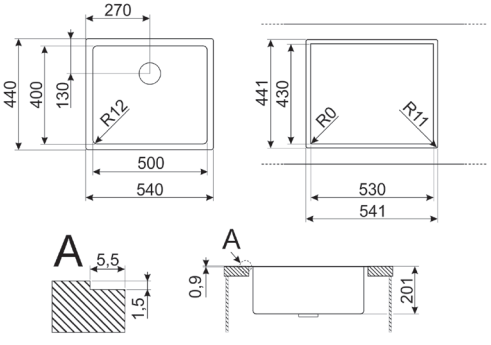

VR12S50

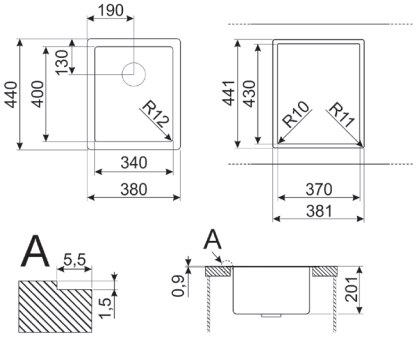

VR12S34

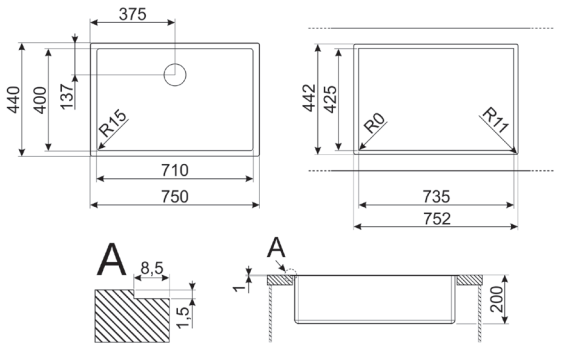

VFU71SFR

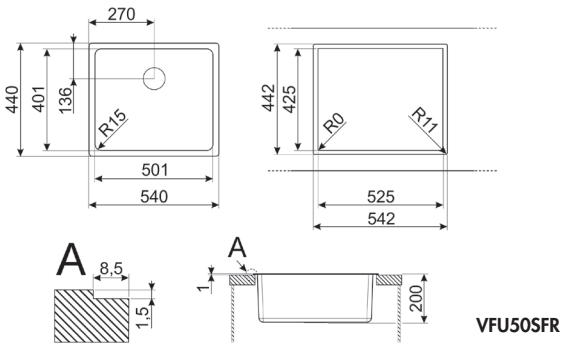

VFU50SFR

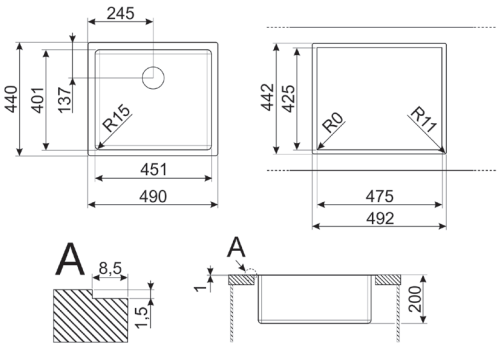

VFU45SFR

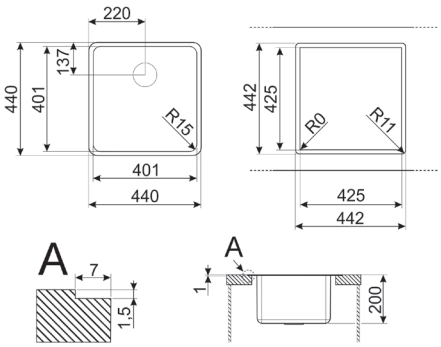

VFU40SFR

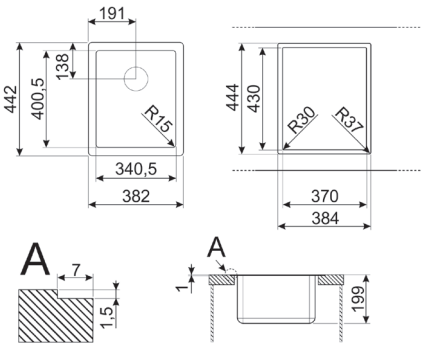

VFU34SFR

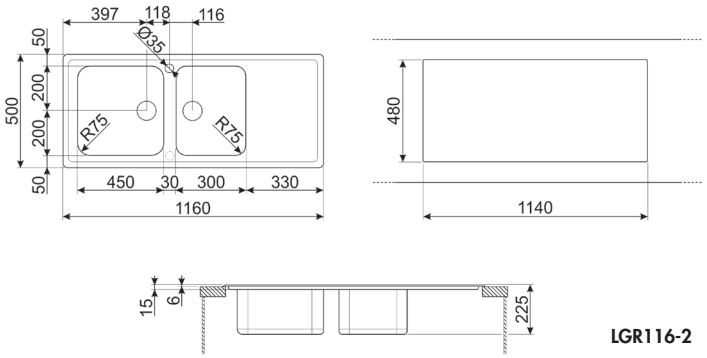

LGR116-2

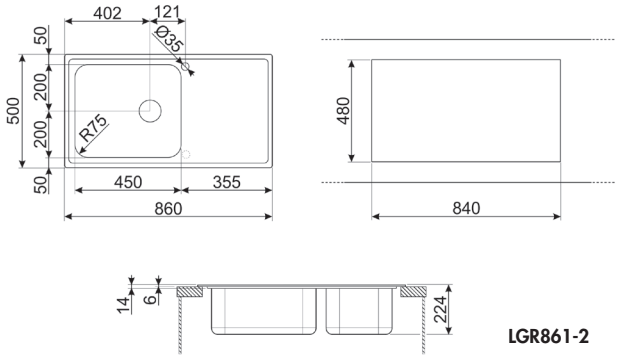

LGR861-2

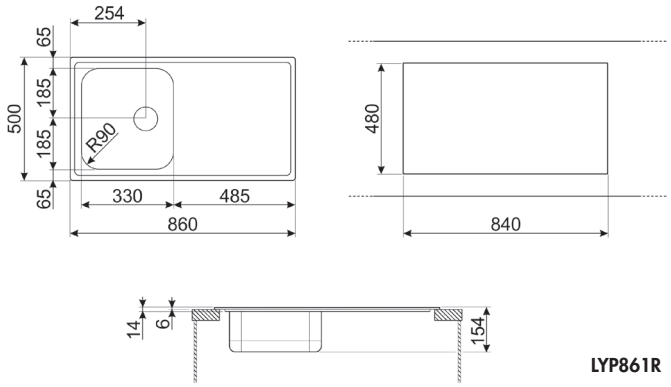

LYP861R

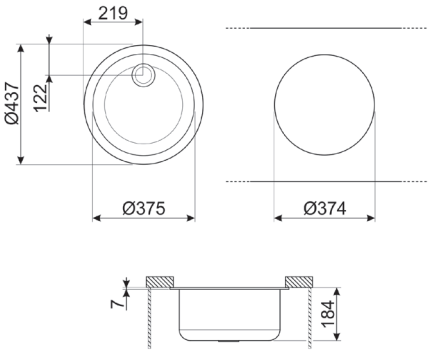

VFU43SFR

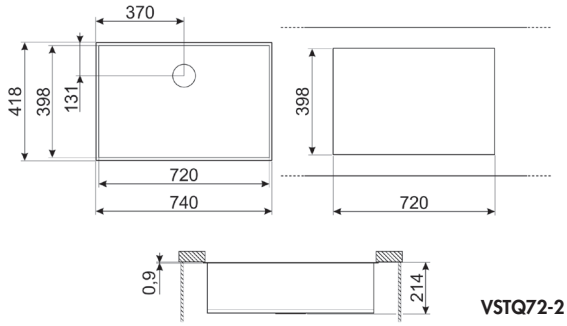

VSTQ72-2

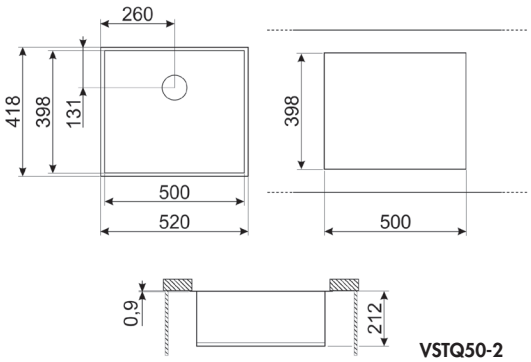

VSTQ50-2

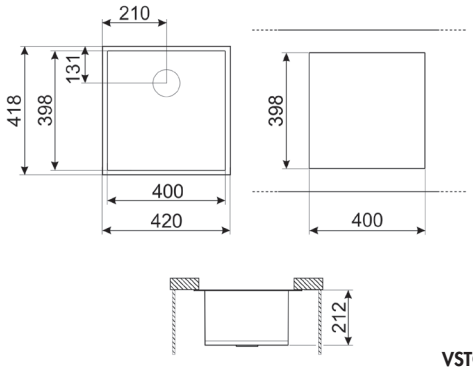

VSTQ40-2

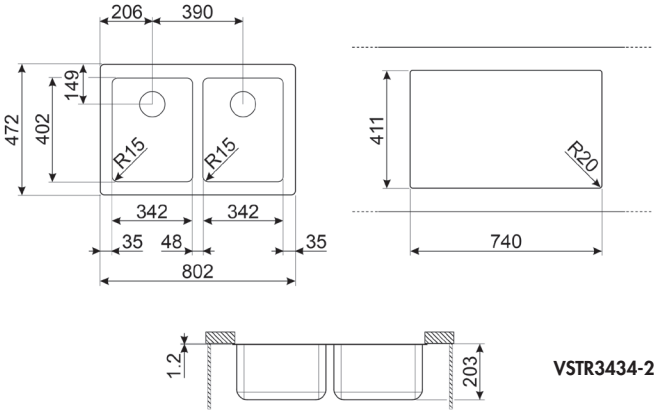

VSTR3434-2

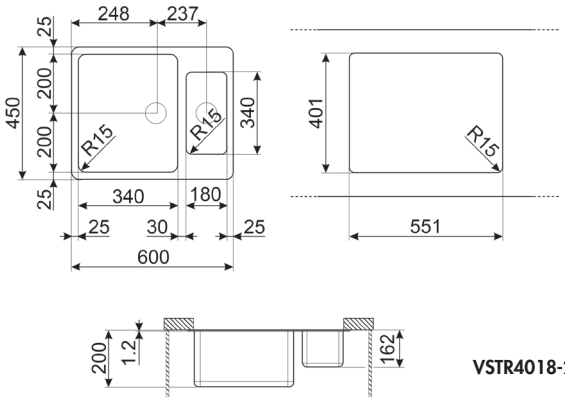

VSTR4018-2

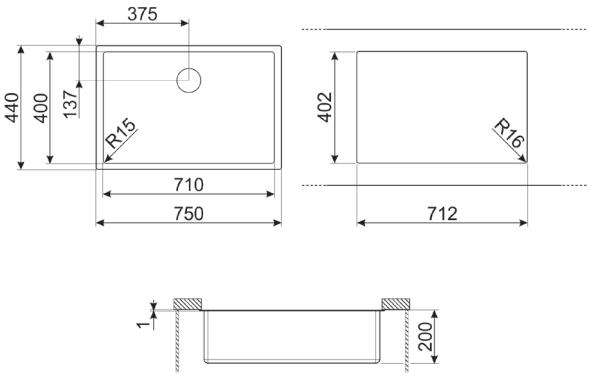

VSTR71BRX
VSTR71CUX
VSTR71DKX

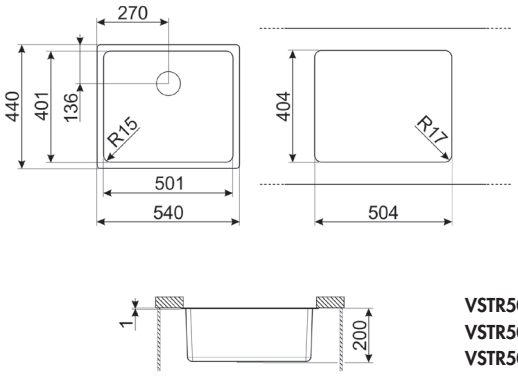

VSTR50BRX
VSTR50CUX
VSTR50DKX

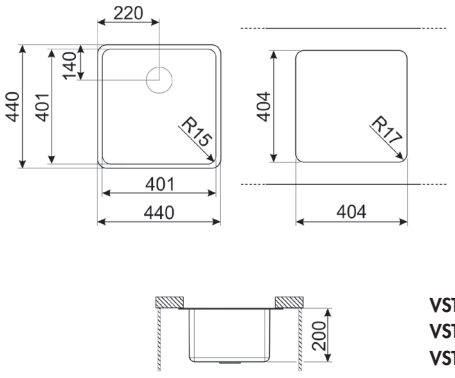

VSTR40BRX
VSTR40CUX
VSTR40DKX

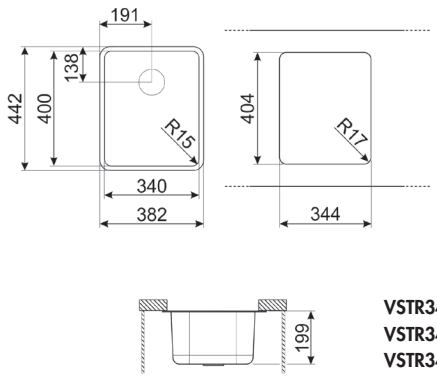

VSTR34BRX
VSTR34CUX
VSTR34DKX

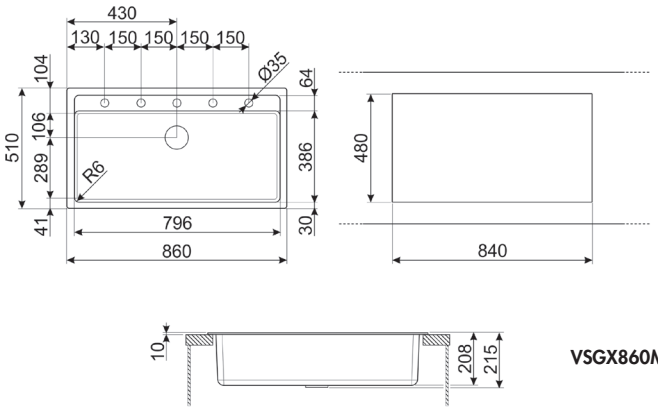

VSGX860MN

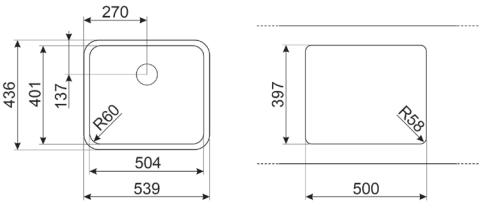

UM50

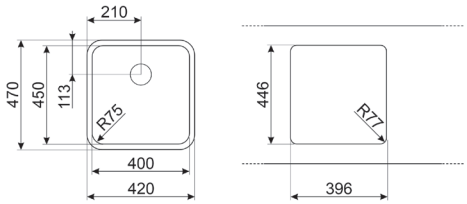

UM45

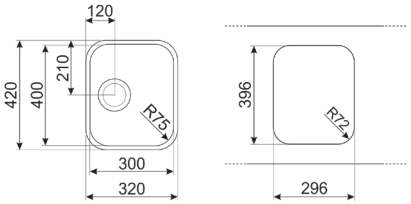

UM30

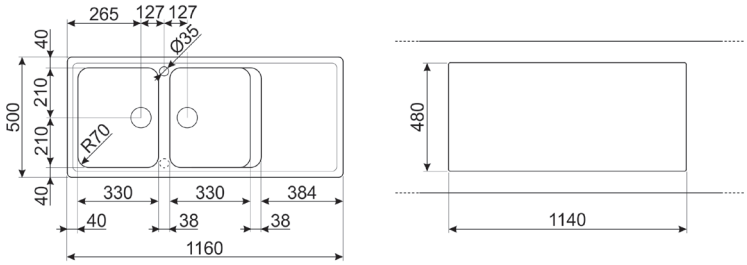

LZ116A2
LZ116B
LZ116CT

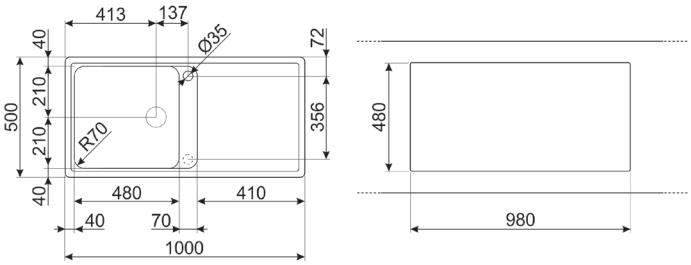

LZ150A2
LZ150B
LZ150CT
LZ150NS

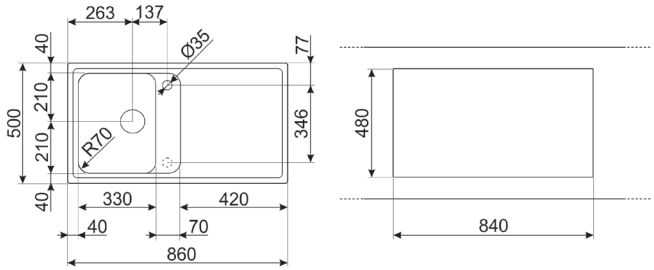

LZ861A2
LZ861B
LZ861CT

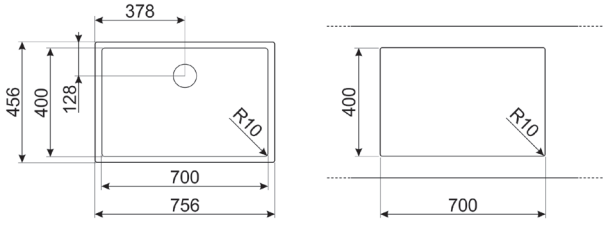

VZP76B
VZP76CT
VZP76N

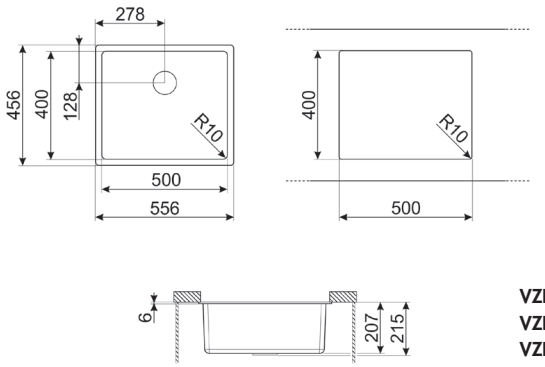

VZP56B
VZP56CT
VZP56N

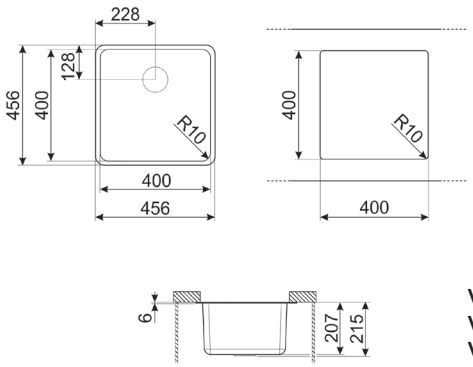

VZP45B
VZP45CT
VZP45N

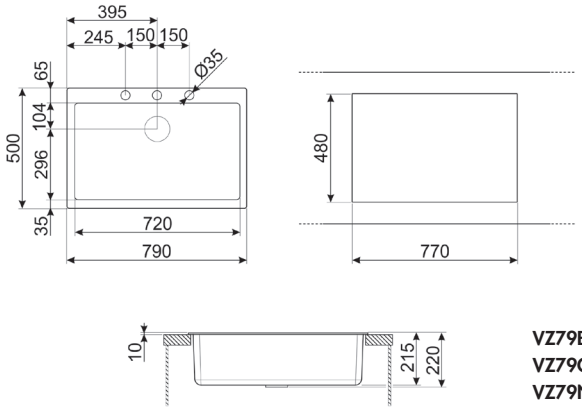

VZ79B
VZ79CT
VZ79N

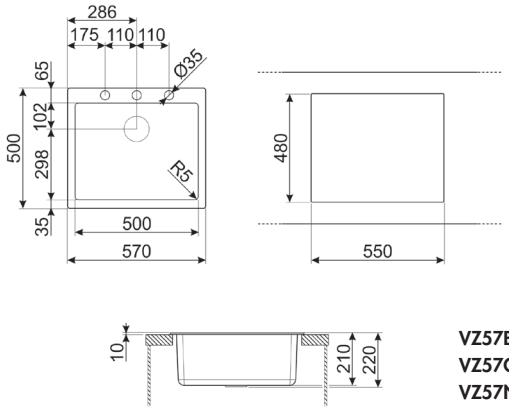

VZ57B
VZ57CT
VZ57N

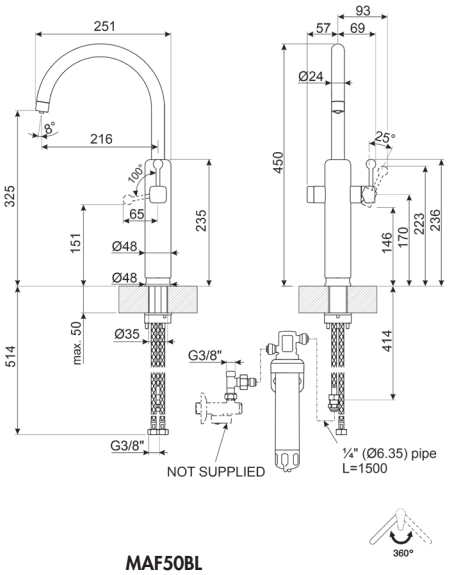

MAF50BL
MAF50CR
MAF50WH

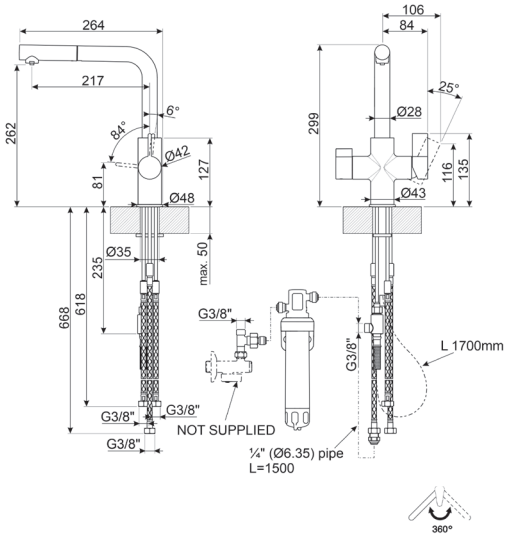

MAFD1CR
MAFD1MN

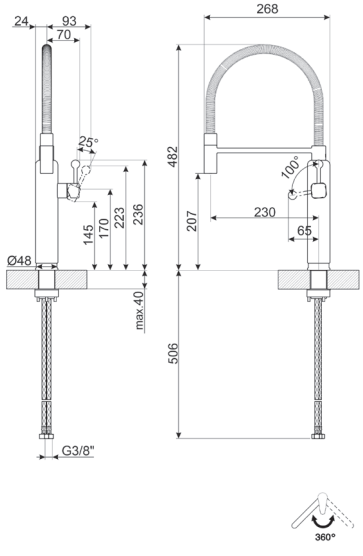

MDF50BL
MDF50CR
MDF50PB
MDF50PG

MDF50RD
MDF50SS
MDF50WH

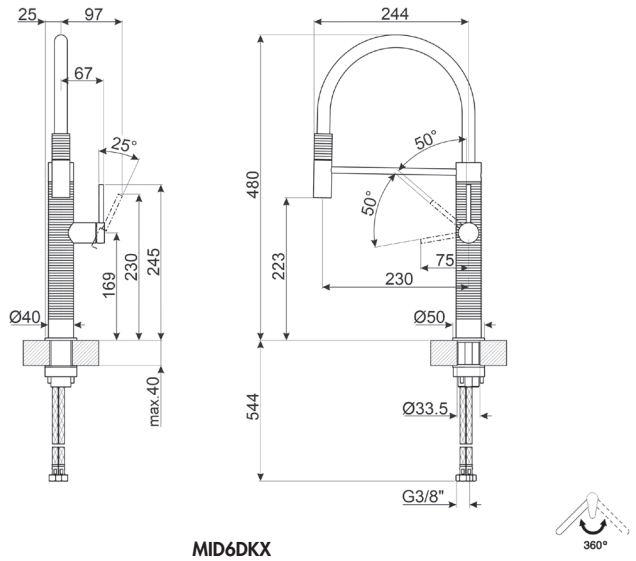

MID6DKX
MID6SS

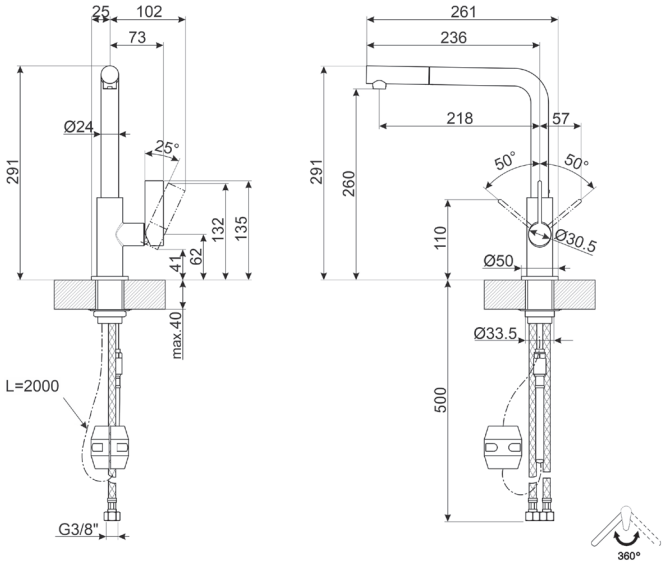

MD22CUX
MD22DKX

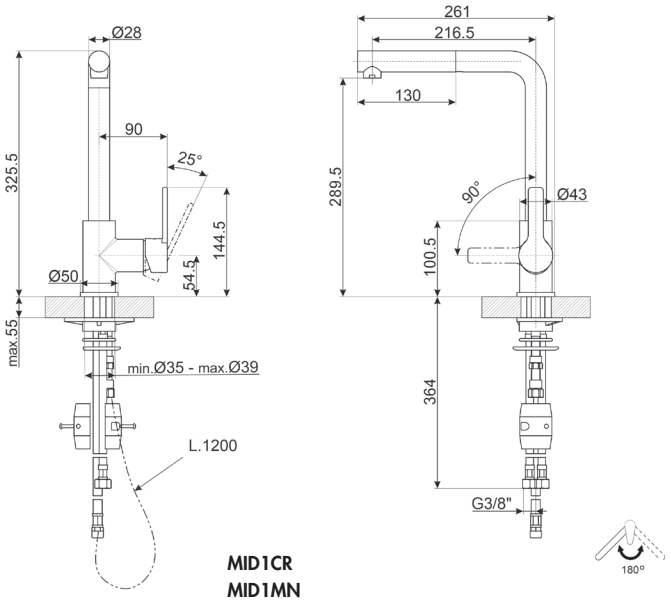

MID1CR
MID1MN
MID1NS

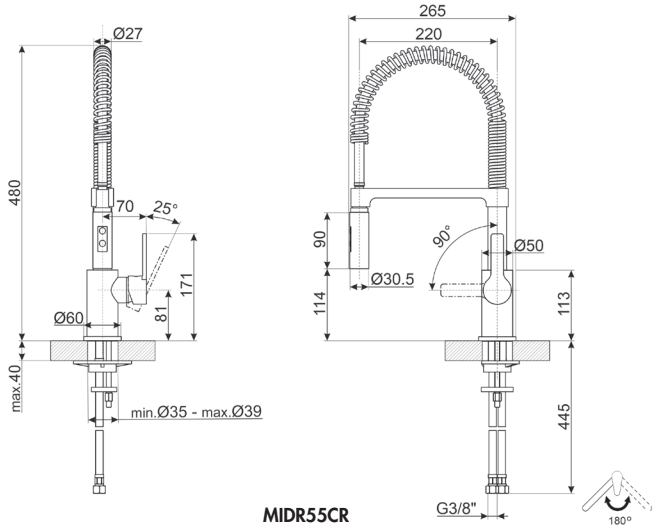

MIDR55CR

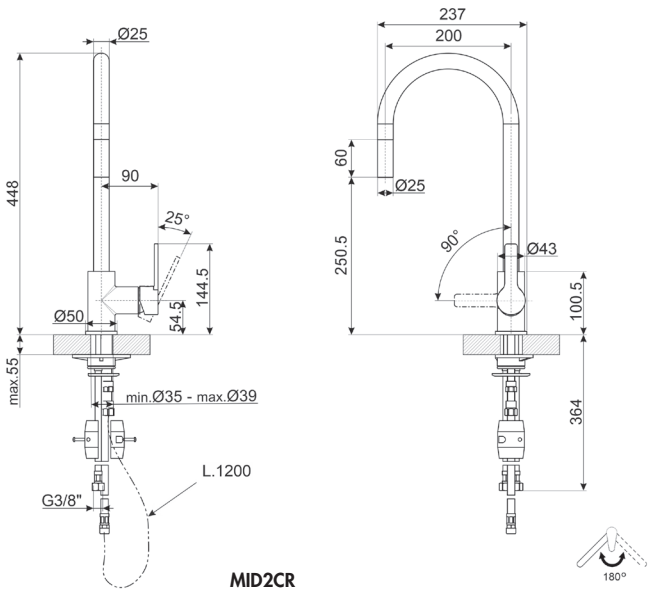

MID2CR
MID2MN

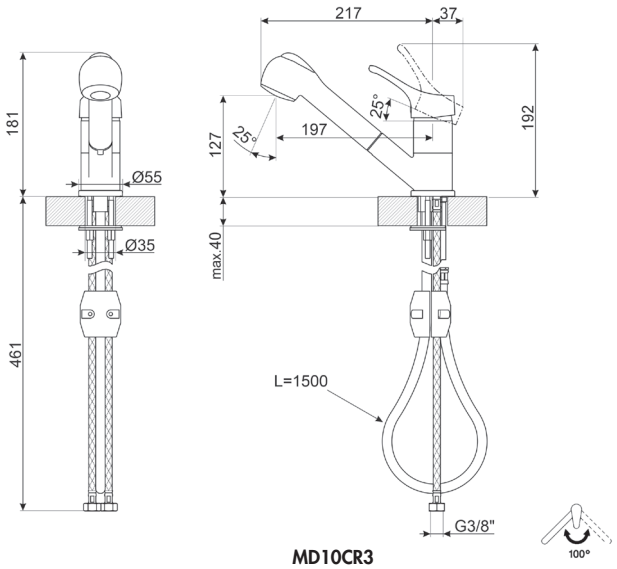

MD10CR3

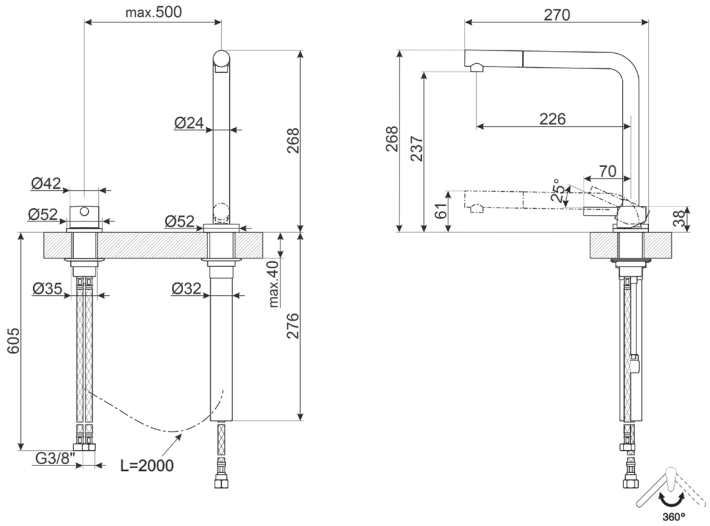

MTD5CR

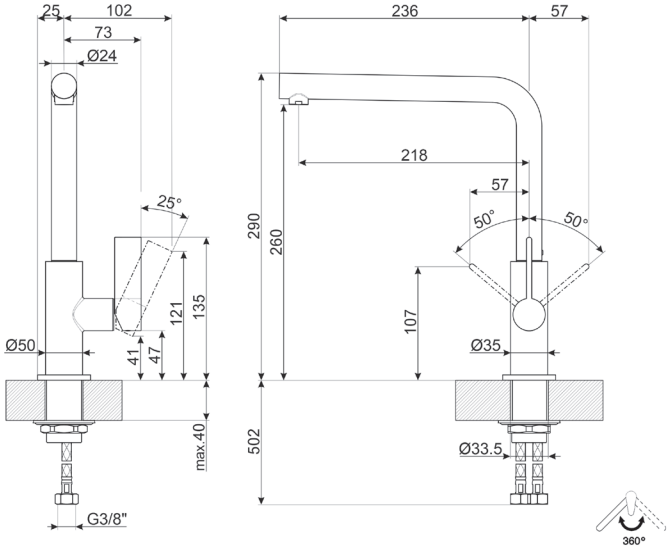

MF22CR2

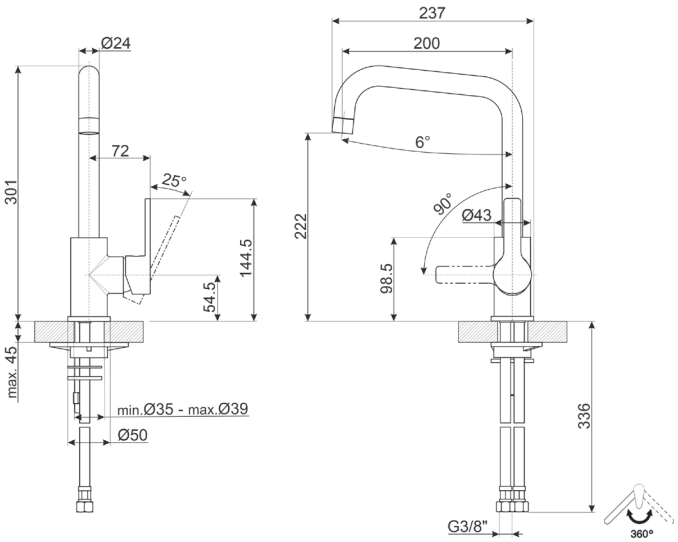

MI3CR

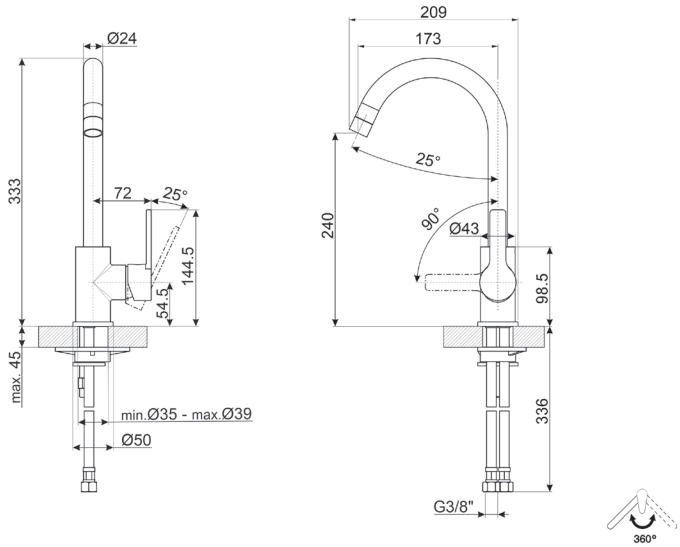

MI4CR

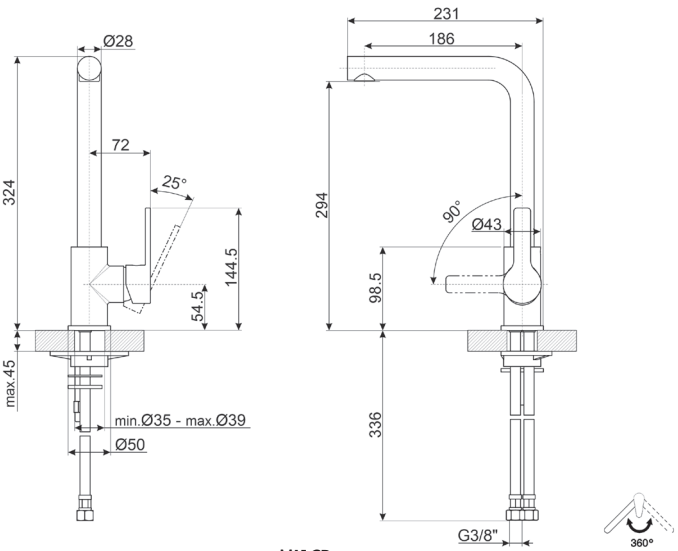

MI1CR

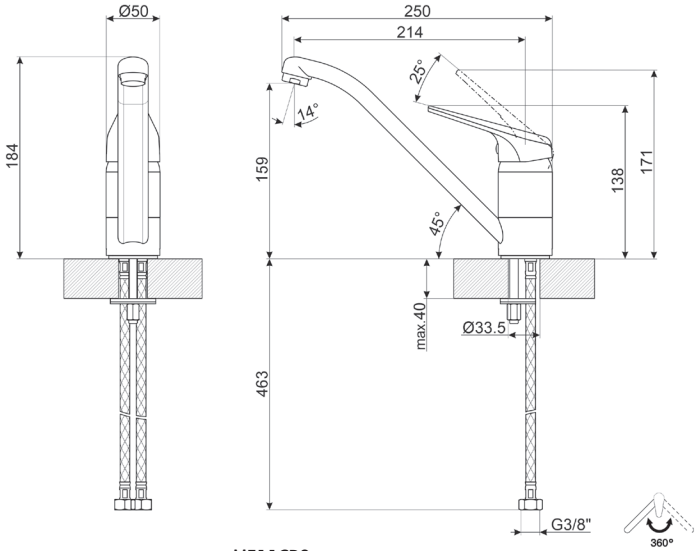

MF11CR3

L'ALLIANCE DU PRATIQUE ET DU PLAISIR

Cuisiner, c'est bien plus qu'une simple préparation des repas : c'est un moment de partage, de créativité et de plaisir. Notre gamme d'ustensiles de cuisine a été pensée pour vous accompagner à chaque étape, avec des matériaux de qualité et un design adapté à toutes vos envies.



USTENSILES DE CUISSON

Des poêles aux faitouts, en passant par les woks, sauteuses et casseroles, chaque ustensile est pensé pour vous offrir une cuisson maîtrisée et un confort d'utilisation optimal. Que vous mijotiez, saisissiez ou sautiez vos ingrédients, nos ustensiles allient performance, durabilité et plaisir de cuisiner au quotidien.



BLOCS DE COUTEAUX

Essentiels à toute cuisine, nos blocs de couteaux rassemblent six indispensables pour émincer, trancher et découper avec précision. Alliant ergonomie, équilibre et qualité de coupe, ils vous offrent un confort d'utilisation optimal au quotidien. Parce qu'un bon couteau fait toute la différence en cuisine !



BOUILLOIRES SIFFLANTES

Avec leur sifflet emblématique, les bouilloires sifflantes allient tradition et efficacité. Conçues pour chauffer rapidement et conserver la chaleur, elles apportent une touche authentique à chaque infusion ou thé. Un indispensable pour tous les amateurs de boissons chaudes !

CUISINER EN COULEURS

Smeg présente sa collection d'ustensiles de cuisson conçue par le studio milanais @Deepdesign de Raffaella Mangiarotti et Matteo Bazzicalupo et entièrement "Made in Italy". La gamme d'ustensiles de cuisson est le résultat du grand savoir-faire de la marque dans l'univers de la cuisine et l'art de la table. Elle se compose de modèles adaptés à tous les types de préparation et se décline dans les couleurs raffinées crème mat, rouge mat et noir mat. Ils s'harmonisent parfaitement avec les autres produits de la gamme "Années 50" Smeg.



DE VÉRITABLES PARTENAIRES EN CUISINE

COMPATIBLES TOUS FEUX

Tous les ustensiles de cuisson sont fabriqués en aluminium forgé à froid avec une base en acier brevetée, adaptée à tous les types de cuisson : gaz, induction, vitrocéramique et électrique.

COMPATIBLES AVEC LES FOURS JUSQU'À 250°C

L'utilisation de poignées en acier inox, associées à des couvercles en verre trempé, rend ces ustensiles parfaits pour une utilisation au four à des températures allant jusqu'à 250°C

LAVABLES AU LAVE-VAISSELLE

L'ensemble des ustensiles de cuisson est entièrement lavable au lave-vaisselle. Les fentes des poignées assurent une évacuation optimale de l'eau lors du lavage.

REVÊTEMENT ANTIADHÉSIF SAIN

Un revêtement céramique noir sans PFAS offrant une cuisson saine, une répartition uniforme de la chaleur et un nettoyage facile.

100% "MADE IN ITALY"

Les ustensiles de cuisson Smeg sont conçus et fabriqués en Italie.



FPF2002CRM

Crème mat | 109,99 €

TYPOLOGIE
- **Poêle**
- **Diamètre 20 cm**
- Volume 1,5 litre
- **Compatible tous feux**

(induction, gaz, vitrocéramique, électrique)

MATÉRIAUX
- Corps en aluminium forgé à froid
- **Revêtement céramique antiadhésif** sans PFAS de couleur noire
- Base brevetée en inox de 4,5 mm d'épaisseur
- Diamètre de contact du dessous de 140 mm
- Poignée longue rivetée en inox brillant
- **Utilisable au four jusqu'à 250°C**
- **Lavable au lave-vaisselle**
- Sans métaux lourds, sans nickel

INFORMATIONS TECHNIQUES
- Dimensions (H x L x P) : 4,9 x 39,4 x 23,4 cm

DISPONIBILITÉ AOÛT 2025

VERSIONS



FPF2002BLM

Noir mat | 109,99 €



FPF2002EGM

Vert Émeraude mat | 109,99 €



FPF2402CRM

Crème mat | 119,99 €

TYPOLOGIE
- **Poêle**
- **Diamètre 24 cm**
- Volume 2,3 litres
- **Compatible tous feux**

(induction, gaz, vitrocéramique, électrique)

MATÉRIAUX
- Corps en aluminium forgé à froid
- **Revêtement céramique antiadhésif** sans PFAS de couleur noire
- Base brevetée en inox de 4,5 mm d'épaisseur
- Diamètre de contact du dessous de 175 mm
- Poignée longue rivetée en inox brillant
- **Utilisable au four jusqu'à 250°C**
- **Lavable au lave-vaisselle**
- Sans métaux lourds, sans nickel

INFORMATIONS TECHNIQUES
- Dimensions (H x L x P) : 5,1 x 46,3 x 25,4 cm

DISPONIBILITÉ AOÛT 2025

VERSIONS



FPF2402BLM

Noir mat | 119,99 €



FPF2402EGM

Vert Émeraude mat | 119,99 €



UNE LARGE GAMME

Idéale pour une cuisson rapide et facile des aliments, tout en préservant leurs saveurs. Les poêles Smeg sont conçues en différentes tailles (20, 24 et 28 cm de diamètre), de sorte que la poêle parfaite peut être choisie en fonction du type et de la quantité d'aliments à cuire.

TAILLE	UTILISATION
Ø 20 cm	Petites portions de viandes ou de légumes
Ø 24 cm	Risotto
Ø 28 cm	Fritures, viandes et poissons



FPF2802CRM

Crème mat | 139,99 €

TYPOLOGIE

- **Poêle**
- **Diamètre 28 cm**
- Volume 3,3 litres
- **Compatible tous feux**

(induction, gaz, vitrocéramique, électrique)

MATÉRIAUX

- Corps en aluminium forgé à froid
- **Revêtement céramique antiadhésif** sans PFAS de couleur noire
- Base brevetée en inox de 4,5 mm d'épaisseur
- Diamètre de contact du dessous de 220 mm
- Poignée longue rivetée en inox brillant
- **Utilisable au four jusqu'à 250°C**
- **Lavable au lave-vaisselle**
- Sans métaux lourds, sans nickel

INFORMATIONS TECHNIQUES

- Dimensions (H x L x P) : 5,3 x 52 x 29,4 cm

DISPONIBILITÉ AOÛT 2025

VERSIONS



FPF2802BLM

Noir mat | 139,99 €



FPF2802EGM

Vert Émeraude mat | 139,99 €





WOF3002CRM

Crème mat | 159,99 €

TYPOLOGIE

- **Wok**
- **Diamètre 30 cm**
- Volume 6,6 litres
- **Compatible tous feux**

(induction, gaz, vitrocéramique, électrique)

MATÉRIAUX

- Corps en aluminium forgé à froid
- **Revêtement céramique antiadhésif** sans PFAS de couleur noire
- Base brevetée en inox de 4,5 mm d'épaisseur
- Diamètre de contact du dessous de 165 mm
- Poignée longue rivetée en inox brillant
- **Utilisable au four jusqu'à 250°C**
- **Lavable au lave-vaisselle**
- Sans métaux lourds, sans nickel

INFORMATIONS TECHNIQUES

- Dimensions (H x L x P) : 9,5 x 53,9 x 31,4 cm

DISPONIBILITÉ AOÛT 2025

VERSIONS



WOF3002BLM

Noir mat | 159,99 €



WOF3002EGM

Vert Émeraude mat | 159,99 €



WOK **WOF3002CRM**

USTENSILE DE CUISSON POLYVALENT

Grâce à ses côtés très inclinés, le Wok Smeg de 6,6 litres est idéal pour mélanger et remuer les ingrédients avec facilité. Il retient la chaleur plus longtemps et permet donc de cuire les aliments rapidement et uniformément. La cuisson au wok est notamment parfaite pour les légumes, en préservant toute leur saveur et leur croquant.

TAILLE	UTILISATION
Ø 30 cm	Pâtes, riz, légumes, poissons

TECHNOLOGIE AVEC STYLE



CORPS EN ALUMINIUM

L'aluminium permet d'obtenir une conductivité thermique optimale et garantit la répartition de la chaleur uniformément sur toute la surface, en évitant la formation de points chauds où les aliments pourraient brûler. Il assure enfin une montée en température rapide.

BASE BREVETÉE

La forme spéciale brevetée garantit une conductivité thermique optimale et une répartition uniforme de la chaleur ainsi qu'une excellente adhérence de la base en acier sur le corps en aluminium.

COUVERCLE EN VERRE TREMPÉ

En verre trempé avec poignée en acier, les couvercles sont munis d'un trou d'aération qui améliore l'évaporation de la vapeur. De plus, étant transparents, il est plus facile de suivre l'évolution de la cuisson.



REVÊTEMENT INTÉRIEUR ANTIADHÉSIF

Le revêtement céramique antiadhésif sans PFAS permet une cuisson plus saine, sans substances controversées. Il réduit l'usage de matière grasse, résiste aux hautes températures et se nettoie facilement grâce à sa surface lisse et non poreuse.

MANCHES ET POIGNÉES EN ACIER INOX

Fabriqués en acier inox, toutes les manches pour poêles, casseroles et woks et les doubles poignées pour faitouts et sauteuses sont résistants, durables et compatibles avec des températures élevées. Ils sont rivetés sur le corps, évitant tout risque de désolidarisation, pour une meilleure longévité. Les manches possèdent des fentes qui assurent une évacuation optimale de l'eau lors du lavage.





CSF2412CRM

Crème mat | 189,99 €

TYPOLOGIE

- **Faitout**
- **Diamètre 24 cm**
- Volume 5,4 litres
- **Compatible tous feux**

(induction, gaz, vitrocéramique, électrique)

MATÉRIAUX

- Corps en aluminium forgé à froid
- **Revêtement céramique antiadhésif** sans PFAS de couleur noire
- Base brevetée en inox de 4,5 mm d'épaisseur
- Diamètre de contact du dessous de 175 mm
- Poignée longue rivetée en inox brillant
- **Couvercle en verre trempé** avec trou d'aération
- **Utilisable au four jusqu'à 250°C**
- **Lavable au lave-vaisselle**
- Sans métaux lourds, sans nickel

INFORMATIONS TECHNIQUES

- Dimensions (H x L x P) : 13,4 x 35,8 x 25,4 cm

DISPONIBILITÉ AOÛT 2025

VERSIONS



CSF2412BLM

Noir mat | 189,99 €



CSF2412EGM

Vert Émeraude mat | 189,99 €

L'ART DU MIJOTAGE

Parfait pour des cuissons longues, c'est l'ustensile par excellence pour faire mijoter les plats pendant des heures afin d'exprimer toute la saveur des ingrédients.

Les faitouts Smeg sont disponibles en deux tailles. Le faitout de 24 cm de diamètre dispose d'une capacité de 5,4 litres, un volume incomparable pour régaler de nombreux convives. Ils sont livrés avec un couvercle en verre trempé, doté d'une poignée en acier inox.

TAILLE	UTILISATION
Ø 24 cm	Risotto, ragoûts



FAITOUT **CSF2412CRM**



DPF2812CRM

Crème mat | 189,99 €

TYPOLOGIE
- **Sauteuse**
- **Diamètre 28 cm**
- Volume 4,3 litres
- **Compatible tous feux**

(induction, gaz, vitrocéramique, électrique)

MATÉRIAUX
- Corps en aluminium forgé à froid
- **Revêtement céramique antiadhésif** sans PFAS de couleur noire
- Base brevetée en inox de 4,5 mm d'épaisseur
- Diamètre de contact du dessous de 220 mm
- Poignée longue rivetée en inox brillant
- **Couvercle en verre trempé** avec trou d'aération
- **Utilisable au four jusqu'à 250°C**
- **Lavable au lave-vaisselle**
- Sans métaux lourds, sans nickel

INFORMATIONS TECHNIQUES
- Dimensions (H x L x P) : 8,5 x 39,8 x 29,4 cm

DISPONIBILITÉ AOÛT 2025

VERSIONS



DPF2812BLM

Noir mat | 189,99 €



DPF2812EGM

Vert Émeraude mat | 189,99 €



SPF2012CRM

Crème mat | 159,99 €

TYPOLOGIE
- **Casserole**
- **Diamètre 20 cm**
- Volume 3,1 litres
- **Compatible tous feux**

(induction, gaz, vitrocéramique, électrique)

MATÉRIAUX
- Corps en aluminium forgé à froid
- **Revêtement céramique antiadhésif** sans PFAS de couleur noire
- Base brevetée en inox de 4,5 mm d'épaisseur
- Diamètre de contact du dessous de 220 mm
- Poignée longue rivetée en inox brillant
- **Couvercle en verre trempé** avec trou d'aération
- **Utilisable au four jusqu'à 250°C**
- **Lavable au lave-vaisselle**
- Sans métaux lourds, sans nickel

INFORMATIONS TECHNIQUES
- Dimensions (H x L x P) : 10 x 42,3 x 21,5 cm

DISPONIBILITÉ AOÛT 2025

VERSIONS



SPF2012BLM

Noir mat | 159,99 €



SPF2012EGM

Vert Émeraude mat | 159,99 €

UN INCONTOURNABLE EN CUISINE

Parfait compromis entre la poêle et le faitout, la sauteuse assure une meilleure répartition de la chaleur intérieure, pour une polyvalence maximale. Ce récipient de grande capacité est idéal pour des plats qui doivent terminer leur cuisson au four, mais aussi pour réchauffer des repas délicats à basse température. La sauteuse profonde de 4,3 litres est livrée avec un couvercle en verre trempé, doté une poignée en acier inox.

TAILLE	UTILISATION
Ø 28 cm	Sauces, plats mijotés, plats de légumes


SAUTEUSE **DPF2812CRM**

UN ALLIÉ INDISPENSABLE

La casserole de 3,1 litres est extrêmement polyvalente, parfaite pour préparer des sauces maison, cuire ou réchauffer des soupes et des purées de légumes. Elle convient également pour préparer des flans et pour faire mijoter du lait. Le couvercle en verre trempé avec poignée en acier inox est fourni, il permet de préserver les saveurs et l'humidité pendant la cuisson.

TAILLE	UTILISATION
Ø 20 cm	Sauces, soupes, flans


CASSEROLE **SPF2012CRM**



KBSF02PB

Bleu Azur brillant | 349,99 €

TYPOLOGIE
- **Bloc de 6 couteaux** avec lames multi-usages

MATÉRIAUX
- Corps en acier inox recouvert de poudre de carbone non lavable au lave-vaisselle
- Socle intérieur en bois d'acacia
- Base antidérapante en ABS
- Couteaux avec lames en acier inox allemand poli et manches ergonomique en acier inox brossé

CONTENU
- **Couteau à légumes** de 8 cm
- **Couteau utilitaire** de 13 cm
- **Couteau à viande** de 15 cm
- **Couteau Santoku** de 18 cm
- **Couteau à pain** de 19 cm
- **Couteau du chef** de 19 cm

INFORMATIONS TECHNIQUES
- Dimensions (H x L x P) : 34,4 x19,4 x 15 cm

VERSIONS



KBSF02BL

Noir brillant | 349,99 €



KBSF02CR

Crème brillant | 349,99 €

ENTRETIEN ET UTILISATION

Pour prolonger la longévité de vos couteaux, nous vous recommandons de les laver à la main avec de l'eau chaude savonneuse et un chiffon ou une éponge non abrasive, puis de les sécher soigneusement avant de les insérer dans le bloc à couteaux. À noter qu'il est déconseillé d'immerger les couteaux dans l'eau. Penser à aiguiser les couteaux si nécessaire à l'aide d'un aiguiseur. Pour préserver les couteaux, éviter de couper les aliments sur des surfaces dures telles que la pierre, le métal ou le verre.





BLOC DE COUTEAUX **KBSF02CR** | TOASTER **TSF01CREU** | MACHINE À CAFÉ **DCF02CREU** | RÉFRIGÉRATEUR **FAB28RCR5**

GARDEZ VOS COUTEAUX SMEG ORGANISÉS ET EN SÉCURITÉ !

Non seulement pratique pour ranger vos couteaux SMEG, ce bloc à 6 emplacements au design rétro des années 50 est aussi un véritable accroche-regard dans chaque cuisine.

ACIER INOX ALLEMAND RÉSISTANT À LA CORROSION ET FACILE À AIGUISER

L'acier est un alliage composé de fer et de carbone. La quantité de carbone dans un morceau d'acier est directement liée à la dureté et inversement à la durabilité. La lame des couteaux SMEG est fabriquée en acier allemand de **haute qualité (1.4116)**. La lame est flexible et tranchante grâce à la composition spéciale de chrome, de molybdène et de vanadium. L'acier allemand est réputé pour sa **résistance** et sa **durabilité**. Il est composé d'une teneur élevée en carbone, ce qui le rend plus dur et permet d'obtenir **un tranchant plus affûté** qui se conserve plus longtemps que celui d'autres types de couteaux.



COUTEAU À LÉGUMES DE 8 CM

Éplucher et couper les légumes devient un jeu d'enfant grâce à la lame lisse et à la partie supérieure stable du couteau à légumes polyvalent de SMEG. Parfait pour éplucher et couper avec agilité et précision les fruits et les légumes.



COUTEAU UTILITAIRE DE 13 CM

Grâce à sa lame dentelée, ce couteau est idéal pour couper les légumes mous et les fruits à peau dure comme les tomates.



COUTEAU À VIANDE DE 15 CM

Ce couteau à viande de haute qualité, au bord incurvé et à la pointe acérée, est particulièrement adapté à la découpe de tous types de viandes et de charcuteries.



COUTEAU SANTOKU DE 18 CM

Ce couteau japonais polyvalent à bord droit permet de découper la viande et le poisson, de couper les légumes en cubes et de hacher finement les herbes. Les alvéoles de la lame réduisent la friction et évitent que les légumes ne collent à la lame.



COUTEAU À PAIN DE 19 CM

La lame dentelée classique permet de couper la croûte croustillante avec peu de pression, sans écraser l'intérieur moelleux.



COUTEAU DU CHEF DE 19 CM

Ce couteau polyvalent permet de hacher finement les herbes, de trancher les légumes et de découper le poisson et la viande en morceaux.





WKF01CR

Crème brillant | 139,99 €

TYPOLOGIE ET COMMANDES

- **Bouilloire sifflante**
- **Capacité 2,3 litres** / 10 tasses
- Couvercle à ouverture facile

STRUCTURE ET MATÉRIAUX

- Corps, poignée et bec verseur en acier inox
- Bouton du couvercle en acier inox avec logo SMEG
- Sifflet fixe à tonalité unique
- Protection de la poignée en silicone **antidérapante, ergonomique et froide au toucher**
- Bec conique pour un versement facile sans débordement
- Base en acier inox et aluminium

FONCTIONS ET SÉCURITÉ

- Indicateur de niveau d'eau
- Base ∅ 20 cm **compatible tous feux** dont induction

INFORMATIONS TECHNIQUES

- Dimensions (H x L x P) : 27,7 x 24,3 x 20,5 cm

VERSIONS

Finitions brillantes



WKF01BL
Noir brillant
139,99 €



WKF01RD
Rouge brillant
139,99 €



WKF01PB
Bleu Azur brillant
139,99 €



WKF01PG
Vert d'Eau brillant
139,99 €



WKF01PK
Rose brillant
139,99 €



WKF01WH
Blanc brillant
139,99 €



WKF01SS
Chromé
139,99 €

UNE BOUILLOIRE SIFFLANTE POUR DES PAUSES RÉCONFORTANTES

Avec une capacité de 2,3 litres, cette bouilloire permet de préparer jusqu'à 10 tasses, idéale pour les moments de partage autour d'une boisson chaude réconfortante, que ce soit pour un petit-déjeuner en famille, une pause entre amis ou un après-midi cosy.



CONFORT, PRÉCISION ET SÉCURITÉ

La bouilloire allie sécurité et confort grâce à sa poignée ergonomique antidérapante en silicone, froide au toucher, et son bec conique, permettant un versement précis et sans débordement pour une expérience agréable lors de la préparation de vos infusions.



ÉLÉGANCE ET PRATICITÉ AU QUOTIDIEN

Cette bouilloire en acier inox, avec un corps, une poignée et un bec verseur assortis, dispose d'un couvercle à ouverture facile et d'un élégant bouton en inox portant le logo SMEG. Son sifflet fixe émet une tonalité distinctive pour signaler que l'eau est prête.



ADAPTÉE À TOUS LES FOYERS

La polyvalence est son plus bel atout ! La bouilloire sifflante est compatible avec toutes les surfaces : gaz, induction et vitrocéramique. Sa facilité d'utilisation en fait un véritable compagnon de cuisine au quotidien.

La bouilloire sifflante SMEG est non seulement un indispensable pour toute cuisine, mais aussi un véritable objet de décoration qui apportera une touche d'élégance à votre intérieur.



LES PARFAITS ALLIÉS EN CUISINE

Les petits électroménagers SMEG débordent de personnalité et s'invitent dans deux univers distincts. La gamme "Collezione" incarne un style moderne et épuré où l'innovation technologique se mêle au design raffiné, tandis que la ligne "Années 50" apporte une touche rétro pleine de charme et d'authenticité. Chaque appareil est une parfaite alliance entre esthétique et performance, ajoutant une touche unique à la cuisine tout en facilitant le quotidien.



RÉFRIGÉRATEUR **FAB28RCR6** | MACHINE À CAFÉ FILTRE **DCF02CREU** | PRESSE-AGRUMES **CJF11CREU** | TOASTER **TSF01CREU** | BOUILLOIRE **KLF03CREU**

GAMME "ANNÉES 50" - LE STYLE RÉTRO PAR EXCELLENCE

La gamme « Années 50 » de Smeg est née de l'alliance entre la technique et l'esthétique, entre la fonctionnalité et le style, pour évoquer les formes uniques et les atmosphères de la "stylosophie" des Années 50. Des teintes multicolores et des lignes bombées et rétro viennent réinterpréter en clé moderne des produits qui deviennent ainsi des stars de la cuisine.
Du réfrigérateur icône FAB28 au petit électroménager dernière génération, la gamme « Années 50 » se compose de produits uniques, flexibles, anti-conformistes et est dédiée à ceux qui aiment s'entourer d'objets à forte personnalité sans perdre de vue les performances de haute qualité.

LE TRITAN™ RENEW

Depuis plusieurs années, Smeg entreprend une démarche environnementale et s'engage encore plus pour le développement durable. Cela passe par différentes actions, notamment le renouvellement de ses produits pour qu'ils durent plus longtemps. Ainsi, Smeg a adopté le Tritan™ Renew. Ce matériau, avec **50% de contenu recyclé certifié***, est fabriqué à partir de déchets plastiques difficiles à recycler. Ces derniers remplacent les ressources fossiles traditionnelles pour créer de nouveaux matériaux vierges.

tritan™ RENEW
MADE WITH 50% RECYCLED MATERIAL

PARTICIPATION À L'ÉCONOMIE CIRCULAIRE

Le Tritan™ Renew provient des technologies innovantes de recyclage circulaire avancé qui utilisent du plastique recyclé comme matière première. **Ceci réduit la consommation de combustibles fossiles et les émissions de gaz à effet de serre.**

UNE EMPREINTE CARBONE NETTEMENT PLUS FAIBLE

Grâce à ces technologies de recyclage circulaire avancées, les déchets plastiques sont décomposés et renvoyés à leur forme moléculaire, ce qui leur permet de ne pas finir dans les décharges et **limite les déchets dans l'océan**.

QUALITÉ ET SÉCURITÉ

Le Tritan™ Renew est un matériau durable, performant et assurant une qualité optimale. Ce thermoplastique transparent est certifié sans BPA, résistant au lave-vaisselle (jusqu'à 100°C), aux chocs, aux tâches et aux odeurs.



**contenu recyclé obtenu par un processus d'allocation de bilan massique certifié par l'ISCC (International Sustainability & Carbon Certification)*

MY SMEG ASSISTANT

À la recherche de conseils pour l'entretien de votre petit électroménager SMEG ? Ne cherchez plus et découvrez "My Smeg Assistant" ! Rendez-vous sur ce site pour connaître votre produit du bout des doigts. Découvrez également nos bonnes pratiques afin de simplifier le nettoyage de votre appareil et d'allonger sa durée de vie.

- Sur le mini four pose libre "COF01" : le QR Code est présent à l'intérieur de l'ouverture du réservoir d'eau.
- Sur la table de cuisson portative "PIC01" : le QR Code est présent à l'intérieur de l'étui d'accessoires.
- Sur le blender "BLC" : le QR Code est présent sur le côté gauche, sous le bouton ON/OFF.
- Sur la balance de cuisine portable "KSC01" et "KSF01" : le QR Code est présent sous la cuve en inox amovible.
- Sur le toaster "TSF" : le QR Code est présent sur le tiroir ramasse-miettes.
- Sur le broyeur à café "CGF02" : le QR Code est présent sous la plaque magnétique amovible.
- Sur la machine à café "BCC" : le QR Code est présent à l'intérieur de la trappe du groupe d'infusion.
- Sur la machine à café "ECF02", "EGF03" et "EMC02" : le QR Code est présent sous le bac de récupération.





COF01PBEU

Bleu Azur brillant | 899,99 €

Qualité Premium et Design

TYPOLOGIE
- **Mini four pose libre**
- **Mode de cuisson Combiné Vapeur**
- Émail lisse

STRUCTURE ET MATÉRIAUX
- Corps en plastique brillant
- Cadre de fenêtre en plastique chromé et vitre en verre
- Base antidérapante et Cordon détachable

COMMANDES
- Afficheur LCD couleur
- **3 menus (Traditionnel, Vapeur et Chef)**
- Commandes avec touches et manettes de commandes

FONCTIONS
- 10 fonctions de cuisson : 7 fonctions traditionnelles dont chaleur brassée et 3 fonctions vapeur
- **33 programmes automatiques** (répartis en 5 catégories)

TECHNOLOGIE
- 3 niveaux de cuisson avec grilles latérales amovibles pour un nettoyage facile
- 2 éléments chauffants (gril + sole) et Ventilateur d'aération
- Éclairage halogène
- Cavité émaillée de 30 litres nets
- Porte tempérée
- Générateur de vapeur puissant : **Cuisson 100% vapeur** et **Cuisson combinée à la vapeur** avec niveaux d'humidité réglables de 20% à 70%
- Chargement de l'eau manuel
- Réservoir d'eau **amovible** de 0,8 litre : **Vapeur continue 24h/24** (pas besoin d'interrompre la cuisson pour remplir le réservoir d'eau, 90 min de cuisson à la vapeur ininterrompue)
- Alarmes disponibles : Réservoir d'eau vide et Détartrage

INFORMATIONS TECHNIQUES
- Dimensions (H x L x P) : 40 x 50 x 51 cm (avec poignées)

ACCESSOIRES INCLUS
- 1 plateau émaillé perforé pour Airfry, 1 grille, 1 lèchefrite émaillée et 1 plaque perforée en inox pour vapeur

VERSIONS

Finitions brillantes



COF01BLEU

Noir brillant | 899,99 €



COF01CREU

Crème brillant | 899,99 €



COF01PGEU

Vert d'Eau brillant | 899,99 €



COF01WHEU

Blanc brillant | 899,99 €

MINI FOUR **COF01PGEU**



PROGRAMMES AUTOMATIQUES

Les 33 recettes intégrées, réparties en 5 catégories (viandes, poissons, légumes, gâteaux, pains et pizzas) facilitent la cuisson des préparations. Une fois la recette choisie, il est possible de modifier le poids défini et la durée de cuisson s'ajustera automatiquement.







PIC01BLMEU

Noir mat | 349,99 €

Qualité Premium et Design

TYPOLOGIE
- **Table de cuisson portative** avec zone de cuisson unique
- Surface **induction** avec sérigraphie gris clair

STRUCTURE ET MATÉRIAUX
- Corps en plastique mat
- Panneau en aluminium avec finition brossée et chanfrein brillant
- Verre céramique noir
- Base antidérapante
- Cordon détachable

ESTHÉTIQUE ET COMMANDES
- **Écran de contrôle tactile** et Affichage LED rouges
- Slider pour contrôler la puissance
- Touches pour contrôler les fonctions préréglées et la minuterie
- Touches pour contrôler **2 programmes de la sonde** : température cible et minuterie

FOYER
- 1 foyer induction de 2100 W en boost
- Sélection rapide de la puissance et du temps pour effectuer plusieurs fonctions de cuisson : 9 niveaux de puissance + Boost
- Minuterie jusqu'à 99 minutes
- **Modes préréglés :** Maintien au chaud, BBQ, FRY (paramètres de cuisson supplémentaires pour les modes BBQ et FRY)
- Fonctions : Arrêt automatique et Pause

OPTIONS
- Diamètre de la casserole compatible : de 12 à 24 cm
- Détection automatique du récipient
- Sécurité : verrouillage commandes, anti-surchauffe, anti-débordement et affichage chaleur résiduelle

INFORMATIONS TECHNIQUES
- Puissance nominale : 2100 W
- Dimensions (H x L x P) : 5,4 x 31,5 x 41,2 cm

ACCESSOIRES INCLUS
- **Sonde à température externe :** pour les préparations qui nécessitent un contrôle et un maintien de la température (de 40 à 99°C)
- Support de fixation pour la sonde : le clip peut être inséré sur le bord d'une casserole ou d'une marmite
- Étui pour ranger les accessoires

VERSIONS

Finitions mates



PIC01EGMEU

Vert Émeraude mat | 349,99 €



PIC01WHMEU

Blanc mat | 349,99 €



TABLE DE CUISSON **PIC01BLMEU** | POÊLE **FPF2402CRM**

SONDE DE CUISSON

La sonde incluse mesure en permanence la température, au degré près. Lorsque la température cible au cœur de l'aliment est atteinte, la table émet un signal sonore et met fin à la cuisson. La fonction minuterie, quant à elle, maintient la température sélectionnée pendant une durée définie par l'utilisateur.

Le support de sonde fourni s'adapte facilement à tous les types de récipients, pour un usage pratique au quotidien.



SMF04CREU

Crème brillant | 439,99 €

TYPOLOGIE ET COMMANDES
- **Robot sur socle**
- Capacité 4,8 litres
- Levier de commande en acier inox

STRUCTURE ET MATÉRIAUX
- Corps en aluminium coulé coloré
- **Base en aluminium coulé gris métal**
- Base antidérapante

FONCTIONS ET SÉCURITÉ
- 10 vitesses avec **mise en marche progressive**
- **Mouvement planétaire**
- **Sortie frontale pour accessoires**
- **Moteur à transmission directe**
- Système d'ouverture de la tête **Steady-mix**
- Sécurité contre le blocage du moteur
- Protection de surcharge du moteur

CAPACITÉ
- Blanc d'œuf : minimum 2 et maximum 12
- Pâte à tarte : maximum 2 kg
- Pâte à gâteau : maximum 2,6 kg
- Pâte à pain / pizza / pâtes : 1,9 kg de pâte au total (maximum 1,2 kg de farine)
- Préparation pour pâtes aux œufs : 500 g de pâtes au total avec 3 œufs
- Crème fouettée : minimum 100 ml et maximum 1 litre

INFORMATIONS TECHNIQUES
- Puissance : **800 W**
- Dimensions (H x L x P) : 37,8 (49 avec tête relevée) x 40,5 x 22,1 cm

ACCESSOIRES INCLUS
- **1 bol en acier inox**, 1 fouet à fils en acier inox, 1 batteur plat en aluminium, 1 crochet pétrisseur en aluminium et 1 couvercle verseur anti-projections en **Tritan™ Renew**

DISPONIBILITÉ NOVEMBRE 2025

VERSIONS
Finitions brillantes



SMF04BLEU
Noir brillant
439,99 €



SMF05PGEU

Vert d'Eau brillant | 539,99 €

TYPOLOGIE ET COMMANDES
- **Robot sur socle entièrement coloré**
- Capacité 4,8 litres
- Levier de commande en acier inox

STRUCTURE ET MATÉRIAUX
- Corps en aluminium coulé coloré
- **Base en aluminium coulé coloré**
- Base antidérapante

FONCTIONS ET SÉCURITÉ
- 10 vitesses avec **mise en marche progressive**
- **Mouvement planétaire**
- **Sortie frontale pour accessoires**
- **Moteur à transmission directe**
- Système d'ouverture de la tête **Steady-mix**
- Sécurité contre le blocage du moteur
- Protection de surcharge du moteur

CAPACITÉ
- Blanc d'œuf : minimum 2 et maximum 12
- Pâte à tarte : maximum 2 kg
- Pâte à gâteau : maximum 2,6 kg
- Pâte à pain / pizza / pâtes : 1,9 kg de pâte au total (maximum 1,2 kg de farine)
- Préparation pour pâtes aux œufs : 500 g de pâtes au total avec 3 œufs
- Crème fouettée : minimum 100 ml et maximum 1 litre

INFORMATIONS TECHNIQUES
- Puissance : **1000 W**
- Dimensions (H x L x P) : 37,8 (49 avec tête relevée) x 40,5 x 22,1 cm

ACCESSOIRES INCLUS
- **1 bol en acier inox**, 1 fouet à fils en acier inox, **1 batteur à bord flexible en acier inox et silicone**, 1 batteur plat en aluminium, 1 crochet pétrisseur en aluminium et 1 couvercle verseur anti-projections en **Tritan™ Renew**

DISPONIBILITÉ NOVEMBRE 2025

VERSIONS
Finitions brillantes



SMF05BLEU
Noir brillant | 539,99 €



SMF05CREU
Crème brillant | 539,99 €



SMF05RDEU
Rouge brillant | 539,99 €



SMF05PBEU
Bleu Azur brillant | 539,99 €



SMF05PKEU
Rose brillant | 539,99 €



SMF05WHEU
Blanc brillant | 539,99 €



SMF03DGEU
Sicily is my love | 1399,99 €

Retrouvez l'ensemble des accessoires en option des pages 384 à 387.

FONCTIONNALITÉS ET STYLE

Un gâteau à offrir à des amis, l'odeur unique du pain fait maison, des pâtes fraîches qui éblouiront les invités au dîner. Avec le robot sur socle SMEG, les recettes prendront forme grâce à un allié fiable, résistant et efficace.



UN ROBOT MULTIFONCTION

Le moteur de 800 ou 1000 W et les 10 niveaux de vitesse réglables en font le robot sur socle idéal pour une variété de recettes. Grâce à sa mise en marche progressive, il démarre doucement et progressivement, tandis que le mouvement planétaire mélange votre préparation ou votre pâte à la perfection.



SYSTÈME D'OUVERTURE DE LA TÊTE

Le nouveau système Steady-Mix permet une ouverture douce et sans effort de la tête grâce à un ressort intégré. Ce mécanisme innovant réduit les vibrations et assure une stabilité parfaite lors des préparations, tout en évitant toute fermeture accidentelle. Fini les efforts, un simple geste suffit pour accéder au bol et changer d'accessoire.



ACCESSOIRES EN OPTION

SMEG offre de multiples possibilités parmi lesquelles l'utilisation d'accessoires qui, insérés de manière frontale, permettent de couper ou d'étirer la pâte fraîche. D'autres accessoires comme le tranchoir, le hachoir ou encore la sorbetière seront vos meilleurs alliés lors de la confection de plats ou de desserts savoureux.



ROBOT SUR SOCLE **SMF05BLEU** | PASTA KIT **SMPC01**



HMF01CREU

Crème brillant | 129,99 €

TYPOLOGIE ET COMMANDES

- **Batteur à main électrique**
- Commande à gâchette et touches
- **Afficheur caché à LED** (minutes/secondes)

STRUCTURE ET MATÉRIAUX

- Corps en ABS coloré
- Levier et touches en acier inox
- Poignée ergonomique antidérapante

FONCTIONS ET SÉCURITÉ

- 9 vitesses
- **Fonction Turbo**
- **Moteur avec mise en marche progressive**
- Contrôle électronique de la vitesse
- Protection de surcharge moteur
- Range-cordon intégré

INFORMATIONS TECHNIQUES

- Puissance : 250 W
- Dimensions (H x L x P) : 17,1 x 22 x 10 cm

ACCESSOIRES INCLUS

- **2 fouets à fils** en acier inox
- **2 batteurs plats** en acier inox
- **2 crochets pétrisseurs** en acier inox
- 1 sac de rangement pour les accessoires

VERSIONS

Finitions brillantes



HMF01BLEU
Noir brillant
129,99 €



HMF01RDEU
Rouge brillant
129,99 €



HMF01PBEU
Bleu Azur brillant
129,99 €



HMF01PGEU
Vert d'Eau brillant
129,99 €



HMF01PKEU
Rose brillant
129,99 €



HMF01WHEU
Blanc brillant
129,99 €



BATTEUR À MAIN **HMF01PBEU**



BATTEUR À MAIN **HMF01BLEU**

AFFICHEUR LED

Le panneau de commande est enrichi d'un afficheur LED rétro-éclairé avec indication de la vitesse et du temps d'utilisation. Une interface parfaitement facile d'utilisation qui disparaît lorsque le produit est éteint, montrant le chromé de la poignée dans toute son élégance.



ACCESSOIRES INCLUS

Deux fouets à fils, pour des textures plus aériennes comme la crème fouettée, les sauces ou les blancs d'œufs ; deux fouets Optimus, parfaits pour les pâtes semi-dures comme les biscuits et les bases de gâteaux ; deux crochets pétrisseurs pour les produits levés comme la pizza ou le pain. À la fin de l'utilisation ou pendant le traitement, des pieds antidérapants permettent de reposer le batteur, ce qui en facilite l'utilisation. En outre, le sac en tissu personnalisé SMEG vous permet de ranger les accessoires inclus sans négliger le plaisir esthétique.



KSC01WHMWW

Blanc mat | 149,99 €

TYPOLOGIE ET COMMANDES
- **Balance de cuisine portable**
- Affichage LED intuitif
- Boutons en aluminium brossé avec anneau à LED blanches

STRUCTURE ET MATÉRIAUX
- Corps fixe en plastique mat
- Panneau en aluminium brossé
- Socle en plastique mat
- **Cuve en inox amovible et lavable au lave-vaisselle**
- Base antidérapante

FONCTIONS ET SÉCURITÉ
- Précision à 1 gramme
- Performance jusqu'à un poids de 5 kg (1,8 litre)
- Mode veille automatique
- Fonctions : Mesure de l'unité et Tare
- **Batterie rechargeable** avec une autonomie de 23 heures et un port USB (la balance de cuisine peut être utilisée pendant le chargement)

INFORMATIONS TECHNIQUES
- Dimensions (H x L x P) : 15 x 20,5 x 20,5 cm

ACCESSOIRES INCLUS
- Câble USB-C

VERSIONS
Finitions mates



KSC01BLMWW

Noir mat
149,99 €



KSC01EGMWW

Vert Émeraude mat
149,99 €



KSF01PBWW

Bleu Azur brillant | 189,99 €

TYPOLOGIE ET COMMANDES
- **Balance de cuisine analogique et numérique**
- Affichage LED blanches
- Levier de commande en inox brillant
- Interrupteur marche / arrêt

STRUCTURE ET MATÉRIAUX
- Corps fixe en plastique
- **Cuve en inox lavable au lave-vaisselle**
- Base antidérapante chromée brillante

FONCTIONS ET SÉCURITÉ
- Précision à 1 gramme
- Performance jusqu'à un poids de 5 kg (1,8 litre)
- Mode veille automatique
- Fonctions : Mesure de l'unité et Tare
- **Batterie rechargeable** avec une autonomie de 36 heures et un port USB (la balance de cuisine peut être utilisée pendant le chargement)

INFORMATIONS TECHNIQUES
- Dimensions (H x L x P) : 31,5 x 18 x 25 cm

ACCESSOIRES INCLUS
- Câble USB-C

VERSIONS
Finitions brillantes



KSF01BLWW

Noir brillant
189,99 €



KSF01CRWW

Crème brillant
189,99 €



KSF01RDWW

Rouge brillant
189,99 €



KSF01PGWW

Vert d'Eau brillant
189,99 €



KSF01WHWW

Blanc brillant
189,99 €

PRÉCISE ET FONCTIONNELLE

L'afficheur LED offre une lisibilité optimale et une précision au gramme près pour des pesées toujours exactes, jusqu'à 5 kg, ce qui rend la balance idéale pour la pâtisserie ou pour toutes autres préparations culinaires.

Légère et compacte, elle se transporte facilement sur le plan de travail. Sa cuve amovible en inox et sa batterie rechargeable par port USB offrent une grande liberté d'utilisation.





PBF01WHEU

Blanc brillant | 129,99 €

TYPOLOGIE ET COMMANDES
- **Mini Blender**
- Capacité 600 ml / 3 tasses
- Commande par manette

STRUCTURE ET MATÉRIAUX
- Corps en inox
- **2 bouteilles** avec bouchon en **Tritan™ Renew** lavables au lave-vaisselle
- Double lame **amovible** en inox
- Base antidérapante

FONCTIONS
- 2 vitesses
- Rotation maximale : 24000 tours / min

SÉCURITÉ
- Verrouillage des commandes si surcharge moteur ou bol mal positionné
- Range-cordon intégré

INFORMATIONS TECHNIQUES
- Puissance : 300 W
- Dimensions (H x L x P) : 33,5 x 14,2 x 13,6 cm

VERSIONS
Finitions brillantes



PBF01BLEU
Noir brillant
129,99 €



PBF01CREU
Crème brillant
129,99 €



PBF01RDEU
Rouge brillant
129,99 €



PBF01PBEU
Bleu Azur brillant
129,99 €



PBF01PGEU
Vert d'Eau brillant
129,99 €



PBF01PKEU
Rose brillant
129,99 €



BLF03PGEU

Vert d'Eau brillant | 249,99 €

TYPOLOGIE ET COMMANDES
- **Blender**, Capacité 1,5 litre / 6 tasses
- Commande par manette et touches rétro-éclairées

STRUCTURE ET MATÉRIAUX
- Corps en aluminium coulé
- 1 bol avec couvercle et bouchon doseur en **Tritan™Renew**
- Groupe de lames non amovible en inox
- Base antidérapante

FONCTIONS
- 4 vitesses, Rotation maximale : 18000 tours / min
- **4 programmes** (Smoothie, Green Smoothie, Glace pilée et Auto-nettoyage), **Fonction Pulse**

SÉCURITÉ
- Moteur avec **mise en marche progressive**
- Verrouillage des commandes si surcharge moteur ou bol mal positionné, Range-cordon intégré

INFORMATIONS TECHNIQUES
- Puissance : 800 W
- Dimensions (H x L x P) : 39,7 x 19,7 x 16,3 cm

VERSIONS
Finitions brillantes



BLF03BLEU
Noir brillant
249,99 €



BLF03CREU
Crème brillant
249,99 €



BLF03RDEU
Rouge brillant
249,99 €



BLF03PBEU
Bleu Azur brillant
249,99 €



BLF03PKEU
Rose brillant
249,99 €



BLF03WHEU
Blanc brillant
249,99 €



BLF01DGEU
Sicily is my love
869,99 €

MINI BLENDER COMPACT ET MANIABLE

Les bouteilles à emporter de 600 ml sont l'outil idéal pour préparer des smoothies ou des boissons à base de fruits ou légumes, pour un mode de vie sain. Le bouchon avec bec verseur permet de transporter la bouteille avec soi pour déguster des boissons avec des ingrédients frais et sains en déplacement.

L'ART DÉLICAT DU MÉLANGE DE SAVEURS

Au petit-déjeuner, avec un mélange sain de fruits et de yaourt, après une séance d'entraînement pour se régénérer avec une boisson rafraîchissante, ou au déjeuner avec un velouté simple et rapide, le blender "BLF03" mélange à la perfection des ingrédients de différentes consistances pour une utilisation qui accompagne chaque moment de la journée.

Retrouvez l'ensemble des accessoires en option des pages 384 à 387.



BLC02EGMEU

Vert Émeraude mat | 479,99 €

VERSION

Finition mate



BLC02BLMEU

Noir mat
479,99 €



BLC02WHMEU

Blanc mat
479,99 €

TYPOLOGIE ET COMMANDES

- **Blender haute performance**
- Capacité 1,5 litre / 6 tasses
- Manette de commande avec afficheur

STRUCTURE ET MATÉRIAUX

- Corps en plastique
- Panneau frontal en aluminium brossé avec bord poli
- 1 bol avec couvercle et bouchon doseur en **Tritan™ Renew** lavable au lave-vaisselle
- Groupe de lames non amovible en inox
- Base antidérapante

FONCTIONS

- 9 vitesses
- Rotation maximale : 22000 tours / min
- **5 programmes** (Smoothie, Green Smoothie, Dessert glacé, Glace pilée et Auto-nettoyage)
- **Mode individuel ou familial** (fonction Smoothie, Green Smoothie et Dessert glacé)
- Fonctions : Pause et **Pulse**
- Minuteur avec décompte du temps

SÉCURITÉ

- Moteur avec **mise en marche progressive**
- Verrouillage des commandes si surcharge moteur ou bol mal positionné

INFORMATIONS TECHNIQUES

- Puissance : 1400 W
- Dimensions (H x L x P) : 42,1 x 16,8 x 22,5 cm

ACCESSOIRES INCLUS

- **Pompe de mise sous vide**, Tasseur, Spatule et Brosse de nettoyage



BLENDER HAUTE PERFORMANCE **BLC02BLMEU**



POLYVALENCE ET PRÉCISION AU SERVICE DU GOÛT

UN VÉRITABLE PARTENAIRE

Le blender "BLC" peut combiner parfaitement différentes textures pour mixer en quelques minutes les ingrédients d'une grande variété de préparations (tels que les farines, laits végétaux ou soupes).

RESPECTUEUX DE L'ENVIRONNEMENT

Le bol en Tritan™ Renew avec bouchon doseur de 30 ml est durable et léger, avec une capacité de 1,5 litre, assurant une manipulation et un nettoyage au lave-vaisselle aisés.

POMPE DE MISE SOUS VIDE

Elle permet d'extraire l'air de la carafe pour éviter qu'il n'entre en contact avec les ingrédients, réduisant ainsi l'oxydation et préservant les couleurs, les saveurs et les nutriments.



HBF11CREU

Crème brillant | 79,99 €

TYPOLOGIE ET COMMANDES
- **Mixeur plongeant**
- Commande par touches et bague rotative

STRUCTURE ET MATÉRIAUX
- Corps en ABS coloré
- Pied et lames en acier inox
- Poignée ergonomique et antidérapante

FONCTIONS ET SÉCURITÉ
- **Système de découpe Flowblend**
- **Vitesse variable**
- Rotation maximale : 14850 tours / min
- **Fonction Turbo**
- Range-cordon intégré

INFORMATIONS TECHNIQUES
- Puissance : 700 W
- Dimensions (H x L x P) : 41,4 x 6,5 x 6,5 cm

VERSIONS
Finitions brillantes



HBF11BLEU
Noir brillant
79,99 €



HBF11RDEU
Rouge brillant
79,99 €



HBF11PBEU
Bleu Azur brillant
79,99 €

SYSTÈME FLOWBLEND

Grâce à la forme spécifique du dôme et à la taille des lames, le système Flowblend est capable de créer un flux optimal, en mélangeant parfaitement tous les ingrédients, garantissant ainsi une préparation homogène.





HBF03PBEU

Bleu Azur brillant | 129,99 €

TYPOLOGIE ET COMMANDES
- **Mixeur plongeant avec accessoires**
- Commande par touches et bague rotative

STRUCTURE ET MATÉRIAUX
- Corps en ABS coloré
- Pied et lames en acier inox
- Poignée ergonomique et antidérapante

FONCTIONS ET SÉCURITÉ
- **Système de découpe Flowblend**
- **Vitesse variable**
- Rotation maximale : 14850 tours / min
- **Fonction Turbo**
- Range-cordon intégré

INFORMATIONS TECHNIQUES
- Puissance : 700 W
- Dimensions (H x L x P) : 41,4 x 6,5 x 6,5 cm

ACCESSOIRES INCLUS
- Carafe graduée de 1,4 litre et couvercle en **Tritan™ Renew**
- Hachoir en **Tritan™ Renew**
- Fouet à fils

VERSIONS
Finitions brillantes



HBF03BLEU
Noir brillant
129,99 €



HBF03CREU
Crème brillant
129,99 €



HBF03RDEU
Rouge brillant
129,99 €



HBF03WHEU
Blanc brillant
129,99 €

Retrouvez l'ensemble des accessoires en option des pages 384 à 387.





CJF11RDEU

Rouge brillant | 169,99 €

TYPOLOGIE
- **Presse-agrumes**

STRUCTURE ET MATÉRIAUX
- Corps en ABS coloré, Cône et filtre en acier inox
- Bec verseur anti-gouttes en acier inox
- Bol à jus et couvercle en **Tritan™ Renew**
- Base antidérapante

FONCTIONS ET SÉCURITÉ
- **Mise en marche automatique par pression**
- Range-cordon intégré

INFORMATIONS TECHNIQUES
- Puissance : 70 W
- Dimensions (H x L x P) : 28,1 x 16,5 x 18,9 cm

VERSIONS Finitions brillantes



CJF11BLEU
Noir brillant
169,99 €



CJF11CREU
Crème brillant
169,99 €



CJF11PBEU
Bleu Azur brillant
169,99 €



CJF11PGEU
Vert d'Eau brillant
169,99 €



CJF11PKEU
Rose brillant
169,99 €



CJF11WHEU
Blanc brillant
169,99 €



CJF01DGEU
Sicily is my love | 599,99 €



CJF01DGBEU
Blu Mediterraneo | 599,99 €

UN CONCENTRÉ D'ÉNERGIE

Les agrumes apportent un concentré d'énergie pour faire face au stress, à la fatigue et aux changements de saison. Grâce à leur apport abondant en vitamines, les jus fraîchement pressés permettent d'activer les défenses immunitaires et de lutter contre le vieillissement.

Avec le presse-agrumes Smeg, la solution est simple : parfait comme élément d'ameublement, il vous offrira de petits moments d'évasion à travers le plaisir d'un jus sain et désaltérant.

UNE PERFORMANCE MAXIMALE

Le presse-agrumes Smeg est équipé d'un moteur puissant de 70 W, avec un capteur marche-arrêt intégré. Il est complété par un bac récupérateur de jus et un bec anti-goutte pour éviter de salir le plan de travail de la cuisine en fin d'utilisation.

La fonctionnalité est améliorée par sa facilité d'utilisation et de nettoyage. En effet, un couvercle est inclus pour protéger le produit de la poussière lorsqu'il n'est pas utilisé, et tous ses composants peuvent être aisément démontés.

TRITAN™ RENEW

Le Tritan™ Renew offre la durabilité dont vous avez besoin, sans exiger de sacrifices sur la qualité. Ce copolyester se démarque grâce à une technologie révolutionnaire de recyclage moléculaire qui transforme les déchets plastiques à usage unique en matériaux durables. Cela compense ainsi l'utilisation de combustibles fossiles et réduit les émissions de gaz à effet de serre.



PRESSE-AGRUMES **CJF11PGEU** | MIXEUR PLONGEANT **HBF03CREU**



TSF01EGMEU

HandiCapZéro

Vert Émeraude mat | 199,99 €

TYPOLOGIE ET COMMANDES

- **Toaster 2 tranches**
- 2 fentes extra larges de 36 mm
- 1 manette de commande **rétro-éclairée**

STRUCTURE ET MATÉRIAUX

- Corps en acier inox
- 1 tiroir ramasse-miettes en inox **facile à extraire**
- Base antidérapante
- Range-cordon intégré

FONCTIONS

- **6 niveaux de brunissement**
- 3 fonctions : Réchauffage, Décongélation et Bagel
- **Centrage automatique des tranches**
- Éjection des tranches en fin de cuisson

INFORMATIONS TECHNIQUES

- Puissance : 950 W
- Dimensions (H x L x P) :

19,8 x 31 (32,5 avec levier inclus) x 19,5 cm

FONCTIONNALITÉ ET STYLE

Le toaster Smeg concentre ergonomie, fonctionnalité et harmonie esthétique. Au petit-déjeuner ou à la pause déjeuner, au brunch ou à l'apéritif : il vous touche en plein cœur, chaque excuse est bonne pour l'utiliser.

ÉJECTION AUTOMATIQUE
À la fin du temps sélectionné pour le brunissement, les tranches sont éjectées de manière automatique pour pouvoir les extraire en toute sécurité.

TIROIR RAMASSE-MIETTES
Son tiroir en acier inox est amovible pour un nettoyage facile.

2 FENTES EXTRA-LARGES
Le toaster garantit un centrage automatique des tranches de pain à l'intérieur des larges fentes pour un brunissement homogène des 2 côtés.



TOASTER **TSF01PBEU**

VERSIONS

Finitions brillantes



TSF01BLEU
Noir brillant
169,99 €



TSF01CREU
Crème brillant
169,99 €



TSF01RDEU
Rouge brillant
169,99 €



TSF01PBEU
Bleu Azur brillant
169,99 €



TSF01PGEU
Vert d'Eau brillant
169,99 €



TSF01PKEU
Rose brillant
169,99 €



TSF01WHEU
Blanc brillant
169,99 €



TSF01DGEU
Sicily is my love
599,99 €



TSF01DGBEU
Blu Mediterraneo
599,99 €

Finitions métalliques



TSF01SSEU
Chromé
199,99 €

Finitions mates



TSF01BLMEU
Noir mat
199,99 €



TSF01CHMEU
Or mat
199,99 €



TSF01WHMEU
Blanc mat
199,99 €

Retrouvez l'ensemble des accessoires en option des pages 384 à 387.



TSF02BLEU

HandiCapZéro

Noir brillant | 199,99 €

TYPOLOGIE ET COMMANDES
- **Grille-pain 4 tranches**
- 2 fentes extra larges de 36 mm
- 1 manette de commande **rétro-éclairée**

STRUCTURE ET MATÉRIAUX
- Corps en acier inox
- 1 tiroir ramasse-miettes en inox **facile à extraire**
- Base antidérapante
- Range-cordon intégré

FONCTIONS
- **6 niveaux de brunissement**
- 3 fonctions : Réchauffage, Décongélation et Bagel
- **Centrage automatique des tranches**
- Éjection des tranches en fin de cuisson

INFORMATIONS TECHNIQUES
- Puissance : 1500 W
- Dimensions (H x L x P) : 21,5 x 39,4 (41 avec levier inclus) x 20,8 cm

VERSIONS

Finitions brillantes



TSF02CREU
Crème brillant
199,99 €



TSF02RDEU
Rouge brillant
199,99 €



TSF02PBEU
Bleu Azur brillant
199,99 €



TSF02PKEU
Rose brillant
199,99 €

Finitions métalliques



TSF02PGEU
Vert d'Eau brillant
199,99 €



TSF02WHEU
Blanc brillant
199,99 €



TSF02SSEU
Chromé
219,99 €



TSF03CREU

Crème brillant | 219,99 €

TYPOLOGIE ET COMMANDES
- **Toaster 4 tranches**
- 4 fentes extra larges de 36 mm
- 2 manettes de commande **rétro-éclairées**

STRUCTURE ET MATÉRIAUX
- Corps en acier inox
- 2 tiroirs ramasse-miettes en inox **faciles à extraire**
- Base antidérapante
- Range-cordon intégré

FONCTIONS
- **6 niveaux de brunissement**
- 3 fonctions : Réchauffage, Décongélation et Bagel
- **Centrage automatique des tranches**
- Éjection des tranches en fin de cuisson

INFORMATIONS TECHNIQUES
- Puissance : 2000 W
- Dimensions (H x L x P) : 20 x 30 (32 avec levier inclus) x 33 cm

VERSIONS

Finitions brillantes



TSF03BLEU
Noir brillant
219,99 €



TSF03RDEU
Rouge brillant
219,99 €



TSF03PBEU
Bleu Azur brillant
219,99 €



TSF03PGEU
Vert d'Eau brillant
219,99 €

Finitions métalliques



TSF03PKEU
Rose brillant
219,99 €



TSF03WHEU
Blanc brillant
219,99 €



TSF03SSEU
Chromé
239,99 €

FORMAT XXL

Il est idéal à tout moment de la journée pour les petits plaisirs du quotidien : d'un croissant parfumé et beurré pour le petit-déjeuner, à une savoureuse tranche de pain grillé pour le goûter, ou encore un bagel pour le déjeuner ou le dîner. Le toaster 4 fentes "TSF03", parfait pour les familles nombreuses avec ses 4 fentes spacieuses que l'on peut régler de manière indépendante, répondra à toutes vos attentes grâce aux 6 niveaux de brunissement et aux 3 fonctions (Réchauffage, Décongélation et Bagel), pour des tranches ultra-croustillantes, mais aussi moelleuses, ou grillées.

Retrouvez l'ensemble des accessoires en option des pages 384 à 387.



KLF05WHEU

Blanc brillant | 129,99 €

TYPOLOGIE ET COMMANDES
- **Mini Bouilloire**
- **Double paroi**
- Capacité 0,8 litre / 3 tasses
- **Couvercle à ouverture large manuelle (80°)**
- Levier de commande rétro-éclairé

STRUCTURE ET MATÉRIAUX
- Corps en plastique
- Poignée et socle en plastique chromé
- Filtre anticalcaire en inox
- Éléments chauffants dissimulés
- Base antidérapante avec connexion à 360°
- Range-cordon intégré

FONCTIONS ET SÉCURITÉ
- Indicateur de niveau d'eau
- Arrêt automatique lorsque la température atteint 100°C et en absence d'eau

INFORMATIONS TECHNIQUES
- Puissance : 1400 W
- Dimensions (H x L x P) : 20 x 20 x 15,2 cm

VERSIONS

Finitions brillantes



KLF05BLEU
Noir brillant
129,99 €



KLF05CREU
Crème brillant
129,99 €



KLF05RDEU
Rouge brillant
129,99 €



KLF05PBEU
Bleu Azur brillant
129,99 €



KLF05PGEU
Vert d'Eau brillant
129,99 €



KLF05PKEU
Rose brillant
129,99 €



KLF03PBEU

HandiCapZéro

Bleu Azur brillant | 169,99 €

TYPOLOGIE ET COMMANDES
- **Bouilloire**
- Capacité 1,7 litre / 7 tasses
- **Couvercle à ouverture progressive**
- Levier de commande rétro-éclairé

STRUCTURE ET MATÉRIAUX
- Corps en acier inox
- Poignée et socle en plastique chromé
- Filtre anticalcaire **amovible** en inox
- Éléments chauffants dissimulés
- Base antidérapante avec connexion à 360°
- Range-cordon intégré

FONCTIONS ET SÉCURITÉ
- Indicateur de niveau d'eau
- Arrêt automatique lorsque la température atteint 100°C et en absence d'eau

INFORMATIONS TECHNIQUES
- Puissance : 2400 W
- Dimensions (H x L x P) : 24,8 x 22,6 x 17,1 cm

VERSIONS

Finitions brillantes



KLF03BLEU
Noir brillant
169,99 €



KLF03CREU
Crème brillant
169,99 €



KLF03RDEU
Rouge brillant
169,99 €



KLF03PGEU
Vert d'Eau brillant
169,99 €



KLF03PKEU
Rose brillant
169,99 €



KLF03WHEU
Blanc brillant
169,99 €

Finitions métalliques



KLF03SSEU
Chromé
199,99 €

Finitions mates



KLF03BLMEU
Noir mat
199,99 €



KLF03EGMEU
Vert Émeraude mat
199,99 €



KLF03CHMEU
Or mat
199,99 €



KLF03WHMEU
Blanc mat
199,99 €



KLF04RDEU

Rouge brillant | 199,99 €

TYPOLOGIE ET COMMANDES

- **Bouilloire avec réglage de la température**
- Capacité 1,7 litre / 7 tasses
- **Couvercle à ouverture progressive**
- Levier de commande et touches rétro-éclairées

STRUCTURE ET MATÉRIAUX

- Corps en acier inox
- Poignée et socle en plastique chromé
- Filtre anticalcaire **amovible** en inox
- Éléments chauffants dissimulés
- Base antidérapante avec connexion à 360°
- Range-cordon intégré

FONCTIONS ET SÉCURITÉ

- Affichage de la température via des LED rétro-éclairées
- **7 niveaux de réglage de 50°C à 100°C**
- **Maintien au chaud pendant 20 minutes**
- **Fonction silence**
- Indicateur de niveau d'eau
- Arrêt automatique lorsque la température est atteinte et en absence d'eau

INFORMATIONS TECHNIQUES

- Puissance : 2400 W
- Dimensions (H x L x P) : 27,5 x 22,6 x 17,1 cm

VERSIONS

Finitions brillantes



KLF04BLEU
Noir brillant
199,99 €



KLF04CREU
Crème brillant
199,99 €



KLF04PBEU
Bleu Azur brillant
199,99 €



KLF04PKEU
Rose brillant
199,99 €

Finitions métalliques



KLF04PGEU
Vert d'Eau brillant
199,99 €



KLF04WHEU
Blanc brillant
199,99 €



KLF04SSEU
Chromé
219,99 €

HAUTES PERFORMANCES

Avec son mix de technologie et de style rétro, la bouilloire "Années 50" rend chaque moment spécial, du petit-déjeuner au thé de cinq heures, de la pause rapide à la soirée relax. Elle réchauffe instantanément l'eau de manière précise et efficace.

BASE PRATIQUE AVEC CONNEXION À 360°
La base pratique avec pieds antidérapants assurent une connexion électrique et un système de sécurité qui, en l'absence d'eau, interrompt le fonctionnement de la bouilloire.

OUVERTURE PROGRESSIVE
Le couvercle à ouverture progressive empêche l'évacuation soudaine de la vapeur chaude.

FILTRE ANTI-CALCAIRE
Le filtre en acier inox, amovible et lavable, retient le calcaire naturellement présent dans l'eau et qui se dépose au fil du temps.

BOUILLOIRE À TEMPÉRATURE RÉGLABLE

Les différents mélanges de thé nécessitent des températures différentes et la bouilloire à température réglable "KLF04" vous permet de choisir parmi 7 niveaux de températures entre 50°C et 100°C pour personnaliser la température de l'eau en fonction du thé sélectionné.

MAINTIEN AU CHAUD
Cette fonction permet de maintenir l'eau à la température choisie pendant 20 minutes.

MINI BOUILLOIRE - FORMAT COMPACT

Smeg propose une mini bouilloire adaptée aux personnes seules ou en couple. Son petit format a l'avantage d'être plus léger et plus facilement maniable au quotidien. Elle permet également de ne pas chauffer une trop grande quantité d'eau, réduisant ainsi votre consommation d'énergie.



BOUILLOIRE **KLF05PGEU**




CGF11CREU

Crème brillant | 229,99 €

TYPOLOGIE ET COMMANDES
- **Broyeur à café conique**
- Capacité du récipient à café en grains : 350 g
- Capacité du récipient à café moulu : 130 g
- **Système antistatique**
- Commande à levier et manette
- Bouton rétro-éclairé pour réglages des fonctions

STRUCTURE ET MATÉRIAUX
- Corps en acier inox
- Récipients à grains et café moulu en **Tritan™ Renew**
- Broyeur à meules coniques en inox avec meule supérieure **amovible**
- Base antidérapante

FONCTIONS ET SÉCURITÉ
- 2 fonctions Expresso (simple et double)
- 6 fonctions café filtre
- 1 fonction manuelle
- 30 niveaux de broyage disponibles
- **Niveaux de broyage réglables : Fin, Moyen, Grossier**
- Quantité de café réglable
- Système de verrouillage rotatif sur le réservoir à grains
- Plaque magnétique **amovible** en inox
- Range-cordon intégré

ACCESSOIRES ET INFORMATIONS TECHNIQUES
- Centralisateur de porte-filtre, Récipient à café moulu et Brosse de nettoyage
- Puissance : 150 W
- Dimensions (H x L x P) : 46 x 25 x 17 cm

VERSIONS Finitions brillantes



CGF11BLEU
Noir brillant
229,99 €



CGF11RDEU
Rouge brillant
229,99 €



CGF11PBEU
Bleu Azur brillant
229,99 €



CGF11PGEU
Vert d'Eau brillant
229,99 €



CGF11WHEU
Blanc brillant
229,99 €



CGF01DGBEU
Blu Mediterraneo
799,99 €




CGF02SSEU

Inox brossé | 299,99 €

TYPOLOGIE ET COMMANDES
- **Broyeur à café conique**
- Capacité du récipient à café en grains : 240 g
- **Système antistatique**
- Bouton rétro-éclairé pour réglage des fonctions
- Commande à levier et manette

STRUCTURE ET MATÉRIAUX
- Corps en acier inox
- Récipients à café en grains en **Tritan™ Renew**
- Broyeur à meules coniques en inox avec **meule supérieure amovible**
- Support universel pour porte-filtre en inox
- **Plaque magnétique amovible** en inox
- Base antidérapante

FONCTIONS ET SÉCURITÉ
- 2 fonctions Expresso (simple et double)
- 1 fonction manuelle
- Réglage de la finesse de la mouture (adapté à la machine à café mini expresso EMC02)
- 50 étapes de microbroyage divisées en 3 segments : **Superfin** qui convient à l'EMC02 et au filtre non pressurisé, **Fin** qui convient au filtre expresso pressurisé et **Moyen** pour d'autres préparations de café
- Quantité de café réglable
- Système de verrouillage rotatif sur le réservoir à grains
- Range-cordon intégré

TECHNOLOGIE
- QR Code à scanner en retirant la plaque magnétique pour accéder à **My Smeg Assistant** (avec Guide de première utilisation, Conseils et astuces sur le produit, Nettoyage et entretien, Manuel d'utilisation et documents techniques)

ACCESSOIRES ET INFORMATIONS TECHNIQUES
- Centralisateur de porte-filtre, Entonnoir Ø 58 mm et Brosse de nettoyage
- Puissance : 150 W
- Dimensions (H x L x P) : 34,5 x 25 x 15 cm



DCF02BLMEU

Noir mat | 229,99 €

TYPOLOGIE ET COMMANDES

- **Machine à café filtre**
- Réservoir d'eau 1,4 litre avec **indicateur de niveau**
- **Filtre à café réutilisable**
- Commande à levier et touches
- Écran digital LED avec boutons de commande

STRUCTURE ET MATÉRIAUX

- Corps en acier inox et plastique
- Base en plastique chromée
- Carafe en verre avec poignée et couvercle en plastique
- Base antidérapante

FONCTIONS ET SÉCURITÉ

- **Départ programmé à l'heure indiquée**
- **Intensité du café réglable sur 2 niveaux** (léger / intense)
- Fonctions : **4 tasses** (demi carafe) et **Silence**
- **Maintien au chaud pendant 40 minutes**
- Système anti-gouttes
- Dureté de l'eau réglable sur 3 niveaux
- Alarme de détartrage

ACCESSOIRES ET INFORMATIONS TECHNIQUES

- Cuillère doseuse
- Puissance : 1050 W
- Dimensions (H x L x P) : 36,1 x 24,5 x 25,6 cm

VERSIONS

Finitions brillantes



DCF02BLEU
Noir brillant
199,99 €



DCF02CREU
Crème brillant
199,99 €



DCF02RDEU
Rouge brillant
199,99 €



DCF02PBEU
Bleu Azur brillant
199,99 €



DCF02PGEU
Vert d'Eau brillant
199,99 €



DCF02PKEU
Rose brillant
199,99 €



DCF02WHEU
Blanc brillant
199,99 €



DCF02SSEU
Acier brossé
229,99 €

UNE EXPÉRIENCE SENSORIELLE UNIQUE ET PERSONNALISÉE

Le café filtre (ou "Americano") est un plaisir à déguster lentement et souvent associé à l'idée d'une longue pause relaxante : le compagnon idéal pour une journée de travail avec votre tasse sur votre bureau, à savourer au petit déjeuner ou au déjeuner, à emporter avec vous lorsque vous quittez la maison - un compagnon idéal pour affronter votre journée.

LE STYLE A UN NOUVEAU GOÛT !

La machine à café filtre "DCF02" vous permet de préparer un café richement aromatisé avec la possibilité de choisir l'intensité de l'arôme que vous préférez, pour satisfaire les palais les plus délicats et ceux qui préfèrent des saveurs plus intenses.

UN CAFÉ TOUJOURS PRÊT !

Elle est également équipée d'un afficheur numérique à LED et d'une horloge/minuteur avec la possibilité de départ programmable. Vous pouvez ainsi régler l'heure à laquelle la machine se met automatiquement en marche pour commencer à infuser, de sorte que vous puissiez vous réveiller chaque jour avec du café fraîchement infusé.

SMEG, LE SPÉCIALISTE DU CAFÉ

Avec une capacité de 1,4 litre, vous pourrez préparer jusqu'à 10 tasses dans la carafe en verre, mais la fonction 4 tasses vous permet également de préparer une plus petite quantité de café, pour que vous puissiez vous offrir un café seul ou entre amis. Vous pouvez maintenir votre café au chaud jusqu'à 40 minutes, grâce à la fonction « Maintien au chaud », pour que vous puissiez déguster une tasse peu après l'avoir préparée.



MACHINE À CAFÉ FILTRE **DCF02WHEU** | MACHINE À CAFÉ AUTOMATIQUE **BCC11WHMEU** | CHOCOLATIÈRE/MOUSSEUR DE LAIT **MFF11WHEU**

Retrouvez l'ensemble des accessoires en option des pages 384 à 387.



ECF02PGEU

Vert d'Eau brillant | 399,99 €

TYPOLOGIE ET COMMANDES

- **Machine à café Expresso**
- **Système de chauffe Thermoblock**, Pression 15 bar
- **Réservoir d'eau amovible** 1,1 litre avec filtre en option
- **Boutons de commande intuitifs** avec 2 menus (blanc/orange)

STRUCTURE ET MATÉRIAUX

- Corps en ABS coloré avec base chromée
- Porte-filtres, cadre et support de tasses en acier inox
- **Buse eau chaude / vapeur** en acier inox
- Base antidérapante

FONCTIONS ET SÉCURITÉ

- **6 fonctions** : Expresso simple, Expresso double, Vapeur intensité 1, Expresso simple allongé, Expresso double allongé et Vapeur intensité 2
- **Support de tasses amovible pour placer de grands mugs**
- Chauffe-tasses passif, Alarme de détartrage
- **Longueur du café réglable**
- Fonction veille programmable 10 min / 30 min / 1 heure
- Dureté de l'eau et température réglables sur 3 niveaux

ACCESSOIRES ET INFORMATIONS TECHNIQUES

- 3 filtres (1 tasse, 2 tasses et dosettes papier), Cuillère doseuse/tasseuse de café et Brosse de nettoyage
- Puissance : 1350 W
- Dimensions (H x L x P) : 33 x 14,9 x 32,9 cm

DESIGN RENOUVELÉ ET PRODUCTION « MADE IN ITALY » POUR LES VRAIS AMATEURS DE CAFÉ

La machine à café Expresso "ECF02" permet de savourer l'arôme intense d'un véritable expresso préparé dans le confort de sa propre cuisine, tandis que la buse vapeur permet d'obtenir une mousse de lait crémeuse et enveloppante.

COMMANDES INTUITIVES

La machine à café est dotée d'un panneau de commande avec un double menu qui vous permet de sélectionner 4 fonctions d'expresso selon vos préférences.

BUSE VAPEUR

Grâce à la buse vapeur, vous pouvez facilement créer une mousse de lait riche et crémeuse, parfaite pour des préparations telles que le cappuccino ou le latte macchiato.

TECHNOLOGIE DE POINTE

La nouvelle machine à café convient aussi bien au café moulu qu'aux dosettes en papier, grâce à son porte-filtre en inox.
Le système de chauffe Thermoblock garantit des temps de préparation rapides et un contrôle précis de la température de l'eau pour la préparation du café. Avec une pression de 15 bars, elle promet les meilleurs résultats pour un excellent Expresso.

CONFORT ET FACILITÉ D'UTILISATION

Le plateau supérieur en acier peut être utilisé comme repose-tasses et le bac d'égouttage se retire facilement pour accueillir les plus grandes tasses, ce qui rend la machine très polyvalente.



VERSIONS

Finitions brillantes



ECF02BLEU
Noir brillant
399,99 €



ECF02CREU
Crème brillant
399,99 €



ECF02RDEU
Rouge brillant
399,99 €



ECF02PBEU
Bleu Azur brillant
399,99 €



ECF02PKEU
Rose brillant
399,99 €



ECF02WHEU
Blanc brillant
399,99 €



ECF02DGBEU
Blu Mediterraneo
1399,99 €

HOUSE OF COFFEE

Vivez une expérience multisensorielle unique grâce au nouveau site House of Coffee de Smeg. Cette plateforme exclusive répond à tous les besoins des amateurs de café. Vous y découvrirez une vaste gamme de produits de haute qualité, soigneusement sélectionnés pour satisfaire les papilles gustatives de tous les amateurs de café.

Retrouvez l'ensemble des accessoires en option des pages 384 à 387.





ECF03WHEU

Blanc brillant | 599,99 €

TYPOLOGIE ET COMMANDES

- **Machine à café Expresso**
- **Système de chauffe Thermoblock**, Pression 15 bar
- **Réservoir d'eau amovible** 1,4 litre en SAN (Styrène acrylonitrile)
- **Boutons de commande intuitifs** avec 2 menus (blanc/bleu)

STRUCTURE ET MATÉRIAUX

- Corps en aluminium coulé
- Porte-filtres, cadre et support de tasses en acier inox
- **Buse eau chaude / vapeur** en acier inox
- Base antidérapante

FONCTIONS ET SÉCURITÉ

- **5 fonctions** : Expresso simple, Expresso double, Cold Brew simple, Cold Brew double, Vapeur (sur 6 niveaux)
- Chauffe-tasses passif, Alarme de détartrage
- **Longueur du café expresso réglable**
- Fonction veille programmable 10 min / 30 min / 40 min
- Dureté de l'eau et température réglables sur 3 niveaux

ACCESSOIRES ET INFORMATIONS TECHNIQUES

- 4 filtres (1 tasse et 2 tasses, simple et double paroi), Tasseur de café et Brosse de nettoyage
- Puissance : 1650 W
- Dimensions (H x L x P) : 44,3 x 33,4 x 34 cm

DISPONIBILITÉ SEPTEMBRE 2025

L'ALLIANCE PARFAITE ENTRE EXPRESSO AUTHENTIQUE ET COLD BREW RAFRAÎCHISSANT

Véritable concentré de technologie et très polyvalente, la machine à café "ECF03" permet de préparer des expressos intenses ou des cafés cold brew rafraîchissants en toute simplicité.

BOISSONS CHAUDES OU FRAÎCHES SELON LES ENVIES

Le cold brew ou café infusé à froid est une boisson douce, peu acide et très aromatique. Habituellement obtenu après une extraction lente de 12 à 24 heures dans de l'eau froide, il devient dorénavant accessible en quelques minutes grâce à la technologie SMEG, pour un café glacé rafraîchissant et plein d'arômes à tout moment de la journée.
Pour les amateurs d'expresso, la machine offre une pression de 15 bar et un système de chauffe Thermoblock ultra rapide qui garantit une température optimale dès la première tasse. Le manomètre de pression intégré assure une maîtrise parfaite de l'extraction, pour un résultat riche en arômes et en crema. La fonction vapeur quant à elle permet de faire mousser le lait à la perfection pour des cappuccinos ou des lattes onctueux.

UNE EXPÉRIENCE PERSONNALISÉE ET INTUITIVE

Le chauffe-tasses passif maintient les tasses à la bonne température pour un café toujours parfait, tandis que les alertes intégrées signalent le besoin de détartrage ou un réservoir d'eau vide pour une utilisation quotidienne facilitée. Pensée pour s'adapter à toutes les préférences, il est facile d'ajuster la température du café, la dureté de l'eau et la durée de la mise en veille pour une expérience personnalisée.



VERSIONS

Finitions brillantes



ECF03BLEU
Noir brillant
599,99 €



ECF03CREU
Crème brillant
599,99 €



ECF03RDEU
Rouge brillant
599,99 €



ECF03PBEU
Bleu Azur brillant
599,99 €



ECF03PGEU
Vert d'Eau brillant
599,99 €

Retrouvez l'ensemble des accessoires en option des pages 384 à 387.



EGF03RDEU

Rouge brillant | 869,99 €

TYPOLOGIE ET COMMANDES

- **Machine à café combinée Expresso et Broyeur**
- **Système de chauffe double Thermoblock**
- Pression 20 bar (café) et 15 bar (vapeur)
- Réservoir à grains 250 gr en SAN (Styrène acrylonitrile)
- Réservoir d'eau amovible 2,4 litres en SAN
- **Commandes intuitives** avec 4 boutons

STRUCTURE ET MATÉRIAUX

- Corps en aluminium coulé
- Base en plastique chromé
- **Buse eau chaude / vapeur** en acier inox
- **Bac de récupération amovible** en acier inox
- Broyeur conique en acier inox amovible
- Compartiment de rangement
- Base antidérapante

FONCTIONS ET SÉCURITÉ

- Fonctions : Café simple ou double
- Manomètre pour contrôler la pression d'extraction du café
- **Buse vapeur 2 niveaux + eau chaude**
- Chauffe-tasses passif
- **Niveau de broyage réglable**
- **Longueur et température du café réglables**
- Dureté de l'eau réglable sur 4 niveaux
- Fonction veille programmable 10min/30min/40min/1h
- **4 profils de pré-infusion**
- Alarme de détartrage

ACCESSOIRES ET INFORMATIONS TECHNIQUES

- Filtres pressurisés et non pressurisés (1 tasse et 2 tasses), Porte-filtre professionnel Ø 58 mm, Tamper à café en inox, Carafe à lait 450 ml en inox et Brosse de nettoyage
- Puissance : 1650 W
- Dimensions (H x L x P) : 44,3 x 33,4 x 43 cm

LE RITUEL QUOTIDIEN DES AMATEURS DE CAFÉ

Le rituel du café demande du temps : chaque étape est essentielle pour obtenir une boisson à l'arôme enveloppant et à la saveur intense, depuis le choix des grains jusqu'à l'extraction.

VIVRE L'EXPÉRIENCE BARISTA

La machine à café "EGF03" est un concentré de technologies qui contribuent à la préparation d'un café optimal. Pour une mouture homogène qui préserve tous les arômes, le broyeur à café intégré est équipé d'une meule conique en inox qui permet de régler la mouture à un niveau très fin. De plus, la possibilité de retirer le broyeur supérieur assure un nettoyage pratique et complet.

DOUBLE SYSTÈME DE CHAUFFE THERMOBLOCK

Le double système de chauffe Thermoblock de la "EGF03", dont l'un est dédié au circuit du café et l'autre au circuit du lait, garantit que la fonction vapeur est toujours prête après la préparation du café, évitant ainsi les temps d'attente lors de la préparation de la mousse de lait.

DES BOISSONS POUR TOUS LES GOÛTS

Le panneau de commande à double menu de la "EGF03" facilite la gestion de la préparation. Le menu principal permet de choisir entre deux options de mouture préréglées (pour préparer un expresso simple ou double) et deux options d'infusion (pour préparer une ou deux tasses de café). Dans le menu des réglages, vous pouvez sélectionner votre profil de pré-infusion préféré parmi 4 profils différents (pré-infusion courte, standard, longue, progressive) et parmi 4 niveaux de température d'extraction, pour faire de l'instant café un véritable rituel.



MACHINE À CAFÉ COMBINÉE **EGF03WHEU**

VERSIONS Finitions brillantes



EGF03BLEU
Noir brillant
869,99 €



EGF03CREU
Crème brillant
869,99 €



EGF03PBEU
Bleu Azur brillant
869,99 €



EGF03PGEU
Vert d'Eau brillant
869,99 €



EGF03WHEU
Blanc brillant
869,99 €

Finitions mates



EGF03BLMEU
Noir mat
899,99 €

DISPONIBILITÉ SEPTEMBRE 2025

Retrouvez l'ensemble des accessoires en option des pages 384 à 387.



MACHINE À CAFÉ **EGF03PBEU** I PICHET À LAIT **CMMJ01**




BCC11WHMEU

Blanc mat | 599,99 €

TYPOLOGIE ET COMMANDES
- **Machine à café automatique avec broyeur**
- **Système de chauffe Thermoblock**
- Pression 19 bar
- Réservoir d'eau amovible 1,4 litre
- Réservoir à grains 150 gr
- **Panneau de commandes intuitif** avec 5 boutons

STRUCTURE ET MATÉRIAUX
- Corps en ABS coloré
- Panneau frontal en aluminium brossé avec bord poli
- Bac de récupération amovible en aluminium
- Broyeur conique en acier inox intégré
- **Niveau de broyage réglable**

FONCTIONS ET SÉCURITÉ
- **8 boissons** : Ristretto, Expresso, Café, Ristretto léger, Expresso léger, Café long, Americano et Eau chaude
- LED blanche ou orange pour différencier les menus
- **Longueur de café personnalisable**
- **Distributeur ajustable en hauteur avec éclairage**
- Rinçage automatique et alarme de détartrage
- Alarme réservoir d'eau vide et absence de café
- Alarme réservoir marc de café plein
- Arrêt automatique
- Dureté de l'eau réglable sur 3 niveaux
- **Groupe d'infusion amovible pour un nettoyage facile**

ACCESSOIRES ET INFORMATIONS TECHNIQUES
- Brosse de nettoyage
- Puissance : 1350 W
- Dimensions (H x L x P) : 43,3 x 18 x 33,6 cm

VERSIONS

Finitions mates



BCC11BLMEU

Noir mat
599,99 €




BCC12BLMEU

Noir mat | 699,99 €

TYPOLOGIE ET COMMANDES
- **Machine à café automatique avec broyeur et buse vapeur**
- **Système de chauffe Thermoblock**
- Pression 19 bar
- Réservoir d'eau amovible 1,4 litre
- Réservoir à grains 150 gr
- **Panneau de commandes intuitif** avec 5 boutons

STRUCTURE ET MATÉRIAUX
- Corps en ABS coloré
- Panneau frontal en aluminium brossé avec bord poli
- Bac de récupération amovible en aluminium
- Broyeur conique en acier inox intégré
- **Niveau de broyage réglable**
- **Buse eau chaude / vapeur** en acier inox

FONCTIONS ET SÉCURITÉ
- **8 boissons :** Ristretto, Expresso, Café, Ristretto léger, Expresso léger, Café long, Vapeur et Eau chaude
- LED blanche ou orange pour différencier les menus
- **Longueur de café personnalisable**
- **Distributeur ajustable en hauteur avec éclairage**
- Rinçage automatique et alarme de détartrage
- Alarme réservoir d'eau vide et absence de café
- Alarme réservoir marc de café plein
- Arrêt automatique
- Dureté de l'eau réglable sur 3 niveaux
- **Groupe d'infusion amovible pour un nettoyage facile**

ACCESSOIRES ET INFORMATIONS TECHNIQUES
- Brosse de nettoyage
- Puissance : 1350 W
- Dimensions (H x L x P) : 43,3 x 18 x 33,6 cm

VERSIONS

Finitions mates



BCC12WHMEU

Blanc mat
699,99 €



BCC12EGMEU

Vert Émeraude mat
699,99 €

Retrouvez l'ensemble des accessoires en option des pages 384 à 387.





BCC13EGMEU

Vert Émeraude mat | 799,99 €

TYPOLOGIE ET COMMANDES

- **Machine à café automatique avec broyeur et système à lait intégré**
- **Système de chauffe Thermoblock**
- Pression 19 bar
- Réservoir d'eau amovible 1,4 litre
- Réservoir à grains 150 gr
- **Panneau de commandes intuitif** avec 5 boutons

STRUCTURE ET MATÉRIAUX

- Corps en ABS coloré
- Panneau frontal en aluminium brossé avec bord poli
- Bac de récupération amovible en aluminium
- Broyeur conique en acier inox intégré
- **Niveau de broyage réglable**

FONCTIONS ET SÉCURITÉ

- **10 boissons** : Expresso, Café, Cappuccino, Latte Macchiato, Expresso léger, Café long, Americano, Expresso Macchiato, Mousse de lait et Eau chaude
- LED blanche ou orange pour différencier les menus
- **Longueur de café personnalisable**
- **Distributeur ajustable en hauteur avec éclairage**
- Rinçage automatique et alarme de détartrage
- Alarme réservoir d'eau vide et absence de café
- Alarme réservoir marc de café plein
- Arrêt automatique
- Dureté de l'eau réglable sur 3 niveaux
- **Groupe d'infusion amovible pour un nettoyage facile**

ACCESSOIRES ET INFORMATIONS TECHNIQUES

- Carafe à lait en Tritan™ avec couvercle, Tuyau à lait avec étui, Bac de nettoyage du circuit à lait, Brosse et aiguille de nettoyage
- Puissance : 1350 W
- Dimensions (H x L x P) : 43,3 x 18 x 33,6 cm

VERSIONS

Finitions mates



BCC13BLMEU

Noir mat
799,99 €



BCC13WHMEU

Blanc mat
799,99 €

UN CAFÉ ENTIÈREMENT PERSONNALISÉ

Dégustez un café frais et riche en arômes préparé confortablement chez vous avec les machines à café avec broyeur intégré "BCC11", "BCC12" et "BCC13". Ces machines à café sont rapides et faciles à utiliser : remplissez simplement le récipient avec vos grains de café préférés et sélectionnez la boisson de votre choix dans le menu intuitif à touches. Votre café sera prêt, en quelques secondes, grâce au système de chauffe Thermoblock.

BUSE VAPEUR

La machine à café "BCC12" est dotée d'une buse vapeur qui a pour fonction de réaliser de la mousse de lait, parfaite pour des lattes, des cappuccinos et des latte macchiatos.

SYSTÈME À LAIT INTÉGRÉ

La machine à café automatique "BCC13" vous permet de préparer différentes boissons à base de lait grâce à la carafe de 500 ml en Tritan™, un plastique sans BPA léger et résistant. Pour l'utiliser, il suffit de connecter le tuyau à lait au distributeur, de le placer dans le récipient contenant le lait et de choisir sa boisson préférée dans le menu.



MACHINE À CAFÉ AUTOMATIQUE **BCC13BLMEU**



MACHINE À CAFÉ AUTOMATIQUE **BCC13EGMEU**

Retrouvez l'ensemble des accessoires en option des pages 384 à 387.





EMC02EGMEU

Vert Émeraude mat | 1499,99 €

TYPOLOGIE ET COMMANDES

- **Machine à café Expresso Mini Pro**
- **Système de chauffe Triple Thermoblock**, Pression 15 bar
- **Réservoir d'eau amovible** 1,7 litre avec filtre en option
- **Double bec verseur**
- **Manomètre de pression** d'extraction
- Afficheur avec 3 boutons de commande, Manette et Levier vapeur professionnel

STRUCTURE ET MATÉRIAUX

- Corps en ABS coloré avec base chromée
- Porte-filtres Ø 58 mm, cadre et support de tasses en acier inox
- **Buse vapeur** en acier inox
- Base antidérapante

FONCTIONS ET SÉCURITÉ

- **3 fonctions café** : Simple, Double ou Manuel
- Fonction eau chaude pour thé ou boissons chaudes
- Fonction vapeur avec intensité réglable sur 3 niveaux
- **Longueur du café réglable**
- Température du café réglable de 90 à 100°C
- Chauffe-tasses passif
- Mode Eco réglable
- Alarme de détartrage et de réservoir d'eau vide
- **4 profils de pré-infusion**
- Fonction veille programmable 5 min / 10 min / 30 min / 1 heure
- Dureté de l'eau réglable sur 3 niveaux

ACCESSOIRES ET INFORMATIONS TECHNIQUES

- 4 filtres (filtres simple et double paroi pour 1 tasse, filtres simple et double paroi pour 2 tasses), Tasseur de café, Pichet à lait, Brosse de nettoyage et Brosse de nettoyage de la buse vapeur
- Puissance : 1650 W
- Dimensions (H x L x P) : 54,5 x 28,8 x 55,5 cm

VERSIONS

Finitions mates



EMC02BLMEU

Noir mat
1499,99 €



EMC02WHMEU

Blanc mat
1499,99 €

UNE MACHINE SEMI-PROFESSIONNELLE POUR UNE EXPÉRIENCE BARISTA COMPLÈTE



Qualité Premium et Design

La machine à café est équipée d'un système de chauffe à trois thermoblocks, pour un café prêt en moins de 4 minutes : le bloc thermique dédié au café garantit une chauffe rapide de l'eau, celui dédié à la vapeur permet une génération rapide de vapeur après la préparation d'un café, et la tête de groupe chauffée assure un contrôle précis de la température, au degré près, lors de l'extraction.

Il est possible d'utiliser les fonctions préréglées (1 tasse / 2 tasses) pour extraire automatiquement le café ou de procéder à une extraction manuelle en utilisant le levier de commande, pour une expérience barista complète. Un manomètre de pression permet de contrôler la performance de l'extraction pour un café parfait.



Retrouvez l'ensemble des accessoires en option des pages 384 à 387.







MFF11BLEU

Noir brillant | 189,99 €

TYPOLOGIE ET COMMANDES

- **Chocolatière et mousseur de lait**
- **Capacité de la carafe pour chauffer de 600 ml**
- **Capacité de la carafe pour mousser de 250 ml**
- Manette de commande

STRUCTURE ET MATÉRIAUX

- Corps et **carafe amovible** en acier inox
- Couvercle et bouchon doseur en **Tritan™ Renew**
- Base chromée brillante antidérapante

FONCTIONS ET SÉCURITÉ

- **7 fonctions :** Chocolat chaud, lait chaud (avec mousse fine ou mousse épaisse), lait froid (avec mousse fine ou mousse épaisse), manuelle
- **Système de chauffe à induction avec arrêt auto.**
- Range-cordon intégré

INFORMATIONS TECHNIQUES

- Puissance : 500 W
- Dimensions (H x L x P) : 25,1 x 19,7 x 14,2 cm

ACCESSOIRES INCLUS

- **Fouet plat** pour fonction lait chaud et manuelle
- **Fouet cranté** pour fonction mousseur de lait et manuelle

VERSIONS

Finitions brillantes



MFF11CREU

Crème brillant
189,99 €



MFF11RDEU

Rouge brillant
189,99 €



MFF11PBEU

Bleu Azur brillant
189,99 €



MFF11PGEU

Vert d'Eau brillant
189,99 €



MFF11PKEU

Rose brillant
189,99 €



MFF11WHEU

Blanc brillant
189,99 €



MFF01DGBEU

Blu Mediterraneo
599,99 €

CAPPUCCINO, LAIT CHAUD OU CHOCOLAT POUR UN PLAISIR ILLIMITÉ LORS DE VOTRE PAUSE CAFÉ

La chocolatière/mousseur de lait est bien plus qu'une simple machine à cappuccino.
Avec 6 programmes automatiques différents et une fonction manuelle, vous pouvez préparer des boissons chaudes et froides avec ou sans mousse, pour satisfaire les goûts personnels de chaque invité. Il suffit de passer d'un fouet à l'autre pour préparer d'autres boissons chaudes solubles, comme la chicorée ou le café d'orge.



MACHINE À CAFÉ FILTRE **DCF02PBEU** | CHOCOLATIÈRE **MFF11PBEU**

PROGRAMME CHOCOLAT

Lorsque vous sélectionnez la fonction chocolat et que vous utilisez les ingrédients typiques de la recette - lait et morceaux de chocolat - le mouvement uniforme du fouet et la température optimale préréglée vous permettent de créer sans effort un chocolat chaud épais, lisse et authentique.

UNE VÉRITABLE PIÈCE DE DESIGN QUI BÉNÉFICIE DES DERNIÈRES TECHNOLOGIES

Conçu pour garantir des performances élevées, un confort d'utilisation au quotidien et une sécurité sans faille, la chocolatière sera votre meilleur allié au petit-déjeuner. Le système de chauffe par induction, sûr et rapide, n'est activé qu'une fois le type de préparation sélectionné et s'éteint automatiquement à la fin du programme.



NOUVEAU





MFF02PGEU

Vert d'Eau brillant | 119,99 €

TYPOLOGIE ET COMMANDES

- **Émulsionneur de lait**
- **Capacité de chauffe de 180 ml**
- **Capacité de mousse de 120 ml**
- Capacité minimale de 60 ml
- Touche de commande avec icônes rétro-éclairées

STRUCTURE ET MATÉRIAUX

- Corps extérieur en plastique et **revêtement intérieur antiadhésif en céramique**
- Couvercle en plastique transparent
- Base chromée brillante antidérapante avec connexion à 360°

FONCTIONS ET SÉCURITÉ

- **3 fonctions** : lait chaud, mousse chaude et mousse froide
- **Système de chauffe électrique**
- Arrêt automatique

INFORMATIONS TECHNIQUES

- Puissance : 500 W
- Dimensions (H x L x P) : 20 x 9,3 x 9,3 cm

ACCESSOIRES INCLUS

- 1 fouet amovible

DISPONIBILITÉ JUILLET 2025

VERSIONS

Finitions brillantes



NOUVEAU

MFF02BLEU

Noir brillant
119,99 €



NOUVEAU

MFF02CREU

Crème brillant
119,99 €



NOUVEAU

MFF02PBEU

Bleu Azur brillant
119,99 €



NOUVEAU

MFF02WHEU

Blanc brillant
119,99 €

L'ÉLÉGANCE PÉTILLANTE

Conçu pour satisfaire les amateurs de boissons lactées, le mousseur à lait SMEG offre une utilisation simple et efficace grâce à ses trois fonctions : mousse de lait chaude, mousse de lait froide et lait chaud. La commande s'effectue via une touche unique et des icônes rétro-éclairées, garantissant une navigation claire et intuitive.
Son système de chauffe électrique assure une montée en température rapide et homogène, tandis que la fonction d'arrêt automatique renforce le confort d'utilisation et la sécurité.
Compact et élégant, ce mousseur s'intègre harmonieusement dans tous les styles de cuisine. Il est idéal pour la préparation de cappuccino, latte macchiato ou boissons végétales.





NOUVEAU





SKC01BLM

Noir mat | 169,99 €

TYPOLOGIE ET COMMANDES

- **Machine à soda et à eau gazeuse**
- **Capacité de 800 ml**
- Bouton frontal rotatif en aluminium pour gazéifier la boisson et régler l'intensité

STRUCTURE ET MATÉRIAUX

- Corps en plastique mat
- Panneau en aluminium brossé
- Buse en acier inox
- Bouteille de 1 litre en **Tritan™ Renew** avec bouchon en acier inox, lavable au lave-vaisselle
- Base en aluminium antidérapante

FONCTIONS ET SÉCURITÉ

- **Niveau de gazéification personnalisable**
- Bac de récupération d'eau amovible avec couvercle magnétique

INFORMATIONS TECHNIQUES

- Dimensions (H x L x P) : 42 x 13,5 x 24,5 cm

ACCESSOIRE NON INCLUS

- Cylindre de gaz CO_2 à vis (400-425g/60l-80l)
- Bouteille de remplacement - **SKSB01**

DISPONIBILITÉ JUILLET 2025

VERSION

Finition mate



NOUVEAU

SKC01WHM

Blanc mat
169,99 €



NOUVEAU

SKC01EGM

Vert Émeraude mat
169,99 €



NOUVEAU

SKC01SBM

Bleu Orage mat
169,99 €



L'ÉLÉGANCE PÉTILLANTE

Offrez-vous des boissons pétillantes, à la demande, avec la nouvelle machine à soda SMEG.

Son niveau de gazéification réglable vous permet de personnaliser l'intensité des bulles selon vos envies, que ce soit pour un soda léger et subtil ou une eau gazeuse plus intense.

Écologique et économique, sa bouteille de 1 litre en Tritan™ Renew, composée à 50 % de matériaux recyclés, permet d'éviter l'achat de bouteilles en plastique, réduisant ainsi l'impact environnemental. Elle est également compatible avec le lave-vaisselle, offrant une facilité d'entretien optimale.

Retrouvez l'ensemble des accessoires en option des pages 384 à 387.

POUR LES ROBOTS SUR SOCLE



SMMG01 **

Hachoir | 89,99 €

Cet accessoire en aluminium peut être utilisé pour hacher et broyer la viande en 3 épaisseurs différentes (fine, moyenne, grossière), farcir des saucisses ou des boulettes. Le récipient en plastique permet de conserver la viande préparée, mais aussi de ranger le hachoir et ses accessoires. Le couvercle du récipient est également utilisé pour poser les aliments à hacher.
Option pour robots sur socle SMF04 et SMF05.



SMSG01 **

Tranchoir et râpe à cylindres | 89,99 €

Cet accessoire en acier inox permet de trancher et râper les légumes verts crus, les pommes de terre, le fromage pour réaliser des salades garnies, ainsi que toutes sortes de fruits, des noix ou bien du chocolat pour créer des décors à desserts. Les 4 cylindres inclus permettent un râpage grossier ou moyen, ainsi qu'un tranchage grossier ou moyen.
Option pour robots sur socle SMF04 et SMF05.



SMB404 * DISPO OCTOBRE 2025

Bol en acier inox | 79,99 €

Le bol lavable au lave-vaisselle dispose d'une capacité maximale de 4,8 litres et est doté d'une poignée ergonomique.
Option pour robots sur socle SMF04 et SMF05.



SMPS14 * DISPO OCTOBRE 2025

Couvercle verseur anti-projections | 29,99 €

Le couvercle en plastique pour bol empêche le débordement de la préparation. Son bec verseur simplifie l'insertion des ingrédients pendant le mélange.
Option pour robots sur socle SMF04 et SMF05.

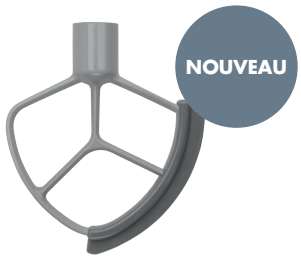

SMFB14 * DISPO OCTOBRE 2025

Batteur à bord flexible | 49,99 €

Il convient pour le mélange des crèmes et des ingrédients avec une texture souple.
Option pour robots sur socle SMF04 et SMF05.



SMWW04 * DISPO OCTOBRE 2025

Fouet à fils | 29,99 €

Ce fouet en acier inox permet de battre, mélanger, et monter les ingrédients tels que les blancs et les jaunes d'œufs, le beurre ou la crème fraîche. Il est également idéal pour réaliser des crèmes et des sauces.
Option pour robots sur socle SMF04 et SMF05.



SMDH04 * DISPO OCTOBRE 2025

Crochet pétrisseur | 29,99 €

Ce crochet en aluminium permet de mélanger lentement et de pétrir de manière optimale la pâte à lever pour le pain, les pâtes et les pizzas.
Option pour robots sur socle SMF04 et SMF05.



SMFB04 * DISPO OCTOBRE 2025

Batteur plat | 29,99 €

Ce batteur en aluminium est parfait pour mélanger des compositions moins denses pour gâteaux, glaçages et biscuits.
Option pour robots sur socle SMF04 et SMF05.

** les accessoires standards sont inclus pour les robots sur socle SMF04 et SMF05 (selon les modèles) mais peuvent également être commandés séparément*
*** les accessoires en option peuvent être achetés séparément*

POUR LES ROBOTS SUR SOCLE



SMPR01 **

Machine à pâtes | 89,99 €

Grâce à la manette, il est possible de sélectionner parmi 10 différentes positions entre les rouleaux, pour étaler la pâte en feuilles de 4,8 mm à 140 mm de largeur. Une brosse de nettoyage est incluse avec l'accessoire.
Option pour robots sur socle SMF04 et SMF05.

SMSC01 **

Rouleau découpeur pour Spaghetti | 79,99 €

Grâce à la manette, il est possible de découper la feuille en spaghetti de 2 mm de largeur.
Option pour robots sur socle SMF04 et SMF05.



SMPC01 **

Pasta kit | 199,99 €

Cet accessoire se compose de 3 pièces : une machine à pâtes, un rouleau découpeur pour Tagliolini et un rouleau découpeur pour Fettuccine.
Option pour robots sur socle SMF04 et SMF05.



SMIC01 **

Sorbetière | 119,99 €

Ce bol de refroidissement est conçu avec une double paroi, un accumulateur de froid et une base antidérapante. Il permet de préparer rapidement des glaces, des sorbets et des yaourts glaçés. Il peut produire jusqu'à 1,1 litre de glace en 20 à 30 minutes. Le récipient est à placer au congélateur pendant 18 heures au minimum avant consommation. 5 accessoires sont inclus (adaptateur aimanté, anneau adaptateur, batteur, spatule à glace et couvercle transparent).
Option pour robots sur socle SMF04 et SMF05.

SMIC02 **

Bol réfrigérant avec couvercle et sans accessoires | 109,99 €

POUR LES BLENDERS



BGF03 **

Bouteille à emporter avec lames | 39,99 €

La bouteille en Tritan™ Renew dispose d'une capacité de 600 ml. Elle est fournie avec un couvercle et un capuchon avec bec en Tritan™ sans BPA. L'ensemble de lames amovible est en acier inox avec un verrouillage de sécurité. Le corps de la bouteille, le couvercle et le bouchon sont lavables au lave-vaisselle. Dimensions (L x H x P) : 8,5 x 24,5 x 8,5 cm.
Option pour blenders BLF03.



BGF02 **

Bouteille à emporter | 29,99 €

La bouteille dispose d'une capacité de 600 ml. Elle est fournie avec un couvercle et un capuchon avec bec. Le corps de la bouteille, le couvercle et le bouchon sont lavables au lave-vaisselle. Dimensions (L x H x P) : 8,5 x 24,5 x 8,5 cm.
Option pour blenders BLF03.



VPC01 **

Pompe de mise sous vide | 99,99 €

Pour minimiser l'oxydation des aliments et préserver les nutriments, cet accessoire élimine l'air du bol du blender. Le résultat est un smoothie crémeux aux saveurs authentiques et aux couleurs éclatantes.
Dimensions (L x H x P) : 9 x 10 x 9 cm.
Option pour blenders BLC01.

POUR LES MIXEURS PLONGEANTS



HBFP11 **

Robot culinaire multifonction | 119,99 €

Cet accessoire permet de couper, hacher, râper ou fouetter. Le bol (lavable au lave-vaisselle) de 1,5 litre en Tritan™ sans BPA avec poussoir inclus dispose d'une poignée ergonomique et d'une base antidérapante. 4 accessoires sont inclus (disque réversible pour râper grossier/fin, disque réglable de 0 à 6 mm pour trancher, disque pour émultionner et lames pour hacher). Dimensions (L x H x P) : 22,5 x 28,5 x 22,5 cm.
Option pour mixeurs plongeants HBF11 et HBF22.



MIXEUR PLONGEANT **HBF11RDEU** | ROBOT CULINAIRE **HBFP11**



HBHD11 **

Support | 29,99 €

Le couvercle de la base en Tritan™ sans BPA est amovible pour un nettoyage facile et résistant au lave-vaisselle. La base antidérapante est en plastique gris mat. Dimensions (L x H x P) : 13 x 14,8 x 23 cm.
Option pour mixeurs plongeants HBF11 et HBF22.



HBAC11BL **

Kit de 4 accessoires, Noir | 59,99 €

Le kit comprend : une carafe graduée de 1,4 litre avec couvercle en Tritan™ sans BPA, un bol hachoir de 0,5 litre en Tritan™ sans BPA, un presse-purée et un fouet à fils en acier inox.
Option pour mixeurs plongeants HBF11.



HBAC11CR Crème | 59,99 €

HBAC11RD Rouge | 59,99 €

HBAC11PB Bleu Azur | 59,99 €

*** les accessoires en option peuvent être achetés séparément*

POUR LES MACHINES À CAFÉ



DCGC01 **

Carafe en verre graduée avec couvercle et poignée chromée | 29,99 €

Capacité de 10 tasses. Dimensions (L x H x P) : 20,8 x 13,8 x 15,7 cm.
Option pour machines à café DCF02.



ECTS01 **

Set tasseur à café | 89,99 €

Le set comprend : un tasseur à café avec un disque en acier inox ø 51 mm et un manche en aluminium, un tapis de tassage en silicone alimentaire avec emplacement pour le tasseur et le porte-filtre.
Option pour machines à café ECF02.



ECWF02 **

Cartouche de filtration de l'eau | 11,99 €

Dimensions (L x H x P) : 6 x 15,5 x 4 cm.
Option pour machines à café ECF02, ECF03, EGF03, BCC11, BCC12, BCC13 et EMC02.



CMMJ01 **

Pichet à lait | 22,99 €

Capacité de 450 ml. Corps et poignée en acier inox, logo SMEG gravé au laser. Accessoire lavable au lave-vaisselle.
Option pour machines à café ECF02, ECF03, EGF03, BCC12 et EMC02.



ECKB01 **

Bac à marc de café | 59,99 €

Knock box en inox brillant avec barre de frappe amovible.
Option pour machines à café ECF02, ECF03, EGF03 et EMC02.

DISPONIBILITÉ SEPTEMBRE 2025



ECTM01 **

Tapis de tassage | 19,99 €

Option pour machines à café ECF02, ECF03, EGF03 et EMC02.

DISPONIBILITÉ SEPTEMBRE 2025

*** les accessoires en option peuvent être achetés séparément*

POUR LES MACHINES À SODA



SKSB01 ** DISPONIBILITÉ AOÛT 2025

Bouteille | 29,99 €

Bouteille de 1 litre (capacité nette de 800 ml) en Tritan™ Renew avec bouchon en acier inox, lavable au lave vaisselle. Option pour machine à soda SKC01.



MACHINE À SODA ET EAU GAZEUSE **SKC01BLM**

*** les accessoires en option peuvent être achetés séparément*

POUR LES TOASTERS ET GRILLE-PAIN



TSSR01 **

Deux pinces pour sandwich | 29,99 €

L'accessoire dispose d'une base et des grilles en acier, mais aussi de poignées en plastique résistantes à la chaleur. Dimensions pour une pince (L x H x P) : 24 x 17,3 x 3,2 cm.
Option pour toasters TSF01 et TSF03.



TSSR02 **

Deux pinces pour sandwich | 39,99 €

L'accessoire dispose d'une base et des grilles en acier, mais aussi de poignées en plastique résistantes à la chaleur. Dimensions pour une pince (L x H x P) : 43,4 x 24 x 3,2 cm.
Option pour grille-pain TSF02.

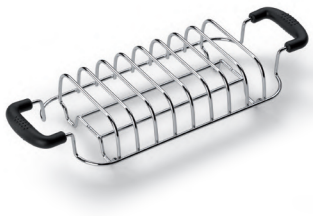

TSBW01 **

Réchauffe pain et viennoiseries | 19,99 €

L'accessoire dispose d'une grille en acier, mais aussi de poignées en plastique résistantes à la chaleur.
Dimensions (L x H x P) : 27,8 x 10,3 x 5,1 cm.
Option pour toasters TSF01 et TSF03.

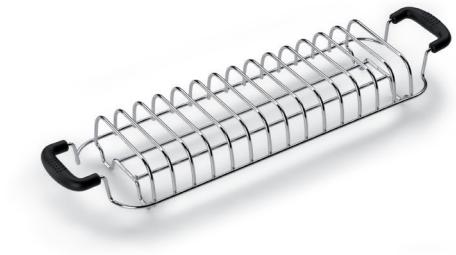

TSBW02 **

Réchauffe pain et viennoiseries | 24,99 €

L'accessoire dispose d'une grille en acier, mais aussi de poignées en plastique résistantes à la chaleur.
Dimensions (L x H x P) : 38,8 x 10,3 x 5,1 cm.
Option pour grille-pain TSF02.



TOASTER **TSF01RDEU** | ACCESSOIRES **TSSR01** ET **TSBW01**



GRILLE-PAIN **TSF02RDEU** | ACCESSOIRES **TSSR02** ET **TSBW02**

*** les accessoires en option peuvent être achetés séparément*


SMEG

GAMME SMEG ELITE

Les produits SMEG ELITE sont une sélection « haut de gamme » de notre catalogue, ils se distinguent par :
- leur design unique, fruit de la collaboration entre SMEG et des architectes/designers de renom international
- leur technologie
- la noblesse des matériaux utilisés
- leurs dimensions spécifiques.

Afin d'assurer une présentation valorisante de ces produits, SMEG France a été amenée à privilégier le recours à une distribution sélective.
Cette mention « SMEG ELITE », portée à côté d'une référence, **indique que la vente de ce produit est régie par un contrat de distribution sélective.**

GAMME ANNÉES 50

Les produits SMEG GAMME ANNEES 50 sont des produits "haut de gamme" qui se distinguent par leur originalité et leur esthétique spécifique.
Afin d'assurer une présentation valorisante de ces produits, SMEG France a été amenée à privilégier le recours à une distribution sélective.
Cette mention "ANNEES 50", portée à côté d'une référence, **indique que la vente de ce produit est régie par un contrat de distribution sélective.**

ECO-PARTICIPATION

Pour s'acquitter de son obligation de retraitement des imprimés papiers à destination des utilisateurs finaux, particuliers ou entreprises, Smeg France a adhéré à Eco Folio. La société Smeg France est actionnaire de la SA eco-systèmes créée pour faire face à ses engagements relatifs aux obligations de la directive européenne DEEE pour la collecte, le recyclage et la destruction des équipements électriques et électroniques en fin de vie. Smeg France facture à son réseau de distribution une éco-participation d'un montant variable en fonction de la nature des produits concernés pour ce cycle de retraitement. Cette éco-participation, assujettie à la TVA, est répercutée aux consommateurs.

GARANTIE

Gros électroménager : 2 ans (pièces, main d'oeuvre et déplacement) en France Métropolitaine et 1 an (pièces et transport assuré par Smeg France) pour les DROM-COM.

Petit électroménager : 2 ans (pièces et main d'oeuvre) en France Métropolitaine et 1 an (pièces) pour les DROM-COM.
Certains sont considérés comme réparables (machine à café expresso et robot sur socle), d'autres non après qualification de la panne (toaster, grille-pain, bouilloire, presse-agrumes, mixeur plongeant, machine à café filtre, broyeur à café, chocolatière et blender). Aucun produit n'est considéré d'emblée comme non réparable et l'échange ne sera pas systématique. Dans tous les cas, la panne fera l'objet d'une qualification et Smeg France (ou la station technique désignée par Smeg France) décidera alors, soit de réparer le produit, soit de procéder à son échange.

Ustensiles de cuisson : 5 ans (pièces) en France Métropolitaine et 1 an (pièces) pour les DROM-COM.
Smeg garantit le remplacement de tout produit présentant un défaut dans le matériau, un défaut de fabrication ou de fonctionnement en utilisation domestique normale et en suivant les instructions d'utilisation et d'entretien qui accompagnent chaque produit Smeg. Cela exclut tout dommage causé par une mauvaise utilisation. Des imperfections mineures et de légères variations de couleurs sont considérées comme normales.

Éviers : 2 ans (pièces).

Étendue et durée de la garantie Éviers : Nos produits sont garantis contre tous vices de construction ou de matière. Ils doivent être utilisés aux conditions d'utilisation et d'entretien spécifiées dans la notice, pour le service normal auquel ils sont destinés. Notre garantie est limitée aux pièces reconnues défectueuses et s'applique à compter de la date de facturation.
Éviers Inox : garantie à vie (corrosion et tenue des soudures) / Éviers Granit : garantie 10 ans / Éviers PVD : garantie 3 ans.
Vidage et accessoires : garantie 1 an / Robinetterie : garantie 2 ans.

Exclus de la garantie Eviers :
- Les frais de main d'oeuvre et déplacement.
- Les dommages de toutes sortes survenus pendant le transport. Ceux-ci doivent être signalés, immédiatement à la livraison.
- Les dommages dus à toutes manipulations non conformes de l'appareil dans le cadre d'un usage ménager normal.
- Les dommages dus à une installation non conforme.
- Les rayures et autres défauts d'aspects liés à l'utilisation ou l'application de produits nettoyants inaadéquats.
- Le produit qui a été déplacé de son lieu d'utilisation.

Certifications : une garantie de qualité et de respect de l'environnement.

Les unités de production Smeg, toutes certifiées ISO 9001, ISO 14001 et OHSAS 18001, assurent le maintien des standards qualitatifs les plus élevés et répondent en même temps à tous les critères de respect de l'environnement relatifs à la fabrication.
Les matériaux et les composants utilisés dans les produits Smeg sont soumis à des contrôles sévères en laboratoire. Ceci offre les plus grandes garanties d'efficacité et de longévité des appareils, qui sont réalisés et testés dans le cadre de systèmes de gestion de la Qualité conformes aux normes (ISO 9001), dans le respect de l'environnement conformément aux normes ISO 14001 et tout en préservant la Sécurité et la Santé des employés selon la norme OHSAS 18001.
Le respect des Directives Européennes et des Standards Techniques CEI et EN permettent à SMEG d'apposer sur l'intégralité de sa gamme aussi bien la marque CE que la marque IMQ qui atteste la certification de Qualité et de Sécurité, remise par l'Institut de la Marque de Qualité.

UNI EN ISO 9001 UNI EN ISO 14001 OHSAS 18001

LE TRI + FACILE CATALOGUE BA D T

Smeg se réserve le droit de modifier à tout moment ses produits pour les améliorer.
Photos, schémas techniques et textes non contractuels.

CONTRAT TRANQUILLITÉ 5 ANS

Smeg

vous propose le

contrat tranquillité 5 ans

Pièces détachées certifiées constructeur

Main d'œuvre et déplacement d'un technicien agréé

Aucune facture à régler durant toute la durée du Contrat Tranquillité

GROS ÉLECTROMÉNAGER

RENSEIGNEMENTS AU SAV
04 72 21 51 61

FSC
www.fsc.org
MIXTE
Papier issu de sources responsables
FSC® C016473

Ce catalogue a été imprimé intégralement sur du papier certifié FSC® (Forest Stewardship Council®) qui est produit sur base de cellulose extrait des forêst exploitées de manière exemplaire et conforme aux strictes directives environnementales, sociales, économiques et culturelles.

Smeg France SA
9, rue Linus Carl Pauling - CS 80548 - 76131 Mont Saint Aignan Cedex
Tel. 02 35 12 14 14 - Fax 02 35 60 70 77
e-mail: smeg@smeg.fr

Service consommateur
Tél. 02 35 12 14 27
E-mail: service.consommateur@smeg.fr
www.smeg.com/fr

Service Technique/Pièces Détachées
Tél. 04 72 21 51 61

Intervention Sav Agréé
Tél. 04 72 21 51 61
E-mail: service.intervention@smeg.fr /
E-mail spécifique pour le petit électroménager : sav.pem@smeg.fr

*** Les prix TTC (hors éco-participation) qui figurent sur ce catalogue n'ont qu'une valeur indicative des tendances du marché à sa date d'édition. Ils ne tiennent pas compte des fluctuations conjoncturelles. S'agissant des nouveaux produits, le prix indiqué se réfère aux prix relevés pour des produits similaires vendus sur le marché et aux prix des produits existants de SMEG présentant des caractéristiques et fonctionnalités proches. Conformément aux dispositions légales, il appartient à chaque revendeur de fixer librement ses prix de vente, SMEG n'entendant aucunement intervenir dans leur fixation.**

Reproduction, même partielle, interdite.
Ne pas jeter sur la voie publique.